

CATALOGUE TARIF

2026 - 2027

CHAPPEE

Numéros utiles

Nos équipes à votre service

ASSISTANCE TECHNIQUE (HOTLINE)

Besoin d'un conseil technique ? Un technicien sédentaire constructeur est à votre écoute à tout moment pour vous apporter une réponse à distance.

Du lundi au vendredi de 8h30 à 12h00 et de 13h30 à 17h30 (horaires d'hiver)

0 825 95 01 01 Service 0,15 € / min + prix appel

ats@chappee.com

CELLULE MISE EN SERVICE

mes@bdrthermea.fr

En saison de chauffe : du lundi au vendredi de 8h00 à 17h00.

Hors saison de chauffe : du lundi au vendredi de 8h30 à 16h30.

Commandez désormais vos mises en service en ligne. **Rendez-vous à la page 10 pour plus d'informations !**

SERVICE PRÉCONISATION AVANT-VENTE

Pour vous aider dans vos pré-études collectives et tertiaires.

Du lundi au vendredi de 8h30 à 12h30 et de 13h30 à 17h00

0 825 290 202 Service 0,15 € / min + prix appel

preconisation@bdrthermea.fr

SITE SAV MOBILE

sav.chappee.com

Pour vous aider au quotidien dans : mise en service, entretien, dépannage, notices d'installation.

FORMATIONS

Profitez d'une offre de formation complète au sein de nos 7 Centres de formation régionaux.

Pour vous inscrire, contactez le

09 70 84 51 39

CENTRE PIECES DE RECHANGE

Vous souhaitez suivre ou passer une commande, un conseiller est à votre disposition.

Du lundi au jeudi de 8h00 à 12h00 et 13h00 à 17h30 et le vendredi de 8h00 à 12h00 et de 13h00 à 17h00

0 825 33 82 77 Service 0,15 € / min + prix appel

pieces.chappee.com

- Vous cherchez une **pièce de rechange**, vous trouverez sa référence, sa disponibilité, son prix sur notre site dédié et vous pourrez passer votre commande pour une livraison en 24h maximum (selon disponibilités).
- Grâce à notre **service garantie**, vous pourrez commander la bonne pièce de manière simple, rapide et optimisée et la recevoir gratuitement sous 24h (si passée avant 14h) sous réserve de disponibilité.

ADMINISTRATION DES VENTES DES CLIENTS DISTRIBUTEURS

Notre équipe est à votre écoute et traite vos **commandes & livraisons de produits finis**

0 809 400 155 Service gratuit + prix appel

Du lundi au vendredi de 8h30 à 12h00 et de 13h00 à 16h30

Envoyez-nous vos commandes à :

commandes@bdrthermea.fr

SERVICE CONSOMMATEURS DÉDIÉ AUX PARTICULIERS

Vos clients ont des questions ?

Rendez-vous **sur notre site Internet** pour retrouver nos moyens de contact

www.chappee.com

SAV CONSTRUCTEUR

De Dietrich SERVICES

De Dietrich Services (ex-SERV'élite) Entretien et dépannage

0 978 03 04 05 Service gratuit + prix appel

dedietrichservices@bdrthermea.fr

Chappée est plus que jamais à vos côtés pour vous faciliter la vie avec des solutions accessibles, simples et professionnelles.

Cette version 2026-2027 du Catalogue vous donne une vue d'ensemble de l'offre rationalisée de la marque avec des solutions déclinées répondant aux enjeux du marché de demain.

Retrouvez notre large gamme de radiateurs qui vient compléter tous les chantiers chiffrés par les marques de notre groupe.

Profitez des services proposés par la marque Chappée, développés dans le but de faciliter le quotidien des professionnels avec par exemple un outil de dimensionnement de nos pompes à chaleur QUELLEPAC+ ou un portail dédié aux distributeurs de la marque. Ce dernier permet un accès pratique et sécurisé aux carnets de commande et aux disponibilités de stocks à tout moment.

Chappée reste la marque qui vous simplifie la vie.

N'hésitez pas à prendre contact avec nos chargés d'affaires pour toute demande.

Philippe Magaud
Directeur National des Ventes

Sommaire

À votre service

Notre engagement RSE 6
Une équipe commerciale à votre écoute 7
Toute notre expertise à votre service ! 8
Extrait des conditions générales de vente et informations utiles 196

Pompe à chaleur

Guide de choix 18
Modules extérieurs 20
Eria-S Plus DUO 24
Eria-S Plus FIT IN 30
Eria-S Plus 34

Chaudière murale/sol gaz

Guide de choix 44
Initia + EVO DUO 46
Initia + EVO 2.25/2.30/2.35 48
Initia EVO 1.24 50
Accea+ 56
Guide solutions de remplacement 60
Luna ST Blue et Luna ST Blue Compact 66
Klista Nova 70
Fumisterie 79

Chaudière sol fioul

Guide de choix 88
Nolea EVO Bi ..... 90 et 92
Nolea EVO Ci ..... 90 et 94
Nolea EVO Bn ..... 98 et 100
Nolea EVO Cn ..... 98 et 102
Modules hydrauliques ErP 104
Brûleur Tigra 3 105

Eau chaude sanitaire

Préparateurs et ballons de stockage

Guide de choix 108
PIM 80-130 110
PIM LC 200-300 111

Solaire

Guide de choix 114
Panneaux solaires SOL 200 116
Cesi solar wsi SOL 200 120
Cesi wse 300 n et wse 200 n 124
Ssc Wsc 400 128

Radiateur acier

Radiateurs Panneau acier

Guide de choix Radiateurs Panneau acier . 134
Gamme Samba Pure 136
Gamme Samba Classique Pure 140
Gamme Samba Progress Pure 142
Gamme Samba 6T 144
Gamme Samba Progress 154
Gamme Samba Classique 156
Gamme Samba 4T 163
Gamme Samba Tertiaire Maternelles 166
Accessoires Radiateurs Acier 169

Radiateurs Sèche-serviettes

Maéline 2 176

Radiateur fonte

Guide de choix Fonte 180
Gamme Floréal 182
Gamme Dune 184
Gamme Savane 187

La régulation

Guide de choix 196
Régulations et sondes d'ambiance Ecocontrol+ 198
Thermostats d'ambiance 202

Retrouvez nos solutions dans notre Catalogue interactif

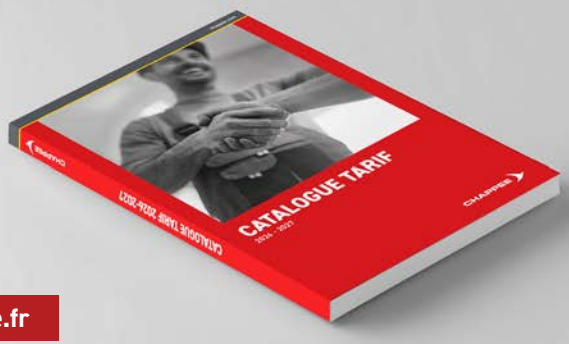

catalogue.dedietrich-chappee.fr

Notre engagement RSE

Nous contribuons volontairement depuis 2012 aux grands objectifs du développement durable (sociaux, économiques et environnementaux) dans le cadre de la **Responsabilité Sociétale de l'Entreprise**.

Nous entreprenons des projets concrets inscrits dans un avenir respectueux de l'environnement. Lors de la Convention des Entreprises pour le Climat, nous avons mis au point une **feuille de route pour structurer notre démarche environnementale**, avec sept volets :

1. **Décarbonation de l'offre de produits**
2. **Décarbonation des achats d'aciers**
3. **Décarbonation du fret**
4. **Réduction et décarbonation des énergies consommées sur nos sites**
5. **Réduction des déchets générés par nos activités**
6. **Sensibilisation de nos salariés**
7. **Augmentation de notre activité (labellisation et communication)**

Signataire de la Charte de la diversité depuis 2015, BDR THERMEA FRANCE s'engage à déployer des actions concrètes et à progresser, par des pratiques innovantes, en associant l'ensemble de ses collaborateurs et partenaires, sur un management inclusif et respectueux des différences individuelles, afin de contribuer à la richesse de la Société.

Bâtisseurs d'une entreprise en transition – greenly 2024 Argent

BRONZE | Top 35% – ecovadis Sustainability Rating FEB 2026 – 63/100

Au-delà de l'adhésion pour le financement du traitement fin de vie de nos produits, **BDR THERMEA FRANCE dispose d'une convention avec Ecosystem** pour l'enlèvement des produits défectueux mis à la benne sur nos sites.

ecosystem recycler c'est protéger

Nos réductions d'émissions CO_2

Nos actions en RSE et Développement Durable ont permis **une réduction de plus de 7,5 % de nos émissions de CO_2 entre 2021 et 2025** :

L'entreprise est sur une trajectoire climatique positive, respectant et même dépassant les objectifs des Accords de Paris, qui préconisent une diminution des émissions de 5,9 % par an et -55% d'ici à 2030 (Scope 1 et 2).

Bilan Carbone disponible sur demande.

PEP ecopassport

Retrouvez nos PEP (Profil Environnemental Produit) sur la Base INIES et la plateforme ECOPASSPORT www.pep-ecopassport.org/fr

www.inies.fr

Pour allez plus loin :

Retrouvez nos fiches relatives aux qualités et caractéristiques environnementales de nos produits sur notre site internet :

Une équipe commerciale à votre écoute

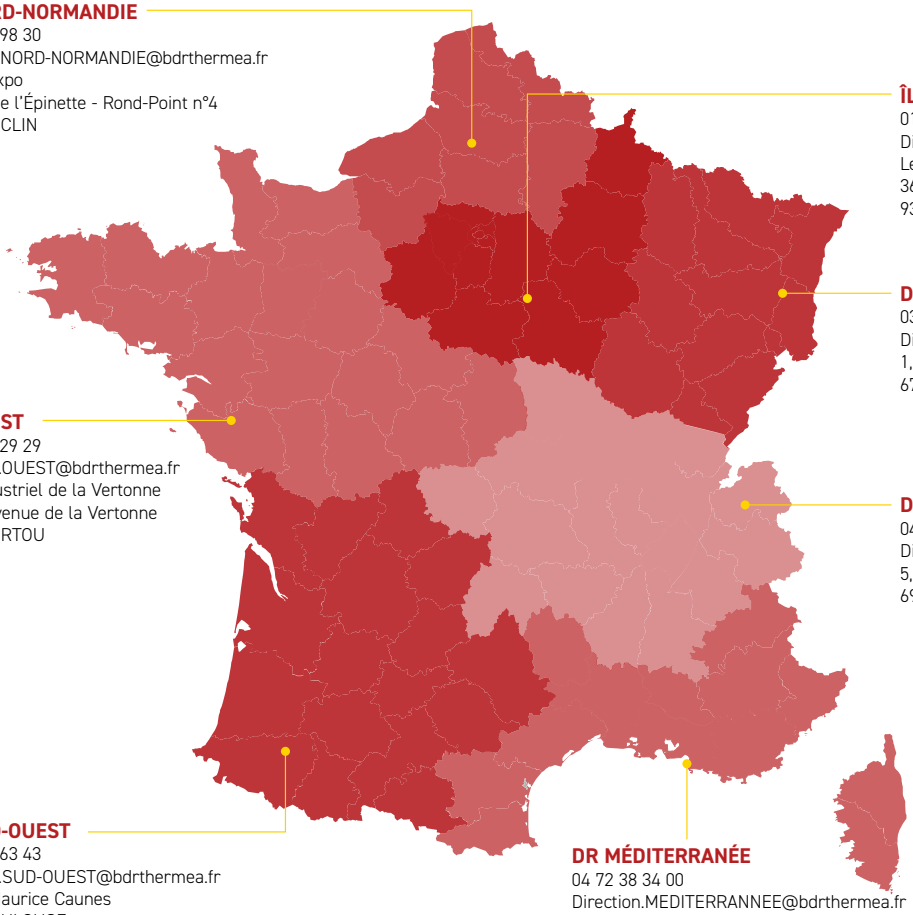

DR NORD-NORMANDIE
03 20 79 98 30
Direction.NORD-NORMANDIE@bdrthermea.fr
ZAC Unexpo
Avenue de l'Épinette - Rond-Point n°4
59113 SECLIN

ÎLE-DE-FRANCE
01 45 91 32 26
Direction.IDF@bdrthermea.fr
Le Woodwork
36, avenue Amilcar Cabral
93210 SAINT-DENIS

DR EST
03 90 55 29 11
Direction.EST@bdrthermea.fr
1, rue de Strasbourg
67110 Reichshoffen

DR OUEST
02 51 13 29 29
Direction.OUEST@bdrthermea.fr
Parc Industriel de la Vertonne
18 bis, avenue de la Vertonne
44120 VERTOU

DR AUVERGNE RHÔNE-ALPES
04 72 38 34 00
Direction.ARA@bdrthermea.fr
5, rue du Pont à Lunettes
69390 VOURLES

DR SUD-OUEST
05 34 25 63 43
Direction.SUD-OUEST@bdrthermea.fr
18, rue Maurice Caunes
31200 TOULOUSE

DR MÉDITERRANÉE
04 72 38 34 00
Direction.MEDITERRANNEE@bdrthermea.fr
369, avenue des Grenadiers
13600 LA CIOTAT

Administration des ventes clients distributeurs

Notre équipe est à votre écoute et traite vos **commandes & livraisons de produits finis** du lundi au vendredi de 8h30 à 12h00 et de 13h00 à 16h30.

Pour toute demande contactez-nous au :

0 809 40 01 55 Service gratuit + prix appel

Envoyez-nous vos commandes à :
commandes@bdrthermea.fr

Vous voulez suivre vos commandes ?

suivi.chappee.com

Vous voulez connaitre une disponibilité produit ?

disponibilite.dedietrich-chappee.fr

Assistance Technique Constructeur

BESOIN D'INFORMATIONS SUR L'INSTALLATION DE NOS PRODUITS OU SOLUTIONS ?

Contactez l'Assistance Technique sédentaire pour une aide technique à distance du lundi au vendredi via sa hotline ou par mail :

0 825 95 01 01 Service 0,15 €/min + prix appel

ats@chappee.com

Une équipe d'Attachés Techniques Régionaux (ATR) est également à vos côtés sur le terrain, pour vous accompagner sur des problématiques plus complexes et spécifiques.

Centre Pièces de Rechange

Situé à Mertzwiller (Alsace) sur plus de 6 600m², notre Centre d'Excellence pour la Gestion des Pièces de Rechange a la capacité de traiter et d'expédier plus de 2 000 commandes par jour, en saison haute.

BESOIN D'UNE PIÈCE DÉTACHÉE ?

Commandez-la en toute autonomie depuis notre site dédié :

pieces.chappee.com

Informations disponibles :

- Références des pièces
- Vues éclatées
- Tarifs
- Disponibilité

UN DOUTE SUR L'IDENTIFICATION D'UNE PIÈCE ?

NOS ÉQUIPES SONT
À VOTRE ÉCOUTE

0 825 33 82 77 Service 0,15 €/min + prix appel

- du lundi au jeudi de 8h à 12h et de 13h à 17h30
- le vendredi de 8h à 12h et de 13h à 17h

La durée minimale de disponibilité des pièces, concernant les appareils Chappée, est de **10 années** à compter de la date de publication du dernier Tarif sur lequel figure l'appareil concerné sauf événement majeur indépendant de la volonté de Chappée.

30 000 pièces en stock

Livraison en **24H** (1)

Livraison **OFFERTE** (2)

Garantie **1 AN** (3)

(1) (mono-colis jusqu'à 30 kg) pour toute commande passée avant 14h et sous réserve de disponibilité. (2) Pour toute commande d'une valeur > 150 € HT. (3) Sur nos pièces de rechange, à l'exception des pièces d'usure, comme les électrodes, gicleurs, thermocouples, fusibles, joints, anodes, réfractaires, pièces en contact avec la flamme, filtres (gaz, eau, fioul, air).

L'entretien & la maintenance de nos produits

Le 8 avril 2026, SERV'élite devient De Dietrich Services

De Dietrich SERVICES

COMPLÉTEZ VOS OFFRES DE SERVICES AVEC DE DIETRICH SERVICES !

Si vous ne souhaitez pas gérer l'entretien des produits installés chez vos clients, **De Dietrich Services, notre SAV Constructeur Chappée** prend le relais* !

- **Plus de 30 ans d'expertise** dans la mise en service, l'entretien et le dépannage de solutions de confort thermique.
- Un réseau de **300 personnes**, à vos côtés, en ligne ou sur le terrain.
- **Une équipe de techniciens polyvalents et régulièrement formés** à nos produits, pour répondre à l'ensemble de vos besoins et à ceux de vos clients, quelle que soit la typologie de produit :



Chaudière fioul | Chaudière gaz | Pompe à chaleur | Installation solaire | Climatisation | Chauffe eau & eau chaude sanitaire | Chaudière & poêle à bois | Chaudière & poêle à granulés

De Dietrich Services propose 3 formules de contrat d'entretien** adaptées aux différents besoins et souhaits du client :

	FORMULES & CONTENU	Le confort total pour vos produits neufs !	La formule intégrale	La formule économique
		TRANQUILLITÉ	CONFORT	SIMPLICITÉ
	Conditions de souscription	**Uniquement pour les produits neufs** A souscrire dans les 15 jours suivant la mise en service	Pour des produits neufs et plus anciens Souscription possible à n'importe quel moment	
Entretien	Visite d'entretien annuelle avec planification automatique et remise d'une attestation d'entretien	✓		
Dépannage	Main d'œuvre & déplacements lors des dépannages (3)	Illimités (1)	Illimités (1)	Payants
Dépannage	Fourniture de pièces de rechange en cas de panne (3)	Inclus (1)	Inclus pour certaines pièces (2) Pour les autres pièces : **20% de remise**	Payante
Extension de garantie	Garantie pièces pendant 5 ou 10 ans (1) (4)	✓	✗	
Conseils	Conseils personnalisés sur l'usage & l'optimisation de votre appareil	✓		

(1) Hors exclusions énumérées dans les conditions générales ou particulières De Dietrich Services. (2) Pièces concernées : gicleur, thermocouple et fusibles. (3) Sous réserve d'une utilisation conforme aux préconisations Constructeur. (4) Variable selon le produit concerné : jusqu'à 10 ans pour les chaudières et jusqu'à 5 ans pour les pompes à chaleur. La garantie est applicable selon les Conditions Générales de Vente BDR Thermea France.

NOUS CONTACTER :

Téléphone : **0 978 03 04 05** Service gratuit + prix appel

E-mail : **dedietrichservices@bdrthermea.fr**

www.chappee.com
(Rubrique Services > Trouver un SAV)

Si les équipes De Dietrich Services ne sont pas en mesure d'intervenir sur votre secteur géographique, trouvez une station technique proche de chez vous :

recherche-sav.chappee.com

*uniquement sur les zones géographiques couvertes par De Dietrich Services
**L'éligibilité à nos 3 formules de contrats peut varier selon le type de produit concerné

Cellule Mise en Service

Depuis le 8 avril 2026, la Cellule Mise en Service est intégrée à De Dietrich Services.

La Cellule Mise en Service se charge de traiter vos demandes ou de missionner l'une de nos stations techniques agréées partenaires sur les territoires non couverts par De Dietrich Services.

MISE EN SERVICE

- **Doit être réalisée dans les 3 mois suivant l'installation**
- **Payante** (tarifs disponibles sur la page suivante)*
- **1 an de garantie main-d'œuvre et déplacement **** (hors problèmes liés à l'installation)
- **2 ans de garantie pièces** (suivant les Conditions Générales de Vente)

En achetant cette prestation, Chappée s'engage à effectuer la mise en service et les éventuels dépannages durant la première année suivant la date de mise en service** (facture acquittée faisant foi), en partenariat avec De Dietrich Services et son réseau de stations techniques qualifiées, gage d'une prestation Constructeur de qualité.

COMMENT SOLLICITER UNE MISE EN SERVICE ?

Faites votre demande via notre formulaire en ligne !

Essayez-le, vous ne lui trouverez que des avantages :

- Un canal d'entrée unique pour toutes vos demandes
- Une gestion indépendante de la commande du produit
- Une meilleure traçabilité et un meilleur suivi de vos demandes
- Une tarification en temps réel (hors tarifs spéciaux) et toujours actualisée de l'ensemble des prestations disponibles

Un gain de temps et une meilleure efficacité de traitement de vos demandes de mises en service !

OÙ COMMANDER UNE MISE EN SERVICE ?

Rendez-vous directement sur le site dédié :

mes.bdrthermea.fr

Pour des besoins plus spécifiques, notre équipe se tient à votre disposition par téléphone ou mail :

0 978 03 04 05 Service gratuit + prix appel

mes@bdrthermea.fr

Retrouvez nos principaux tarifs de mise en service ci-dessous :



* non facturée uniquement dans le cas de la mise en service d'une chaudière domestique, si De Dietrich Services a la possibilité de proposer un contrat d'entretien au client final.
** 3 mois en cas de mise en service d'une chaudière domestique

Outils de chiffrage et de dimensionnement



QUELLEPAC+

Commençons par imaginer votre future installation PAC !

QUELLEPAC+ : Outil indispensable pour le dimensionnement et le chiffrage d'une pompe à chaleur air eau ou hybride. QUELLEPAC+ assure une étude conforme aux dernières réglementations et normes en vigueur en 3 minutes et en toute simplicité.

- Dimensionnement de la PAC simple et rapide.
- Conforme aux normes et réglementations.
- Chiffrage de la solution, avec composants, options et accessoires.
- Rapport de l'étude prêt à envoyer au client, incluant la note de dimensionnement.

Pour l'utiliser, connectez-vous sur votre ESPACE PRO ou scanner le QR code ci-dessous

www.chappee.com/acces-pro

QUEL-SCHEMA

Vous recherchez un schéma pour vos futures installations ?

QUEL-SCHEMA est un outil en ligne qui permet de réaliser une installation en toute sérénité.

Accédez facilement à tous les schémas et obtenez un PDF qui contient :

- Les préconisations de raccordement hydraulique,
- Les préconisations de raccordement électrique,
- La liste complète de paramètres nécessaires au bon fonctionnement du système.

Réalisé par le terrain et pour le terrain, cette plateforme est disponible sur PC, tablette et mobile équipée d'un réseau Internet. Utilisez QUEL-SCHEMA pour gagner du temps au quotidien.

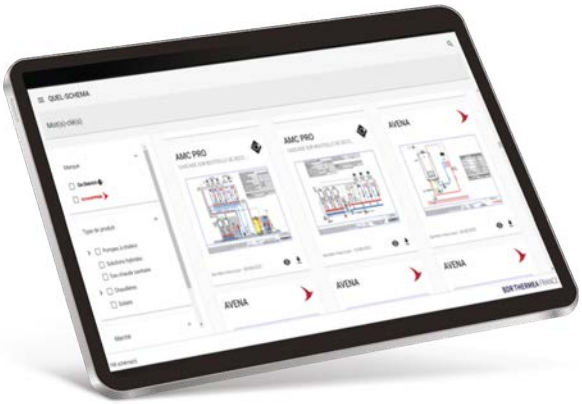

Pour l'utiliser, connectez-vous sur votre ESPACE PRO ou scannez le QR code ci-dessous

www.chappee.com/acces-pro

L'espace PRO, véritable point d'entrée pour vous les pros

NOTRE SITE PROFESSIONNEL

Avec votre login et mot de passe, accédez à :

- La documentation produits et réglementaire (notices, feuillets techniques, argumentaires, catalogues...)
- Notre palette de services à votre disposition dont l'accès au site Pièces de Rechange, les sites mobiles SAV, les informations garanties
- Nos outils de chiffrage et de dimensionnement dont QUELLEPAC+ et QUEL-SCHEMA
- Toutes les actualités et les promotions en cours

www.chappee.com/acces-pro-inscription

Le E-catalogue

LA VERSION INTERACTIVE DU CATALOGUE OFFRE UN ACCÈS FACILITÉ ET DIRECT À :

- Des informations produit grâce à un moteur de recherche et au sommaire interactif.
- Des contenus enrichis : documentations, vidéos, feuillets techniques, ...

catalogue.dedietrich-chappee.fr



Le site SAV mobile

UNE OFFRE COMPLÈTE POUR VOUS AIDER AU QUOTIDIEN :

- Mise en service
- Entretien
- Dépannage
- Notices d'installation
- Schémas électriques

sav.chappee.com



Le portail distributeurs

Le portail distributeurs propose des informations personnalisées en fonction de votre profil, telles que le carnet de commande restant à livrer, actualisé quotidiennement. Simple d'utilisation, il bénéficie également d'autres avantages tels que les informations délais produits, les sites de disponibilités produits et suivi de commandes. D'autres éléments sont également disponibles sur le portail distributeurs : le protocole ADV, le FABDIS, la fiche information délais.

www.chappee.com/acces-pro

Tout Chappée en ligne

Toutes les informations relatives aux produits et aux services de la marque à destination des clients particuliers sont accessibles en un clic.

www.chappee.com

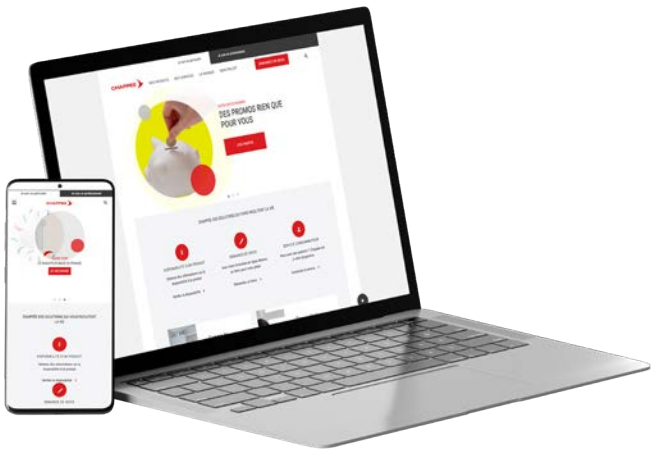

Nos réseaux sociaux

Informez-vous en temps réel des dernières actualités et nouveautés !

- Vidéos de présentations produits et technologies,
- Tutoriels,
- Vidéos de montage.

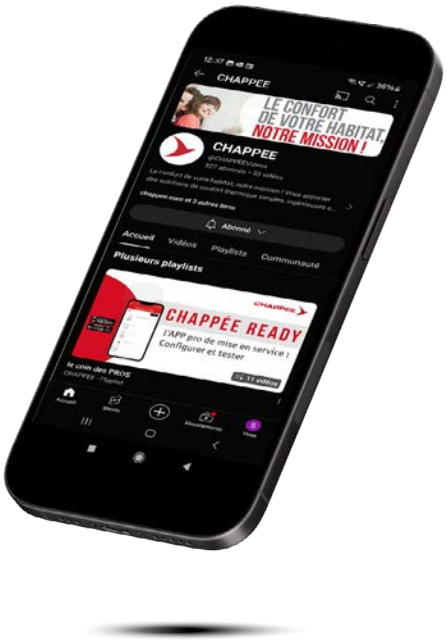

Formation



La Formation, générateur de compétences !

- Gagnez en autonomie & en efficacité dans vos tâches quotidiennes
- Maximisez vos performances & développez votre chiffre d'affaires
- Restez compétitifs en obtenant de nouvelles qualifications

Profitez d'une **offre de formation complète** au sein de nos **Centres :**

Formations certifiantes

- Fondamentaux
- Système Thermodynamique
- Système ENR
- Technico-Commercial
- Système Condensation
- Equipement de Système

Formation qualifiantes

- Reconnu Garant de l'Environnement (RGE)
- QualiPac 2024 Formation
- QualiSol 2024 Formation

Qualiopi processus certifié – RÉPUBLIQUE FRANÇAISE

Prise en charge OPCO (Opérateur de Compétences) possible.

La certification qualité QUALIOPI a été délivrée au titre de la catégorie d'actions suivantes : actions de formation

Parce que votre compétence est au cœur de nos préoccupations, notre pôle formation vous accompagne sur l'ensemble de la France, grâce à ses **7 Centres de formation régionaux :**

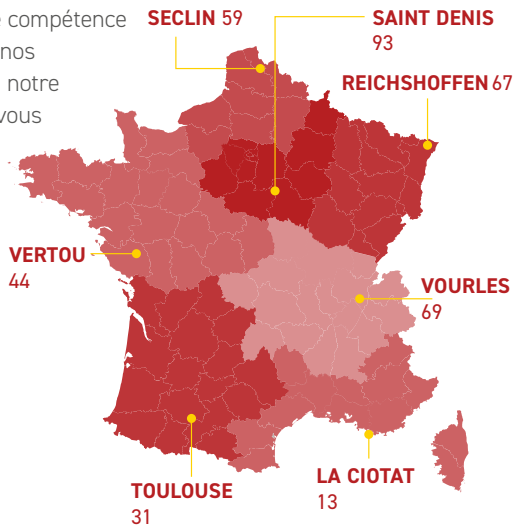

Reichshoffen
cfi.reichshoffen@bdrthermea.fr
1, Route de Strasbourg
67110 REICHSHOFFEN

Saint-Denis
cfi.saint-denis@bdrthermea.fr
1, Rue de la Procession - Porte 4
93200 SAINT-DENIS

Vourles
cfr.vourles@bdrthermea.fr
5, Rue du Pont à Lunettes
69390 VOURLES

La Ciotat PROCHAINEMENT
Ouverture prochaine
369, avenue des Grenadiers
13600 LA CIOTAT

Toulouse
cfr.toulouse@bdrthermea.fr
18, Rue Maurice Caunes - ZA de Montblanc
31200 TOULOUSE

Vertou
cfr.vertou@bdrthermea.fr
Parc Industriel de la Vertonne
18 bis, Avenue de la Vertonne
44120 VERTOU

Seclin
cfr.seclin@bdrthermea.fr
ZAC UNEXPO - Avenue de l'Epinette
Rond-point n°4
59113 SECLIN

Vous souhaitez vous inscrire ou obtenir plus d'informations ?

Rendez-vous sur notre site Internet, ou contactez nos chargées de formation.

0 970 84 51 39 Service gratuit + prix appel

www.chappee.com/acces-pro

CHAPPEE

NOTES



POMPE À CHALEUR

L'énergie est dans l'air

L'air ambiant contient de l'énergie, et les pompes à chaleur aérothermiques savent la récupérer pour vous en faire profiter.
Faciles à installer, les pompes à chaleur trouvent aussi bien leur place en rénovation qu'en construction neuve.
Elles sont accompagnées d'un système de chauffage d'appoint au cas où la température de l'air extérieur descendrait trop bas.

Sommaire

Guide de choix 18
Modules exterieurs 20
ERIA-S PLUS DUO 24
ERIA-S PLUS FIT-IN 30
ERIA-S PLUS 34



Une seule est même interface Ecocontrol+ simple, intuitive et connectée sur NOS GAMMES DE POMPES A CHALEUR SPLIT



EMO LIFE ECO RF

Vivez le confort connecté !

- Sonde d'ambiance design et « user friendly »
- Gestion à distance du chauffage via appli My Chappée
- Aide à la programmation rapide et simplifiée
- Suivi des consommations chauffage et ECS*
- Alerte de dysfonctionnement

** suivant modèle de pompe à chaleur*



GUIDE DE CHOIX

ERIA-S PLUS DUO

Pompe à chaleur



PHOTOGRAPHIES NON CONTRACTUELLES.
NOS PRODUITS DOIVENT ÊTRE INSTALLÉS SELON LES RÈGLES DE L'ART ET LES NORMES EN VIGUEUR.



	ERIA-S PLUS DUO appoint électrique intégré
Classe énergétique chauffage jusqu'à (35°C / 55°C)	A+++ / A++
Classe énergétique ECS jusqu'à	A+
Puissance	de 4 à 16 kW
Préparateur sanitaire	Intégré de 180 L
Nombre de circuits de chauffage max	1 direct + 1 V3V
Fonctionnement	Air / Eau Split Inverter
COP à +7°C/+35°C* jusqu'à	5,2
Prix public € HT** (à partir de)	**8 119,00**
N° de page	24

*Mode chaud : température air extérieur/température eau à la sortie, performances selon EN 14511-2
**Hors éco-participation

CHAPPEE

PHOTOGRAPHIES NON CONTRACTUELLES.
NOS PRODUITS DOIVENT ÊTRE INSTALLÉS SELON LES RÈGLES DE L'ART ET LES NORMES EN VIGUEUR

ERIA-S PLUS FIT-IN

Pompe à chaleur



ERIA-S PLUS

Pompe à chaleur





ERIA-S PLUS FIT-IN

appoint électrique intégré

A+++ / A++
A+
de 4 à 10 kW
Intégré de 180 L
1 direct + 1 V3V
Air / Eau Split Inverter
5,2
7 558,00
30



ERIA-S PLUS

appoint électrique intégré

A+++ / A++
de 4 à 16 kW
Indépendant
1 direct + 1 V3V
Air / Eau Split Inverter
5,2
5 569,00
34

Principe de fonctionnement d'une pompe à chaleur

L'air, l'eau et la terre sont sources de grandes quantités d'énergie qui se renouvellent sans cesse grâce au rayonnement solaire et aux pluies. La PAC prélève la chaleur présente dans cet environnement naturel et la restitue pour chauffer ou rafraîchir votre habitat, de façon **économique et respectueuse** de l'environnement.
Les pompes à chaleur air-eau puisent l'énergie présente dans l'air. Le fluide frigorifique du circuit thermodynamique est refroidit en dessous de la température de l'air extérieur afin de récupérer les calories. Cette énergie est ensuite transférer au réseau de chauffage grâce à l'échangeur à plaques.

Les performances de nos pompes à chaleur permettent grâce au principe thermodynamique de **réduire jusqu'à 5 fois la consommation d'énergie**.

Avantages d'une pompe à chaleur air-eau :
- Energie renouvelable, respectueuse de l'environnement
- Source d'énergie infinie
- Réduction de la facture énergétique
- Garantie le confort en hiver comme en été
- Eligible aux aides financières

La garantie de la performance grâce à nos échangeurs à plaques



- Très haute efficacité thermique,
- Echangeur compacte optimisé, gain de place
- Importante surface d'échange pour une meilleure réactivité
- Facile d'entretien et de maintenance
- Echangeur inox - résistant à l'usure et la corrosion

Le rôle de l'échangeur à plaques est de transférer la chaleur récupérée par la pompe à chaleur vers le circuit de chauffage. Nos échangeurs optimisent ce transfert d'énergie thermique grâce à une très grande surface d'échange dans une compacité maximale. Ils garantissent également une réactivité très importante afin de répondre aux besoins journaliers d'un logement. L'excellente performance de nos échangeurs permet d'augmenter les économies d'énergie et de limiter l'empreinte carbone par rapport à d'autres types d'échangeurs sur le marché.

La garantie de durabilité grâce au filtre magnétique

Dans un objectif de toujours garantir la meilleure qualité de confort et de service, l'ensemble de nos pompes à chaleurs sont équipées d'un filtre magnétique. En effet, afin d'optimiser le fonctionnement et améliorer la protection des échangeurs à plaques et des composants hydrauliques, un filtre magnétique à tamis est intégré à nos appareils.
Ce filtre se compose d'un **tamis** d'une très grande surface de collecte et d'un **barreau magnétique** afin de retenir tous types de particules se trouvant dans le réseau de chauffage. Il assure également la fonction **pot à boues** et possède une **vanne de vidange** afin de chasser les résidus collectés.



Rappel des règles lors de l'installation et l'entretien

La mise en place de ce filtre ne déroge pas au respect des règles d'installation et de mise en service.
Le nettoyage du filtre doit être effectué systématiquement lors de chaque entretien annuel et en cas de débit insuffisant.
Merci de respecter les caractéristiques requises pour l'eau de chauffage indiquées en notice.
Toute infiltration d'air dans le circuit hydraulique est à proscrire, il est important de s'assurer du bon dimensionnement du vase d'expansion et de sa pression de gonflage.

Caractéristiques techniques des modules extérieurs

ERIA-S PLUS DUO, ERIA-S PLUS FIT-IN et ERIA-S PLUS utilisent les mêmes modules exterieurs air/eau inverter AWHP2R.

Inverter :

Le compresseur du module exterieur en fonction des besoins, ce qui génère des économies d'énergies importantes. Le compresseur module dès 30% jusqu'à 100%.

Système "Power Receiver" :

Augmentation très rapide de la température du fluide réfrigérant pour plus de performance.
Maintien des performances lors de températures basses ce qui permet de prévenir tout risque d'absorption de fluide liquide par le compresseur.
Permet des distances de raccordement entre le module extérieur et le module intérieur jusqu'à 10 m avec volume préchargé (sauf pour les modèles 4 kW, volume préchargé pour 7 m). Pour des longueurs supérieures (30 mètres ou plus) se reporter à la notice.
Température minimum de fonctionnement jusqu'à -25°C.
Compresseur rotatif et scroll : gage d'une fiabilité maximale et de silence.

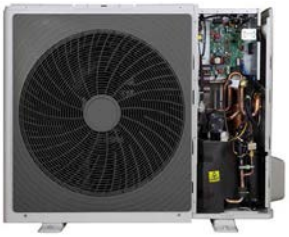

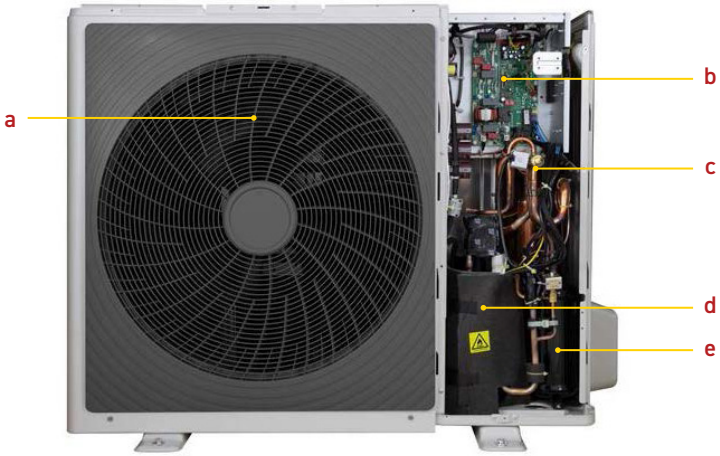

a. Ventilateur
b. Platine électronique
c. Bouteille anti coup de liquide
d. Compresseur Inverter caréné avec isolation phonique
e. Vanne d'inversion 4 voies

Règles d'implantation

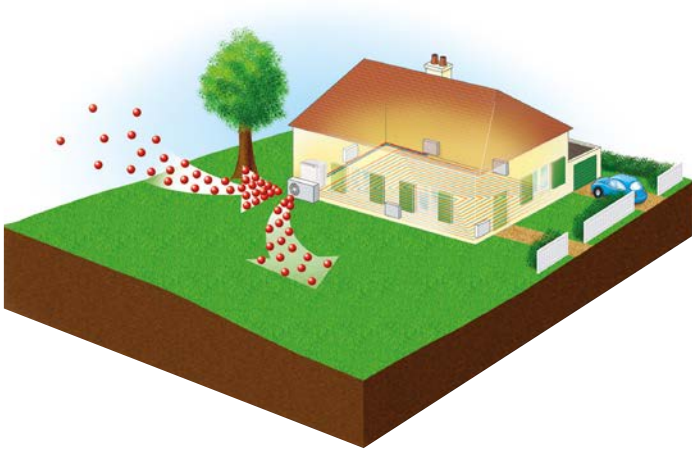

Contraintes :

Ce type de système doit être installé à l'extérieur en s'assurant que le soufflage ne soit pas dirigé vers les fenêtres environnantes.

Il est interdit d'installer l'appareil à proximité :
- d'une source de chaleur
- de matériaux combustibles
- d'une bouche de reprise d'air d'un bâtiment adjacent

Chappée conseille d'éviter :
- Une trop grande exposition à l'air salin ou au gaz sulfurique
- La proximité de ventilateurs d'extraction
- Les projections de boue (près d'un chemin par exemple)
- Les endroits à vent fort contraire à la sortie d'air de l'appareil

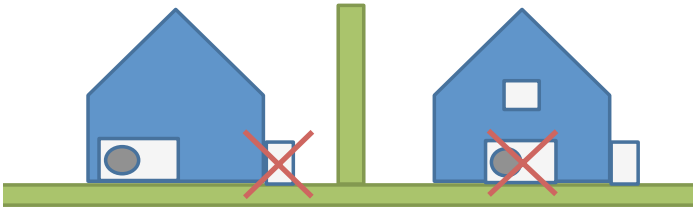

ERIA-S PLUS DUO, ERIA-S PLUS FIT-IN et ERIA-S PLUS

Dimensions principales des modules extérieurs (mm et pouces)

AWHP2R 4 MR (référence : 7799987)
AWHP2R 6 MR (référence : 7799991)

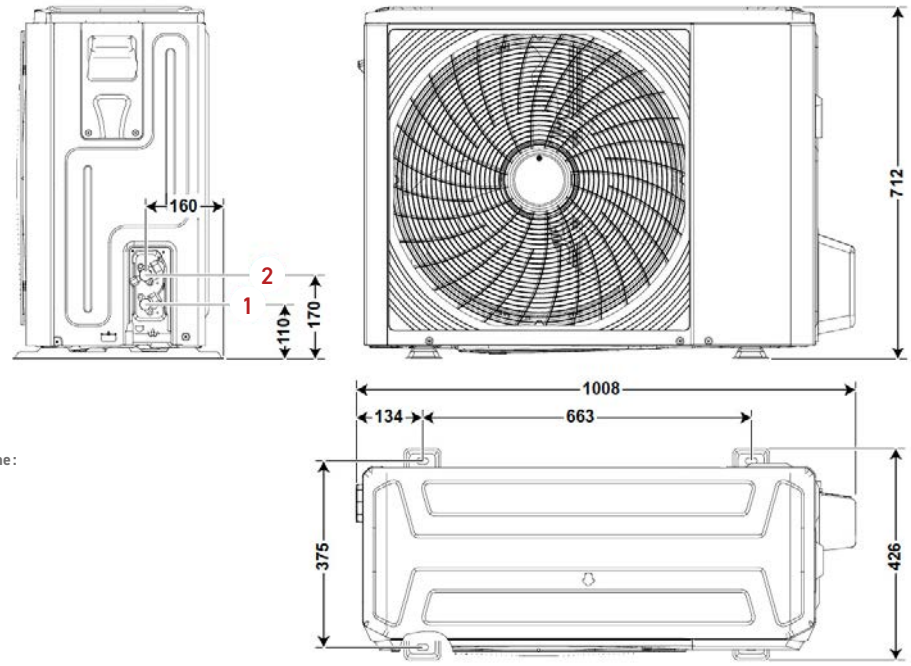

Raccordement fluide frigorigène :
1. Ligne liquide : 1/4"
2. Ligne gaz : 5/8"

AWHP2R 8 MR (référence : 7799992)
AWHP2R 10 MR (référence : 7799993)
AWHP2R 12 MR (référence : 7799995)
AWHP2R 16 MR (référence : 7799996)

AWHP2R 12 TR (référence : 7799997)
AWHP2R 16 TR (référence : 7799998)

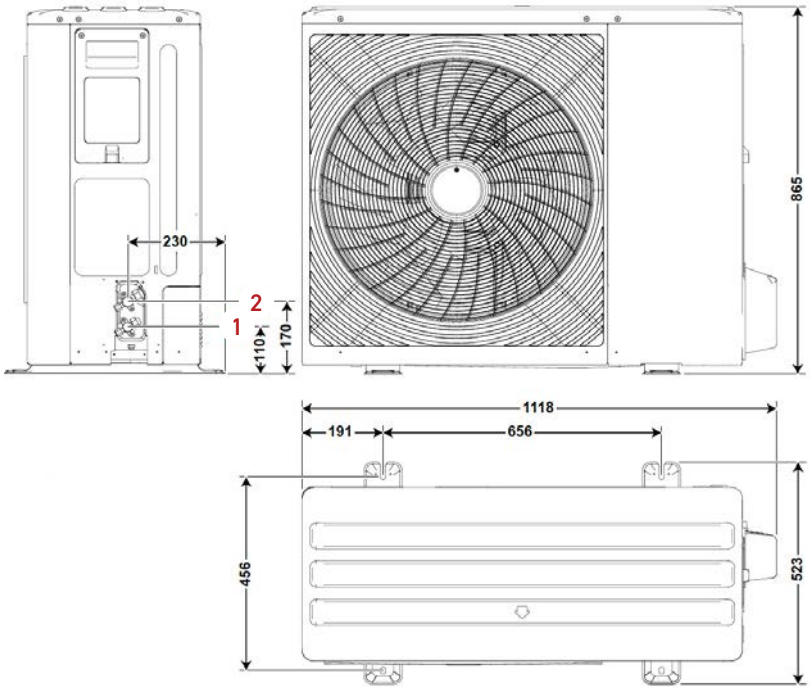

Raccordement fluide frigorigène :
1. Ligne liquide : 3/8"
2. Ligne gaz : 5/8"

Renseignements complémentaires à l'installation

	LONGUEUR MIN (en m)	LONGUEUR PRÉ CHARGÉE	NOMBRE MAX DE COUDES	DÉNIVELÉ MAX. (en m)	LONGUEUR MAX. (en m)
AWHP2R 4 MR	2	15	10	20	30
AWHP2R 6 MR					
AWHP2R 8 MR					
AWHP2R 10 MR					
AWHP2R 12 MR					
AWHP2R 16 MR					
AWHP2R 12 TR					
AWHP2R 16 TR					

Nos modules exterieurs sont pré-chargées d'usine permettant le raccordement de la machine sans complément de charge en fluide frigorigène, conformément aux valeurs indiquées ci-dessus.
En cas de longueur supérieure, un ajout de fluide est nécessaire. (Voir notices)

Température de l'eau produite

Le graphique ci-dessous illustre les températures d'eau produite en fonction de la température extérieure.

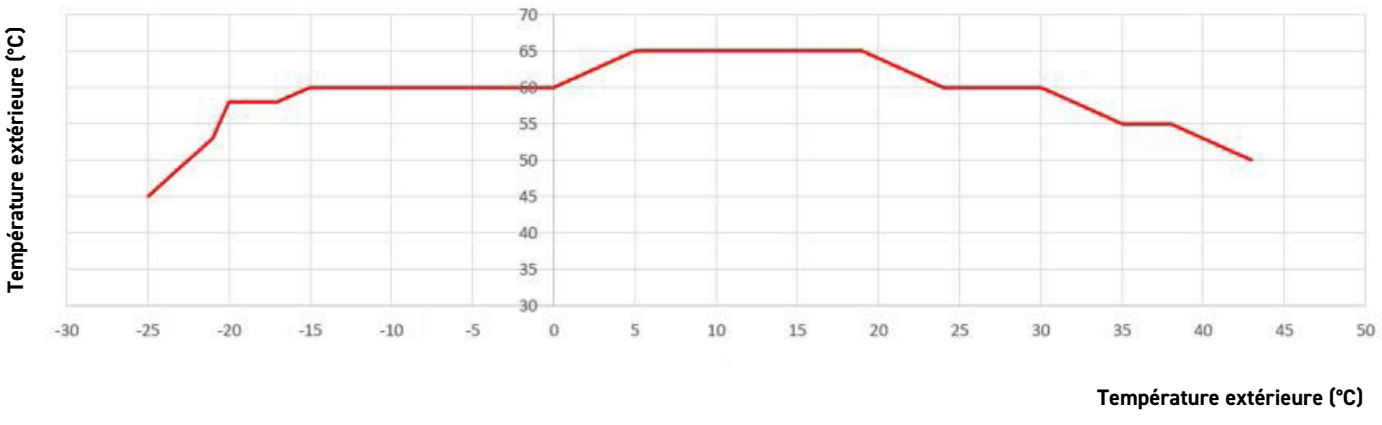

ERIA-S PLUS DUO

Pompe à chaleur de 4 à 16 kW

- Pompe à chaleur split R32
- Gamme de 4 à 16 kW
- ECS intégré avec ballon de 180 l
- Appoint électrique intégré



- **Pompe à chaleur de 4 à 16 kW**
- **Production ECS intégrée**

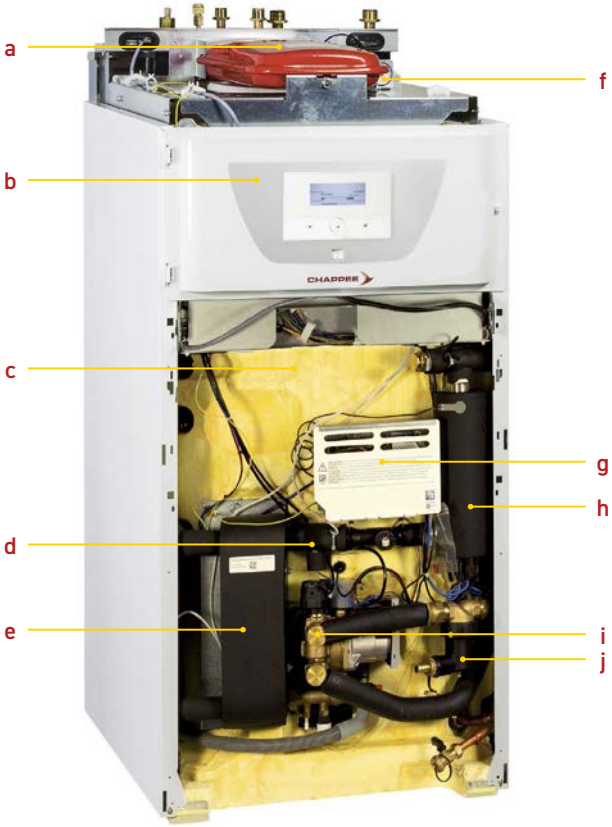

a. Vase d'expansion
b. Tableau de commande
c. Préparateur E.C.S. avec anode magnésium
d. Débitmètre
e. Condenseur
f. Manomètre mécanique
g. Coffret électrique
h. Appoint électrique
i. Hydrobloc
j. Filtre magnétique pré-monté

GARANTIE 5 ans
COMPRESSEUR

COMPATIBLE
EMO LIFE

ÉLIGIBLE AUX AIDES
FINANCIÈRES*

COMPATIBLE APP
MY CHAPPÉE

CHAPPÉE PRO

R32

A+++
A++
A+

Certificats disponibles sur
www.heatpumpkeymark.com

*Eligibles aux aides financières sous réserve de la Loi de Finances en vigueur

ERIA-S PLUS DUO

Pompe à chaleur de 4 à 16 kW

ERIA-S PLUS DUO		4 MR	6 MR	8 MR	10 MR	12 MR / 12 TR	16 MR / 16 TR
PERFORMANCES SAISONNIÈRES							
Classe énergétique Erp chauffage (35°C) / sanitaire	-	A+++ / A+	A+++ / A+	A+++ / A+	A+++ / A+	A+++ / A	A+++ / A
Classe énergétique Erp chauffage (55°C) / sanitaire	-	A++ / A+	A++ / A+	A++ / A+	A++ / A+	A++ / A	A++ / A
SCOP (35°C/55°C)	-	5,12 / 3,58	5,09 / 3,67	5,21 / 3,58	5,20 / 3,62	4,68 / 3,62	4,5 / 3,61
Efficacité énergétique saisonnière chauffage en moyenne température (35°C/55°C)*	**%**	**202 / 140**	**201 / 144**	**205 / 140**	**205 / 142**	**184 / 142**	**177 / 142**
Efficacité énergétique saisonnière chauffage en moyenne température (35°C/55°C) (avec sonde ext. livrée d'origine)	%	204 / 142	203 / 146	207 / 142	207 / 144	186 / 144	179 / 144
Efficacité énergétique saisonnière pour le chauffage des locaux (conditions climatiques plus froides) 35°C / 55°C	%	159 / 102	165 / 111	170 / 112	170 / 116	160 / 118	158 / 122
Efficacité énergétique saisonnière pour le chauffage des locaux (conditions climatiques plus chaudes) 35°C / 55°C	%	254 / 162	258 / 165	273 / 176	279 / 180	256 / 174	249 / 176
Efficacité énergétique saisonnière eau chaude sanitaire (Cycle L)	%	131	131	128	128	108	108
PUISSANCES CALORIFIQUES POUR LE DIMENSIONNEMENT DE LA PAC							
Puissance calorifique maximale à -7 °C/+35 °C	kW	4,99	6,21	7,27	8,31	11	13,9
Puissance calorifique maximale à -7 °C/+55 °C	kW	4,28	5,22	6,22	7,05	10,6	12,6
Pour les autres informations, se reporter aux tableaux de dimensionnement en page 38							
PERFORMANCES CERTIFIÉES* **							
Puissance calorifique à +7 °C/+35 °C (1)	kW	4,25	6,2	8,3	10	12,1	16
Coefficient de performances chaud à +7 °C/+35 °C (1)	-	5,2	5	5,2	5	4,95	4,5
Puissance calorifique à +7 °C/+55 °C (1)	kW	4,4	6	7,5	9,5	12	16
Coefficient de performances chaud à +7 °C/+55 °C (1)	-	2,95	3	3,18	3,1	3,1	2,9
Puissance frigorifique à +35°C/+18°C (5)	kW	4,64	6,7	8,47	10,24	10,77	11,63
Coefficient de performances froid à +35°C/+18°C (5)	-	5,5	4,95	5,11	4,71	3,69	3,61
Volume max. d'eau chaude utilisable (V40) (4)	litre	239	239	239	239	239	239
Durée de mise en température de 10°C à 55°C (4)	hh:mm	1h35mm	1h35mm	1h21mm	1h21mm	0h57mm	0h57mm
Puissance absorbée en régime stabilisé (Pes) (4)	W	28,5	28,5	27,6	27,6	32,4	32,4
Profil de soutirage (4)	-	L	L	L	L	L	L
Coefficient de performances ECS (4)	-	3,14	3,14	3,08	3,08	2,6	2,6
Puissance acoustique LwA module extérieur (2)	dB[A]	52	52	54	54	56	56
Puissance acoustique LwA module intérieur (2)	dB[A]	33	33	36	37	37	37
CARACTÉRISTIQUES TECHNIQUES							
Pression acoustique LpA module extérieur (3)	dB(A)	30	30	32	32	34	34
Pression acoustique LpA module intérieur (3)	dB(A)	25	25	28	29	29	29
Débit nominal d'eau à ΔT = 5 K	m^3/h	0,73	1,1	1,44	1,72	2	2,64
Hauteur manométrique disponible au débit nominal à ΔT = 5 K	mbar	740	680	550	400	270	-
Tension d'alimentation groupe extérieur	V	230	230	230	230	230 V mono 400 V tri	230 V mono 400 V tri
Protection disjoncteur courbe C groupe extérieur	A	20	20	20	20	32 A mono 16 A tri	32 A mono 16 A tri
Capacité préparateur eau chaude sanitaire	litre	177	177	177	177	177	177
Charge en fluide frigorigène R32	kg	1,5	1,5	1,65	1,65	1,84	1,84
Equivalent CO2	tonne	1,01	1,01	1,11	1,11	1,24	1,24
Liaison frigorifique (liquide-gaz)	pouce	1/4" - 5/8"	1/4" - 5/8"	3/8" - 5/8"	3/8" - 5/8"	3/8" - 5/8"	3/8" - 5/8"
Longueur prechargée maxi	m	15	15	15	15	15	15
Longueur min - max **	m	2 - 30	2 - 30	2 - 30	2 - 30	2 - 30	2 - 30
Poids (à vide) du module extérieur	kg	57,5	57,5	76,5	76,5	96 mono 112 tri	96 mono 112 tri
Poids (à vide) du module intérieur (avec préparateur E.C.S.)	kg	142,6 version E 139,1 version H	142,6 version E 139,1 version H	142,6 version E 139,1 version H	142,6 version E 139,1 version H	145,6 version E 142,1 version H	145,6 version E 142,1 version H

**** Valeur certifiée selon règlement n°813/2013 - à sélectionner pour dossier d'aides financières***

*** Dénivelé max 30m pour tous les modèles*

**** Valeurs données à titre indicatif : se reporter sur le site de l'organisme certificateur*

(1) Mode chaud : température air extérieur/température eau à la sortie, performances selon EN 14511-2

(2) Essai réalisé selon la norme EN 12102-1

(3) Sur plan réfléchissant (Q=2) à 1 m (5 m pour module ext.)

(4) Cycle de soutirage selon EN 16147

(5) Mode froid : température air extérieur/température eau à la sortie, performances selon EN 14511-2

Conditions d'utilisations

Températures limites de service PAC en mode chaud :
- Eau : + 25°C / + 65°C
- Air extérieur : - 25°C / + 35°C

Températures limites de service PAC en mode froid :
- Eau : + 5°C / + 25°C
- Air extérieur : - 5°C / + 43°C

Circuit de chauffage :
- Pression maxi. de service : 3 bar
- Température maxi. de service : 75°C

Circuit ECS :
- Pression maxi. de service : 10 bar
- Température maxi. de service : + 75°C

Outil de chiffrage et de dimensionnement disponibles sur chappee.com, rubrique "Outils de simulation".

Tableau d'aide à la sélection de la pompe à chaleur : voir page 38

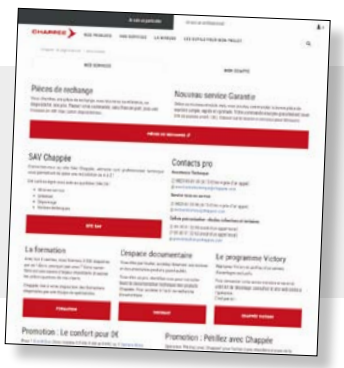

ERIA-S PLUS DUO

Pompe à chaleur de 4 à 16 kW

POMPE À CHALEUR
SPLIT DE 4 À 16 kW
ECS INTÉGRÉE
APPOINT ÉLECTRIQUE
INTÉGRÉ



FOURNITURES STANDARD

- Module intérieur avec :
  - Régulation Ecocontrol+
  - Sonde extérieure
  - Pompe modulante à haute efficacité énergétique
  - Vase d'expansion de 8 l
  - Ballon ECS de 180 l
  - Filtre magnétique pot à boue
- Module extérieure avec :
  - Modulation Inverter de 30 à 100 %
  - Système frigorifique à réserve de puissance



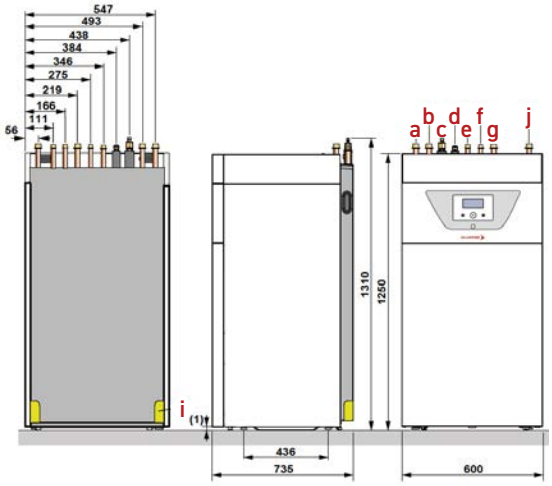

Légende

- **a.** Retour circuit B - option second circuit
- **b.** Départ circuit B - option second circuit
- **c.** Raccord fluide frigorigène - ligne gaz
- **d.** Raccord fluide frigorigène - ligne liquide
- **e.** Sortie eau chaude sanitaire G3/4" (E.C.S.)
- **f.** Entrée eau froide sanitaire G3/4" (E.F.S.)
- **g.** Retour circuit A - circuit de chauffage direct
- **h.** Départ circuit A - circuit de chauffage direct
- **i.** Evacuation des condensats

(1) Pieds réglables

MODÈLES	RÉFÉRENCE COMPLÈTE	N° EPREL	PRIX € HT	MODULE EXTERIEUR AWHP2R			MODULE INTÉRIEUR			ERP CHAUFFAGE 55°C	ERP ECS
				RÉFÉRENCE	PRIX € HT	ÉCO-PART. € HT*	RÉFÉRENCE	PRIX € HT	ÉCO-PART. € HT*		
ERIA-S PLUS DUO R32 4 MR	7808052	2507060	**8 119,00**	7799987	**2 815,00**	10,02	7798538	**5 304,00**	18,00	A++	A+
ERIA-S PLUS DUO R32 6 MR	7808053	2507065	**8 609,00**	7799991	**3 305,00**	10,02	7798538	**5 304,00**	18,00	A++	A+
ERIA-S PLUS DUO R32 8 MR	7808054	2507070	**9 782,00**	7799992	**4 274,00**	10,02	7798825	**5 508,00**	18,00	A++	A+
ERIA-S PLUS DUO R32 10 MR	7808055	2506301	**10 072,00**	7799993	**4 564,00**	10,02	7798825	**5 508,00**	18,00	A++	A+
ERIA-S PLUS DUO R32 12 MR	7808056	2506316	**10 567,00**	7799995	**4 855,00**	10,02	7798827	**5 712,00**	18,00	A++	A+
ERIA-S PLUS DUO R32 12 TR	7808057	2506341	**10 812,00**	7799997	**5 100,00**	10,02	7798827	**5 712,00**	18,00	A++	A+
ERIA-S PLUS DUO R32 16 MR	7808058	2506347	**11 296,00**	7799996	**5 584,00**	10,02	7798827	**5 712,00**	18,00	A++	A+
ERIA-S PLUS DUO R32 16 TR	7808059	2507047	**11 541,00**	7799998	**5 829,00**	10,02	7798827	**5 712,00**	18,00	A++	A+

Accessoires d'installation

ACCESSOIRES		RÉFÉRENCE	PRIX € HT	ÉCO-PART. € HT*
Support pose au sol	a	100012533	**80,50**	● 0,01
Support au sol caoutchouc 600mm	b	7694974	**190,00**	● 0,40
ACCESSOIRES DE RÉGULATION				
Kit sonde condensation (0-10V)	c	7622433	**615,00**	0,04
Kit carte de régulation 2nd circuit (version R32)	d	7785338	**165,00**	0,14
Kit thermostat hygro (ON-OFF)	e	100019114	**340,00**	0,04
Kit anode TAS Chappée	f	7785339	**109,00**	0,04
Kit connexion plancher chauffant	g	7624902	**60,30**	0,04
Thermostat d'ambiance filaire à pile	h	CFF000028	**140,00**	0,14
Thermostat d'ambiance sans fil	h	7675234	**340,00**	0,14
EMO Life	i	7691376	**292,00**	0,14
EMO Life ECO	j	7898723	**128,00**	0,14
EMO Life ECO RF	j	7900087	**152,00**	0,14
Link WiFi - GTW IoT	j	7898722	**178,00**	0,14
ACCESSOIRES HYDRAULIQUES				
Soupape différentielle	k	7746243	**86,70**	● 0,02
Bouteille de découplage 25L	l	7746192	**544,00**	● 0,01
Kit de mélange extérieur V3V	m	7746307	**730,00**	1,75
Kit pompe de relevage	n	7687189	**233,00**	0,14
Kit isolation mode climatisation	o	7677244	**150,00**	● 0,02
Kit dosseret 1 circuit droite	p	7746412	**889,00**	● 0,16
Kit dosseret 2 circuits droite	p	7746415	**1 051,00**	● 0,20
Kit dosseret 1 circuit gauche	p	7746417	**889,00**	● 0,16
Kit dosseret 2 circuits gauche	p	7746419	**1 051,00**	● 0,20
Kit 2nd circuit	q	7694915	**899,00**	1,75

● Eco-Part. incluse.

Les montants des éco-participations sont susceptibles d'évoluer en cas de modification du barème par notre organisme collecteur.

CHAPPEE

Configuration d'installation

ERIA-S PLUS DUO AVEC 2 CIRCUITS DE CHAUFFAGE

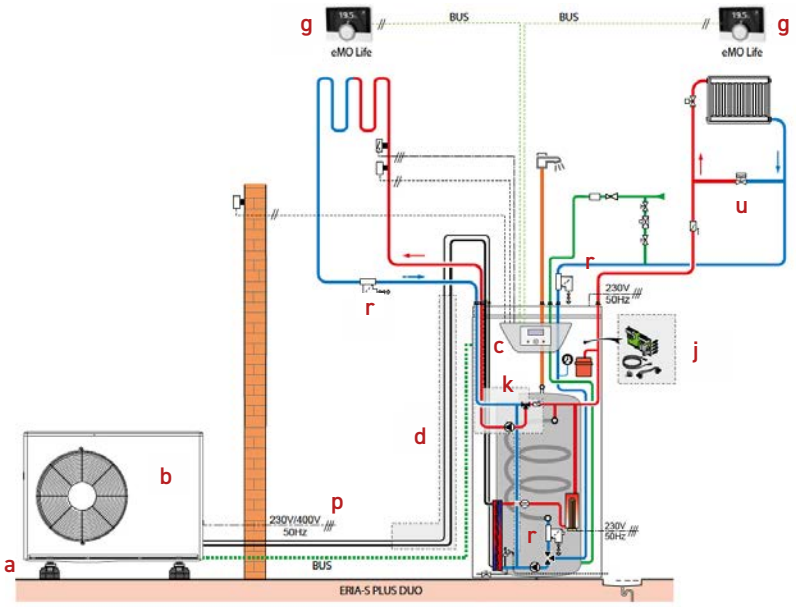

DÉSIGNATION	RÉFÉRENCE	REPÈRE	PRIX € HT*	QUANTITÉ
Module extérieur				
AWHP2R 8 MR	7799992	b	**4 274,00**	1
Module intérieur				
Module intérieur ERIA-S PLUS DUO 8-10	7798825	c	**5 508,00**	1
Sous Total 1			**9 782,00**	
Accessoires conseillés				
Support au sol en caoutchouc	7694974	a	**190,00**	1
Filtre magnétique	fourni d'usine	r	**-**	1
Soupape différentielle (pour config. avec radiateur)	7746243	u	**86,70**	1
Thermostat eMo Life (R-BUS)	7691376	g	**292,00**	1
Alimentation + bus (à titre indicatif) *UI : unité intérieure* *UE : unité extérieure*	non fourni. Doit respecter les règles électriques de la norme NF-C 15100	p	**-**	2 x 0,75 mm² bus 3 x 1,5 mm² UI 3 x 4 mm² UE 3 x 6 mm² appoint
Sous Total 2 avec accessoires			**568,70**	
Option 2 circuits mixtes				
Kit Carte de régulation 2nd circuit (version R32)	7785338	j	**165,00**	1
Thermostat eMo Life (R-BUS)	7691376	g	**292,00**	1
Kit pour le second circuit V3V	7694915	k	**899,00**	1
Filtre magnétique	fourni d'usine	r	**-**	1
Kit de câblage sécurité pour plancher chauffant	7624902	-	**60,30**	1
Sous Total 3 avec 2 circuits mixtes			**1 416,30**	
Option				
Mise en service	7809017	-	**499,00**	1
Mise en service par unité supplémentaire	7809018	-	**410,00**	

*hors éco-participation

Les montants des éco-participations sont susceptibles d'évoluer en cas de modification du barème par notre organisme collecteur.

ERIA-S PLUS DUO

Pompe à chaleur de 4 à 16 kW

DOSSERET DE RACCORDEMENT QUICK CONNECT

Afin de répondre aux contraintes d'installation des nouvelles constructions, nous avons créé un **dosseret de raccordement** pour la gamme ERIA-S PLUS DUO. Ce dosseret appelé **Quick Connect** intègre l'ensemble des éléments nécessaires à l'installation de chauffage. Il apporte une **simplification de l'installation** et **réduit fortement le temps de mise en œuvre**.
Grâce aux différents kits de raccordement, il est possible de répondre à **toutes les configurations d'installation** à gauche ou à droite. Quick Connect permet un pré-raccordement vers les collecteurs du réseau de chauffage. Les purgeurs manuels montés d'usine permettent de maîtriser la purge des réseaux. La soupape de sécurité chauffage 3bar montée d'usine sur la gamme ERIA-S PLUS DUO peut être repositionnée en haut sur le dosseret grâce au piquage en attente avec bouchon.
Disponible en version 1 circuit ou 2 circuits, gauche ou droite.

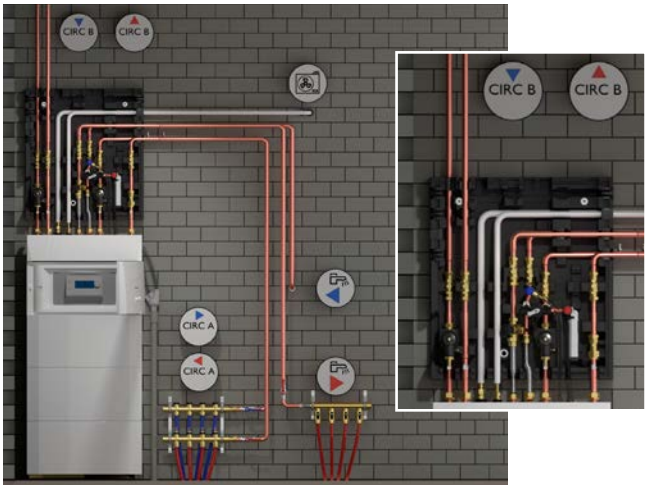

Descriptif technique du dosseret de raccordement :
Les éléments ci-dessous sont montés d'usine sauf indication
- Vannes d'isolement
- Clapet anti-pollution
- Disconnecteur (accès direct : a)
- Emplacement pour filtre magnétique (livré avec module intérieur, à monter)
- Soupape de sécurité sanitaire 7bar
- Mitigeur thermostatique taré à 60°C
- Piquage en attente pour soupape de sécurité chauffage 3bar
- Purgeurs manuels

Dimensions du dosseret de raccordement Quick Connect	
Hauteur	690 mm
Profondeur	192 mm
Largeur	620 mm
Largeur max avec tubes version 1 circuit	843 mm
Largeur max avec tubes version 2 circuits	955 mm



Image non contractuelle

Configuration d'installation

ERIA-S PLUS DUO 2 circuits CHAUFFAGE avec dosseret quick connect

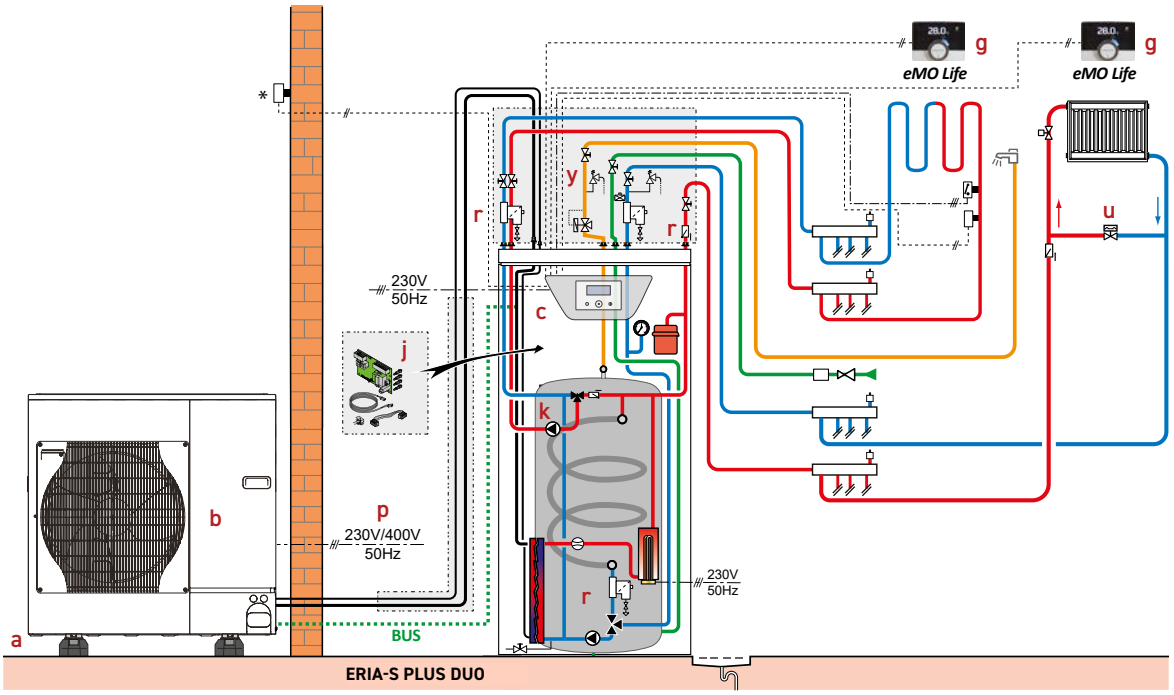

DÉSIGNATION	RÉFÉRENCE	REPÈRE	PRIX € HT*	QUANTITÉ
Module extérieur				
AWHP2R 6 MR	7799991	b	**3 305,00**	1
Module intérieur				
Module intérieur ERIA-S PLUS DUO 4-6	7798538	c	**5 304,00**	1
Sous Total 1			**8 609,00**	
Accessoires conseillés				
Kit dosseret 2 circuits droite	7746415	y	**1 051,00**	1
Support au sol en caoutchouc	7694974	a	**190,00**	1
Filtre magnétique	fourni d'usine	r	**-**	1
Soupape différentielle (pour config. avec radiateur)	7746243	u	**86,70**	1
Thermostat eMo Life (R-BUS)	7691376	g	**292,00**	1
Alimentation + bus (à titre indicatif) UI : unité intérieure UE : unité extérieure	non fourni. Doit respecter les règles électriques de la norme NF-C 15100	p	-	2 x 0,75 mm² bus 3 x 1,5 mm² UI 3 x 2,5 mm² UE 3 x 6 mm² appoint
Sous Total 2 avec accessoires			**1 619,70**	
Option 2 circuits mixtes				
Kit Carte de régulation 2nd circuit (version B)	7785338	j	**165,00**	1
Thermostat eMo Life (R-BUS)	7691376	g	**292,00**	1
Kit pour le second circuit V3V	7694915	k	**899,00**	1
Filtre magnétique	fourni d'usine	r	**-**	1
Kit de câblage sécurité pour plancher chauffant	7624902	-	**60,30**	1
Sous Total 3 avec 2 circuits mixtes			**1 416,30**	
Option				
Mise en service	7809017	-	**499,00**	1
Mise en service par unité supplémentaire	7809018	-	**410,00**	

*hors éco-participation

Les montants des éco-participations sont susceptibles d'évoluer en cas de modification du barème par notre organisme collecteur.

ERIA-S PLUS FIT-IN

Pompe à chaleur de 4 à 10 kW

- Pompe à chaleur split R32
- Gamme de 4 à 10 kW
- ECS déportée avec ballon de 180 l
- Appoint électrique intégré



- **Production ECS déportée**
- **Pompe à chaleur de 4 à 10 kW**
- **Compact**
- **Intégration placard**

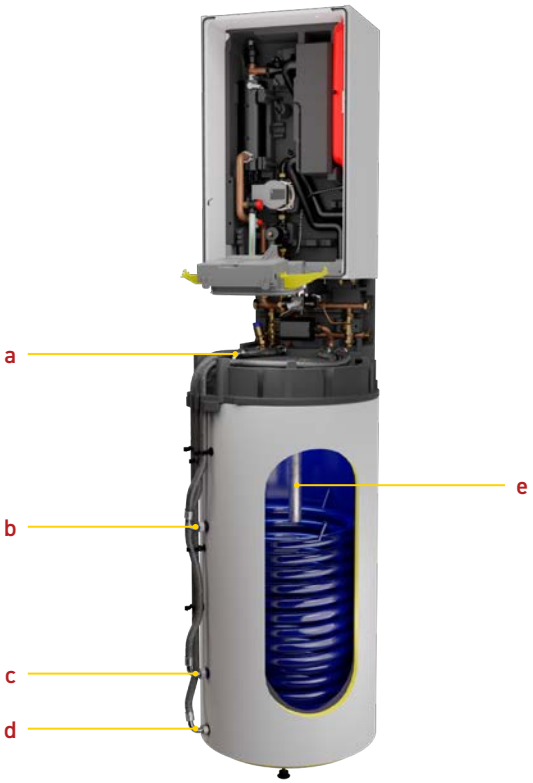

a. Sortie eau chaude sanitaire du préparateur
b. Entrée échangeur
c. Sortie échangeur
d. Entrée eau froide sanitaire dans le préparateur
e. Anode magnésium

GARANTIE 5 ans
GARANTIE 5 ANS
COMPRESSEUR

Compatible EMO Life
COMPATIBLE
EMO LIFE

AIDES
ÉLIGIBLE AUX AIDES
FINANCIÈRES*

CHAPPEE
COMPATIBLE APP
MY CHAPPÉE

CHAPPEE
CHAPPÉE PRO

R32

A+++
A++
A+

Certificats disponibles sur
www.heatpumpkeymark.com

Eligibles aux aides financières sous réserve de la Loi de Finances en vigueur

CHAPPEE

ERIA-S PLUS FIT-IN

Pompe à chaleur de 4 kW à 10 KW

ERIA-S PLUS FIT-IN		4 MR	6 MR	8 MR	10 MR
PERFORMANCES SAISONNIÈRES					
Classe énergétique Erp chauffage (35°C) / sanitaire		A+++ / A+	A+++ / A+	A+++ / A+	A+++ / A+
Classe énergétique Erp chauffage (55°C) / sanitaire		A++ / A+	A++ / A+	A++ / A+	A++ / A+
SCOP (35°C/55°C)	-	5,12 / 3,58	5,09 / 3,67	5,21 / 3,58	5,20 / 3,62
Efficacité énergétique saisonnière chauffage en moyenne température (35°C/55°C) *	**%**	**202 / 140**	**201 / 144**	**205 / 140**	**205 / 142**
Efficacité énergétique saisonnière chauffage en moyenne température (35°C/55°C) (avec sonde ext. livrée d'origine)	%	204 / 142	203 / 146	207 / 142	207 / 144
Efficacité énergétique saisonnière pour le chauffage des locaux (conditions climatiques plus froides) 35°C / 55°C	%	159 / 102	165 / 111	170 / 112	170 / 116
Efficacité énergétique saisonnière pour le chauffage des locaux (conditions climatiques plus chaudes) 35°C / 55°C	%	254 / 162	258 / 165	273 / 176	279 / 180
Efficacité énergétique saisonnière eau chaude sanitaire (Cycle L)	%	135	135	130	130
PUISSANCES CALORIFIQUES POUR LE DIMENSIONNEMENT DE LA PAC					
Puissance calorifique maximale à -7 °C/+35 °C	kW	4,99	6,21	7,27	8,31
Puissance calorifique maximale à -7 °C/+55 °C	kW	4,28	5,22	6,22	7,05
Pour les autres informations, se reporter aux tableaux de dimensionnement en page 38					
PERFORMANCES CERTIFIÉES* **					
Puissance calorifique à +7 °C/+35 °C (1)	kW	4,25	6,2	8,3	10
Coefficient de performance chaud à +7 °C/+35 °C (1)	-	5,2	5	5,2	5
Puissance calorifique à +7 °C/+55 °C (1)	kW	4,4	6	7,5	9,5
Coefficient de performance chaud à +7 °C/+55 °C (1)	-	2,95	3	3,18	3,1
Puissance frigorifique à +35°C/+18°C (5)	kW	4,64	6,7	8,47	10,24
Coefficient de performance froid à +35°C/+18°C (5)	-	5,5	4,95	5,11	4,71
Volume max. d'eau chaude utilisable (V40) (4)	litre	249	249	249	249
Durée de mise en température de 10°C à 55°C (4)	hh:mm	1h30mm	1h30mm	1h21mm	1h21mm
Puissance absorbée en régime stabilisé (Pes) (4)	W	27	27	30,2	30,2
Profil de soutirage (4)	-	L	L	L	L
Coefficient de performance ECS (4)	-	3,25	3,25	3,13	3,13
Puissance acoustique LwA module extérieur (2)	dB[A]	52	52	54	54
Puissance acoustique LwA module intérieur (2)	dB[A]	33	33	36	37
CARACTÉRISTIQUES TECHNIQUES					
Pression acoustique LpA module extérieur (3)	dB(A)	30	30	32	32
Pression acoustique LpA module intérieur (3)	dB(A)	25	25	28	29
Débit nominal d'eau à ΔT = 5 K	m^3/h	0,73	1,1	1,44	1,72
Hauteur manométrique disponible au débit nominal à ΔT = 5 K	mbar	700	500	350	220
Tension d'alimentation groupe extérieur	V	230	230	230	230
Protection disjoncteur courbe C groupe extérieur	A	20	20	20	20
Capacité préparateur eau chaude sanitaire	litre	177	177	177	177
Charge en fluide frigorigène R32	kg	1,5	1,5	1,65	1,65
Equivalent CO2	tonne	1,01	1,01	1,11	1,11
Liaison frigorifique (liquide-gaz)	pouce	1/4" - 5/8"	1/4" - 5/8"	3/8" - 5/8"	3/8" - 5/8"
Longueur prechargée maxi	m	15	15	15	15
Longueur min - max **	m	2 - 30	2 - 30	2 - 30	2 - 30
Poids (à vide) du module extérieur	kg	58	58	77	77
Poids (à vide) - Ensemble intérieur (module intérieur - kit hydraulique - ballon ECS)	kg	35 - 7,5 - 90	35 - 7,5 - 90	35,5 - 7,5 - 90	35,5 - 7,5 - 90

** Valeur certifiée selon règlement n°813/2013 - à sélectionner pour dossier d'aides financières*
*** Dénivelé max 30m pour tous les modèles*
**** Valeurs données à titre indicatif : se reporter sur le site de l'organisme certificateur*
(1) Mode chaud : température air extérieur/température eau à la sortie, performances selon EN 14511-2
(2) Essai réalisé selon la norme EN 12102-1
(3) Sur plan réfléchissant (Q=2) à 1 m (5 m pour module ext.)
(4) Cycle de soutirage selon EN 16147
(5) Mode froid : température air extérieur/température eau à la sortie, performances selon EN 14511-2

Conditions d'utilisations

Températures limites de service PAC en mode chaud :
- Eau : + 25°C / + 65°C
- Air extérieur : - 25°C / + 35°C

Températures limites de service PAC en mode froid :
- Eau : + 5°C / + 25°C
- Air extérieur : - 5°C / + 43°C

Circuit de chauffage :
- Pression maxi. de service : 3 bar
- Température maxi. de service : 75°C

Circuit ECS :
- Pression maxi. de service : 10 bar
- Température maxi. de service : + 75°C

Outil de chiffrage et de dimensionnement disponibles sur chappee.com, rubrique "Outils de simulation".

Tableau d'aide à la sélection de la pompe à chaleur : voir page 38

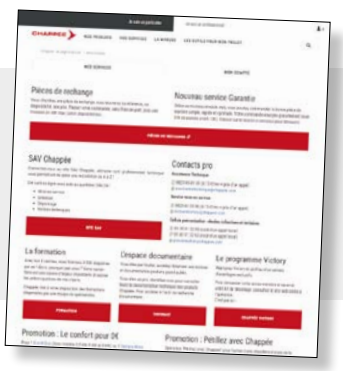

ERIA-S PLUS FIT-IN

Pompe à chaleur de 4 kW à 10 KW

APPOINT ÉLECTRIQUE INTÉGRÉ

PRODUCTION ECS

FONCTION SECHAGE CHAPE



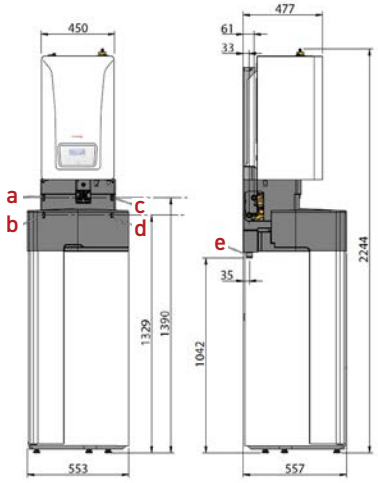

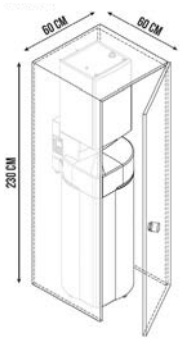

Légende

- **a.** Entrée d'eau froide sanitaire G 3/4" (E.F.S.)
- **b.** Sortie d'eau chaude sanitaire G 3/4" (E.C.S.)
- **c.** Départ vers circuit de chauffage G 1"
- **d.** Retour du circuit de chauffage G 1"
- **e.** Sortie évacuation des condensats Ø 32 mm

FOURNITURES STANDARD

- Module intérieur avec :
  - Régulation Ecocontrol+
  - Sonde extérieure
  - Pompe modulante à haute efficacité énergétique
  - Vase d'expansion de 8 l
  - Ballon ECS déporté de 180 l
  - Filtre magnétique pot à boue
- Module extérieure avec :
  - Modulation Inverter de 30 à 100 %
  - Système frigorifique à réserve de puissance

COLISAGE

- Livraison en 4 colis
- Colis option suivant commande

MODÈLES	RÉFÉRENCE COMPLÈTE	N° EPREL	COMPOSITION				ERP CHAUFFAGE 55°C	ERP ECS
			MODULE EXTÉRIEUR AWHP2R	MODULE INTÉRIEUR	BALLON ERIA-S PLUS FIT-IN 180	KIT HYDRAULIQUE		
ERIA-S PLUS FIT-IN R32 4 MR								
REFERENCE	7845759	2532773	7799987	7806041	7790099	7768660	A++	A+
PRIX € HT	**7 558,00**		**2 815,00**	**2 754,00**	**1 244,00**	**745,00**		
ECO-PART. € HT*	18,00		10,02	-	18,00	● 0,29		
ERIA-S PLUS FIT-IN R32 6 MR								
REFERENCE	7845760	2532769	7799991	7806041	7790099	7768660	A++	A+
PRIX € HT	**8 048,00**		**3 305,00**	**2 754,00**	**1 244,00**	**745,00**		
ECO-PART. € HT*	18,00		10,02	-	18,00	● 0,29		
ERIA-S PLUS FIT-IN R32 8 MR								
REFERENCE	7845761	2532767	7799992	7806042	7790099	7768660	A++	A+
PRIX € HT	**9 221,00**		**4 274,00**	**2 958,00**	**1 244,00**	**745,00**		
ECO-PART. € HT*	0,29		10,02	-	18,00	● 0,29		
ERIA-S PLUS FIT-IN R32 10 MR								
REFERENCE	7845762	2532764	7799993	7806042	7790099	7768660	A++	A+
PRIX € HT	**9 511,00**		**4 564,00**	**2 958,00**	**1 244,00**	**745,00**		
ECO-PART. € HT*	**18,00**		10,02	-	18,00	● 0,29		



Accessoires d'installation

ACCESSOIRES		RÉFÉRENCE	PRIX € HT	ÉCO-PART. € HT*
Support pose au sol	a	100012533	**80,50**	● 0,01
Support au sol caoutchouc 600mm	b	7694974	**190,00**	● 0,40
ACCESSOIRES DE RÉGULATION				
Kit sonde condensation (0-10V)	c	7622433	**615,00**	0,04
Kit carte de régulation 2nd circuit (version R32)	d	7789286	**204,00**	0,14
Kit thermostat hygro (ON-OFF)	e	100019114	**340,00**	0,04
Kit anode TAS Chappée	f	7785339	**109,00**	0,04
Kit connexion plancher chauffant	g	7624902	**60,30**	0,04
Thermostat d'ambiance filaire à pile	h	CFF000028	**140,00**	0,14
Thermostat d'ambiance sans fil	h	7675234	**340,00**	0,14
EMO Life	i	7691376	**292,00**	0,14
EMO Life ECO	j	7898723	**128,00**	0,14
EMO Life ECO RF	j	7900087	**152,00**	0,14
Link WiFi - GTW IoT	j	7898722	**178,00**	0,14
ACCESSOIRES HYDRAULIQUES				
Soupape différentielle	k	7746243	**86,70**	● 0,02
Bouteille de découplage 25L	l	7746192	**544,00**	● 0,01
Kit de mélange extérieur V3V	m	7746307	**730,00**	1,75

● Eco-Part. incluse.

**Les montants des éco-participations sont susceptibles d'évoluer en cas de modification du barème par notre organisme collecteur.*

CHAPPEE

Configuration d'installation

ERIA-S PLUS FIT-IN 1 CIRCUIT DIRECT PLANCHER CHAUFFANT AVEC APPOINT ÉLECTRIQUE

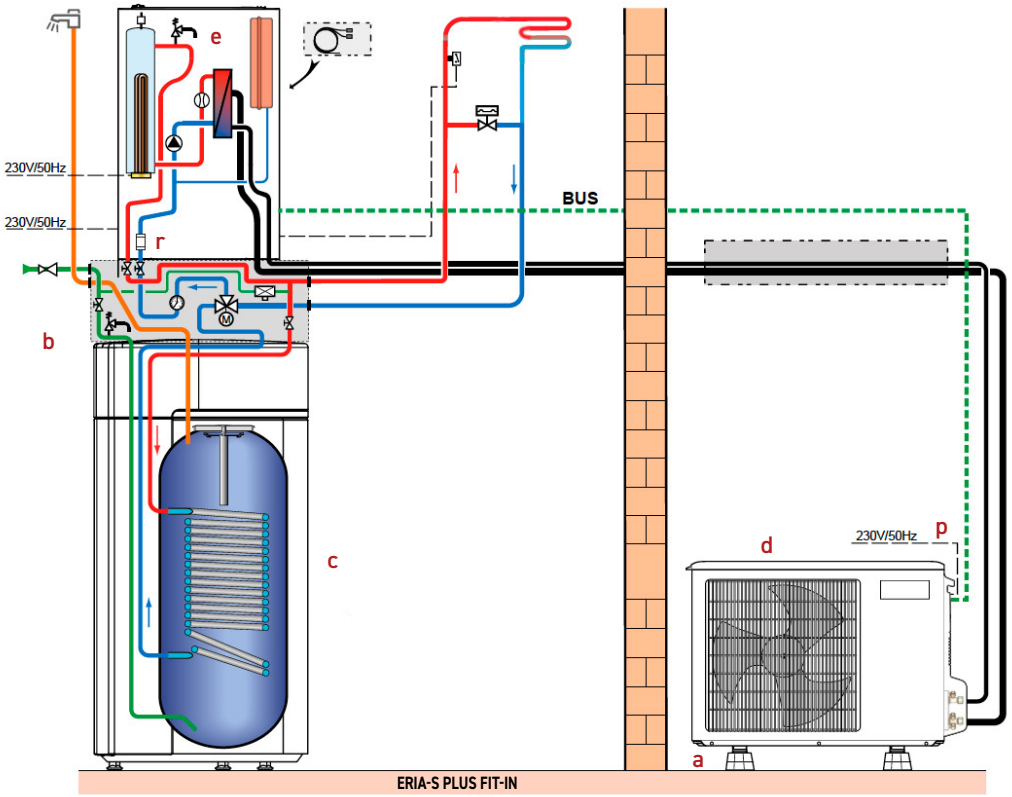

DÉSIGNATION	RÉFÉRENCE	REPÈRE	PRIX € HT*	QUANTITÉ
Module extérieur				
AWHP2R 8 MR	7799992	d	**4 274,00**	1
Module intérieur				
Module intérieur ERIA-S PLUS 8-10	7806042	e	**2 958,00**	1
Ballon ERIA-S PLUS FIT-IN 180	7790099	c	**1 244,00**	1
Kit hydraulique ERIA-S PLUS	7768660	b	**745,00**	1
Sous Total 1			**9 221,00**	
Accessoires conseillés				
Support de pose au sol	100012533	a	**80,50**	1
Thermostat d'ambiance programmable sans fil	7675234	-	**340,00**	1
Kit câblage sécurité plancher chauffant	7624902		**60,30**	1
Filtre magnétique	fourni d'usine	r	-	1
Alimentation + bus (à titre indicatif) *UI : unité intérieure* *UE : unité extérieure*	non fourni. Doit respecter les règles électriques de la norme NF-C 15100	p	-	3 x 0,5 mm² bus 3 x 1,5 mm² UI 3 x 4 mm² UE 3 x 6 mm² appoint
Sous Total 2 avec accessoires			**490,80**	
Option				
Mise en service	7809017	-	**499,00**	1
Mise en service par unité supplémentaire	7809018	-	**410,00**	

* hors éco-participation

**Les montants des éco-participations sont susceptibles d'évoluer en cas de modification du barème par notre organisme collecteur.*

ERIA-S PLUS

Pompe à chaleur de 4 à 16 kW

- Pompe à chaleur split R32
- Gamme de 4 à 16 kW
- Appoint électrique intégré
- Chauffage seul



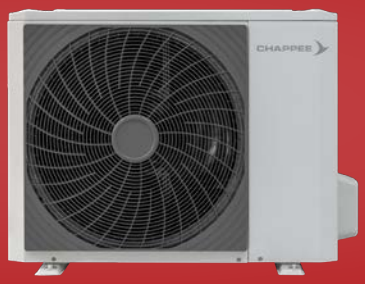

- **Pompe à chaleur de 4 à 16 kW**
- **Filtre magnétique fourni d'usine**

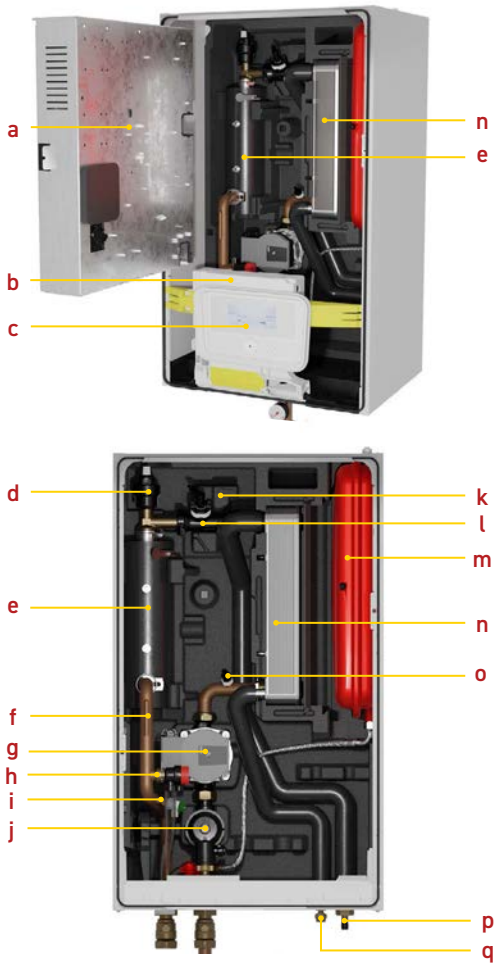

a. Tableau électrique
b. Support de l'interface utilisateur
c. Interface utilisateur
d. Purgeur d'air automatique
e. Résistance électrique
f. Sonde température départ chauffage
g. Circulateur
h. Soupape de sécurité chauffage
i. Robinet de vidange
j. Filtre magnétique
k. Sonde température départ condenseur
l. Débitmètre
m. Vase d'expansion (8 litres)
n. Echangeur à plaques (condenseur)
o. Sonde température retour condenseur
p. Raccord fluide frigorigène (ligne gaz)
q. Raccord fluide frigorigène (ligne liquide)

GARANTIE 5 ans

GARANTIE 5 ANS
COMPRESSEUR

Compatible EMO Life

COMPATIBLE
EMO LIFE

AIDES

ÉLIGIBLE AUX AIDES
FINANCIÈRES*

COMPATIBLE APP
MY CHAPPÉE

CHAPPÉE PRO

R32

A+++

A++

Certificats disponibles sur
www.heatpumpkeymark.com

**Eligibles aux aides financières sous réserve de la Loi de Finances en vigueur*

CHAPPEE

ERIA-S PLUS

Pompe à chaleur de 4 kW à 16 KW

ERIA-S PLUS		4 MR	6 MR	8 MR	10MR	12 MR/12 TR	16 MR/16 TR
PERFORMANCES SAISONNIÈRES							
Classe énergétique Erp chauffage (35°C)	-	A+++	A+++	A+++	A+++	A+++	A+++
Classe énergétique Erp chauffage (55°C)	-	A++	A++	A++	A++	A++	A++
SCOP (35°C/55°C)	-	5,12 / 3,58	5,09 / 3,67	5,21 / 3,58	5,20 / 3,62	4,68 / 3,62	4,5 / 3,61
Efficacité énergétique saisonnière chauffage en moyenne température (35°C/55°C)*	**%**	**202 / 140**	**201 / 144**	**205 / 140**	**205 / 142**	**184 / 142**	**177 / 142**
Efficacité énergétique saisonnière chauffage en moyenne température (35°C/55°C) (avec sonde ext. livrée d'origine)	%	204 / 142	203 / 146	207 / 142	207 / 144	186 / 144	179 / 144
Efficacité énergétique saisonnière pour le chauffage des locaux (conditions climatiques plus froides) 35°C / 55°C	%	159 / 102	165 / 111	170 / 112	170 / 116	160 / 118	158 / 122
Efficacité énergétique saisonnière pour le chauffage des locaux (conditions climatiques plus chaudes) 35°C / 55°C	%	254 / 162	258 / 165	273 / 176	279 / 180	256 / 174	249 / 176
PUISSANCES CALORIFIQUES POUR LE DIMENSIONNEMENT DE LA PAC							
Puissance calorifique maximale à -7 °C/+35 °C	kW	4,99	6,21	7,27	8,31	11	13,9
Puissance calorifique maximale à -7 °C/+55 °C	kW	4,28	5,22	6,22	7,05	10,6	12,6
PERFORMANCES THERMIQUES CERTIFIÉES * **							
Puissance calorifique à +7 °C/+35 °C (1)	kW	4,25	6,2	8,3	10	12,1	16
Coefficient de performance chaud à +7 °C/+35 °C (1)	-	5,2	5	5,2	5	4,95	4,5
Puissance calorifique à +7 °C/+55 °C (1)	kW	4,4	6	7,5	9,5	12	16
Coefficient de performance chaud à +7 °C/+55 °C (1)	-	2,95	3	3,18	3,1	3,1	2,9
Puissance frigorifique à +35 °C/+18°C (4)	kW	4,64	6,7	8,47	10,24	10,77	11,63
Coefficient de performance froid à +35°C/+18°C (4)	-	5,5	4,95	5,11	4,71	3,69	3,61
Puissance acoustique LwA module extérieur (2)	dB[A]	52	52	54	54	56	56
Puissance acoustique LwA module intérieur (2)	dB[A]	33	33	36	37	37	37
CARACTÉRISTIQUES TECHNIQUES							
Pression acoustique LpA module extérieur (3)	dB(A)	30	30	32	32	34	34
Pression acoustique LpA module intérieur (3)	dB(A)	25	25	28	29	29	29
Débit nominal d'eau à ΔT = 5 K	m^3/h	0,73	1,1	1,44	1,72	2	2,64
Hauteur manométrique disponible au débit nominal à ΔT = 5 K	mbar	700	500	350	220	390	30
Tension d'alimentation groupe extérieur	V	230	230	230	230	230 V mono 400 V tri	230 V mono 400 V tri
Protection disjoncteur courbe C groupe extérieur	A	20	20	20	20	32 A mono 16 A tri	32 A mono 16 A tri
Charge en fluide frigorigène R32	kg	1,5	1,5	1,65	1,65	1,84	1,84
Equivalent CO2	tonne	1,01	1,01	1,11	1,11	1,24	1,24
Liaison frigorifique (liquide-gaz)	pouce	1/4" - 5/8"	1/4" - 5/8"	3/8" - 5/8"	3/8" - 5/8"	3/8" - 5/8"	3/8" - 5/8"
Longueur prechargée maxi	m	15	15	15	15	15	15
Longueur min - max **	m	2 - 30	2 - 30	2 - 30	2 - 30	2 - 30	2 - 30
Poids (à vide) du module extérieur	kg	57,5	57,5	76,5	76,5	96 mono 112 tri	96 mono 112 tri
Poids (à vide) du module intérieur	kg	40	40	40,5	40,5	42	42

Pour les autres informations, se reporter aux tableaux de dimensionnement en page 38

**** Valeur certifiée selon règlement n°813/2013 - à sélectionner pour dossier d'aides financières***
*** Dénivelé max 30m pour tous les modèles*
**** Valeurs données à titre indicatif : se reporter sur le site de l'organisme certificateur*
(1) Mode chaud : température air extérieur/température eau à la sortie, performances selon EN 14511-2
(2) Essai réalisé selon la norme EN 12102-1
(3) Sur plan réfléchissant (Q=2) à 1 m (5 m pour module ext.)
(4) Mode froid : température air extérieur/température eau à la sortie, performances selon EN 14511-2

Conditions d'utilisations

Températures limites de service PAC en mode chaud :
- Eau : + 25°C / + 65°C
- Air extérieur : - 25°C / + 35°C

Températures limites de service PAC en mode froid :
- Eau : + 5°C / + 25°C
- Air extérieur : - 5°C / + 43°C

Circuit de chauffage :
- Pression maxi. de service : 3 bar
- Température maxi. de service : 75°C

Outil de chiffrage et de dimensionnement disponibles sur chappee.com, rubrique "Outils de simulation".

Tableau d'aide à la sélection de la pompe à chaleur : voir page 38

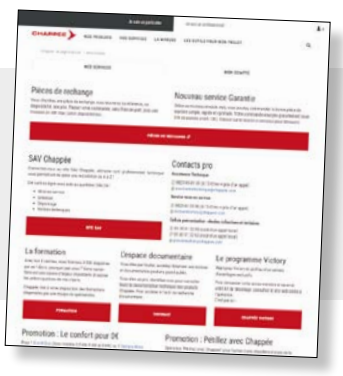

ERIA-S PLUS

Pompe à chaleur de 4 kW à 16 KW

APPOINT ÉLECTRIQUE INTÉGRÉ
CHAUFFAGE SEUL



FOURNITURES STANDARD

- Module intérieur avec :
  - Régulation Ecocontrol+
  - Sonde extérieur
  - Pompe modulante à haute efficacité énergétique
  - Vase d'expansion de 8 l
  - Filtre magnétique pot à boue
- Module extérieure avec :
  - Modulation Inverter de 30 à 100 %
  - Système frigorifique à réserve de puissance



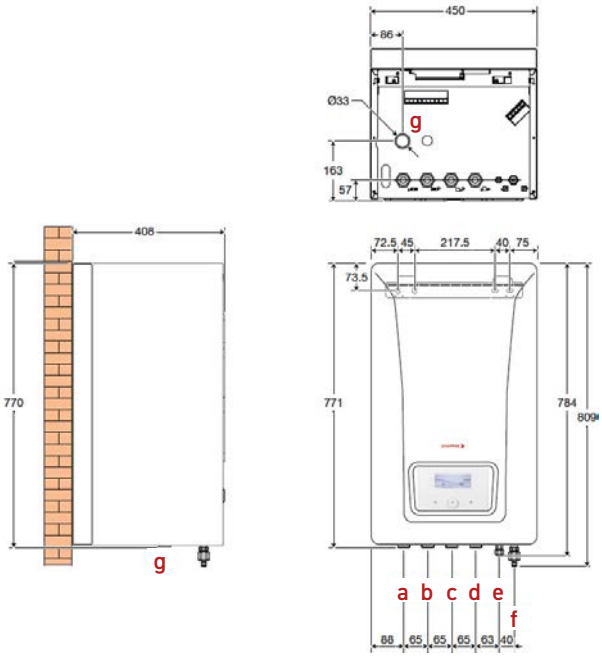

Légende

- **a.** Départ circuit de chauffage G 1''
- **b.** Retour circuit de chauffage G 1'' (E.C.S.)
- **c.** (non utilisé)
- **d.** (non utilisé)
- **e.** Raccord fluide frigorigène 1/4'' ou 3/8'' - ligne liquide
- **f.** Raccord fluide frigorigène 5/8'' - ligne gaz
- **g.** Orifice d'évacuation des condensats

MODÈLES	RÉFÉRENCE COMPLÈTE	N° EPREL	PRIX € HT	COMPOSITION						ERP CHAUFFAGE 55°C
				MODULE EXTÉRIEUR AWHP2R			MODULE INTÉRIEUR			
				RÉFÉRENCE	PRIX € HT	ÉCO-PART. € HT*	RÉFÉRENCE	PRIX € HT	ÉCO-PART. € HT*	
ERIA-S PLUS R32 4 MR	7845751	2508729	**5 569,00**	7799987	**2 815,00**	10,02	7806041	**2 754,00**	-	A++
ERIA-S PLUS R32 6 MR	7845752	2508570	**6 059,00**	7799991	**3 305,00**	10,02	7806041	**2 754,00**	-	A++
ERIA-S PLUS R32 8 MR	7845753	2508545	**7 232,00**	7799992	**4 274,00**	10,02	7806042	**2 958,00**	-	A++
ERIA-S PLUS R32 10 MR	7845754	2508801	**7 522,00**	7799993	**4 564,00**	10,02	7806042	**2 958,00**	-	A++
ERIA-S PLUS R32 12 MR	7845755	2508879	**8 017,00**	7799995	**4 855,00**	10,02	7806043	**3 162,00**	-	A++
ERIA-S PLUS R32 12 TR	7845756	2508868	**8 262,00**	7799997	**5 100,00**	10,02	7806043	**3 162,00**	-	A++
ERIA-S PLUS R32 16 MR	7845757	2508861	**8 746,00**	7799996	**5 584,00**	10,02	7806043	**3 162,00**	-	A++
ERIA-S PLUS R32 16 TR	7845758	2508807	**8 991,00**	7799998	**5 829,00**	10,02	7806043	**3 162,00**	-	A++

Accessoires d'installation

ACCESSOIRES		RÉFÉRENCE	PRIX € HT	ÉCO-PART. € HT*
Support pose au sol	a	100012533	**80,50**	● 0,01
Support au sol caoutchouc 600mm	b	7694974	**190,00**	● 0,40
ACCESSOIRES DE RÉGULATION				
Kit sonde condensation (0-10V)	c	7622433	**615,00**	0,04
Kit carte de régulation 2nd circuit (version R32)	d	7789286	**204,00**	0,14
Kit thermostat hygro (ON-OFF)	e	100019114	**340,00**	0,04
Sonde ECS	f	100000030	**78,00**	0,04
Kit connexion plancher chauffant	g	7624902	**60,30**	0,04
Thermostat d'ambiance filaire à pile	h	CFF000028	**140,00**	0,14
Thermostat d'ambiance sans fil	h	7675234	**340,00**	0,14
EMO Life	i	7691376	**292,00**	0,14
EMO Life ECO	j	7898723	**128,00**	0,14
EMO Life ECO RF	j	7900087	**152,00**	0,14
Link WiFi - GTW IoT	j	7898722	**178,00**	0,14
ACCESSOIRES HYDRAULIQUES				
Soupape différentielle	k	7746243	**86,70**	● 0,02
Bouteille de découplage 25L	l	7746192	**544,00**	● 0,01
Kit de mélange extérieur V3V	m	7746307	**730,00**	1,75
Vanne d'inversion chauffage sanitaire	n	7778644	**539,00**	0,92

● Eco-Part. incluse.

**Les montants des éco-participations sont susceptibles d'évoluer en cas de modification du barème par notre organisme collecteur.*

CHAPPEE

Configuration d'installation
ERIA-S PLUS AVEC E.C.S

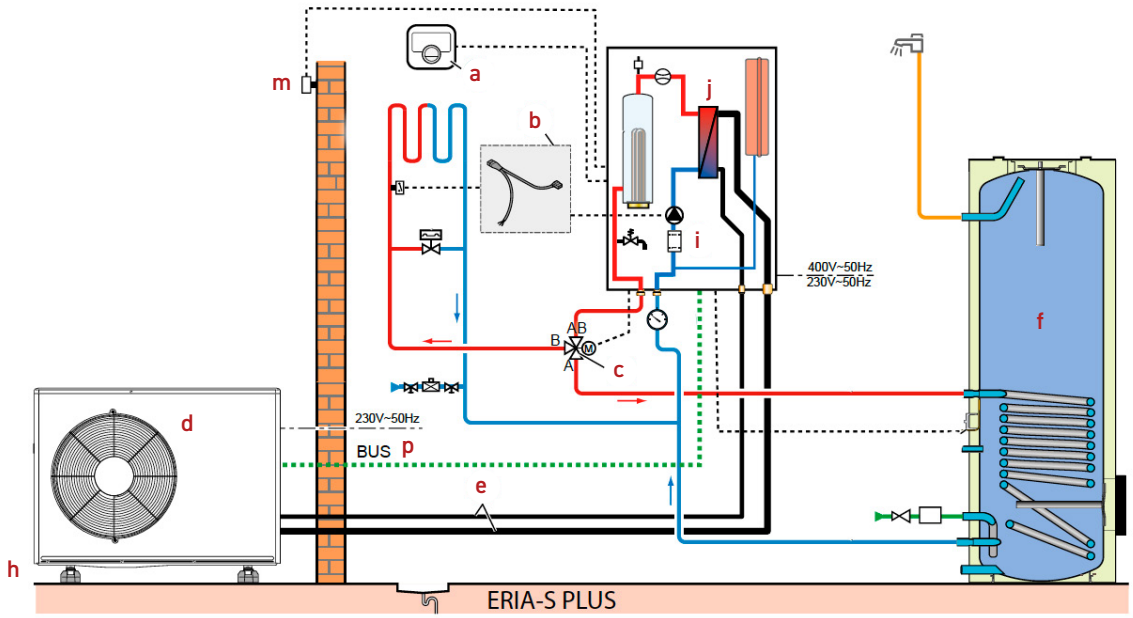

DÉSIGNATION	RÉFÉRENCE	REPÈRE	PRIX € HT*	QUANTITÉ
Module extérieur				
AWHP2R 16 MR	7799996	d	**5 584,00**	1
Module intérieur				
Module intérieur ERIA-S PLUS 12-16	7806043	j	**3 162,00**	1
Sous Total 1			**8 746,00**	
Accessoires conseillés				
Thermostat d'ambiance connecté eMo Life	7691376	a	**292,00**	1
Support au sol en caoutchouc	7694974	h	**190,00**	1
Filtre magnétique	fourni d'usine	i	**-**	1
Sonde extérieure	fournie d'usine	m	**-**	1
Kit vanne directionnelle 3 voies et sonde ECS	7778644	c	**539,00**	1
Ballon PIM 2 BE 300	7846723	f	**1 455,00**	1
Kit câblage sécurité plancher chauffant	7624902	b	**60,30**	1
Alimentation + bus (à titre indicatif) *UI : unité intérieure* *UE : unité extérieure*	non fourni. Doit respecter les règles électriques de la norme NF-C 15100	p	-	2 x 0,75 mm² bus 3 x 1,5 mm² UI 5 x 2,5 mm² UE 5 x 2,5 mm² appoint
Sous Total 2 avec accessoires			**2 536,30**	
Option				
Mise en service	7809017	-	**499,00**	1
Mise en service par unité supplémentaire	7809018	-	**410,00**	

* hors éco-participation

**Les montants des éco-participations sont susceptibles d'évoluer en cas de modification du barème par notre organisme collecteur.*

Détermination de la pompe à chaleur adéquate

Déperdition de la maison

La formule : D = G x V x ΔT

Coefficient d'isolation G
Attention, ce coefficient peut varier fortement d'une habitation à l'autre en fonction de l'isolation réelle, de la compacité (forme et nombre d'étages) ainsi que de la mitoyenneté.

DATE DE CONSTRUCTION	COEFFICIENT G
Avant 74	2
De 1975 à 1977	1,6
De 1978 à 1982	1,4
De 1983 à 1988	1,2
De 1989 à 2000	1,1
De 2001 à 2004	1
HPE-THPE RT2005	0,6
BBC RT2005 - RT 2012	0,4

Volume de l'habitation (surface et hauteur)
Le volume doit être représentatif de la surface réelle chauffée.

ΔT : différence entre la température de base (voir carte) et la température de confort chauffage souhaité.
Attention, la température de base peut être influencée par l'altitude du logement.

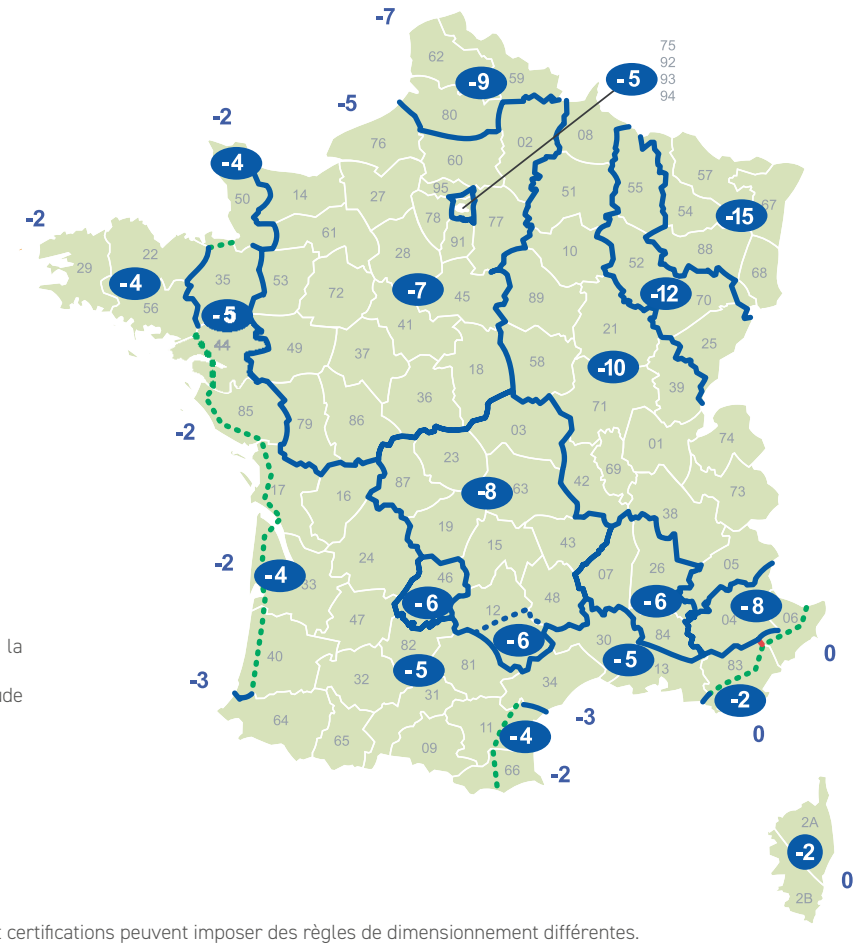

Outil de préconisation QUELLEPAC+

Les préconisations fournies sont un guide mais certains labels et certifications peuvent imposer des règles de dimensionnement différentes.

Table de sélection d'une pompe à chaleur

Règles de dimensionnement des PAC air/eau

Le dimensionnement de la PAC se fait par rapport au calcul de déperditions thermiques.
Les déperditions thermiques sont calculées selon la norme NF EN 12831 et le complément national NF P 52-612/CN.
Les déperditions sont calculées pour les pièces chauffées par la PAC, elles se décomposent en :
- déperditions surfaciques à travers les parois,
- déperditions linéiques au niveau des liaisons des différentes surfaces,
- déperditions par renouvellement d'air et par infiltration.

Les pompes à chaleur air/eau n'arrivent pas seules à compenser les déperditions d'une habitation car leur puissance diminue quand la température extérieure diminue et elles s'arrêtent de fonctionner à une température dite température d'arrêt.
Cette température est de -25 °C pour les gammes ERIA-S PLUS.
Un appoint électrique est alors nécessaire.
La température d'équilibre correspond à la température extérieure à laquelle la puissance de la PAC est égale aux déperditions.

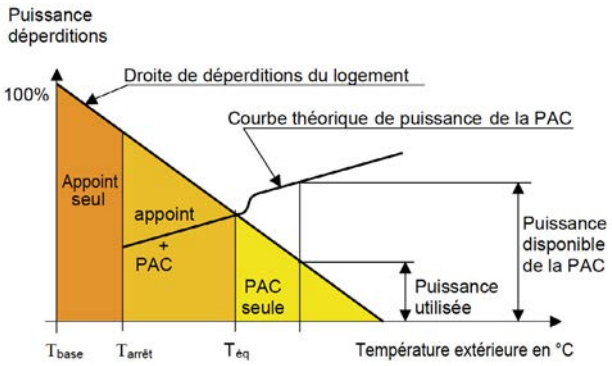

! Pour un dimensionnement optimum, il est conseillé de respecter les règles suivantes

- 60 % des déperditions ‹ Puissance PAC à To ‹ 130 % des déperditions selon les réglementations en vigueur
où To = Tbase si Tarrêt < Tbase et To = arrêt dans le cas contraire
(si le bâtiment est en ossature bois : **80% des déperditions ‹ Puissance PAC à To ‹ 100 % des déperditions).**
- Puissance PAC à Tbase + Puissance appoint › 120 % des déperditions

Selon les règlementations en vigueur
Tbase = Température extérieure de base,
Téq = Température d'équilibre,
Tarrêt = Température d'arrêt.
En respectant ces règles de dimensionnement on obtient, suivant les cas, des taux de couverture allant d'environ 80 % jusqu'à plus de 90 %. Pour des calculs plus détaillés, utiliser notre outil de dimensionnement.

**Les montants des éco-participations sont susceptibles d'évoluer en cas de modification du barème par notre organisme collecteur.*

Performances pour le dimensionnement

Tableaux de données pour le dimensionnement en chauffage pour split

TEMPÉRATURE DE BASE [C°]	TEMPÉRATURE DE SORTIE DE L'EAU (°C)								
	25	30	35	40	45	50	55	60	65
	PUISSANCE KW	PUISSANCE KW	PUISSANCE KW	PUISSANCE KW	PUISSANCE KW	PUISSANCE KW	PUISSANCE KW	PUISSANCE KW	PUISSANCE KW
4 MR									
-25	2,05	1,80	1,71	1,53	1,37	/	/	/	/
-20	3,09	2,83	2,44	2,17	1,98	1,85	1,56	/	/
-15	3,60	3,41	3,25	2,93	2,50	2,20	1,84	1,73	/
-10	4,17	4,49	4,34	4,02	3,59	3,28	2,63	2,81	/
-7	4,92	5,14	4,99	4,67	4,54	4,41	4,28	3,56	/
0	5,41	5,27	5,10	4,92	5,04	5,02	5,13	4,40	/
2	5,64	5,46	5,33	5,19	5,26	5,21	5,29	4,60	/
7	6,58	6,22	6,26	6,26	5,96	5,69	5,74	5,41	4,27
12	6,23	5,91	5,94	6,35	6,11	5,67	5,67	5,18	4,64
15	6,03	5,72	5,75	6,40	6,20	5,47	5,63	5,04	4,87
20	5,86	5,74	5,67	6,16	6,12	5,61	5,52	4,77	/
6 MR									
-25	2,57	2,25	2,14	1,91	1,71	/	/	/	/
-20	3,64	3,34	2,88	2,56	2,33	2,19	1,84	/	/
-15	4,43	4,19	4,00	3,61	3,08	2,70	2,26	2,13	/
-10	5,75	5,50	5,11	4,83	4,64	4,13	3,80	3,32	/
-7	6,55	6,30	6,21	5,79	5,57	5,29	5,22	4,57	/
0	6,49	6,37	6,35	6,80	6,85	5,88	5,42	5,06	/
2	6,71	6,51	6,56	6,86	6,91	6,08	5,70	5,33	/
7	7,58	7,06	7,41	7,13	7,13	6,87	6,90	6,42	5,25
12	7,33	7,15	7,31	7,53	7,44	7,10	6,95	6,17	5,78
15	7,17	7,20	7,26	7,78	7,63	7,24	6,98	6,01	6,10
20	6,93	6,97	6,98	7,21	7,42	7,28	6,81	5,98	/
8 MR									
-25	4,45	4,00	3,59	3,34	2,81	/	/	/	/
-20	5,68	5,09	4,74	4,32	3,70	3,17	2,62	/	/
-15	6,90	6,44	6,11	5,57	5,29	4,67	4,94	3,99	/
-10	7,45	7,28	7,08	6,87	6,77	6,32	6,07	5,19	/
-7	7,64	7,47	7,27	7,05	6,94	6,48	6,22	5,32	/
0	8,24	8,55	8,49	8,40	8,09	8,11	7,10	6,85	/
2	8,49	8,71	8,71	8,55	8,33	8,19	7,28	6,95	/
7	9,51	9,20	9,11	8,85	8,98	8,43	7,80	7,24	4,08
12	10,00	9,32	9,00	8,85	8,81	8,33	8,25	7,57	5,64
15	9,86	9,39	9,09	9,07	8,91	8,41	8,32	7,68	5,71
20	9,65	9,51	9,33	9,45	9,08	8,53	8,43	7,86	/
10 MR									
-25	4,68	4,21	3,78	3,52	2,96	/	/	/	/
-20	5,98	5,35	4,98	4,55	3,89	3,34	2,75	/	/
-15	7,26	6,78	6,43	5,86	5,57	4,91	5,20	4,20	/
-10	8,37	8,14	7,89	7,64	7,38	7,03	6,67	5,38	/
-7	8,72	8,48	8,31	7,96	7,68	7,33	7,05	5,61	/
0	9,03	9,36	9,56	9,25	8,89	8,82	8,18	6,99	/
2	9,39	9,60	9,78	9,59	9,25	9,07	8,54	7,33	/
7	10,50	10,30	10,30	10,50	10,30	9,83	9,72	8,23	4,85
12	11,28	10,48	10,08	10,00	9,96	9,67	9,65	8,33	6,49
15	11,40	10,60	10,20	10,10	10,10	9,78	9,76	8,43	6,56
20	10,80	10,80	10,70	10,70	10,30	10,00	9,85	8,90	/
12 MR/TR									
-25	6,03	6,26	5,03	4,53	4,23	/	/	/	/
-20	7,65	7,69	7,21	6,38	6,05	5,36	5,08	/	/
-15	8,90	8,86	8,86	7,93	7,39	6,71	6,33	5,87	/
-10	11,00	10,10	10,00	9,69	9,32	8,96	8,60	6,70	/
-7	12,30	10,90	11,00	10,40	10,40	10,60	10,60	8,05	/
0	12,40	11,90	12,00	12,30	12,30	11,10	10,80	8,52	/
2	13,28	12,54	12,64	12,90	12,82	11,78	11,60	9,75	/
7	15,50	14,20	14,60	14,80	14,50	13,90	13,90	13,00	11,50
12	15,04	14,52	14,34	14,76	14,42	13,46	12,70	12,54	11,70
15	15,10	14,70	14,40	15,00	14,60	13,40	12,10	12,30	11,70
20	14,60	14,30	14,20	14,80	14,80	13,70	12,00	10,80	/
16 MR/ TR									
-25	7,69	7,99	6,61	5,89	4,96	/	/	/	/
-20	9,57	9,71	8,16	7,48	6,55	5,85	5,37	/	/
-15	11,80	11,30	10,70	10,10	9,03	7,53	6,82	6,42	/
-10	13,40	13,00	12,70	12,40	11,10	9,49	8,92	7,04	/
-7	14,30	14,10	13,90	13,80	13,10	12,90	12,60	8,25	/
0	15,10	14,70	14,30	13,90	14,10	13,40	12,80	9,56	/
2	15,78	14,66	15,02	14,58	14,82	14,16	13,48	10,82	/
7	17,50	15,70	16,80	16,40	16,60	16,20	16,20	14,10	11,30
12	18,36	17,56	18,12	17,58	17,78	17,14	16,66	14,46	12,32
15	18,90	19,30	18,90	18,30	18,50	17,80	17,50	14,70	12,50
20	16,70	16,90	16,70	17,40	16,10	14,60	15,00	13,10	/

**Les montants des éco-participations sont susceptibles d'évoluer en cas de modification du barème par notre organisme collecteur.*

Performances pour le dimensionnement

Tableaux de données pour le dimensionnement en rafraichissement

TEMPÉRATURE DE SORTIE DE L'EAU

T° DE L'AIR	PUISSANCE KW	EER	PUISSANCE KW	EER
4 MR				
	18°C		7°C	
35°C	6,28	4,58	5,24	3,1
30°C	8,05	5,35	6,3	3,95
25°C	8,4	5,9	6,2	4,65
20°C	8,25	6	5,2	4,3

TEMPÉRATURE DE SORTIE DE L'EAU

T° DE L'AIR	PUISSANCE KW	EER	PUISSANCE KW	EER
6 MR				
	18°C		7°C	
35°C	6,61	4,79	5,72	3,04
30°C	8	5,2	6,87	3,65
25°C	8,4	6	7,2	4,1
20°C	8,25	6,1	5,9	4,2

TEMPÉRATURE DE SORTIE DE L'EAU

T° DE L'AIR	PUISSANCE KW	EER	PUISSANCE KW	EER
8 MR				
	18°C		7°C	
35°C	9,39	4,82	7,67	3,24
30°C	11,3	5,25	7,8	4
25°C	10,4	5,75	7,05	4,5
20°C	9,65	6,33	6,25	5,2

TEMPÉRATURE DE SORTIE DE L'EAU

T° DE L'AIR	PUISSANCE KW	EER	PUISSANCE KW	EER
10 MR				
	18°C		7°C	
35°C	10,42	4,81	8,44	3,24
30°C	12,35	4,9	8,5	3,85
25°C	11,1	5,55	7,6	4,35
20°C	9,85	6,3	6,6	5

TEMPÉRATURE DE SORTIE DE L'EAU

T° DE L'AIR	PUISSANCE KW	EER	PUISSANCE KW	EER
12 MR/ TR				
	18°C		7°C	
35°C	11,08	3,7	10,6	2,5
30°C	15,8	3,8	11,8	3
25°C	16,65	4,1	12,1	3,55
20°C	15,25	4,8	10,2	4

TEMPÉRATURE DE SORTIE DE L'EAU

T° DE L'AIR	PUISSANCE KW	EER	PUISSANCE KW	EER
16 MR / TR				
	18°C		7°C	
35°C	14,9	3,2	13,01	2,32
30°C	17,15	3,6	14	2,85
25°C	18,8	4	14	3,45
20°C	16,55	4,8	11,8	3,9

**Les montants des éco-participations sont susceptibles d'évoluer en cas de modification du barème par notre organisme collecteur.*



ERIA-S PLUS



ERIA-S PLUS DUO



ERIA-S PLUS FIT-IN

ERIA-S PLUS DUO

- 4 à 16 kW
- 2 circuits de chauffage
- Ballon d'eau chaude de 180L
- Compatible avec l'ensemble de la gamme eMOLife
- Fabriqué en Europe

ERIA-S PLUS

- 4 à 16 kW
- 2 circuits de chauffage
- Versions avec appoint électrique intégré
- Compatible avec l'ensemble de la gamme eMOLife
- Fabriqué en Europe

ERIA-S PLUS FIT-IN

- 4 à 10 kW
- 1 circuit de chauffage
- Ballon d'eau chaude de 180L
- Compatible avec l'ensemble de la gamme eMOLife
- Fabriqué en Europe

COMPATIBLE EMO LIFE

GARANTIE 5 ANS
COMPRESSEUR

ÉLIGIBLE AUX AIDES FINANCIÈRES

RE2020

R32

COMPATIBLE APP MY CHAPPÉE

CHAPPÉE PRO

CHAUDIÈRE MURALE/SOL GAZ

Les chaudières murales ont vraiment réponse à tout !

La chaudière murale gaz peut produire du chauffage seul, mais aussi de l'eau chaude sanitaire à la demande.
Compactes et design, les chaudières murales trouvent leur place partout en rénovation.
Le haut-rendement est maximal lorsque la chaudière est combinée avec des radiateurs ou des planchers chauffants basse température.
La condensation permet de récupérer la chaleur latente contenue dans la vapeur d'eau, pouvant ainsi réduire votre consommation énergétique.

Sommaire

Guide de choix 44

INITIA EVO DUO 46

INITIA EVO 2.25 / 2.30 / 2.35 48

INITIA EVO 1.24 50

ACCEA+ 56

Guide solutions de remplacement 60

LUNA ST BLUE et LUNA ST BLUE COMPACT 66

KLISTA NOVA 70

Fumisterie 79



EMO LIFE ECO RF

Vivez le confort connecté !

- Gestion à distance à chauffage par le biais de l'application gratuite My Chappée
- Choix du mode de fonctionnement :Automatique Manuel, Hors Gel, Vacances.
- Aide à la programmation rapide et simplifiée.

** suivant modèle de chaudière*

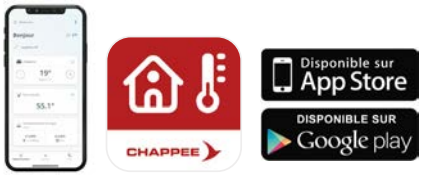

GUIDE DE CHOIX

INITIA EVO

Chaudières murales gaz à condensation



PHOTOGRAPHIE NON CONTRACTUELLE.
NOS PRODUITS DOIVENT ÊTRE INSTALLÉS SELON LES RÈGLES DE L'ART ET LES NORMES EN VIGUEUR

LÉGENDES

- Evier cuisine
- Salle de bain
- Douche
- Bain
- Chauffage



INITIA EVO DUO



INITIA EVO



INITIA EVO

	3.35	2.25	2.30	2.35	1.24
Type de générateur	Accumulation	Micro-accumulation			Chauffage seul
Classe énergétique en chauffage	A	A	A	A	A
Classe énergétique en ECS	A	A	A	A	-
Profil de soutirage	XL	XL	XXL	XXL	-
Débit spécifique à ΔT = 30K (l/min)	19,2	12	14,3	16,7	-
Équipements du logement					
Nombre d'occupants dans le logement					
Prix public € HT (à partir de)	**3 941,50**	**2 781,20**	**2 871,20**	**2 941,20**	**2 691,50**
N° de page	46	48			50

** Éco-participation à ajouter*

CHAPPEE

PHOTOGRAPHIE NON CONTRACTUELLE
NOS PRODUITS DOIVENT ÊTRE INSTALLÉS SELON LES RÈGLES DE L'ART ET LES NORMES EN VIGUEUR

ACCEA+

Chaudière murale à condensation



LUNA ST BLUE & COMPACT

Chaudière murale basse température et standard



KLISTA NOVA

Chaudière sol gaz à condensation













ACCEA+		LUNA ST BLUE		LUNA ST BLUE COMPACT		KLISTA NOVA		KLISTA NOVA B
2.25	2.29	2.24 CF	2.24 VMC	2.24 CF	2.24 VMC	25	35	25 B
Micro-accumulation		Instantanée		Instantanée		Chauffage seul		Accumulation
A	A	C	C	C	C	A	A	A
A	A	B	B	B	B	-		A
XL	XL	XL	XL	XL	XL	-		XL
12	14	11,2	11,2	11,2	11,2	-		24
2 200,00	2 350,00	1 429,00	1 470,00	1 389,60	1 430,60	3 672,00	4 131,00	4 743,00
56		66		66		70		70

INITIA EVO DUO

3.35

Gaz à condensation de 4 à 35 KW

- Corps de chauffe en inox
- Corps hydraulique en laiton
- Combustion automatique
- Modulation de 15 à 100%
- Ballon inox de 45 litres à serpentin
- Confort sanitaire, débit spécifique de 19,2 l/min
- Régulation simplifiée et connectable



- **Gaz condensation de 4 à 35 kW**
- **Chauffage avec eau chaude sanitaire par accumulation**

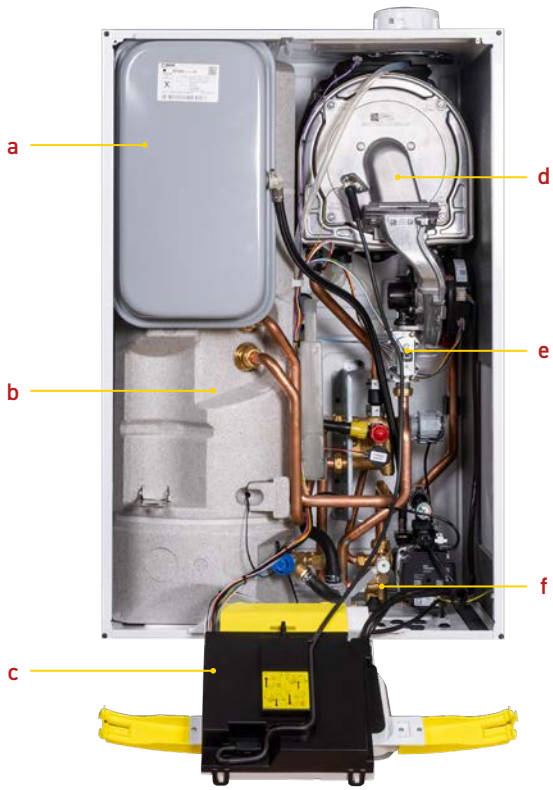

a. Vase d'expansion chauffage. Capacité 10 litres
b. Ballon en inox à serpention 45 l
c. Tableau de commandes
d. Chambre de combustion et corps de chauffe en inox
e. Vanne gaz automatique
f. Corps hydraulique en laiton

GARANTIE 5 ans

GARANTIE 5 ANS
CORPS HYDRAULIQUE EN LAITON

Combustion automatique

COMBUSTION AUTOMATIQUE

Compatible EMO Life

COMPATIBLE EMO LIFE

Comptage d'énergie

COMPTAGE D'ÉNERGIE

CHAPPEE

COMPATIBLE APP MY CHAPPÉE

COMPATIBLE GAZ VERT 100% local et renouvelable

Hydrogène 20%

A

A

CHAPPEE

Caractéristiques techniques

INITIA EVO DUO			3.35
	Type de générateur		Accumulation
	Type de chaudière		Condensation
	Énergie		Gaz naturel ou propane
	Évacuation	Type	Ventouse - Cheminée C13-C33-C43-C43p-C53-C63-C83-C83p-C93-C(10)3-B23-B23p-B33
CHAUFFAGE	Classe d'efficacité énergétique chauffage		A
CHAUFFAGE	**Efficacité énergétique saisonnière EtaS produit suivant règlement 813**	%	**94**
CHAUFFAGE	Puissance nominale chauffage mini-maxi 80/60°C	kW	4,4 - 24
CHAUFFAGE	Puissance utile intermédiaire	kW	8,1
CHAUFFAGE	Rendement charge 30% et 30°C	%	109,9
CHAUFFAGE	Rendement charge 100% et 70°C	%	97,8
CHAUFFAGE	Type de circulateur		Vitesse variable et pression différentielle variable
CHAUFFAGE	Puissance circulateur RE 2020	W	25
CHAUFFAGE	Plage de température chauffage	°C	25-80
CHAUFFAGE	Puissance électrique des auxiliaires hors circulateur à P 30%	W	11
CHAUFFAGE	Puissance électrique des auxiliaires hors circulateur à Pn	W	24
CHAUFFAGE	Puissance électrique en veille	W	4
CHAUFFAGE	Pertes à l'arrêt ΔT = 30 K	W	35
CHAUFFAGE	Protection électrique	IP	IPX5D
CHAUFFAGE	Capacité vase d'expansion	l	10
SANITAIRE	Classe d'efficacité énergétique eau chaude sanitaire		A
SANITAIRE	Efficacité énergétique eau chaude sanitaire	%	84
SANITAIRE	Profil de soutirage		XL
SANITAIRE	Puissance nominale sanitaire	kW	35
SANITAIRE	Débit spécifique à ΔT = 30 K	l/min	19,2
SANITAIRE	Classification EN 13203		***
SANITAIRE	Constante de refroidissement (justifiée)	Wh/K.l.24h	0,757
SANITAIRE	Pertes à l'arrêt du ballon ΔT = 45 K	W	84
SANITAIRE	Débit soutirable en 10 mn	l	192
SANITAIRE	Capacité de stockage	l	45
SANITAIRE	Température maxi ballon	°C	60
SANITAIRE	Hauteur relative serpentin		0,57
SANITAIRE	Hystérésis du thermostat		5
SANITAIRE	N° Zone du thermostat		1
	Pression acoustique à 1 m Pn	dB(A)	43
	Poids net	kg	59



FOURNITURES STANDARD

- Allumage électronique,
- Tableau de commande digital avec écran rétro-éclairé,
- Modulation intégrale de la puissance entre 15 et 100 %,
- Corps de chauffe spiralé en inox,
- Vase d'expansion chauffage 10 litres,
- Soupape de sécurité chauffage 3 bar,
- Détection de flamme par ionisation,
- Pompe de circulation modulante conforme ErP avec dégazeur, dispositif anti-gommage, à grande hauteur manométrique.
- Compatible 3CEP, équipé d'un clapet interne,
- Fonctionnement gaz naturel et propane,
- Ballon intégré en inox de 45 litres à serpentin anticalcaire.

DIMENSIONS

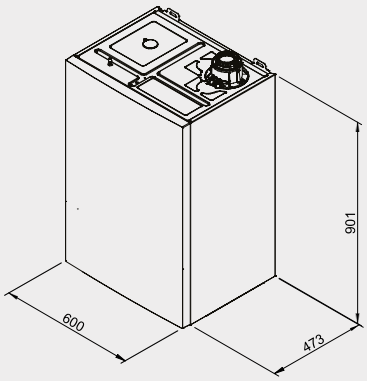

INITIA EVO DUO	RÉFÉRENCE	CLASSE ÉNERGÉTIQUE ERP		PRIX € HT (HORS ÉCO-PART)
3.35 H	**7904103**	A	A	**4 022,00**
3.35 V	**7904104**	A	A	**3 941,50**

Colisage

INITIA EVO DUO	RÉFÉRENCE	CORPS CHAUDIÈRE	BARRETTE ROBINETTERIE	COUDE + TERMINAL CONCENTRIQUE Ø 60/100	SORTIE VERTICALE Ø 80/125
3.35 H	**7904103**	7899750	7860328	7777183	-
Prix € HT	**4 022,00**	**3 650,00**	**211,00**	**161,00**	**-**
Eco-part € HT*	Voir colis	**7,00**	● **0,10**	● **0,10**	**-**
3.35 V	**7904104**	7899750	7860328	-	7755080
Prix € HT	**3 941,50**	**3 650,00**	**211,00**	**-**	**80,50**
Eco-part € HT*	Voir colis	**7,00**	● **0,10**	**-**	● **0,01**

● Eco-Part. incluse.

Gestion à distance avec les gammes eMO Life et eMO Life ECO



*Les montants des éco-participations sont susceptibles d'évoluer en cas de modification du barème par notre organisme collecteur.

INITIA EVO

2.25 / 2.30 / 2.35

Gaz à condensation de 3 à 35 KW

- Corps de chauffe en inox
- Corps hydraulique en laiton
- Combustion automatique
- Modulation de 15 à 100%
- ECS par micro-accumulation de 12 à 16,7 l/min
- Régulation simplifiée et connectable
- Installation et remplacement simplifiés



- **Gaz condensation de 3 à 35 kW**
- **Chauffage avec eau chaude sanitaire par micro-accumulation**

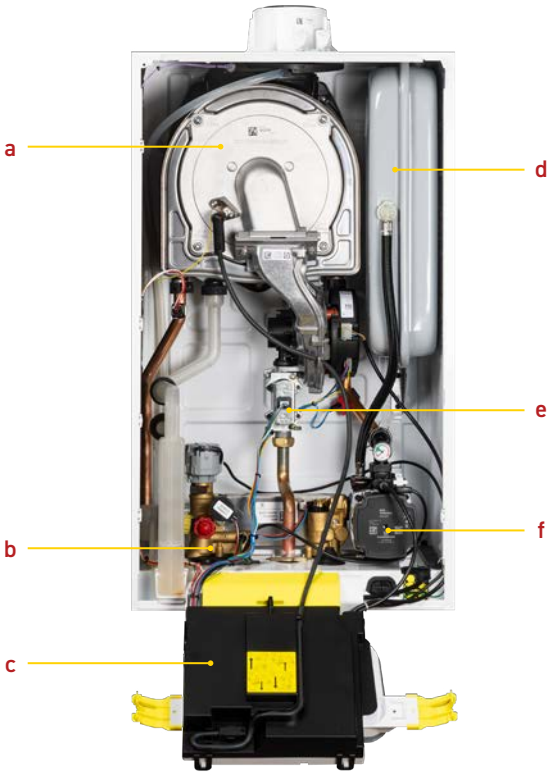

a. Chambre de combustion et corps de chauffe en inox
b. Corps hydraulique en laiton
c. Tableau de commandes
d. Vase d'expansion chauffage. Capacité 10 litres
e. Vanne gaz automatique
f. Pompe modulande ErP

GARANTIE 5 ans
CORPS HYDRAULIQUE EN LAITON

COMBUSTION AUTOMATIQUE

COMPATIBLE EMO LIFE

COMPTAGE D'ÉNERGIE

COMPATIBLE APP MY CHAPPÉE

COMPATIBLE GAZ VERT

Hydrogène 20%

A

A

CHAPPEE

Caractéristiques techniques

INITIA EVO			2.25	2.30	2.35
Type de générateur			Micro-accumulation		
Type de chaudière			Condensation		
Énergie			Gaz naturel ou propane		
Évacuation		Type	Ventouse - Cheminée C13-C33-C43-C43p-C53-C63-C83-C83p-C93-C(10)3-B23-B23p-B33		
CHAUFFAGE	Classe d'efficacité énergétique chauffage		A	A	A
	Efficacité énergétique saisonnière EtaS produit suivant règlement 813	**%**	**94**	**94**	**94**
	Puissance nominale chauffage mini-maxi 80/60°C	kW	3,1-16	3,8-20	4,4-24
	Puissance utile intermédiaire	kW	5,4	6,8	8,1
	Rendement charge 30% et 30°C	%	110,3	110,2	109,9
	Rendement charge 100% et 70°C	%	97,8	97,7	97,8
	Type de circulateur		Vitesse variable et pression différentielle variable		
	Puissance circulateur RE 2020	W	25	25	25
	Plage de température chauffage	°C	25-80	25-80	25-80
	Puissance électrique des auxiliaires hors circulateur à P30%	W	11	11	11
	Puissance électrique des auxiliaires hors circulateur à Pn	W	19	24	24
	Puissance électrique en veille	W	4	4	4
	Pertes à l'arrêt ΔT = 30 K	W	35	35	35
	Protection électrique	IP	IPX5D	IPX5D	IPX5D
	Capacité vase d'expansion	l	10	10	10
SANITAIRE	Classe d'efficacité énergétique eau chaude sanitaire		A	A	A
	Efficacité énergétique eau chaude sanitaire	%	87	87	87
	Profil de soutirage		XL	XXL	XXL
	Puissance nominale sanitaire	kW	25	30	35
	Débit spécifique à ΔT = 30 K	l/min	12	14,3	16,7
	Classification EN 13203		***	***	***
Pression acoustique à 1 m Pn		dB(A)	40	41	43
Poids net		kg	38,5	38,5	39,5

INITIA EVO	RÉFÉRENCE	CLASSE ÉNERGÉTIQUE ERP		PRIX € HT (HORS ÉCO-PART)
2.25 H	**7904097**	A	A	**2 861,70**
2.25 V	**7904098**	A	A	**2 781,20**
2.30 H	**7904099**	A	A	**2 951,70**
2.30 V	**7904100**	A	A	**2 871,20**
2.35 H	**7904101**	A	A	**3 021,70**
2.35 V	**7904102**	A	A	**2 941,20**

Colisage

INITIA EVO	RÉFÉRENCE	CORPS CHAUDIÈRE	BARRETTE ROBINETTERIE	COUDE + TERMINAL CONCENTRIQUE Ø 60/100	SORTIE VERTICALE Ø 80/125	DOUILLES INSTALLATION NEUVE
2.25 H	**7904097**	7879722	7731180	7777183	-	7787432
Prix € HT	**2 861,70**	**2 490,00**	**154,00**	**161,00**	**-**	**56,70**
Eco-part € HT*	Voir colis	**7,00**	● **0,10**	● **0,10**	**-**	● **0,01**
2.25 V	**7904098**	7879722	7731180	-	7755080	7787432
Prix € HT	**2 781,20**	**2 490,00**	**154,00**	**-**	**80,50**	**56,70**
Eco-part € HT*	Voir colis	**7,00**	● **0,10**	**-**	● **0,01**	● **0,01**
2.30 H	**7904099**	7879723	7731180	7777183	-	7787432
Prix € HT	**2 951,70**	**2 580,00**	**154,00**	**161,00**	**-**	**56,70**
Eco-part € HT*	Voir colis	**7,00**	● **0,10**	● **0,10**	**-**	● **0,01**
2.30 V	**7904100**	7879723	7731180	-	7755080	7787432
Prix € HT	**2 871,20**	**2 580,00**	**154,00**	**-**	**80,50**	**56,70**
Eco-part € HT*	Voir colis	**7,00**	● **0,10**	**-**	● **0,01**	● **0,01**
2.35 H	**7904101**	7879724	7731180	7777183	-	7787432
Prix € HT	**3 021,70**	**2 650,00**	**154,00**	**161,00**	**-**	**56,70**
Eco-part € HT*	Voir colis	**7,00**	● **0,10**	● **0,10**	**-**	● **0,01**
2.35 V	**7904102**	7879724	7731180	-	7755080	7787432
Prix € HT	**2 941,20**	**2 650,00**	**154,00**	**-**	**80,50**	**56,70**
Eco-part € HT*	Voir colis	**7,00**	● **0,10**	**-**	● **0,01**	● **0,01**

● Eco-Part. incluse.

**Les montants des éco-participations sont susceptibles d'évoluer en cas de modification du barème par notre organisme collecteur.*



FOURNITURES STANDARD

- Allumage électronique,
- Tableau de commande digital avec écran rétro-éclairé,
- Modulation intégrale de la puissance entre 15 et 100 %,
- Corps de chauffe spiralé en inox,
- Vase d'expansion chauffage 10 litres,
- Soupape de sécurité chauffage 3 bar,
- Détection de flamme par ionisation,
- Pompe de circulation modulante conforme ErP avec dégazeur, dispositif anti-gommage, à grande hauteur manométrique,
- Compatible 3CEP, équipé d'un clapet interne,
- Fonctionnement gaz naturel et propane,
- Vanne 3 voies à inversion rapide pour production ECS sur échangeur à Plaques en inox.

DIMENSIONS

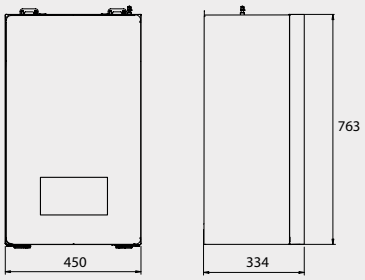

Gestion à distance avec les gammes eMO Life et eMO Life ECO



INITIA EVO

1.24

Gaz à condensation de 3 à 24 KW

- Corps de chauffe en inox
- Corps hydraulique en laiton
- Combustion automatique
- Modulation de 15 à 100%
- Chauffage seul
- Régulation simplifiée et connectable



- **Gaz condensation de 3 à 24 kW**
- **Chauffage seul**

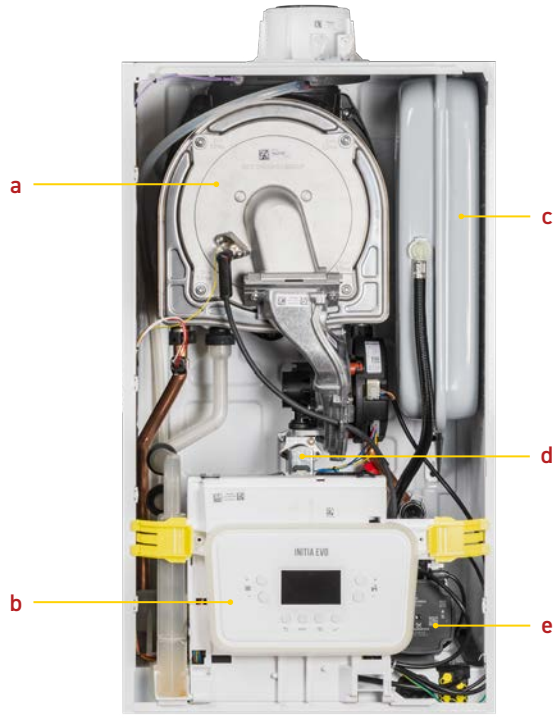

a. Chambre de combustion et corps de chauffe en inox
b. Tableau de commandes. Régulation simplifiée et connectable
c. Vase d'expansion chauffage capacité 10 litres
d. Vanne gaz automatique
e. Pompe modulante ErP

GARANTIE 5 ans
CORPS HYDRAULIQUE EN LAITON

COMBUSTION AUTOMATIQUE

COMPATIBLE EMO LIFE

COMPTAGE D'ÉNERGIE

COMPATIBLE APP MY CHAPPÉE

COMPATIBLE GAZ VERT

Hydrogène

Caractéristiques techniques

INITIA EVO			1.24
	Type de générateur		Chauffage seul
	Type de chaudière		Condensation
	Énergie		Gaz naturel ou propane
	Évacuation	Type	Ventouse - Cheminée C13-C33-C43-C43p-C53-C63-C83-C83p-C93-C(10)3-B23-B23p-B33
CHAUFFAGE	Classe d'efficacité énergétique chauffage		A
CHAUFFAGE	**Efficacité énergétique saisonnière EtaS produit suivant règlement 813**	**%**	**94**
CHAUFFAGE	Puissance nominale chauffage mini-maxi 80/60°C	kW	3 - 24
CHAUFFAGE	Puissance utile intermédiaire	kW	8,1
CHAUFFAGE	Rendement charge 30% et 30°C	%	109,7
CHAUFFAGE	Rendement charge 100% et 70°C	%	97,6
CHAUFFAGE	Type de circulateur		Vitesse variable et pression différentielle variable
CHAUFFAGE	Puissance circulateur RE 2020	W	25
CHAUFFAGE	Plage de température chauffage	°C	25-80
CHAUFFAGE	Puissance électrique des auxiliaires hors circulateur à P 30%	W	11
CHAUFFAGE	Puissance électrique des auxiliaires hors circulateur à Pn	W	33
CHAUFFAGE	Puissance électrique en veille	W	4
CHAUFFAGE	Pertes à l'arrêt ΔT = 30 K	W	35
CHAUFFAGE	Protection électrique	IP	IPX5D
CHAUFFAGE	Capacité vase d'expansion	l	10
	Pression acoustique à 1 m Pn	dB(A)	43
	Poids net	kg	31,5

INITIA EVO	RÉFÉRENCE	CLASSE ÉNERGÉTIQUE ERP	PRIX € HT (HORS ÉCO-PART)
1.24 H	**7904095**	A	**2 772,00**
1.24 V	**7904096**	A	**2 691,50**

Colisage

INITIA EVO	RÉFÉRENCE	CORPS CHAUDIÈRE	BARRETTE ROBINETTERIE	COUDE + TERMINAL CONCENTRIQUE Ø 60/100	SORTIE VERTICALE Ø 80/125
1.24 H	**7904095**	7879721	7778309	7777183	-
Prix € HT	**2 772,00**	**2 400,00**	**211,00**	**161,00**	**-**
Eco-part € HT*	**7,00**	**7,00**	● **0,10**	● **0,10**	**-**
1.24 V	**7904096**	7879721	7778309	-	7755080
Prix € HT	**2 691,50**	**2 400,00**	**211,00**	**-**	**80,50**
Eco-part € HT*	**7,00**	**7,00**	● **0,10**	**-**	● **0,01**

Sonde sanitaire pour ballon extérieur

DÉSIGNATION	RÉFÉRENCE	PRIX € HT	ÉCO-PART. €*
Sonde sanitaire	**7631103**	**84,00**	**0,04**

● Eco-Part. incluse.



FOURNITURES STANDARD

- Allumage électronique,
- Tableau de commande digital avec écran rétro-éclairé,
- Modulation intégrale de la puissance entre 15 et 100 %,
- Corps de chauffe spiralé en inox,
- Vase d'expansion chauffage 10 litres,
- Soupape de sécurité chauffage 3 bar,
- Détection de flamme par ionisation,
- Pompe de circulation modulante conforme ErP avec dégazeur, dispositif anti-gommage, à grande hauteur manométrique,
- Compatible 3CEP, équipé d'un clapet interne,
- Fonctionnement gaz naturel et propane.

DIMENSIONS

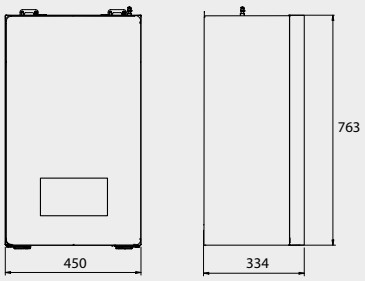

INITIA EVO 1.24 peut être associée à un préparateur d'eau chaude sanitaire

Gestion à distance avec les gammes eMO Life et eMO Life ECO



*Les montants des éco-participations sont susceptibles d'évoluer en cas de modification du barème par notre organisme collecteur.

LISTE DES OPTIONS
INITIA EVO

Options INITIA EVO DUO 3.35

DÉSIGNATION	RÉFÉRENCE	PRIX € HT	ECO-PART € HT*
Barrette robinetterie duo	7860328	**211,00**	● 0,10
Cadre écarteur avec douilles	7860330	**128,00**	● 0,01
Coude seul de recentrage	7802898	**77,50**	● 0,01
Cache robinet	7859367	**81,60**	● 0,01
Vase expansion sanitaire	7860329	**133,00**	● 0,01
Clé coudé 1/2 - 3/4	C71414101	**18,10**	-

AUTRES ACCESSOIRES DE RACCORDEMENTS CHEMINÉE/VENTOUSE (VOIR PAGE 55)

Options INITIA EVO 2.25 / 2.30 / 2.35

DÉSIGNATION	RÉFÉRENCE	PRIX € HT	ECO-PART € HT*
Barrette robinetterie	7731180	**154,00**	● 0,10
Douilles neuves	7787432	**56,70**	● 0,01
Cadre écarteur avec douilles	7753486	**109,00**	● 0,01
Kit remplacement CH nectra	7750754	**168,00**	● 0,01
Kit remplacement CH celtic	7750710	**165,00**	● 0,01
Kit remplacement ELM acléis	7753326	**164,00**	● 0,01
Kit remplacement ELM GVM	7745279	**170,00**	● 0,01
Kit remplacement SD	7750714	**185,00**	● 0,01
Kit universel	7771336	**120,00**	● 0,01
Coude de remplacement CHAPPÉE	7778725	**101,00**	● 0,02
Cache robinet	7777477	**84,40**	● 0,01
Clé coudé 1/2 - 3/4	C71414101	**18,10**	-

AUTRES ACCESSOIRES DE RACCORDEMENTS CHEMINÉE/VENTOUSE (VOIR PAGE 55)

Options INITIA EVO 1.24

DÉSIGNATION	RÉFÉRENCE	PRIX € HT	ECO-PART € HT*
Barrette robinetterie	7778309	**211,00**	● 0,10
Cache robinet	7777477	**84,40**	● 0,01
Cadre écarteur avec douilles	7753486	**109,00**	● 0,01
Clé coudé 1/2 - 3/4	C71414101	**18,10**	-

AUTRES ACCESSOIRES DE RACCORDEMENTS CHEMINÉE/VENTOUSE (VOIR PAGE 55)

Options de régulation INITIA EVO

DÉSIGNATION	RÉFÉRENCE	PRIX € HT	ECO-PART € HT*
Sonde extérieure filaire	7630953	**71,00**	0,04
Module partage 2 zones (1D+1M)	7801430	**1 530,00**	1,75
Module partage 3 zones (1D+2M)	7801432	**2 346,00**	1,75
Habillage pour module de partage	7222565	**224,00**	● 0,01
Sonde ECS pour INITIA EVO 1.24	7631103	**84,00**	0,04
Thermostat d'ambiance sans fil	7675234	**340,00**	0,14
Thermostat d'ambiance filaire à pile	CFF000028	**140,00**	0,14
Sonde d'ambiance connectable eMO Life (filaire)	7691376	**292,00**	0,14
Sonde d'ambiance eMO Life ECO (filaire)	7898723	**128,00**	0,14
Sonde d'ambiance eMO Life ECO RF (sans fil)	7900087	**152,00**	0,14
Link wifi - GTW IOT	7898722	**178,00**	0,14
Boitier mural SCB 17	7868994	**398,00**	0,14
Sonde départ V3V	88017017	**128,00**	0,04

● Eco-Part. incluse.

**Les montants des éco-participations sont susceptibles d'évoluer en cas de modification du barème par notre organisme collecteur.*

RÉGULATION INITIA EVO

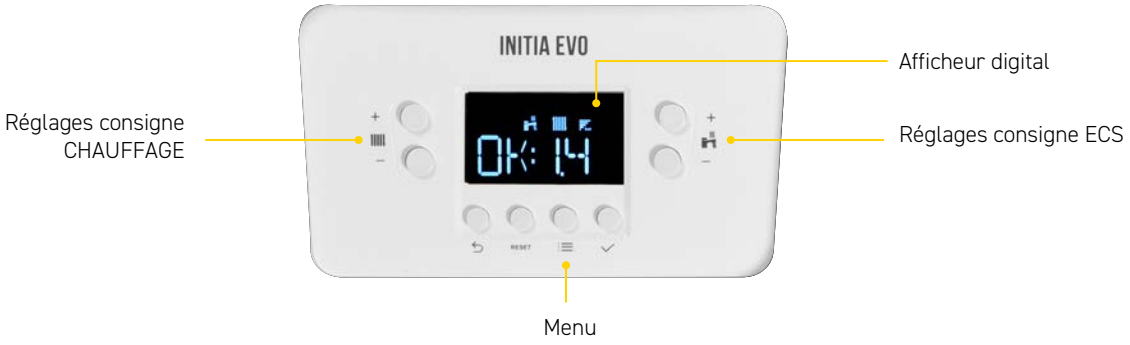

Accessoires de régulation

SONDE D'AMBIANCE CONNECTABLE

DÉSIGNATION	RÉFÉRENCE	PRIX € HT	ÉCO-PART. € HT*
Sonde d'ambiance connectable eMO Life (filaire)	7691376	**292,00**	0,14
Sonde d'ambiance eMO Life ECO (filaire)	7898723	**128,00**	0,14
Sonde d'ambiance eMO Life ECO RF (sans fil) + Link Wifi GTW IoT*	7900087 7898722	**152,00** **178,00**	0,14 0,14
Pour la gestion d'une zone additionnelle			
Sonde d'ambiance eMO Life ECO RF (sans fil)	7900087	**152,00**	0,14
Pour la gestion d'une installation à distance (avec ou sans sonde d'ambiance filaire)			
Link Wifi GTW IoT	7898722	**178,00**	0,14

** Connectable, pour la gestion de l'installation à distance*



eMO Life

- **Gestion à distance du chauffage** par le biais de l'application gratuite My Chappée,
- Choix du mode de fonctionnement : Automatique (3 programmes différents), Manuel, Hors Gel, Vacances...
- Aide à la programmation rapide et simplifié.


Link Wifi GTW IoT


eMO Life ECO

SONDE EXTÉRIEURE

DÉSIGNATION	RÉFÉRENCE	PRIX € HT	ÉCO-PART. € HT*
Sonde extérieure filaire	7630953	**71,00**	0,04

THERMOSTAT D'AMBIANCE

DÉSIGNATION	RÉFÉRENCE	PRIX € HT	ÉCO-PART. € HT*
Thermostat d'ambiance sans fil à piles [1]	7675234	**340,00**	0,14
Thermostat d'ambiance filaire à piles	CFF000028	**140,00**	0,14
Thermostat d'ambiance filaire alimentée 230 V	7675235	**153,00**	0,14



[1] Thermostat d'ambiance sans fil avec programme hebdomadaire liaison radio

- Boîtier pour fixation murale en saillie ou boîte d'encastrement. Positionnement sur pied possible (socle fourni)
- Affichage sur grand écran LCD rétro-éclairé
- Fonctionnement sur piles 2x1,5V (fournies)
- Sauvegarde permanente des paramètres de réglage
- Protection classe III IP30
- Réglages par molette 7 positions et touches élastomères

**Les montants des éco-participations sont susceptibles d'évoluer en cas de modification du barème par notre organisme collecteur.*

ACCESSOIRES MODULES PARTAGE INITIA EVO

Liste des options régulation en fonction du type d'installation à réaliser

Type de circuit	PRÉPARATION ECS	CIRCUIT DIRECT	CIRCUIT DIRECT + CIRCUIT MÉLANGÉ	1 CIRCUIT DIRECT + 2 CIRCUIT MÉLANGÉS
INITIA EVO 1.24	Sonde ecs Réf. **7631103** 	D'origine	Module de partage 2 zones Réf. **7801430**  2 sondes d'ambiance eMO Life Eco (filaire) : réf. **2x 7898723**  **ou** eMO Life Eco RF (sans fil): réf. **2x 7900087 + 1x 7898722** 	Module de partage 3 zones Réf. **7801432**  3 sondes d'ambiance eMO Life Eco (filaire) : réf . **3 x 7898723**  **ou** eMO Life Eco RF (sans fil) : réf. **3x 7900087 + 1x 7898722** 
INITIA EVO 2.25 **INITIA EVO 2.30** **INITIA EVO 2.35** **INITIA EVO DUO 3.35**	D'origine			

MODULE PARTAGE +

- Collecteur modulaire
- 1 zone Haute Température < 85°C
- 1 zone Basse Température < 45°C
- 1 pompe de circulation ErP pour la zone Haute Température
- 1 pompe de circulation ErP pour la zone Basse Température
- 1 vanne de mélange pour la zone Basse Température
- 1 sonde CTN circuit BT
- Thermostat de sécurité circuit BT 50°C
- Dimensions (mm) : 782 x 472 x 210
- Alimentation électrique : 230V
- Raccordement chaudière et circuit Haute Température : 3/4"
- Raccordement circuit Basse Température : 1"

M	Départ de chaudière
R	Retour vers chaudière
Mat	Départ Haute Température
Mbt1	Départ Basse Température 1e zone
Mbt2	Départ Basse Température 2e zone
Rat	Retour Haute Température
Rbt1	Retour Basse Température 1e zone
Rbt2	Retour basse température 2e zone
AE	Entrée alimentation électrique

MODULE PARTAGE + (1 ZONE HT + 1 ZONE BT)

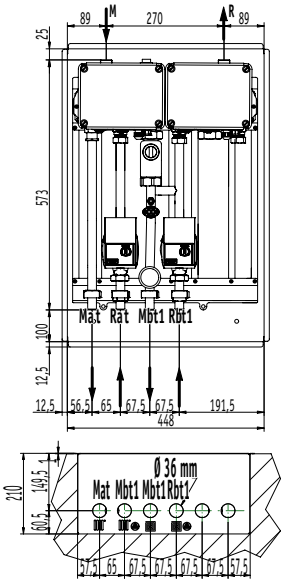

MODULE PARTAGE + (1 ZONE HT + 2 ZONES BT)

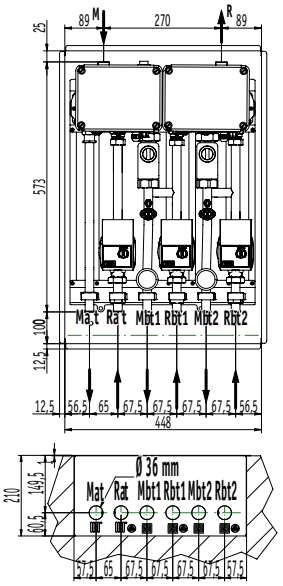

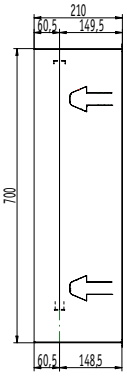

**Les montants des éco-participations sont susceptibles d'évoluer en cas de modification du barème par notre organisme collecteur.*

Accessoires de raccordement Ø 60/100

ACCESSOIRES CHAUDIÈRES MURALES	RÉFÉRENCE	PRIX € HT	ECO-PART € HT*
Condensation - Accessoires ventouse concentrique			
DIAMÈTRE 60/100			
Kit coude et terminal horizontal pps ø 60/100 mm lg=800 mm	7777183	**161,00**	● 0,10
Terminal horizontal 750 mm Ø 60/100	C14059610	**47,80**	● 0,04
Coude 90° Ø 60/100	C14059710	**36,70**	● 0,01
Coude 45° Ø 60/100	C14059810	**54,10**	● 0,03
Coude 15° Ø 60/100	CRN146002	**102,00**	● 0,04
Coude 30° Ø 60/100	CRN146001	**102,00**	● 0,01
Coude de remplacement réduit	7220862	**102,00**	● 0,01
Coude de remplacement CHAPPÉE	7778725	**101,00**	● 0,02
Coude seul de recentrage pour INITIA EVO DUO	7802898	**77,50**	● 0,01
Rallonge 1000 mm Ø 60/100	C14059510	**68,20**	● 0,03
Terminal vertical Ø 60/100 noir	100002732	**187,00**	● 0,07
Solin pour toit incliné Ø 100	C14036610	**91,10**	● 0,01
Solin pour toit plat Ø 100	C14036710	**72,00**	● 0,01
Terminal horizontal 750 mm en rénovation Ø 60/95 avec coude de départ	7616509	**165,00**	● 0,01

Accessoires de raccordement Ø 80/125

Condensation - Accessoires ventouse			
DIAMÈTRE 80/125			
Départ 80/125	7755080	**80,50**	● 0,01
Adaptateur Ø 60/100 - Ø 80/125	CFF000019	**71,40**	● 0,01
Terminal ventouse vertical couleur brique Ø 80/125 PPs/AL *(1)*	CRN994781	**257,00**	● 0,04
Terminal ventouse vertical couleur noire Ø 80/125 PPs/AL *(1)*	CRN994774	**257,00**	● 0,04
Rallonge 1000 mm, Ø 80/125 PPs/AL	CRN994927	**116,00**	● 0,04
Rallonge 250 mm, Ø 80/125 PPs/AL	CRN994934	**96,60**	● 0,04
Rallonge 500 mm, Ø 80/125 PPs/AL	CRN994910	**82,10**	● 0,04
Élément droit avec accès maintenance Ø 80/125 PPs/AL	CRN994989	**162,00**	● 0,04
Coude 15°, Ø 80/125 PPs/AL	CRN994972	**137,00**	● 0,04
Coude 30°, Ø 80/125 PPs/AL	CRN994965	**136,00**	● 0,04
Coude 45°, Ø 80/125 PPs/AL	CRN994958	**81,10**	● 0,04
Coude 90°, Ø 80/125 PPs/AL	CRN994941	**109,00**	● 0,04
Solin pour toit en pente 25° - 45° couleur brique	CRN907224	**110,00**	● 0,01
Solin pour toit en pente 25° - 45° couleur noire	CRN578646	**110,00**	● 0,01
Solin pour toit plat	CRN603331	**50,10**	● 0,01
Collier Ø 125	CRN578622	**10,40**	● 0,04
ACCESSOIRES CHEMINÉE ÉTANCHE TYPE B33-C93 Ø 80			
Prise d'air pour installation cheminée B33	CRN941525	**96,60**	-
Coude 45°, Ø 80 PPs	CRN994873	**21,80**	● 0,04
Coude 87°, Ø 80 PPs	CRN994866	**21,80**	● 0,04
Rallonge 1000 mm, Ø 80 PPs	CRN994842	**47,00**	● 0,04
Rallonge 500 mm, Ø 80 PPs	CRN994835	**31,20**	● 0,04
Écarteur Ø 80 pour tuyau rigide	CRN956529	**38,70**	● 0,01
Grille d'aération	CRN578462	**23,10**	● 0,01

● Eco-Part. incluse.

(1) obligatoire pour ventouse verticale

**Les montants des éco-participations sont susceptibles d'évoluer en cas de modification du barème par notre organisme collecteur.*

ACCEA+

2.25 / 2.29

Gaz à condensation de 5,8 à 29 KW

- Corps de chauffe en inox
- Modulation de 20 à 100%
- Chauffage et ECS par micro-accumulation
- Régulation simplifiée et connectable
- Installation et remplacement simplifiés
- Haute pression



- **Gaz condensation de 5,8 à 29 kW**
- **Chauffage avec eau chaude sanitaire par micro-accumulation**

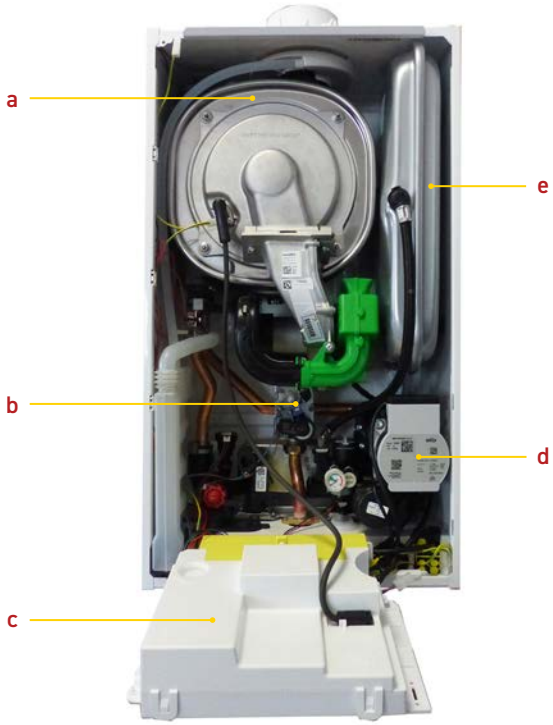

a. Corps de chauffe en inox spiralé
b. Bloc gaz
c. Tableau de commande avec afficheur et carte électronique
d. Pompe
e. Vase d'expansion (7 litres)

COMPATIBLE EMO LIFE

COMPTAGE D'ÉNERGIE

COMPATIBLE APP MY CHAPPÉE

Caractéristiques techniques

ACCEA+			2.25	2.29
	Type de générateur		Micro-accumulation	
	Type de chaudière		Condensation	
	Énergie		Gaz naturel ou propane	
	Évacuation	Type	Ventouse - Cheminée C13, C33, C43, C43P, C53, C63, C83, B23, B23p, C93	
CHAUFFAGE	Classe d'efficacité énergétique chauffage		A	A
	Efficacité énergétique saisonnière produit EtaS suivant règlement 813	**%**	**94**	**94**
	Puissance nominale chauffage mini-maxi 80/60°C	kW	5,8-16	5,8-20
	Puissance utile intermédiaire	kW	5,4	6,7
	Rendement puissance nominale 100% et temp. moy. 70°C	%	97,9	97,7
	Rendement puissance intermédiaire 30% et temp. retour. 30°C	%	109,9	109,7
	Puissance électrique des auxiliaires hors circulateur à Pn	W	24	30
	Puissance électrique des auxiliaires hors circulateur à Pmini	W	12	12
	Puissance électrique à charge nulle (veille)	W	4	4
	Puissance circulateur maxi	W	46	46
	Puissance circulateur mini	W	4	4
	Puissance circulateur RE 2020	W	25	25
	Type de circulateur		Vitesse variable et pression différentielle variable	
	Pertes à l'arrêt ΔT = 30 K	W	35	35
	Plage de température chauffage	°C	25-80	25-80
	Capacité vase d'expansion	l	7	7
	Protection électrique	IP	IPX5D	IPX5D
SANITAIRE	Classe d'efficacité énergétique eau chaude sanitaire		A	A
	Efficacité énergétique eau chaude sanitaire	%	86	88
	Profil de soutirage		XL	XL
	Puissance nominale sanitaire	kW	25	29
	Débit spécifique à ΔT = 30 K	l/min	12	14
	Classification EN 13203		***	***
	Pression acoustique à 1 m Pn	dB(A)	40	41
	Pression acoustique à 1 m Pmini	dB(A)	36	36
	Poids net	kg	27,5	27,5

ACCEA+	RÉFÉRENCE	CLASSE ÉNERGÉTIQUE ERP		PRIX € HT (HORS ÉCO-PART)	ÉCO-PART € HT*
2.25	**7885514**	A	A	**2 200,00**	**7,00**
2.29	**7885515**	A	A	**2 350,00**	**7,00**

Les montants des éco-participations sont susceptibles d'évoluer en cas de modification du barème par notre organisme collecteur.



FOURNITURES STANDARD

- Allumage électronique.
- Tableau de commande digital avec écran rétro-éclairé.
- Modulation intégrale de la puissance entre 20 et 100 %.
- Vanne gaz modulante en continu.
- Corps de chauffe spiralé en inox.
- Température chauffage réglable de 20 à 85 °C.
- Vase d'expansion chauffage d'une capacité de 7 litres.
- Soupape de sécurité chauffage 3 bar.
- Détection de flamme par ionisation.
- Pompe de circulation modulante conforme ErP avec dégazeur, dispositif anti-gommage, à grande hauteur manométrique.
- Vanne 3 voies à inversion rapide pour production ECS sur échangeur à plaques en inox.
- Fonction spéciale de purge du circuit hydraulique.
- Compatible 3CEP, équipé d'un clapet interne.
- Fonctionnement gaz naturel avec possibilité de transformation au propane.

DIMENSIONS

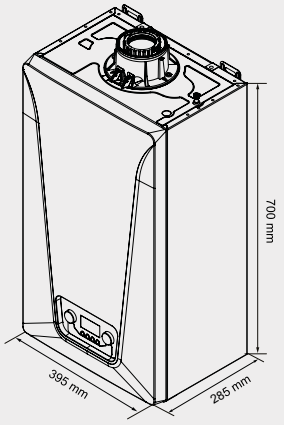

Gestion à distance avec les gammes eMO Life et eMO Life ECO



Options disponibles

OPTIONS	RÉFÉRENCE	PRIX € HT	ECO-PART € HT*
Barrette robinetterie	7776954	**154,00**	● 0,10
Kit douilles neuves	7786774	**56,70**	● 0,01
Cadre écarteur avec douilles	7776961	**104,00**	● 0,01
Kit remplacement CH nectra	7776955	**166,00**	● 0,01
Kit remplacement CH celtic	7776956	**163,00**	● 0,01
Kit remplacement ELM acleis	7776957	**136,00**	● 0,01
Kit remplacement ELM GVM	7776958	**178,00**	● 0,01
Kit remplacement SD	7776959	**174,00**	● 0,01
Kit universel	7771336	**120,00**	● 0,01
Coude de remplacement compact	7878639	**90,80**	● 0,02
Cache robinet	7776960	**84,40**	● 0,01
Coude à 90	C14059710	**36,70**	● 0,01
Terminal horizontal 750 mm	C14059610	**47,80**	● 0,04
Rosace intérieur Ø 60/100	C14017710	**7,00**	● 0,01
Kit ventouse horizontal 750 mm	7777183	**161,00**	● 0,10
Départ 80/125	7755080	**80,50**	● 0,01
Coude de remplacement réduit	7220862	**102,00**	● 0,01
Adaptateur 60/100 - 80/125	7673801	**27,00**	● 0,03
Coude 90° 80/125	7673803	**32,90**	● 0,01
Clé coudé 1/2 - 3/4	C71414101	**18,10**	-

OPTIONS RÉGULATION	RÉFÉRENCE	PRIX € HT	ECO-PART € HT*
Thermostat d'ambiance filaire 230v	7675235	**153,00**	0,14
Thermostat d'ambiance sans fil	7675234	**340,00**	0,14
Thermostat d'ambiance filaire à pile	CFF000028	**140,00**	0,14
Thermostat modulant programmable ic200	S101788	**273,00**	0,14
Thermostat modulant non programmable OT	7612346	**136,00**	0,14
Sonde d'ambiance connectable eMO Life (filaire)	7691376	**292,00**	0,14
Sonde d'ambiance eMO Life ECO (filaire)	7898723	**128,00**	0,14
Sonde d'ambiance eMO Life ECO RF (sans fil) + Link Wifi GTW IoT	7900087 + 7898722	**152,00 + 178,00**	0,14 + 0,14
Link Wifi GTW IoT	7898722	**178,00**	0,14
Sonde extérieure filaire	7630953	**71,00**	0,04

● Eco-Part. incluse.

**Les montants des éco-participations sont susceptibles d'évoluer en cas de modification du barème par notre organisme collecteur.*

Accessoires de raccordement Ø 60/100

ACCESSOIRES CHAUDIÈRES MURALES	RÉFÉRENCE	PRIX € HT	ECO-PART € HT*
Condensation - Accessoires ventouse concentrique			
DIAMÈTRE 60/100			
Kit coude et terminal horizontal pps ø 60/100 mm lg=800 mm	7777183	**161,00**	● 0,10
Terminal horizontal 750 mm Ø 60/100	C14059610	**47,80**	● 0,04
Coude 90° Ø 60/100	C14059710	**36,70**	● 0,01
Coude 45° Ø 60/100	C14059810	**54,10**	● 0,03
Coude 15° Ø 60/100	CRN146002	**102,00**	● 0,04
Coude 30° Ø 60/100	CRN146001	**102,00**	● 0,01
Coude de remplacement réduit	7220862	**102,00**	● 0,01
Rallonge 1000 mm Ø 60/100	C14059510	**68,20**	● 0,03
Terminal vertical Ø 60/100 noir	100002732	**187,00**	● 0,07
Solin pour toit incliné Ø 100	C14036610	**91,10**	● 0,01
Solin pour toit plat Ø 100	C14036710	**72,00**	● 0,01
Terminal horizontal 750 mm en rénovation Ø 60/95 avec coude de départ	7616509	**165,00**	● 0,01

Accessoires de raccordement Ø 80/125

Condensation - Accessoires ventouse			
DIAMÈTRE 80/125			
Départ 80/125	7755080	**80,50**	● 0,01
Adaptateur Ø 60/100 - Ø 80/125	CFF000019	**71,40**	● 0,01
Terminal ventouse vertical couleur brique Ø 80/125 PPs/AL *(1)*	CRN994781	**257,00**	● 0,04
Terminal ventouse vertical couleur noire Ø 80/125 PPs/AL *(1)*	CRN994774	**257,00**	● 0,04
Rallonge 1000 mm, Ø 80/125 PPs/AL	CRN994927	**116,00**	● 0,04
Rallonge 250 mm, Ø 80/125 PPs/AL	CRN994934	**96,60**	● 0,04
Rallonge 500 mm, Ø 80/125 PPs/AL	CRN994910	**82,10**	● 0,04
Élément droit avec accès maintenance Ø 80/125 PPs/AL	CRN994989	**162,00**	● 0,04
Coude 15°, Ø 80/125 PPs/AL	CRN994972	**137,00**	● 0,04
Coude 30°, Ø 80/125 PPs/AL	CRN994965	**136,00**	● 0,04
Coude 45°, Ø 80/125 PPs/AL	CRN994958	**81,10**	● 0,04
Coude 90°, Ø 80/125 PPs/AL	CRN994941	**109,00**	● 0,04
Solin pour toit en pente 25° - 45° couleur brique	CRN907224	**110,00**	● 0,01
Solin pour toit en pente 25° - 45° couleur noire	CRN578646	**110,00**	● 0,01
Solin pour toit plat	CRN603331	**50,10**	● 0,01
Collier Ø 125	CRN578622	**10,40**	● 0,04
ACCESSOIRES CHEMINÉE ÉTANCHE TYPE B33-C93 Ø 80			
Prise d'air pour installation cheminée B33	CRN941525	**96,60**	-
Coude 45°, Ø 80 PPs	CRN994873	**21,80**	● 0,04
Coude 87°, Ø 80 PPs	CRN994866	**21,80**	● 0,04
Rallonge 1000 mm, Ø 80 PPs	CRN994842	**47,00**	● 0,04
Rallonge 500 mm, Ø 80 PPs	CRN994835	**31,20**	● 0,04
Écarteur Ø 80 pour tuyau rigide	CRN956529	**38,70**	● 0,01
Grille d'aération	CRN578462	**23,10**	● 0,01

● Eco-Part. incluse.

(1) obligatoire pour ventouse verticale

**Les montants des éco-participations sont susceptibles d'évoluer en cas de modification du barème par notre organisme collecteur.*



Guide chaudières murales

Solutions de remplacement
INITIA EVO / ACCEA +



CHAPPEE

GUIDE SOLUTIONS DE REMPLACEMENT CHAPPÉE

Installation existante
ELM

ACLÉIS | MÉGALIS | MÉGALIA

REMPLACEMENT	ACCESSOIRES HYDRAULIQUES		EN OPTION
1 INITIA EVO Types : 2.25 / 2.30 / 2.35  **2 ACCEA +** Types : 2.25 / 2.29 	 **INITIA EVO** Réf : 7753326 Prix : 164,00 € HT Avec cadre écarteur de profondeur 10 cm Coude de sortie fourni	 **ACCEA +** Réf : 7776957 Prix : 136,00 € HT Avec cadre écarteur de profondeur 13 cm	 **Clé coudée spéciale remplacement** Réf : C71414101 Prix : 18,10 € HT 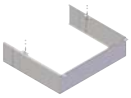 **Cache robinetterie Initia EVO** Réf : 7777477 Prix : 84,40 € HT Hauteur: 7,5cm **ACCEA +** Réf : 7776960 Prix : 84,40 € HT Hauteur: 10cm

Installation existante
ELM

GVM 5 (Types : 5.23, MELIA) | GVM 7 | GLM 5 (Types : 5.16, 5.18, 5.20, 5.23) | ACLEA (Types : 24 CF/VMC) | GLM 7

REMPLACEMENT	ACCESSOIRES HYDRAULIQUES		EN OPTION
1 INITIA EVO Types : 2.25 / 2.30 / 2.35  **2 ACCEA +** Types : 2.25 / 2.29 	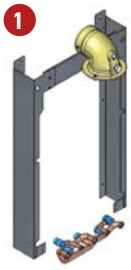 **INITIA EVO** Réf : 7745279 Prix : 170,00€ HT Avec cadre écarteur de profondeur 10 cm Coude de sortie fourni	 **ACCEA +** Réf : 7776958 Prix : 178,00€ HT Avec cadre écarteur de profondeur 4 cm Coude de sortie fourni	 **Clé coudée spéciale remplacement** Réf : C71414101 Prix : 18,10 € HT 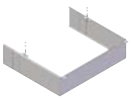 **Cache robinetterie Initia EVO** Réf : 7777477 Prix : 84,40 € HT Hauteur: 7,5cm **ACCEA +** Réf : 7776960 Prix : 84,40 € HT Hauteur: 10cm

**Les montants des éco-participations sont susceptibles d'évoluer en cas de modification du barème par notre organisme collecteur.*

GUIDE SOLUTIONS DE REMPLACEMENT CHAPPÉE

Installation existante
Chaffoteaux

CELTIC | **CELTIC TURBO**
Type : Condensation

REMPLACEMENT	ACCESSOIRES HYDRAULIQUES		EN OPTION
1 INITIA EVO Types : 2.25 / 2.30 / 2.35 	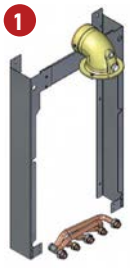 **INITIA EVO** Réf : 7750710 Prix : 165,00 € HT Avec cadre écarteur de profondeur 10 cm Coude de sortie fourni	 **ACCEA +** Réf : 7776956 Prix : 163,00 € HT Avec cadre écarteur de profondeur 13 cm Coude de sortie fourni	 **Clé coudée spéciale remplacement** Réf : C71414101 Prix : 18,10 € HT 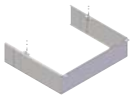 **Cache robinetterie Initia EVO** Réf : 7777477 Prix : 84,40 € HT Hauteur: 7,5cm **ACCEA +** Réf : 7776960 Prix : 84,40 € HT Hauteur: 10cm
2 ACCEA + Types : 2.25 / 2.29 			

Installation existante
Chaffoteaux

NECTRA
Nectra Top / Elexia / Centora / Nexia / Calydra / Hyxia / Calydra Delta / Aludra Delta / Primaxia

REMPLACEMENT	ACCESSOIRES HYDRAULIQUES		EN OPTION
1 INITIA EVO Types : 2.25 / 2.30 / 2.35 	 **INITIA EVO** Réf : 7750754 Prix : 168,00€ HT Avec cadre écarteur de profondeur 10 cm Coude de sortie fourni	 **ACCEA +** Réf : 7776955 Prix : 166,00 € HT Avec cadre écarteur de profondeur 4 cm Coude de sortie fourni	 **Clé coudée spéciale remplacement** Réf : C71414101 Prix : 18,10 € HT 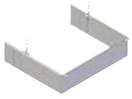 **Cache robinetterie Initia EVO** Réf : 7777477 Prix : 84,40 € HT Hauteur: 7,5cm **ACCEA +** Réf : 7776960 Prix : 84,40 € HT Hauteur: 10cm
2 ACCEA + Types : 2.25 / 2.29 			

**Les montants des éco-participations sont susceptibles d'évoluer en cas de modification du barème par notre organisme collecteur.*

GUIDE SOLUTIONS DE REMPLACEMENT CHAPPÉE

Installation existante

Saunier Duval

THEMA	THELIA	THEMIS	SD
	Type : 23/23 E	Types : 23/23 E & 23 mE, Laser 223 T	Types : 2.20, 2.23, 2.29, 2.35, AS 23/ 23 E, 623/623 E/ 62

REMPLACEMENT

1 INITIA EVO

Types : 2.25 / 2.30 / 2.35



2 ACCEA +

Types : 2.25 / 2.29



ACCESSOIRES HYDRAULIQUES

1

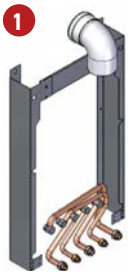

INITIA EVO
Réf : 7750714
Prix : 185,00 € HT

Avec cadre écarteur de profondeur 10 cm
Coude de sortie fourni

2



ACCEA +
Réf : 7776959
Prix : 174,00 € HT

Avec cadre écarteur de profondeur 13 cm
Coude de sortie fourni

EN OPTION



Clé coudée spéciale remplacement
Réf : C71414101
Prix : 18,10 € HT

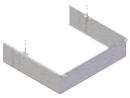

Cache robinetterie Initia EVO
Réf : 7777477
Prix : 84,40 € HT
Hauteur: 7,5cm

ACCEA +
Réf : 7776960
Prix : 84,40 € HT
Hauteur: 10cm

**Les montants des éco-participations sont susceptibles d'évoluer en cas de modification du barème par notre organisme collecteur.*

GUIDE SOLUTIONS DE REMPLACEMENT CHAPPÉE

Installation existante
Chappée

LUNA / INITIA HTE
Types : 2.25 / 2.29 / 2.33

INITIA DUO
Types : 3.25 / 3.33

REMPLACEMENT

1 INITIA EVO
Types : 2.25 / 2.30 / 2.35



2 INITIA EVO DUO
Types : 3.35



ACCESSOIRES HYDRAULIQUES
Direct sans kit

COUDE DE REMPLACEMENT

1



Réf : 7778725
Prix : 101,00 € HT

2



Réf : 7802898
Prix : 77,50 € HT

EN OPTION



Clé coudée spéciale remplacement
Réf : C71414101
Prix : 18,10 € HT

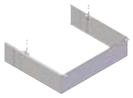

Cache robinetterie Initia EVO
Réf : 7777477
Prix : 84,40 € HT
Hauteur: 7,5cm

ACCEA +
Réf : 7776960
Prix : 84,40 € HT
Hauteur: 10cm

Installation existante
Chappée

INITIA + COMPACT
Types : 2.25 / 2.29 / 2.33

REMPLACEMENT

ACCEA +
Types : 2.25 / 2.29



ACCESSOIRES HYDRAULIQUES
Direct sans kit

COUDE DE REMPLACEMENT



Réf : 7878639
Prix : 90,80 € HT

EN OPTION



Clé coudée spéciale remplacement
Réf : C71414101
Prix : 18,10 € HT

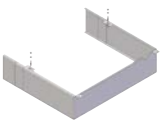

Cache robinetterie ACCEA +
Réf : 7776960
Prix : 84,40 € HT
Hauteur: 10cm

**Les montants des éco-participations sont susceptibles d'évoluer en cas de modification du barème par notre organisme collecteur.*

DÉTERMINATION DU TYPE D'INSTALLATION

Dans le cas d'une installation avec plusieurs remplacements de chaudières,
se référer aux visuels ci-dessous pour déterminer le type d'installation d'origine.

CHAFFOTEAUX

CELTIC



NECTRA



SAUNIER DUVAL

THEMA



Légendes :

- Gaz
- Eau froide
- Retour chauffage
- Départ chauffage
- ECS

ELM

GVM5



ACLEIS



POUR LES AUTRES TYPES D'INSTALLATION : KIT UNIVERSEL

Réf : 7771336
Prix : 120,00 € HT

Kit avec tubes flexibles hydrauliques sans tube gaz

LUNA ST BLUE
LUNA ST BLUE COMPACT
2.24 CF / 2.24 VMC

Gaz Basse température ou standard 24 kW

- Chauffage et ECS instantanée
- BAS NOx
- Puissance 24 kW
- Standard CF
- Basse température VMC



- **Gaz basse température ou standard 24 kW**
- **Chauffage et ECS instantanée**

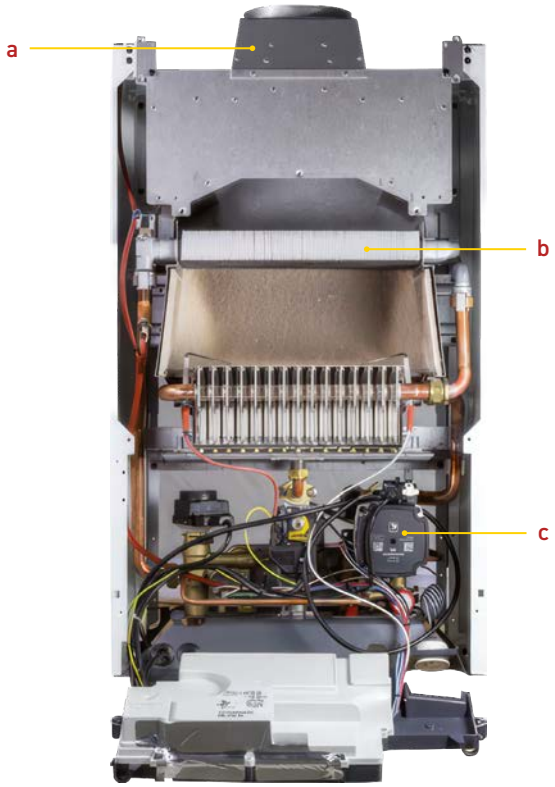

a. Buse fumées Ø 125 mm
b. Échangeur primaire en cuivre
c. Circulateur (EEI<0.23)

LUNA ST BLUE - LUNA ST BLUE COMPACT 2.24 CF / 2.24 VMC

Gaz basse température ou standard 24 kW

Caractéristiques techniques

LUNA ST BLUE			2.24 CF	2.24 VMC
Type de générateur			Instantané	
Type de chaudière			Standard	Basse température
Évacuation		Type	B11BS	B11BS VMC
CHAUFFAGE	Classe d'efficacité énergétique chauffage		C	C
	Efficacité énergétique saisonnière produit EtaS suivant règlement 813	**%**	**76**	**77**
	Rendement charge 100% et 70°C	%	90	90
	Rendement charge 30% et 40°C	%	89	89,6
	Émission d'oxydes d'azote	mg/kWh	25	25
	Puissance nominale	kW	24	24
	Débit calorifique	kW	26,3	26,3
	Débit des fumées	kg/h	75,6	75,6
	Volume des fumées	m3/h	74,8	74,8
	Tirage nécessaire	mbar	0.05 à 0.1	0.05 à 0.1
	Pertes à l'arrêt t= 30 K	W	183	183
	Température mini de retour chaudière	°C	30	30
	Puissance électrique auxiliaire	W	17	17
	Puissance électrique circulateur	W	42	42
	Pression max d'utilisation primaire	bar	3	3
	Débit nominal d'eau à PN Δt=15 K	m3/h	1,38	1,38
	Capacité vase d'expansion	L	8	8
	Débit de gaz minimum G 20	m3/h	2,78	2,78
	Débit de gaz minimum G 25	m3/h	3,23	3,23
	Débit de gaz minimum G 31	m3/h	2,04	-
SANITAIRE	Classe d'efficacité énergétique eau chaude sanitaire		B	B
	Efficacité énergétique eau chaude sanitaire	%	77	77
	Profil de soutirage		XL	XL
	Puissance utile nominale	kW	24	24
	Débit spécifique à Δt=30 K	l/min	11,2	11,2
	Plage de température	°C	de 35 à 60	de 35 à 60
	Pression maximale	bar	8	8
	Pression minimale	bar	0,15	0,15
	Seuil d'enclenchement	l/min	2	2
Poids net		kg	30	30



FOURNITURES STANDARD

- Modulation intégrale de la puissance entre 40 et 100%
- Tirage VMC ou naturel (CF)
- Fonctionnement gaz naturel avec possibilité de transformation au GPL (uniquement version CF)
- Filtre chauffage intégré et visitable permet de protéger le corps de chauffe

FONCTIONNEMENT EN ECS

- Lors d'un puisage sanitaire supérieur à 2 l/mn, la vanne de priorité enclenche la circulation vers l'échangeur à plaques, la mise en marche du brûleur.
- La température de l'eau chaude est contrôlée (35 à 65°C) par 2 sondes CTN (chauffage et eau chaude) afin de garantir une parfaite stabilité de la température d'eau en agissant sur l'ouverture modulante continue de la vanne gaz

DIMENSIONS

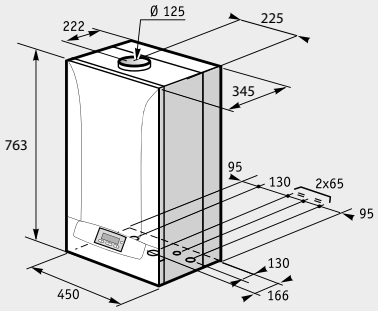

LUNA ST BLUE	RÉFÉRENCE	CLASSE ÉNERGÉTIQUE ERP		PRIX € HT (HORS ÉCO-PART)
2.24 CF	**7695108**	C	B	**1 429,00**
2.24 VMC	**7695109**	C	B	**1 470,00**

Colisage

LUNA ST BLUE	RÉFÉRENCE	LUNA ST BLUE	BARRETTE
2.24 CF	**7695108**	7690140	7789940
Prix € HT*	**1 429,00**	**1 300,00**	**129,00**
Eco-part € HT*	**7,00**	**7,00**	● **0,10**
2.24 VMC	**7695109**	7693946	7789940
Prix € HT*	**1 470,00**	**1 341,00**	**129,00**
Eco-part € HT*	**7,00**	**7,00**	● **0,10**

● Eco-Part. incluse.

Gestion à distance avec les gammes eMO Life et eMO Life ECO



*Les montants des éco-participations sont susceptibles d'évoluer en cas de modification du barème par notre organisme collecteur.

LUNA ST BLUE - LUNA ST BLUE COMPACT 2.24 CF / 2.24 VMC

Gaz basse température ou standard 24 kW



FOURNITURES STANDARD

- Échangeur sanitaire à plaques en inox
- Modulation électronique
- Allumage électronique
- Détection de flamme par ionisation
- Contrôle de température par 2 thermistances CTN
- Brûleur en inox multi-rampes
- Pompe de circulation avec dégazeur
- Coupe tirage anti-refouleur
- Vanne gaz modulante en continu en chauffage et en sanitaire
- Vase d'expansion 6 litres
- By-pass automatique
- Dispositif de post circulation
- Dispositif antigel
- Dispositif de contrôle de débit et manque d'eau
- Dispositif d'aide au diagnostic
- Chaudière livrée pour fonctionnement au gaz naturel avec possibilité de transformation au GPL (uniquement version CF).

DIMENSIONS

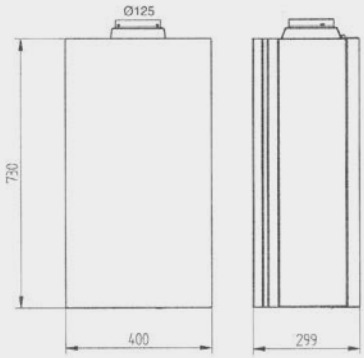

Gestion à distance avec les gammes eMO Life et eMO Life ECO



Caractéristiques techniques

LUNA ST BLUE COMPACT			2.24 CF	2.24 VMC
Type de générateur			Micro-accumulation	
Type de chaudière			Standard	Basse température
Évacuation		Type	B11BS	B11BS VMC
CHAUFFAGE	Classe d'efficacité énergétique chauffage		C	C
	Efficacité énergétique saisonnière produit EtaS suivant règlement 813	**%**	**77**	**77**
	Puissance nominale	kW	24	24
	Débit calorifique	kW	26,3	26,3
	Débit des fumées	kg/h	75,6	75,6
	Volume des fumées	m3/h	74,8	74,8
	Tirage nécessaire	mbar	0.05 à 0.1	0.05 à 0.1
	Rendement charge 100% et 70°C	%	90,36	91,2
	Rendement charge 30% et 40°C	%	89,1	89,6
	Pertes à l'arrêt ΔT = 30 K	W	183	183
	Température mini de retour chaudière	°C	30	30
	Puissance électrique auxiliaire	W	12	12
	Puissance électrique circulateur	W	42	42
	Pression max d'utilisation primaire	bar	3	3
	Débit de gaz minimum G 20	m^3/h	2,78	2,78
	Débit de gaz minimum G 25	m^3/h	3,23	3,23
	Débit de gaz minimum G 31	m^3/h	2,04	-
	Débit nominal d'eau à PN ΔT = 15 K	m^3/h	1,38	1,38
SANITAIRE	Classe d'efficacité énergétique eau chaude sanitaire		B	B
	Efficacité énergétique eau chaude sanitaire	%	70	70
	Profil de soutirage		XL	XL
	Puissance utile nominale	kW	24	24
	Débit spécifique à ΔT = 30 K	l/min	11,2	11,2
	Régulation électronique modulante		oui	oui
	Plage de température	°C	de 35 à 65	de 35 à 65
	Pression maximale	bar	8	8
	Pression minimale	bar	0,5	0,5
	Seuil d'enclenchement	l/min	2	2
Poids net		kg	27	27

LUNA ST BLUE COMPACT	RÉFÉRENCE	CLASSE ÉNERGÉTIQUE ERP		PRIX € HT (HORS ÉCO-PART)
2.24 CF	**7723451**	C	B	**1 389,60**
2.24 VMC	**7723452**	C	B	**1 430,60**

Colisage

LUNA ST BLUE COMPACT	RÉFÉRENCE	LUNA ST BLUE COMPACT	BARRETTE	DOUILLES
2.24 CF	**7723451**	7722539	C71413761	7793172
Prix € HT	**1 389,60**	**1 239,00**	**119,00**	**31,60**
Eco-part € HT*	**7,00**	**7,00**	● **0,10**	● **0,01**
2.24 VMC	**7723452**	7722620	C71413761	7793172
Prix € HT	**1 430,60**	**1 280,00**	**119,00**	**31,60**
Eco-part € HT*	**7,00**	**7,00**	● **0,10**	● **0,01**

● Eco-Part. incluse.

**Les montants des éco-participations sont susceptibles d'évoluer en cas de modification du barème par notre organisme collecteur.*

CHAPPEE

LUNA ST BLUE - LUNA ST BLUE COMPACT 2.24 CF / 2.24 VMC

Gaz basse température ou standard 24 kW

OPTIONS LUNA ST BLUE	RÉFÉRENCE	PRIX € HT	ÉCO-PART. € HT*
Kit gaz G25 low nox	7722624	**72,50**	● 0,01
Kit gaz G31 low nox uniquement pour CF	7722625	**72,50**	● 0,01
Cadre écarteur + douilles	7789923	**85,70**	● 0,01
Kit de remplissage installation	C14069110	**57,90**	● 0,02
Kit remplacement CH Celtic	7789876	**103,00**	● 0,01
Kit remplacement CH Nectra	7789877	**157,00**	● 0,01
Kit remplacement SD	7789875	**125,00**	● 0,01
Kit remplacement ELM	7789874	**120,00**	● 0,01
Kit solaire cal. Instantanée FR	C71412341	**182,00**	● 0,02
Kit universel	7771336	**120,00**	● 0,01

● Eco-Part. incluse.

OPTIONS LUNA ST BLUE COMPACT	RÉFÉRENCE	PRIX € HT	ÉCO-PART. € HT*
Kit de transformation gaz G25	7722624	**72,50**	● 0,01
Kit de transformation gaz G31 uniquement pour CF	7722625	**72,50**	● 0,01
Kit cadre écarteur + douilles NF	7793173	**128,00**	● 0,01
Kit remplacement ELM	7793169	**115,00**	● 0,01
Kit remplacement CH Celtic	7793170	**114,00**	● 0,01
Kit remplacement CH Nectra	7793171	**100,00**	● 0,01
Kit remplacement SD	7793192	**115,00**	● 0,01
Cache robinetterie compact ST	C71413901	**82,10**	-
Kit universel	7771336	**120,00**	● 0,01

Accessoires de régulation

SONDE D'AMBIANCE CONNECTABLE

DÉSIGNATION	RÉFÉRENCE	PRIX € HT	ÉCO-PART. € HT*
Sonde d'ambiance connectable filaire eMO Life	7659084	**369,00**	0,14

** Connectable, pour la gestion de l'installation à distance*



- Appareil d'ambiance avec écran rétroéclairé couleur avec menu déroulant et texte clair
- Gestion à distance du chauffage par le biais de l'application gratuite eMO Life
- Choix du mode de fonctionnement :
- Automatique (3 programmes différents),
- Manuel, Hors Gel, Vacances...
- Aide à la programmation rapide et simplifié

THERMOSTATS D'AMBIANCE

DÉSIGNATION	RÉFÉRENCE	PRIX € HT	ÉCO-PART. € HT*
Thermostat d'ambiance sans fil à piles [1]	7675234	**340,00**	0,14
Thermostat d'ambiance filaire à piles	CFF000028	**140,00**	0,14
Thermostat d'ambiance filaire alimentée 230 V	7675235	**153,00**	0,14



[1] **Thermostat d'ambiance sans fil avec programme hebdomadaire liaison radio**

- Boîtier pour fixation murale en saillie ou boîte d'encastrement.
- Positionnement sur pied possible (socle fourni)
- Affichage sur grand écran LCD rétro-éclairé
- Fonctionnement sur piles 2x1,5V (fournies)
- Sauvegarde permanente des paramètres de réglage
- Protection classe III IP30
- Réglages par molette 7 positions et touches élastomères
- Thermostat connectable avec les solutions Ecosystem DeltaDore Tydom
- L'application DeltaDore permet d'utiliser un smartphone ou une tablette pour piloter et programmer le chauffage. Pour toute information complémentaire, contactez votre interlocuteur DeltaDore.

CLASSES SONDES ET THERMOSTATS

Voir guide de choix régulation

**Les montants des éco-participations sont susceptibles d'évoluer en cas de modification du barème par notre organisme collecteur.*

KLISTA NOVA

Gaz à condensation de 2,4 à 35 KW

- corps de chauffe en inox
- corps hydraulique en laiton
- combustion automatique
- modulation de 10 à 100%
- régulation simplifiée et connectable



- **Chaudière sol gaz condensation**
- **Chauffage seul ou avec eau chaude sanitaire**
- **Cheminée ou ventouse**

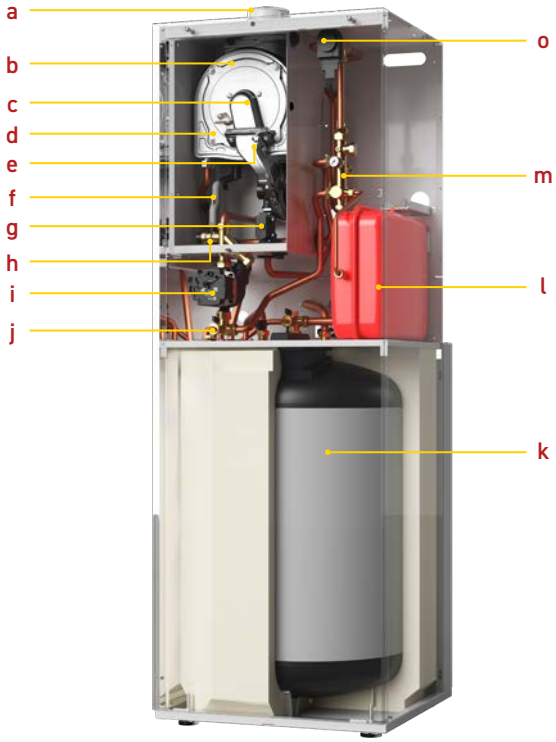

a. Sortie buse ventouse Ø 60/100 mm avec orifices d'inspection
b. Corps de chauffe en inox spiralé
c. Brûleur
d. Électrode d'allumage et d'ionisation
e. Tube de mélange
f. Siphon
g. Vanne gaz électronique autoadaptative (sans réglage)
h. Soupape de sécurité
i. Pompe de chauffage modulante
j. Vanne de remplissage et de vidange
k. Préparateur d'E.C.S. à serpentin de 145 litres
l. Vase d'expansion (18 litres modèles 25 et 35, 12 litres modèle 25 B)
m. Corps hydraulique en laiton
o. Vanne 3 voies d'inversion avec moteur

Modèle présenté :
Klista Nova 25 B

Combustion automatique
COMBUSTION AUTOMATIQUE

Compatible EMO Life
COMPATIBLE EMO LIFE

Comptage d'énergie
COMPTAGE D'ÉNERGIE

CHAPPEE
COMPATIBLE APP MY CHAPPÉE

COMPATIBLE GAZ VERT 100% local et renouvelable

Hydrogène 20%

A
A

CHAPPEE

Caractéristiques techniques

KLISTA NOVA		25	35
Classe énergétique chauffage		A	A
Efficacité énergétique saisonnière : Etas produit (règlement 813)	%	94	94
Efficacité énergétique saisonnière : Etas système (avec sonde extérieure livrée - règlement 811)	%	96	96
Puissance calorifique nominale (Prated)	kW	24	35
Puissance utile - à P. nominale et en haute temp. P4 (1)	kW	24,0	35,0
Puissance utile - à 30 % P. nominale et en basse temp. P1 (2)	kW	8,1	11,8
Puissance minimale (Pmin)	kW	2,4	3,6
Rendement en % PCI à charge ...% Pn_gen et temp. eau ...°C - 100 % Pn à temp. moy. 70 °C (RPn)	%	97,6	97,3
Rendement en % PCI à charge ...% Pn_gen et temp. eau ...°C - 30 % Pn à temp. retour 30 °C (RPint)	%	109,7	109,5
Puisance électrique à Pn	W	75	91
Consommation d'électricité auxiliaire à Pn (elmax)	kW	0,033	0,044
Consommation d'électricité auxiliaire à P 30% (elmin)	kW	0,011	0,011
Consommation d'électricité en veille (Psb)	kW	0,004	0,004
Pertes thermiques (Pstby)	kW	0,040	0,040
Puissance acoustique (Lwa)	dB(A)	48	52
Pression acoustique à 1 m (à Pn)	dB(A)	39	45
Emissions d'oxydes d'azote (NOx)	mg/kWh	20	22
Capacité vase d'expansion	l	18	18
Poids vide	kg	58	59

(1) Réglage haute température : température de retour à l'entrée de la chaudière 60 °C et température de départ à la sortie de la chaudière 80 °C.
(2) Basse température : température de retour (à l'entrée du dispositif de chauffage) pour les chaudières à condensation 30 °C.

KLISTA NOVA B		25
Classe énergétique chauffage		A
Efficacité énergétique saisonnière : Etas produit (règlement 813)	%	94
Efficacité énergétique saisonnière : Etas système (avec sonde extérieure livrée - règlement 811)	%	96
Puissance calorifique nominale (Prated)	kW	24
Puissance utile - à P. nominale et en haute temp. P4 (1)	kW	24,0
Puissance utile - à 30 % P. nominale et en basse temp. P1 (2)	kW	8,1
Puissance minimale (Pmin)	kW	2,4
Rendement en % PCI à charge ...% Pn_gen et temp. eau ...°C - 100 % Pn à temp. moy. 70 °C (RPn)	%	97,6
Rendement en % PCI à charge ...% Pn_gen et temp. eau ...°C - 30 % Pn à temp. retour 30 °C (RPint)	%	109,7
Puiisance électrique à Pn	W	75
Consommation d'électricité auxiliaire à Pn (elmax)	kW	0,033
Consommation d'électricité auxiliaire à P 30% (elmin)	kW	0,011
Consommation d'électricité en veille (Psb)	kW	0,004
Pertes thermiques (Pstby)	kW	0,040
Puissance acoustique (Lwa)	dB(A)	48
Pression acoustique à 1 m (à Pn)	dB(A)	39
Emissions d'oxydes d'azote (NOx)	mg/kWh	20
Capacité vase d'expansion	l	12
Poids vide	kg	148
Classe d'efficacité énergétique eau chaude sanitaire		A
Efficacité énergétique eau chaude (Etawh)	%	80
Profil de soutirage déclaré		XL
Capacité de stockage	l	145
Débit spécifique ΔT 30K (EN 13203-1)	l/mm	24
Type de ballon		base sans appoint
Coefficient de pertes thermiques (UA_S)	W/K	2,75
Hauteur relative de l'échangeur: H1/H totale	0 - 1	0,71
Hystérésis thermostat ballon	°C	5
N° de zone du thermostat	1 à 4	1
Type de gestion du thermostat ballon		Permanent
Température maxi ballon	°C	60
Pression maxi d'utilisation (sanitaire)	bar	10

(1) Réglage haute température : température de retour à l'entrée de la chaudière 60 °C et température de départ à la sortie de la chaudière 80 °C.
(2) Basse température : température de retour (à l'entrée du dispositif de chauffage) pour les chaudières à condensation 30 °C.
Performances sanitaires à temp. ambiante du local à Pn : 20°C, temp. eau froide : 10°C, temp. eau chaude primaire : 80°C, temp. Stockage : 60°C

Caractéristiques préparateurs ECS

PRÉPARATEUR ECS		150 SL
Classe d'efficacité énergétique eau chaude sanitaire		A
Efficacité énergétique eau chaude (ηwh)	%	80
Profil de soutirage déclaré		XL
Capacité de stockage	l	145
Débit spécifique ΔT 30K (EN 13203-1)	l/mm	24
Type de ballon		base sans appoint
Coefficient de pertes thermiques (UA_S)	W/K	2,75
Hauteur relative de l'échangeur: H1/H totale	0 - 1	0,71
Hystérésis thermostat ballon	°C	5
N° de zone du thermostat	1 à 4	1
Type de gestion du thermostat ballon		Permanent
Température maxi ballon	°C	60
Pression maxi de service eau chaude sanitaire	bar	10
Poids net (ballon seul)	kg	97

Performances sanitaires à temp. ambiante du local à Pn : 20°C, temp. eau froide : 10°C, temp. eau chaude primaire : 80°C, temp. Stockage : 60°C

**Les montants des éco-participations sont susceptibles d'évoluer en cas de modification du barème par notre organisme collecteur.*

KLISTA NOVA

Gaz à condensation de 2,4 à 35 KW

CHAUFFAGE SEUL



FOURNITURES STANDARD

- Chaudière au sol, équipée pour fonctionner au gaz naturel et propane
- Faibles émissions polluantes
- Échangeur inox
- Brûleur gaz inox à prémélange total, modulant de 10 à 100 % de la puissance
- Chaudière équipée : pompe chauffage modulante, soupape de sécurité chauffage 3 bar, vase d'expansion 18 L, vanne d'inversion chauffage/ECS, purgeur automatique
- Corps hydraulique en laiton
- Tableau de commande Ecocontrol + simple et intuitif avec texte clair
- Sonde extérieure filaire
- Habillage de conception modulaire avec esthétique identique au préparateur ECS pouvant lui être associés
- Pieds réglables

COLISAGE

- 1 colis chaudière

Gestion à distance avec les gammes eMO Life et eMO Life ECO



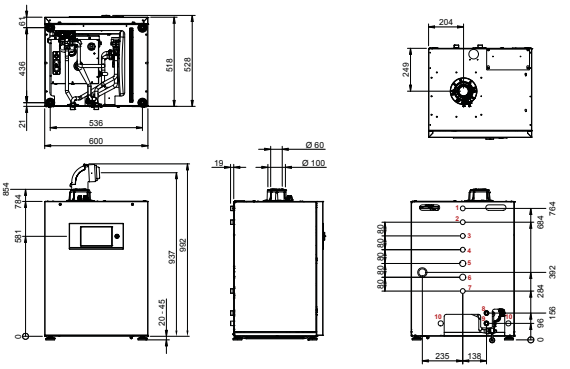

1 Départ chauffage G 3/4"
2 Retour chauffage G 3/4"
3 Départ chauffage 2ème circuit G 3/4"
4 Retour chauffage 2ème circuit G 3/4"
5 Départ chauffage vers groupe extérieur G 3/4" (hybridation)
6 Retour chauffage du groupe extérieur G 3/4" (hybridation)
7 Raccordement gaz G 3/4"
8 Retour préparateur E.C.S en G 3/4"
9 Départ préparateur E.C.S en G 3/4"
10 Évacuation des condensats Ø 25 mm

KLISTA NOVA CHAUFFAGE SEUL	PUISSANCE KW	CLASSE ÉNERGÉTIQUE ERP	RÉFÉRENCE	PRIX € HT**	ECO-PART € HT*
KLISTA NOVA 25	25	A	7882839	**3 672,00**	7,00
KLISTA NOVA 35	35	A	7882841	**4 131,00**	7,00

*** Les accessoires de raccordement cheminée ou ventouse ne sont pas inclus dans le prix.*

ACCESSOIRES HYDRAULIQUES	RÉFÉRENCE	PRIX € HT	ECO-PART € HT*
Kit de raccordement Gauche / Droite pour chauffage seul	7890685	**219,00**	● 0,01
Kit de raccordement central pour chauffage seul	7890686	**224,00**	● 0,01
Robinets gaz/eau pour kit de raccordement	7890689	**133,00**	● 0,06
Kit circuit avec vanne 3 voies interne	7890693	**969,00**	1,75
Kit tubes interne pour V3V externe	7890694	**235,00**	● 0,01
Robinets 3/4" pour seconde zone	7890695	**51,00**	● 0,04
Collecteur 2 modules ErP	C12000318	**350,00**	● 0,01
Jeu de 2 consoles murales pour module ErP	C12000310	**96,70**	● 0,01
Module hydraulique pour 1 circuit direct	C12000305	**1 007,20**	0,92
Module hydraulique pour 1 circuit avec vanne	C12000306	**1 398,20**	0,92

ACCESSOIRES DE RÉGULATION	RÉFÉRENCE	PRIX € HT	ECO-PART € HT*
eMO Life (filaire)	7691376	**292,00**	0,14
eMO Life ECO (filaire)	7898723	**128,00**	0,14
eMO Life Eco RF (sans fil)***	7900087	**152,00**	0,14
Passerelle de communication Link WiFi GTW IoT	7898722	**178,00**	0,14
Thermostat d'ambiance sans fil	7675234	**340,00**	0,14
Thermostat d'ambiance filaire à piles	CFF000028	**140,00**	0,14
Kit SCB-17 intégrable	7890699	**388,00**	0,14
Boitier mural SCB 17	7868994	**398,00**	0,14
Sonde départ V3V	88017017	**128,00**	0,04
Colis sonde ECS	7631103	**84,00**	0,04

ACCESSOIRES FUMISTERIE	RÉFÉRENCE	PRIX € HT	ECO-PART € HT*
Terminal horizontal 800 mm Ø 60/100	C14059610	**47,80**	● 0,04
Coude 90° Ø 60/100	C14059710	**36,70**	● 0,01
Rosace interne Ø 100	C14017710	**7,00**	● 0,01
Sortie fumées Ø 80/125 mm	7755080	**80,50**	● 0,01
Adaptateur Ø 60/100 mm - Ø 80/125 mm	CFF000019	**71,40**	● 0,01
Terminal vertical PPS Ø 80/125 mm Noir	CRN994774	**257,00**	● 0,04
Terminal vertical PPS Ø 80/125 mm Brique	CRN994781	**257,00**	● 0,04

● Eco-Part. incluse.

*** *Pour la version sans fil commander obligatoirement la passerelle de communication Link WiFi GtWIot*

**Les montants des éco-participations sont susceptibles d'évoluer en cas de modification du barème par notre organisme collecteur.*

CHAPPEE

CHAUFFAGE ET EAU CHAUDE SANITAIRE

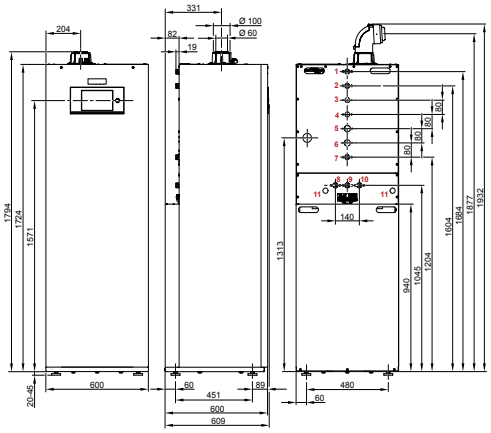

1 Départ chauffage G 3/4"
2 Retour chauffage G 3/4"
3 Départ chauffage 2ème circuit G 3/4"
4 Retour chauffage 2ème circuit G 3/4"
5 Départ chauffage vers groupe extérieur G 3/4" (hybridation)
6 Retour chauffage du groupe extérieur G 3/4" (hybridation)
7 Raccordement gaz G 3/4"
8 Eau chaude G 3/4"
9 Eau froide G 3/4"
10 Circulation G 3/4"
11 Évacuation des condensats Ø 25 mm

KLISTA NOVA 25 B (AVEC PRÉPARATEUR 150 L INTÉGRÉ)	PUISSANCE KW	CLASSE ÉNERGÉTIQUE ERP	RÉFÉRENCE	PRIX € HT**	ECO-PART € HT*
KLISTA NOVA 25 B	25	A A	7882838	**4 743,00**	25,00

*** Les accessoires de raccordement cheminée ou ventouse ne sont pas inclus dans le prix.*

Options hydrauliques composées pour chaudière avec préparateur intégré

KIT DE RACCORDEMENT POUR CHAUDIÈRE AVEC PRÉPARATEUR 150 L INTÉGRÉ	NOMBRE DE COLIS	RÉF	PRIX HT (HORS ECO-PART)	KIT RACCORDEMENT CHAUFFAGE	KIT RACCORDEMENT PRÉPARATEUR 150 SL	ROBINETS GAZ/EAU	ROBINETS ECS
Kit de raccordement Gauche / Droite	**4**	7911259	**610,00**	7890685	7890687	7890689	7890690
Kit de raccordement Central	**4**	7911260	**645,00**	7890686	7890688	7890689	7890690

ACCESSOIRES HYDRAULIQUES	RÉFÉRENCE	PRIX € HT	ECO-PART € HT*
Kit de raccordement Gauche / Droite pour chauffage seul	7890685	**219,00**	● 0,01
Kit de raccordement central pour chauffage seul	7890686	**224,00**	● 0,01
Kit de raccordement Gauche/Droite pour préparateur ECS 150 SL	7890687	**194,00**	● 0,01
Kit de raccordement Central pour préparateur ECS 150 SL	7890688	**224,00**	● 0,01
Robinets gaz/eau pour kit de raccordement	7890689	**133,00**	● 0,06
Robinets ECS pour kit de raccordement	7890690	**76,50**	● 0,04
Kit circuit avec vanne 3 voies interne	7890693	**969,00**	1,75
Kit tubes interne pour V3V externe	7890694	**235,00**	● 0,01
Robinets 3/4" pour seconde zone	7890695	**51,00**	● 0,04
Collecteur 2 modules ErP	C12000318	**350,00**	● 0,01
Jeu de 2 consoles murales pour module ErP	C12000310	**96,70**	● 0,01
Module hydraulique pour 1 circuit direct	C12000305	**1 007,20**	0,92
Module hydraulique pour 1 circuit avec vanne	C12000306	**1 398,20**	0,92

ACCESSOIRES DE RÉGULATION	RÉFÉRENCE	PRIX € HT	ECO-PART € HT*
eMO Life (filaire)	7691376	**292,00**	0,14
eMO Life ECO (filaire)	7898723	**128,00**	0,14
eMO Life Eco RF (sans fil)***	7900087	**152,00**	0,14
Passerelle de communication Link WiFi GTW IoT	7898722	**178,00**	0,14
Thermostat d'ambiance sans fil	7675234	**340,00**	0,14
Thermostat d'ambiance filaire à piles	CFF000028	**140,00**	0,14
Kit SCB-17 intégrable	7890699	**388,00**	0,14
Boitier mural SCB 17	7868994	**398,00**	0,14
Sonde départ V3V	88017017	**128,00**	0,04
Colis sonde ECS	7631103	**84,00**	0,04

ACCESSOIRES FUMISTERIE	RÉFÉRENCE	PRIX € HT	ECO-PART € HT*
Terminal horizontal 800 mm Ø 60/100	C14059610	**47,80**	● 0,04
Coude 90° Ø 60/100	C14059710	**36,70**	● 0,01
Rosace interne Ø 100	C14017710	**7,00**	● 0,01
Sortie fumées Ø 80/125 mm	7755080	**80,50**	● 0,01
Adaptateur Ø 60/100 mm - Ø 80/125 mm	CFF000019	**71,40**	● 0,01
Terminal vertical PPS Ø 80/125 mm Noir	CRN994774	**257,00**	● 0,04
Terminal vertical PPS Ø 80/125 mm Brique	CRN994781	**257,00**	● 0,04

● Eco-Part. incluse.

**Les montants des éco-participations sont susceptibles d'évoluer en cas de modification du barème par notre organisme collecteur.*
**** Pour la version sans fil commander obligatoirement la passerelle de communication Link WiFi GtWIot*

FOURNITURES STANDARD

- Chaudière au sol, équipée pour fonctionner au gaz naturel et propane
- Faibles émissions polluantes
- Échangeur inox
- Brûleur gaz inox à prémélange total, modulant de 10 à 100 % de la puissance
- Chaudière équipée : pompe chauffage modulante, soupape de sécurité chauffage 3 bar, vase d'expansion 12 L, vanne d'inversion chauffage/ECS, purgeur automatique
- Corps hydraulique en laiton
- Tableau de commande Ecocontrol+ simple et intuitif avec texte clair
- Sonde extérieure filaire
- Chaudière mono casing avec ballon de 145 litres en acier émaillé
- Pieds réglables

COLISAGE

- 1 colis chaudière

Gestion à distance avec les gammes eMO Life et eMO Life ECO



KLISTA NOVA

Gaz à condensation de 2,4 à 35 KW

PRÉPARATEUR EAU CHAUDE SANITAIRE



FOURNITURES STANDARD

- Ballon en acier émaillé de 145 litres
- Avec serpentin anti-calcaire
- Configuration superposée ou juxtaposée
- Kit de raccordement en option
- Esthétique identique aux chaudières

COLISAGE

- 1 colis ballon



Klista Nova + ballon superposé 150 SL



Klista Nova + ballon juxtaposé 150 SL

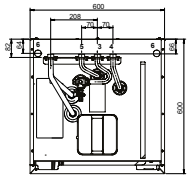

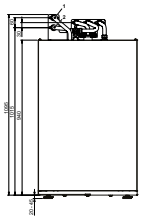

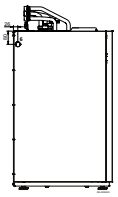

1 Retour tampon 3/4"
2 Départ tampon 3/4"
3 Eau froide 3/4"
4 Eau chaude 3/4"
5 Circulation 3/4"
6 Évacuation des condensats

PRÉPARATEUR 150 SL	CAPACITÉ L	CLASSE ÉNERGÉTIQUE ERP	RÉFÉRENCE	PRIX € HT	ECO-PART € HT*
PRÉPARATEUR 150 SL	145	A	7886058	**1 683,00**	18,00

Colisage

MODÈLES AVEC PRÉPARATEUR 150L SUPERPOSÉ	NOMBRE DE COLIS	CHAUDIÈRE KLISTA NOVA	PRÉPARATEUR 150 SL	KIT DE RACCORDEMENT SERPENTIN BALLON VERTICAL
KILSTA NOVA 25 + 150 SL	**3**	7882839	7886058	7890180
KILSTA NOVA 35 + 150 SL	**3**	7882841	7886058	7890180

MODÈLES AVEC PRÉPARATEUR 150L JUXTAPOSÉ	NOMBRE DE COLIS	CHAUDIÈRE KLISTA NOVA	SOCLE CHAUDIÈRE	PRÉPARATEUR 150 SL	KIT DE RACCORDEMENT SERPENTIN BALLON ACCOLÉ	DESSUS PRÉPARATEUR
KILSTA NOVA 25 + 150 SL	**5**	7882839	7901377	7886058	7890691	7890692
KILSTA NOVA 35 + 150 SL	**5**	7882841	7901377	7886058	7890691	7890692

Options hydrauliques composées pour chaudière avec préparateur superposé

KIT DE RACCORDEMENT POUR CHAUDIÈRE AVEC PRÉPARATEUR 150 L SUPERPOSÉ	NOMBRE DE COLIS	RÉF	PRIX HT (HORS ECO-PART)	KIT RACCORDEMENT CHAUFFAGE	KIT RACCORDEMENT PRÉPARATEUR 150 SL	ROBINETS GAZ/EAU	ROBINETS ECS
Kit de raccordement Gauche / Droite	**4**	7911259	**610,00**	7890685	7890687	7890689	7890690
Kit de raccordement Central	**4**	7911260	**645,00**	7890686	7890688	7890689	7890690

ACCESSOIRES HYDRAULIQUES	RÉFÉRENCE	PRIX € HT	ECO-PART € HT*
Kit de raccordement pour ballon vertical avec sonde	7890180	**107,00**	● 0,01
Kit de raccordement pour ballon accolé avec sonde	7890691	**280,00**	● 0,01
Dessus pour ballon	7890692	**148,00**	● 0,01
Socle chaudière	7901377	**388,00**	● 0,01
Kit de raccordement central pour préparateur ECS	7890688	**224,00**	● 0,01
Kit de raccordement G/D pour préparateur ECS	7890687	**194,00**	● 0,01
Robinets ECS pour kit de raccordement	7890690	**76,50**	● 0,04
Kit de raccordement Gauche / Droite pour chauffage seul	7890685	**219,00**	● 0,01
Kit de raccordement central pour chauffage seul	7890686	**224,00**	● 0,01
Robinets gaz/eau pour kit de raccordement	7890689	**133,00**	● 0,06
Kit circuit avec vanne 3 voies interne	7890693	**969,00**	1,75
Kit tubes interne pour V3V externe	7890694	**235,00**	● 0,01
Robinets 3/4" pour seconde zone	7890695	**51,00**	● 0,04
Collecteur 2 modules ErP	C12000318	**350,00**	● 0,01
Jeu de 2 consoles murales pour module ErP	C12000310	**96,70**	● 0,01
Module hydraulique pour 1 circuit direct	C12000305	**1 007,20**	0,92
Module hydraulique pour 1 circuit avec vanne	C12000306	**1 398,20**	0,92

ACCESSOIRES DE RÉGULATION	RÉFÉRENCE	PRIX € HT	ECO-PART € HT*
eMO Life (filaire)	7691376	**292,00**	0,14
eMO Life ECO (filaire)	7898723	**128,00**	0,14
eMO Life Eco RF (sans fil)***	7900087	**152,00**	0,14
Passerelle de communication Link WiFi GTW IoT	7898722	**178,00**	0,14
Thermostat d'ambiance sans fil	7675234	**340,00**	0,14
Thermostat d'ambiance filaire à piles	CFF000028	**140,00**	0,14
Kit SCB-17 intégrable	7890699	**388,00**	0,14
Boitier mural SCB 17	7868994	**398,00**	0,14
Sonde départ V3V	88017017	**128,00**	0,04
Colis sonde ECS	7631103	**84,00**	0,04

● Eco-Part. incluse.

**Les montants des éco-participations sont susceptibles d'évoluer en cas de modification du barème par notre organisme collecteur.*

**** Pour la version sans fil commander obligatoirement la passerelle de communication Link WiFi GtWlot*

CHAPPEE

KLISTA NOVA

Gaz à condensation de 2,4 à 35 KW

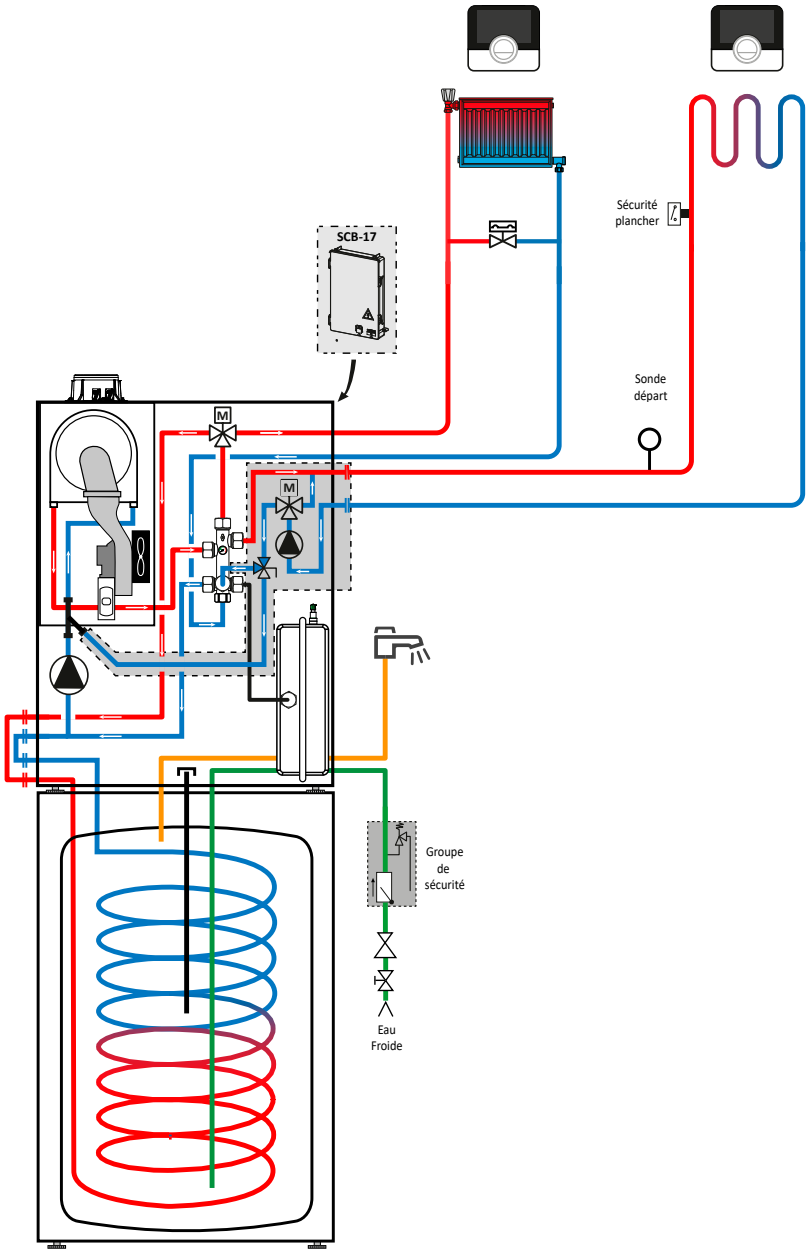

DESCRIPTIF	RÉFÉRENCE	PRIX € HT
Chaudière KLISTA NOVA B	7882838	**4 743,00**
Options éventuelles supplémentaires		
Kit SCB17 intégrale	7890699	**388,00**
Kit circuit avec vanne 3 voies interne	7890693	**969,00**
Thermostat d'ambiance connecté filaire EMO LIFE	2 x 7691376	**2 x 292,00**
	Prix total H.T.* :	**6 684,00**

* hors Eco-Participation

**Les montants des éco-participations sont susceptibles d'évoluer en cas de modification du barème par notre organisme collecteur.*

Accessoires de raccordement



Kit de raccordement gauche/ droite
7890685 - Prix : 219,00 € HT
Eco-part. : ● 0,01

- raccordement à gauche ou à droite,
- départ/retour eau isolés : G 3/4",
- cadre pour installation à l'arrière de la chaudière.



Kit de raccordement central pour chauffage seul
7890686 - Prix : 224,00 € HT
Eco-part. : ● 0,01

- raccordement à gauche ou à droite,
- départ/retour eau isolés : G 3/4",
- cadre pour installation à l'arrière de la chaudière.



Robinets gaz/eau pour kit de raccordement
7890689 - Prix : 133,00 € HT
Eco-part. : ● 0,06

- robinet gaz conforme NF.



Module hydraulique pour 1 circuit direct
C12000305 - Prix : 1 007,20 € HT
Eco-part. : 0,92

Entièrement monté, isolé et testé ; équipé d'une pompe, de thermomètres intégrés dans les vannes d'isolement, et d'un clapet antiretour intégré dans la vanne de retour.



Collecteur 2 modules ErP
C12000318 - Prix : 350,00 € HT
Eco-part. : ● 0,01

Dans le cas d'une installation avec 2 ou 3 circuits avec les modules hydrauliques.



Jeu de 2 consoles murales pour module ErP
C12000310 - Prix : 96,70 € HT
Eco-part. : ● 0,01

Permet de fixer 1 module hydraulique, intègre 2 raccords mâle/femelle en laiton.

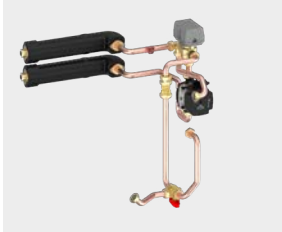

Kit circuit avec vanne 3 voies interne
7890693 - Prix : 969,00 € HT
Eco-part. : 1,75

- vanne mélangeuse, pompe, sonde départ,
- tuyauterie eau cuivre interne, et départ/retour isolés : G 3/4",
- clapet anti-thermosiphon,



Kit tubes interne pour V3V externe
7890694 - Prix : 235,00 € HT
Eco-part. : ● 0,01

- tuyauterie eau cuivre interne, et départ/retour isolés : G 3/4".



Robinets 3/4" pour seconde zone
7890695 - Prix : 51,00 € HT
Eco-part. : ● 0,04

- pour raccordement départ/retour eau avec kits 7890693 ou 7890694.



Module hydraulique pour 1 circuit V3V
C12000306 - Prix : 1 398,20 € HT
Eco-part. : 0,92

Entièrement monté, isolé et testé ; équipé d'une pompe, d'une vanne mélangeuse 3 voies motorisée, de thermomètres intégrés dans les vannes d'isolement, et d'un clapet antiretour intégré dans la vanne de retour.

● Eco-Part. incluse.

**Les montants des éco-participations sont susceptibles d'évoluer en cas de modification du barème par notre organisme collecteur.*

Accessoires de raccordement préparateur ECS

Configuration juxtaposée



Ballon 150 SL
7886058 - Prix : 1 683,00 € HT
Eco-part. : 18,00

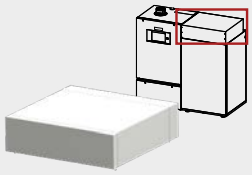

Dessus pour ballon 150 SL
7890692 - Prix : 148,00 € HT
Eco-part. : ● 0,01

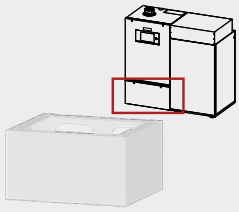

Socle pour chaudière
7901377 - Prix : 388,00 € HT
Eco-part. : ● 0,01

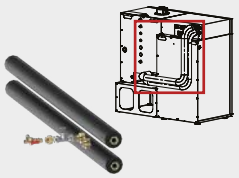

Kit raccordement serpentin ballon accolé
7890691 - Prix : 280,00 € HT
Eco-part. : ● 0,01

- sonde ECS incluse,
- départ/retour isolés,
- vanne de remplissage et de vidange.

Configuration superposée



Ballon 150 SL
7886058 - Prix : 1 683,00 € HT
Eco-part. : 18,00



Kit raccordement serpentin ballon vertical
7890180 - Prix : 107,00 € HT
Eco-part. : ● 0,01

- sonde ECS incluse.



Kit raccordement CENTRAL sanitaire
7890688 - Prix : 224,00 € HT
Eco-part. : ● 0,01

- avec kit de remplissage manuel.
- en complément du kit de raccordement central chauffage

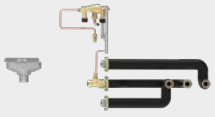

Kit de raccordement G/D sanitaire
7890687 - Prix : 194,00 € HT
Eco-part. : ● 0,01

- avec kit de remplissage manuel.
- en complément du kit de raccordement G/D chauffage



Robinets ECS pour kit de raccordement
7890690 - Prix : 76,50 € HT
Eco-part. : ● 0,04

● Eco-Part. incluse.

Accessoires de régulation



Sonde d'ambiance connectée eMO Life (filaire)
7691376 - Prix : 292,00 € HT
Eco-part. : 0,14



Sonde d'ambiance connectée eMO Life RF (sans fil)
7900087- Prix : 152,00 € HT
Eco-part. : 0,14
Passerelle de communication Link WiFi GTW IoT
7898722 - Prix : 178,00 € HT
Eco-part. : 0,14



Thermostat d'ambiance programmable filaire
CFF000028 - Prix : 140,00 € HT -
Eco-part. : 0,14
Thermostat d'ambiance programmable sans fil
7675234 - Prix : 340,00 € HT
Eco-part. : 0,14

La régulation et la programmation hebdomadaire du chauffage selon différents modes de fonctionnement : "Automatique" selon programmation, "Permanent" à une température réglée ou "Vacances".
La version "sans fil" est livrée avec un boîtier récepteur à fixer au mur près du module intérieur.



Colis sonde ECS
7631103 - Prix : 84,00 € HT
Eco-part. : 0,04



Sonde départ vanne 3 voies
88017017 - Prix : 128,00 € HT
Eco-part. : 0,04

Cette sonde se monte après la vanne mélangeuse.



Kit SCB-17 intégrable
7890699 - Prix : 388,00 € HT
Eco-part. : 0,14

Ce kit se fixe à l'intérieur de la chaudière et permet de gérer un second circuit
- câbles L-Bus et liaison secteur,
- sonde de contact du circuit avec V3V.



Boîtier mural SCB-17
7868994 - Prix : 398,00 € HT -
Eco-part. : 0,14

Ce kit se fixe à l'extérieur de la chaudière.
- Câble BUS fourni (prévoir sonde départ AD199).



Kit câblage plancher chauffant direct
7866499 - Prix : 60,30 € HT
Eco-part. : 0,04

**Les montants des éco-participations sont susceptibles d'évoluer en cas de modification du barème par notre organisme collecteur.*

ACCESSOIRES
KLISTA NOVA

Accessoires de raccordement Ø 60/100

ACCESSOIRES CHAUDIÈRES MURALES	RÉFÉRENCE	PRIX € HT	ECO-PART € HT*
Condensation - Accessoires ventouse concentrique			
DIAMÈTRE 60/100			
Kit coude et terminal horizontal pps ø 60/100 mm lg=800 mm	7777183	**161,00**	● 0,10
Terminal horizontal 750 mm Ø 60/100	C14059610	**47,80**	● 0,04
Coude 90° Ø 60/100	C14059710	**36,70**	● 0,01
Coude 45° Ø 60/100	C14059810	**54,10**	● 0,03
Coude 15° Ø 60/100	CRN146002	**102,00**	● 0,04
Coude 30° Ø 60/100	CRN146001	**102,00**	● 0,01
Rallonge 1000 mm Ø 60/100	C14059510	**68,20**	● 0,03
Terminal vertical Ø 60/100 noir	100002732	**187,00**	● 0,07
Solin pour toit incliné Ø 100	C14036610	**91,10**	● 0,01
Solin pour toit plat Ø 100	C14036710	**72,00**	● 0,01
Terminal horizontal 750 mm en rénovation Ø 60/95 avec coude de départ	7616509	**165,00**	● 0,01

Accessoires de raccordement Ø 80/125

Condensation - Accessoires ventouse			
DIAMÈTRE 80/125			
Départ 80/125	7755080	**80,50**	● 0,01
Adaptateur Ø 60/100 - Ø 80/125	CFF000019	**71,40**	● 0,01
Terminal ventouse vertical couleur brique Ø 80/125 PPs/AL *(1)*	CRN994781	**257,00**	● 0,04
Terminal ventouse vertical couleur noire Ø 80/125 PPs/AL *(1)*	CRN994774	**257,00**	● 0,04
Rallonge 1000 mm, Ø 80/125 PPs/AL	CRN994927	**116,00**	● 0,04
Rallonge 250 mm, Ø 80/125 PPs/AL	CRN994934	**96,60**	● 0,04
Rallonge 500 mm, Ø 80/125 PPs/AL	CRN994910	**82,10**	● 0,04
Élément droit avec accès maintenance Ø 80/125 PPs/AL	CRN994989	**162,00**	● 0,04
Coude 15°, Ø 80/125 PPs/AL	CRN994972	**137,00**	● 0,04
Coude 30°, Ø 80/125 PPs/AL	CRN994965	**136,00**	● 0,04
Coude 45°, Ø 80/125 PPs/AL	CRN994958	**81,10**	● 0,04
Coude 90°, Ø 80/125 PPs/AL	CRN994941	**109,00**	● 0,04
Solin pour toit en pente 25° - 45° couleur brique	CRN907224	**110,00**	● 0,01
Solin pour toit en pente 25° - 45° couleur noire	CRN578646	**110,00**	● 0,01
Solin pour toit plat	CRN603331	**50,10**	● 0,01
Collier Ø 125	CRN578622	**10,40**	● 0,04
ACCESSOIRES CHEMINÉE ÉTANCHE TYPE B33-C93 Ø 80			
Prise d'air pour installation cheminée B33	CRN941525	**96,60**	-
Coude 45°, Ø 80 PPs	CRN994873	**21,80**	● 0,04
Coude 87°, Ø 80 PPs	CRN994866	**21,80**	● 0,04
Rallonge 1000 mm, Ø 80 PPs	CRN994842	**47,00**	● 0,04
Rallonge 500 mm, Ø 80 PPs	CRN994835	**31,20**	● 0,04
Écarteur Ø 80 pour tuyau rigide	CRN956529	**38,70**	● 0,01
Grille d'aération	CRN578462	**23,10**	● 0,01

● Eco-Part. incluse.

(1) obligatoire pour ventouse verticale

**Les montants des éco-participations sont susceptibles d'évoluer en cas de modification du barème par notre organisme collecteur.*

FUMISTERIE
INITIA EVO, ACCEA+, KLISTA NOVA

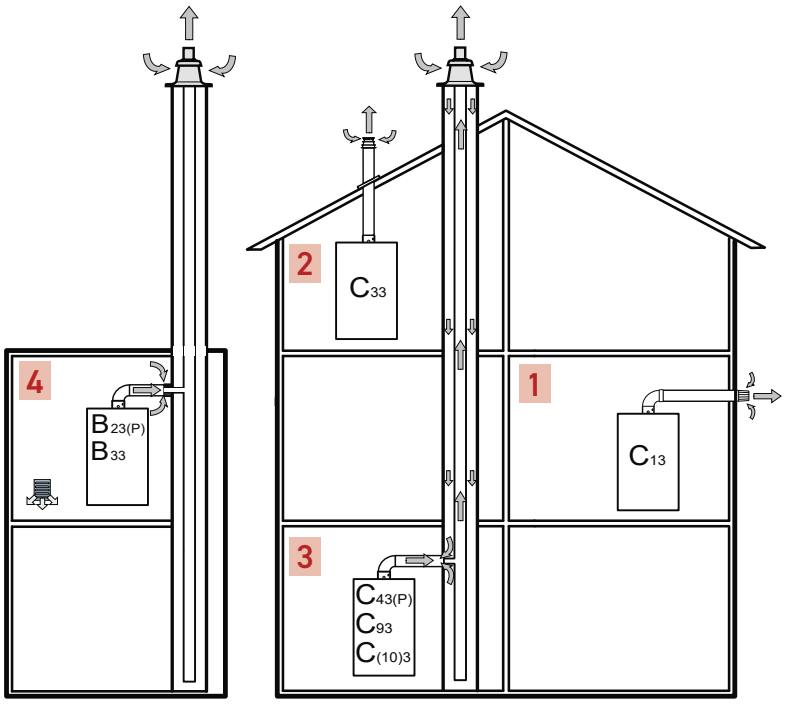

CONFIGURATIONS de type C :
Appareil pour lequel le circuit de combustion (alimentation en air, chambre de combustion, échangeur de chaleur et évacuation des produits de combustion) est étanche par rapport au local dans lequel il est installé.

1 CONFIGURATION C_{13} :
Appareil destiné à être raccordé au travers de ses conduits à un terminal horizontal qui, en même temps, admet l'air comburant pour le brûleur et rejette les produits de combustion vers l'extérieur, par des orifices qui sont soit concentriques soit suffisamment proches pour être soumis à des conditions de vent similaires.

2 CONFIGURATION C_{33} :
Appareil destiné à être raccordé au travers de ses conduits à un terminal vertical qui, en même temps, admet l'air comburant pour le brûleur et rejette les produits de combustion vers l'extérieur, par des orifices qui sont soit concentriques soit suffisamment proches pour être soumis à des conditions de vent similaires.

3 CONFIGURATION $C_{43(P)}$:
Appareil destiné à être raccordé par ses deux conduits à un système de conduit collectif desservant plus d'un appareil. Ce système de conduit collectif comporte deux conduits raccordés à un terminal qui, en même temps, admet l'air frais pour le brûleur et rejette les produits de combustion vers l'extérieur, par des orifices qui sont soit concentriques soit suffisamment proches pour être soumis à des conditions de vent similaires.
L'appareil de type C43P est conçu pour fonctionner en pression positive.

CONFIGURATION $C_{10(3)}$:
L'appareil destiné à être raccordé à un système de conduit collectif conçu pour fonctionner dans des conditions où la pression statique dans le conduit collectif d'évacuation des produits de combustion peut être supérieure à la pression statique dans le conduit collectif d'amenée d'air.

CONFIGURATION C_{93} :
Appareil destiné à être raccordé à un terminal vertical par son conduit d'évacuation des produits de combustion et à un conduit vertical existant par son conduit d'amenée d'air. Le terminal, en même temps, admet l'air comburant pour le brûleur et rejette les produits de combustion vers l'extérieur, par des orifices qui sont soit concentriques soit suffisamment proches pour être soumis à des conditions de vent similaires. Le conduit d'amenée d'air, ou une partie de celui-ci, est un conduit vertical existant du bâtiment, par exemple, un conduit de fumée réutilisé.

CONFIGURATIONS de type B :
Appareil qui est destiné à être raccordé à un conduit d'évacuation des produits de combustion vers l'extérieur du local dans lequel il est installé. L'air comburant est prélevé directement dans le local.

4 CONFIGURATION $B_{23(P)}$:
Appareil sans coupe-tirage, vendu sans système de conduit et destiné à être raccordé à un système d'évacuation des produits de combustion approuvé et vendu séparément.
L'appareil de type B23P est conçu pour fonctionner en pression positive.

CONFIGURATION B_{33} :
Appareil sans coupe-tirage qui est conçu pour être raccordé à un système de conduit collectif. Ce système de conduit collectif consiste en un conduit unique d'évacuation des produits de combustion fonctionnant en tirage naturel. Toutes les parties sous pression de l'appareil contenant des produits de combustion sont entièrement entourées par les parties de l'appareil l'alimentant en air comburant. L'air comburant est prélevé directement du local dans l'appareil au moyen d'un conduit concentrique qui entoure le conduit d'évacuation. L'air entre par des orifices spécifiques situés sur la surface du conduit.

Sources :
Arrêté du 23 février 2018 relatif aux règles techniques de sécurité applicables aux Installations intérieures de gaz
Édition 2 du Guide CNPG (ÉVAcuation des Produits De Combustion - EVAPDC)

RENSEIGNEMENTS À L'INSTALLATION
INITIA EVO, ACCEA+, KLISTA NOVA

Tableau des longueurs des conduits air/fumées maximales admissibles en fonction du modèle de chaudière

TYPE DE RACCORDEMENT AIR/FUMÉES	CONFIGURATION	DIAMÈTRE (EN MM)	LMAX : LONGUEUR MAXIMALE ÉQUIVALENTE DES CONDUITS DE RACCORDEMENT EN MÈTRES			
			INITIA EVO 1.24-2.25-2.30 ACCEA+ 2.25-2.29	INITIA EVO 2.35 INITIA EVO DUO 3.35	KLISTA NOVA 25 - 25 B	KLISTA NOVA 35
Conduits concentriques raccordés à un **terminal horizontal** (PPS)	$C_{13(x)}$	Ø 60/100	10	10	10	10
		Ø 80/125	25	25	25	25
Conduits concentriques raccordés à un **terminal vertical** (PPS)	$C_{33(x)}$	Ø 60/100	10	10	10	10
		Ø 80/125	25	25	25	25
Conduit(s) : - concentriques en chaufferie, - simple rigide ou flex dans la cheminée **(air comburant en contre-courant) (PPS)**	$C_{93(x)}$	Ø 60/100 Ø 60	1 25	1 25	1 30	1 20
		Ø 80/125 Ø 80	1 25	1 25	1 30	1 20
Conduit(s) : - concentriques en chaufferie, - simple rigide ou flex dans la cheminée **(air comburant pris dans le local)**	B_{23P}/B_{33}	Ø 60/100 Ø 60	1 25	1 25	1 30	1 20
		Ø 80/125 Ø 80	1 25	1 25	1 30	1 20
Conduit(s) : - concentriques en chaufferie, - simple rigide dans la cheminée **(air comburant pris dans le local)**	B_{23}	Ø 60/100 Ø 40	-	3 25,2	-	3 25,2

FUMISTERIE
INITIA EVO, ACCEA+, KLISTA NOVA

CONFIGURATION C_{13} - VENTOUSE HORIZONTALE CONCENTRIQUE ALU/PPS
(raccordement sur mur extérieur ou en sortie de toiture)

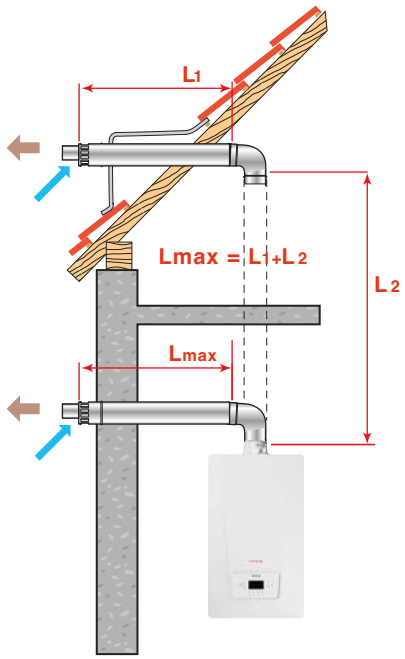

TYPE DE CHAUDIÈRE	LMAX : LONGUEUR MAXIMALE ÉQUIVALENTE DES CONDUITS DE RACCORDEMENT EN MÈTRES	
	Ø 60/100 mm	Ø 80/125 mm
INITIA EVO 1.24 INITIA EVO 2.25 - 2.30 - 2.35 INITIA EVO DUO 3.35 ACCEA+ 2.25 - 2.29 KLISTA NOVA 25 - 25B - 35	10	25

ANGLE DU COUDE	COUDE Ø (MM)	
	Ø 60/100 mm	Ø 80/125 mm
	LONGUEUR LINÉAIRE ÉQUIVALENTE (m)	
Coude 87°	1,0	1,0
Coude 45°	0,5	0,25

CONFIGURATION C_{33} - VENTOUSE VERTICALE CONCENTRIQUE ALU/PPS
(raccordement sur toit en pente ou sur toit plat)

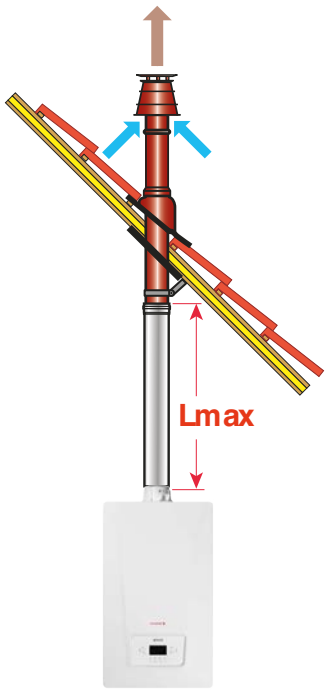

TYPE DE CHAUDIÈRE	LMAX : LONGUEUR MAXIMALE ÉQUIVALENTE DES CONDUITS DE RACCORDEMENT EN MÈTRES	
	Ø 60/100 mm	Ø 80/125 mm
INITIA EVO 1.24 INITIA EVO 2.25 - 2.30 - 2.35 INITIA EVO DUO 3.35 ACCEA+ 2.25 - 2.29 KLISTA NOVA 25 - 25B - 35	10	25

ANGLE DU COUDE	COUDE Ø (MM)	
	Ø 60/100 mm	Ø 60/100 mm
	LONGUEUR LINÉAIRE ÉQUIVALENTE (m)	
Coude 87°	1,0	1,0
Coude 45°	0,5	0,25

FUMISTERIE
INITIA EVO, ACCEA+, KLISTA NOVA

CONFIGURATION C_{93} - CONDUITS CONCENTRIQUES ALU/PPS EN CHAUFFERIE, CONDUITS PPS SIMPLES EN CHEMINÉE (air comburant en contre-courant) CONDUIT RIGIDE EN CHEMINÉE

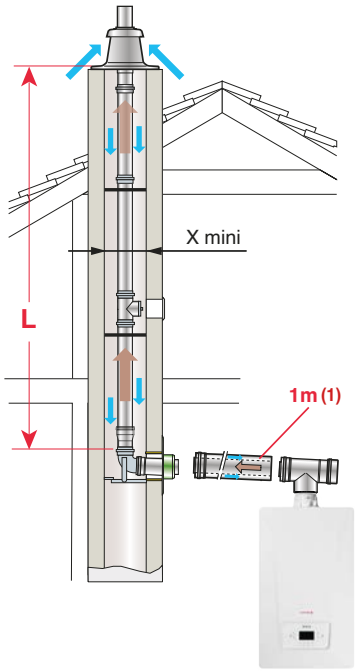

EN CHAUFFERIE		Ø 60/100 mm	Ø 80/125 mm
EN CHEMINÉE		Ø 60 mm RIGIDE	Ø 80 mm RIGIDE
TYPE DE CHAUDIÈRE		LMAX : LONGUEUR MAXIMALE ÉQUIVALENTE DES CONDUITS DE RACCORDEMENT EN MÈTRES	
INITIA EVO 1.24 - 2.25 2.30 - 2.35 INITIA EVO DUO 3.35 ACCEA+ 2.25 - 2.29		10	25
KLISTA NOVA 25 - 25B		10	30
KLISTA NOVA 35		10	20
X mini	⧄	140 mm	140 mm
	Ø	160 mm	160 mm

(1) Pour chaque mètre de conduit horizontal supplémentaire, retirer 1,2 m à la longueur verticale Lmax indiquée dans le tableau ci-dessus.

ANGLE DU COUDE	COUDE Ø (MM)			
	Ø 60/100 mm	Ø 80/125 mm	Ø 80	Ø 60
	LONGUEUR LINÉAIRE ÉQUIVALENTE (m)			
Coude 87°	1,0	1,0	0,5	2
Coude 45°	0,5	0,25	0,25	-

CONDUIT FLEX EN CHEMINÉE

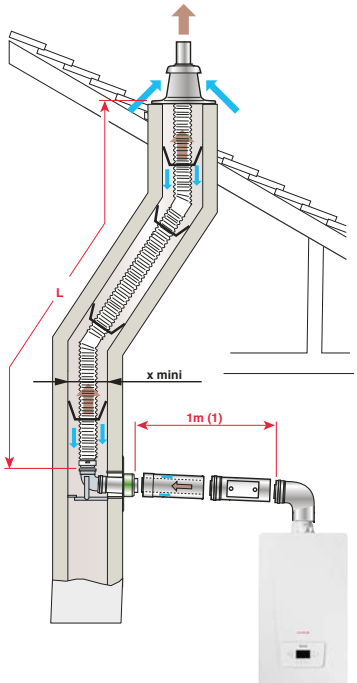

EN CHAUFFERIE		Ø 60/100 mm	Ø 80/125 mm
EN CHEMINÉE		Ø 60 mm FLEX	Ø 80 mm FLEX
TYPE DE CHAUDIÈRE		LMAX : LONGUEUR MAXIMALE ÉQUIVALENTE DES CONDUITS DE RACCORDEMENT EN MÈTRES	
INITIA EVO 1.24 - 2.25 - 2.30 - 2.35 INITIA EVO DUO 3.35 ACCEA+ 2.25 - 2.29		10	25
KLISTA NOVA 25 - 25B		10	30
KLISTA NOVA 35		10	20
X mini	⧄	140 mm	140 mm
	Ø	160 mm	160 mm

(1) Pour chaque mètre de conduit horizontal supplémentaire, retirer 1,2 m à la longueur verticale Lmax indiquée dans le tableau ci-dessus.

ANGLE DU COUDE	COUDE Ø (MM)			
	Ø 60/100 mm	Ø 80/125 mm	Ø 80	Ø 60
	LONGUEUR LINÉAIRE ÉQUIVALENTE (m)			
Coude 87°	1,0	1,0	0,5	2
Coude 45°	0,5	0,25	0,25	-

FUMISTERIE
INITIA EVO, ACCEA+, KLISTA NOVA

CONFIGURATION B23P/B33 - RACCORDEMENT À UNE CHEMINÉE PAR CONDUITS CONCENTRIQUES ALU/PPS EN CHAUFFERIE, PPS SIMPLES EN CHEMINÉE (air comburant pris en chaufferie ou dans le local d'installation) CONDUIT DE CHEMINÉE EN RIGIDE

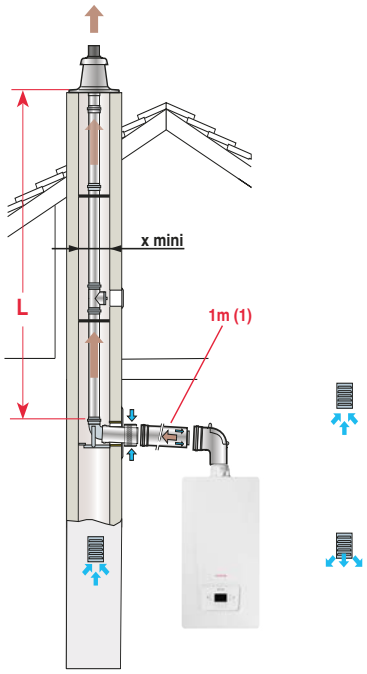

EN CHAUFFERIE		Ø 60/100 mm	Ø 80/125 mm
EN CHEMINÉE		Ø 60 mm RIGIDE	Ø 80 mm RIGIDE
TYPE DE CHAUDIÈRE		LMAX : LONGUEUR MAXIMALE ÉQUIVALENTE DES CONDUITS DE RACCORDEMENT EN MÈTRES	
INITIA EVO 1.24 - 2.25 - 2.30 - 2.35 INITIA EVO DUO 3.35 ACCEA+ 2.25 - 2.29		10	25
KLISTA NOVA 25 - 25B		10	30
KLISTA NOVA 35		10	20
X mini	⧄	140 mm	140 mm
	Ø	160 mm	160 mm

(1) Pour chaque mètre de conduit horizontal supplémentaire, retirer 1,2 m à la longueur verticale Lmax indiquée dans le tableau ci-dessus.

Perte de pression supplémentaire équivalente à la longueur linéaire de conduit (Lmax).

ANGLE DU COUDE	COUDE Ø (MM)			
	Ø 60/100 mm	Ø 80/125 mm	Ø 80	Ø 60
	LONGUEUR LINÉAIRE ÉQUIVALENTE (m)			
Coude 87°	1,0	1,0	0,5	2
Coude 45°	0,5	0,25	0,25	-

CONDUIT FLEX EN CHEMINÉE

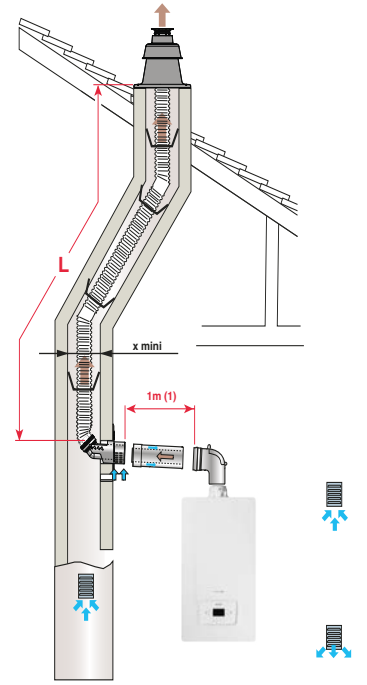

EN CHAUFFERIE		Ø 60/100 mm	Ø 80/125 mm
EN CHEMINÉE		Ø 60 mm FLEX	Ø 80 mm FLEX
TYPE DE CHAUDIÈRE		LMAX : LONGUEUR MAXIMALE ÉQUIVALENTE DES CONDUITS DE RACCORDEMENT EN MÈTRES	
INITIA EVO 1.24 - 2.25 - 2.30 - 2.35 INITIA EVO DUO 3.35 ACCEA+ 2.25 - 2.29		10	25
KLISTA NOVA 25 - 25B		10	30
KLISTA NOVA 35		10	20
X mini	⧄	140 mm	140 mm
	Ø	160 mm	160 mm

(1) Pour chaque mètre de conduit horizontal supplémentaire, retirer 1,2 m à la longueur verticale Lmax indiquée dans le tableau ci-dessus.

ANGLE DU COUDE	COUDE Ø (MM)			
	Ø 60/100 mm	Ø 80/125 mm	Ø 80	Ø 60
	LONGUEUR LINÉAIRE ÉQUIVALENTE (m)			
Coude 87°	1,0	1,0	0,5	2
Coude 45°	0,5	0,25	0,25	-

FUMISTERIE
INITIA EVO, ACCEA+, KLISTA NOVA

CONFIGURATION B_{23P} POUR REMPLACEMENT DE CHAUDIÈRE B11 VMC DANS LES INSTALLATIONS À VENTILATION MÉCANIQUE CONTRÔLÉE (VMC)

Avec système Poujoulat «RénoVMC-GAZ» (ATEx 3027_V1) Installation autorisée que pour le gaz G20 (méthane)

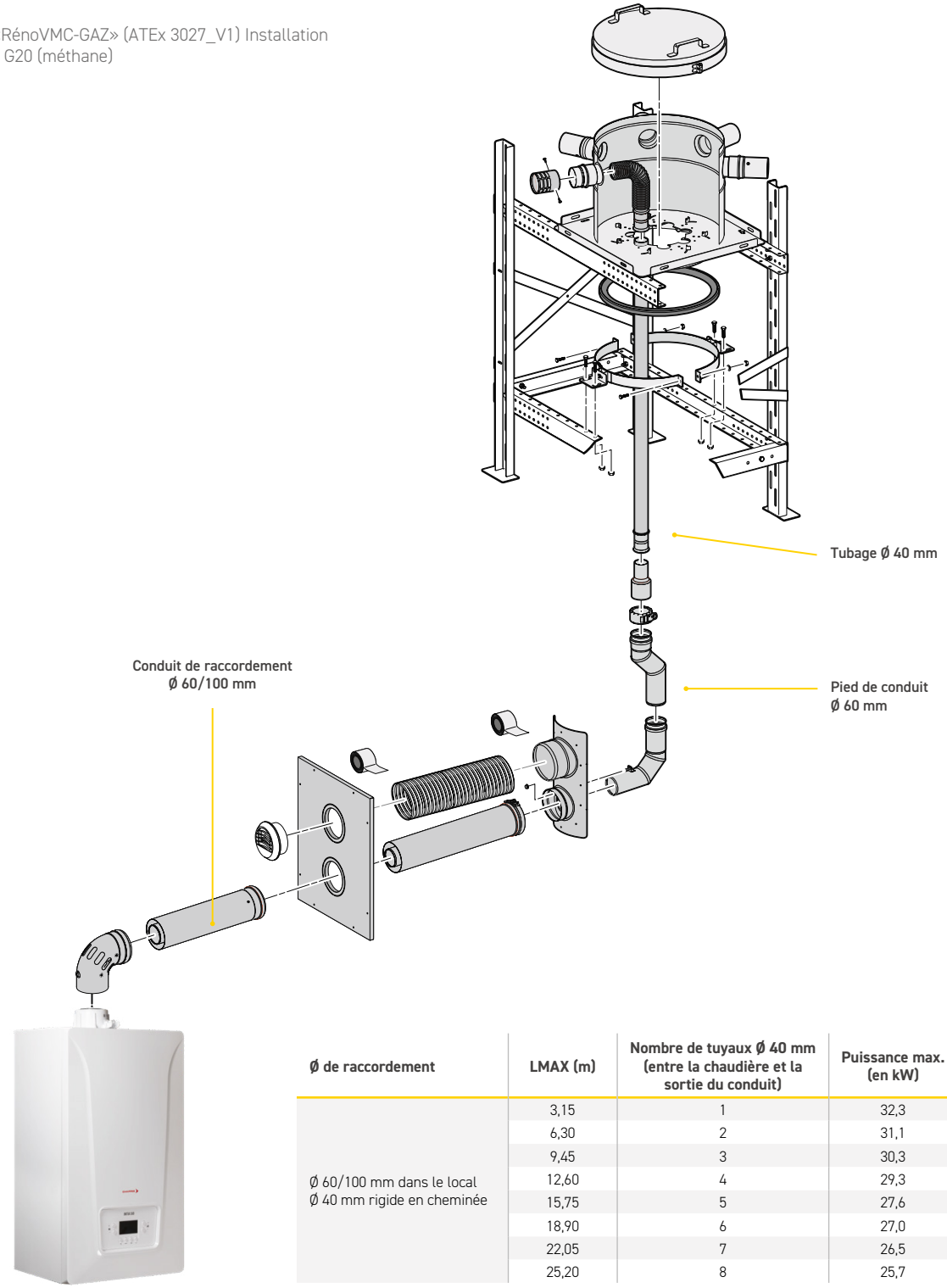

Avec uniquement
INITIA EVO 2.35
INITIA EVO DUO 3.35
KLISTA NOVA 35

Ø de raccordement	LMAX (m)	Nombre de tuyaux Ø 40 mm (entre la chaudière et la sortie du conduit)	Puissance max. (en kW)
Ø 60/100 mm dans le local Ø 40 mm rigide en cheminée	3,15	1	32,3
	6,30	2	31,1
	9,45	3	30,3
	12,60	4	29,3
	15,75	5	27,6
	18,90	6	27,0
	22,05	7	26,5
	25,20	8	25,7

Important

Informations sur les conduits d'évacuation des fumées Ø 40 mm vendus par le fabricant Poujoulat.
L'installation n'est autorisée que pour le gaz G20 (gaz méthane).
Pour les installations de type « B », le local dans lequel l'appareil est installé doit disposer des ouvertures d'arrivée en air requises. Elles ne doivent pas être réduites ou fermées.

NOTES

CHAUDIÈRE SOL FIOUL

Fioul : une énergie d'actualité

Les chaudières sol fioul couvrent tous les besoins en chauffage seul ou en chauffage et eau chaude sanitaire avec un ballon ECS jusqu'à 160 litres. Chappée propose une large gamme de produits permettant de proposer une solution « sur-mesure » à chaque cas particulier.

Sommaire

Guide de choix ____ 88

NOLEA EVO Bi ____ 90 et 92

NOLEA EVO Ci ____ 90 et 94

NOLEA EVO Bn ____ 98 et 100

NOLEA EVO Cn ____ 98 et 102

Fumisterie ventouse ____ 96

Modules hydrauliques ErP ____ 104

Brûleur fioul Tigra 3 ____ 105



EMO LIFE ECO RF

Vivez le confort connecté !

- Gestion à distance à chauffage par le biais de l'application gratuite My Chappée
- Choix du mode de fonctionnement :Automatique Manuel, Hors Gel, Vacances.
- Aide à la programmation rapide et simplifiée.



GUIDE DE CHOIX

NOLEA EVO Ci/Bi F30



NOLEA EVO Cn/Bn*



PHOTOGRAPHIE NON CONTRACTUELLE.
NOS PRODUITS DOIVENT ÊTRE INSTALLÉS SELON LES RÈGLES DE L'ART ET LES NORMES EN VIGUEUR

LÉGENDES

- Evier cuisine
- Salle de bain
- Douche
- Bain
- Chauffage







** Modèle vendu sans brûleur*



** Modèle vendu sans brûleur*

	Bi CHAUFFAGE + ECS		Ci CHAUFFAGE SEUL		Bn CHAUFFAGE + ECS		Cn CHAUFFAGE SEUL	
	22	29	22	29	22	29	22	29
Type de générateur	Chaudière fioul basse température				Chaudière fioul basse température			
Classe énergétique en chauffage	B	B	B	B	-	-	-	-
Classe énergétique en ECS	B	B	-	-	-	-	-	-
Ballon ECS	110L ESL ou 160L ESL	160L ESL	-	-	110L ESL ou 160L ESL	160L ESL	-	-
Débit spécifique à ΔT = 30K (l/mn)	18,5 ou 24	25	-	-	18,5 ou 24	25	-	-
Équipements du logement								
Prix public € HT (à partir de)	7 630,00	8 248,00	5 967,00	6 217,00	5 544,00	6 157,00	3 881,00	4 126,00
N° de page	90 et 92		90 et 94		98 et 100		98 et 102	

**Les montants des éco-participations sont susceptibles d'évoluer en cas de modification du barème par notre organisme collecteur.*

CHAPPEE

TIGRA 3



PHOTOGRAPHIE NON CONTRACTUELLE
NOS PRODUITS DOIVENT ÊTRE INSTALLÉS SELON LES RÈGLES DE L'ART ET LES NORMES EN VIGUEUR



TIGRA 3

Brûleur fioul et Brûleur fioul Compatible F30
-
-
-
-
-
863,00
105

NOLEA EVO C*i*/B*i* F30

Chaudière fioul à haut rendement de 22 à 30 kW

- Chauffage seul ou avec Eau Chaude Sanitaire
- Cheminée / Ventouse avec brûleur intégré
- Tableau Ecocontrol+



Compatible EMO Life

COMPATIBLE EMO LIFE

Comptage d'énergie

COMPTAGE D'ÉNERGIE

B

B

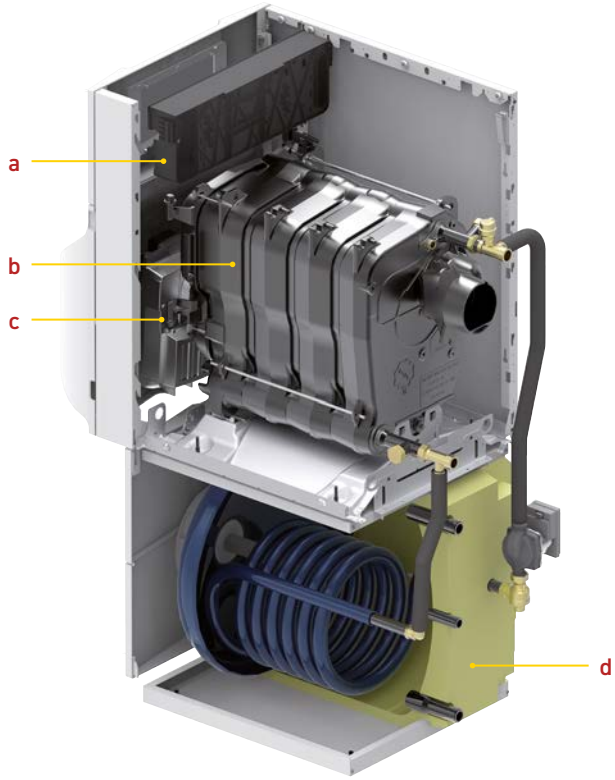

a. Tableau de commande ECOCONTROL +
b. Corps de chauffe en fonte
c. Brûleur
d. Préparateur eau chaude sanitaire isolé de 110 litres

**Les montants des éco-participations sont susceptibles d'évoluer en cas de modification du barème par notre organisme collecteur.*

Caractéristiques techniques

Nolea EVO i F30		Ci 22 F30	Ci 29 F30
Puissance thermique nominale (Prated)	kW	22	30
Production de chaleur utile à la puissance thermique nominale (P4) (2)	kW	22,4	29,8
Production de chaleur utile à 30 % de la puissance thermique nominale (P1) (1)	kW	7	9,3
Efficacité énergétique saisonnière chauffage (EtaS)	%	86	86
Efficacité utile à la puissance thermique nominale (Eta4) (2)	%	87,5	87,3
Efficacité utile à 30 % de la puissance thermique nominale (Eta1) (1)	%	91,2	90,6
Consommation d'électricité auxiliaire à pleine charge (elmax)	W	152	162
Consommation d'électricité auxiliaire à charge partielle (elmin)	W	43	46
Consommation d'électricité auxiliaire en mode veille (PSB)	W	4	4
Pertes thermiques en régime stabilisé (Pstby)	W	83	95
Contenance en eau	l	24,5	30
Dépression nécessaire à la buse	mbar	0,05	0,05
Poids net à vide (hors vase d'expansion)	kg	199	224
Pertes de charge circuit hydraulique à Δt = 20K	mbar	5	9
Débit nominal d'eau à Pn et ΔT = 20K	m3/h	0,964	1,282

(1) Par basse température, on entend une température de retour (à l'entrée du dispositif de chauffage), de 30°C pour les chaudières à condensation, de 37°C pour les chaudières basse température et de 50°C pour les autres dispositifs de chauffage.
(2) Par régime haute température, on entend une température de retour de 60°C à l'entrée du dispositif de chauffage et une température d'alimentation de 80°C à la sortie du dispositif de chauffage.

GÉNÉRALITÉS

Chaudière : basse température avec bruleur intégré
Type de raccordement fumées : B23, C13, C33
Pression maxi. de service : 3 bar
Température maxi. de service : 90°C
Classe Nox suivant EN267 : 3

Caractéristiques avec préparateurs ECS

PRÉPARATEUR E.C.S. CHAUDIÈRE NOLEA EVO BI		110 ESL-H	160 ESL-H	
		22 F30	22 F30	29 F30
Capacité de stockage	l	110	160	
Position		horizontale	horizontale	
Efficacité énergétique saisonnière E.C.S. (profil de soutirage XXL) (Etawh)	%	72	71	
Débit spécifique à ΔT = 30 K (selon EN 13203-1) (1)	l/mn	18,5	24	25
Capacité de puisage (selon EN 13203-1) sur 10 min à ΔT = 30 K (1)	l/10mn	190	245	250
Débit horaire à ΔT = 35 K (2)	l/h	550	555	650
Constante de refroidissement (cr) (Selon EN 625)	Wh/l/°C/jour	0,305	0,24	
Coefficient de pertes thermique (UA_S)	W/K	1,46	1,68	
Pertes à l'arrêt ΔT = 45 K (Selon EN 625)	W	65,6	75,5	
Consommation d'entretien (Qpr)	kWh/24h	1,18	1,33	
Pertes statiques du ballon (S)	W	49	55	
Puissance nominale chaudière	kW	22,4	22,6	29,8

(1) Entrée eau froide sanitaire : 10 °C - Sortie eau chaude sanitaire : 40 °C - Circuit primaire (eau de chauffage) : 80 °C - Température du préparateur : 65 °C
(2) Entrée eau froide sanitaire : 10 °C - Sortie eau chaude sanitaire : 45 °C - Circuit primaire (eau de chauffage) : 80 °C

NOLEA EVO Bi F30

CHAUFFAGE ET ECS
HAUT RENDEMENT
FIOUL
FONTE
CHEMINÉE OU
VENTOUSE
BRÛLEUR INTÉGRÉ



FOURNITURES STANDARD

Modèles composés d'une chaudière associée à un ballon d'Eau Chaude Sanitaire, parmi la gamme suivante :

- 110 ESL - implantation superposée Ballon horizontal émaillé d'Eau Chaude Sanitaire de 110 litres à serpentin placé sous la chaudière, avec trappe de visite en façade et protection par anode magnésium.
- 160 ESL - implantation superposée Ballon horizontal émaillé d'Eau Chaude Sanitaire de 160 litres à serpentin placé sous la chaudière, avec trappe de visite en façade et protection par anode magnésium. Raccordement eau froide, eau chaude et recirculation sur le dessus à l'arrière (préparateur positionné contre le mur).
- Corps de chauffe en fonte à 3 parcours de fumées
- Brûleur 1 allure intégré dans l'habillage, monté et préréglé d'usine
- Tableau de commande Ecocontrol+ pour le pilotage jusqu'à 2 circuits de chauffage (dont 1 circuit sur vanne 3 voies)
- Sonde extérieure filaire en option pour pilotage en fonction de la température extérieure
- Pieds réglables

COLISAGE

- Colis chaudière :
  1 colis chaudière montée
  1 colis ballon
  1 colis kit de raccordement
  1 colis kit FF pour version ventouse



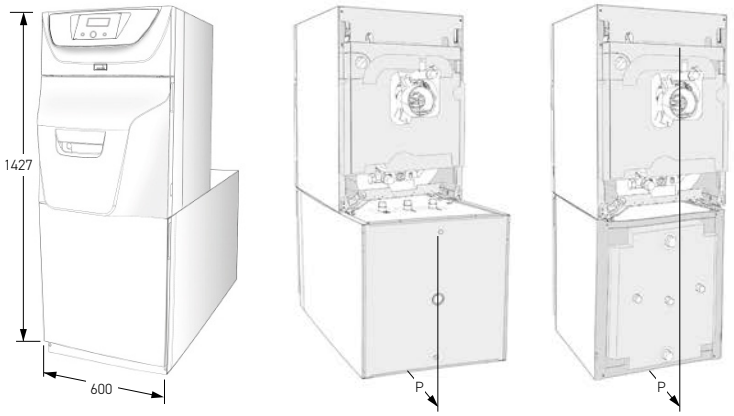

Modèle	Profondeur hors tout (mm)				Ø RACCORDEMENT fumées (mm)	
	Cheminée		Ventouse			
	110 l	160 l	110 l	160 l	Cheminée	Ventouse
22	1 138	1 301	1 330	1 330	125	80-125
29	-	1 301	-	1 457	125	80-125

Liste des colis

MODÈLE	CLASSE ÉNERGÉTIQUE ERP			NOLEA EVO Ci	BALLON ECS	KIT LIAISON BALLON	KIT FF
NOLEA EVO BI 22/110	B	B	Référence	7798384	7619490	7779896	-
			Prix € HT	5 967,00	1 198,00	465,00	-
			Eco-part € HT*	7,00	18,00	0,92	-
NOLEA EVO BI 22/110 FF	B	B	Référence	7798384	7619490	7779896	7779899
			Prix € HT	5 967,00	1 198,00	465,00	658,00
			Eco-part € HT*	7,00	18,00	0,92	● 0,01
NOLEA EVO BI 22/160	B	B	Référence	7798384	7619491	7779896	-
			Prix € HT	5 967,00	1 566,00	465,00	-
			Eco-part € HT*	7,00	18,00	0,92	-
NOLEA EVO BI 22/160 FF	B	B	Référence	7798384	7619491	7779896	7779899
			Prix € HT	5 967,00	1 566,00	465,00	658,00
			Eco-part € HT*	7,00	18,00	0,92	● 0,01
NOLEA EVO BI 29/160	B	B	Référence	7798386	7619491	7779896	-
			Prix € HT	6 217,00	1 566,00	465,00	-
			Eco-part € HT*	7,00	18,00	0,92	-
NOLEA EVO BI 29/160 FF	B	B	Référence	7798386	7619491	7779896	7779899
			Prix € HT	6 217,00	1 566,00	465,00	658,00
			Eco-part € HT*	7,00	18,00	0,92	● 0,01

Accessoires

ACCESSOIRES DE RÉGULATION	RÉFÉRENCE	PRIX € HT	ÉCO-PART. € HT*
Sonde extérieure filaire	7630953	**71,00**	0,04
Sonde d'ambiance connectable eMO Life (filaire)	7691376	**292,00**	0,14
Sonde d'ambiance eMO Life ECO (filaire)	7898723	**128,00**	0,14
Sonde d'ambiance eMO Life ECO RF (sans fil)	7900087	**152,00**	0,14
Link wifi - GTW IOT	7898722	**178,00**	0,14
Thermostat d'ambiance sans fil	7675234	**340,00**	0,14
Thermostat d'ambiance filaire à pile	CFF000028	**140,00**	0,14
Kit SMS04 pour vanne 3 voies	7628144	**421,00**	0,14
Kit sécurité plancher chauffant	C17201800	**197,00**	0,92
ACCESSOIRES HYDRAULIQUES			
Kit hydraulique pompe + vase d'expansion 18 litres	7629655	**775,00**	1,75
Tubulures droite Nolea EVO i / Module hydraulique ErP	7630914	**302,00**	● 0,01
Tubulures gauche Nolea EVO i / Module hydraulique ErP	7630916	**302,00**	● 0,01
Kit sécurité purgeur soupape manomètre	7630940	**209,00**	● 0,06
Module ErP circuit vanne 3 voies motorisé	C12000306	**1 398,20**	0,92
Module ErP circuit direct	C12000305	**1 007,20**	0,92
Collecteur 2 modules ErP	C12000318	**350,00**	● 0,01
BALLONS ECS			
Ballon ECS 110 ESL	7619490	**1 198,00**	18,00
Ballon ECS 160 ESL	7619491	**1 566,00**	18,00
ACCESSOIRES ECS			
Kit raccordement ch/bal	7779896	**465,00**	0,92
Kit ACI protection ballon MY476	7630920	**202,00**	0,04
ACCESSOIRES			
Filtre fioul	7781884	**273,00**	● 0,02
Kit FF	7779899	**658,00**	● 0,01

MODULES HYDRAULIQUES ERP - Voir page 104

● Eco-Part. incluse.

**Les montants des éco-participations sont susceptibles d'évoluer en cas de modification du barème par notre organisme collecteur.*

CHAPPEE

Configuration 1 Circuit Direct + 1 Circuit Vanne 3 Voies

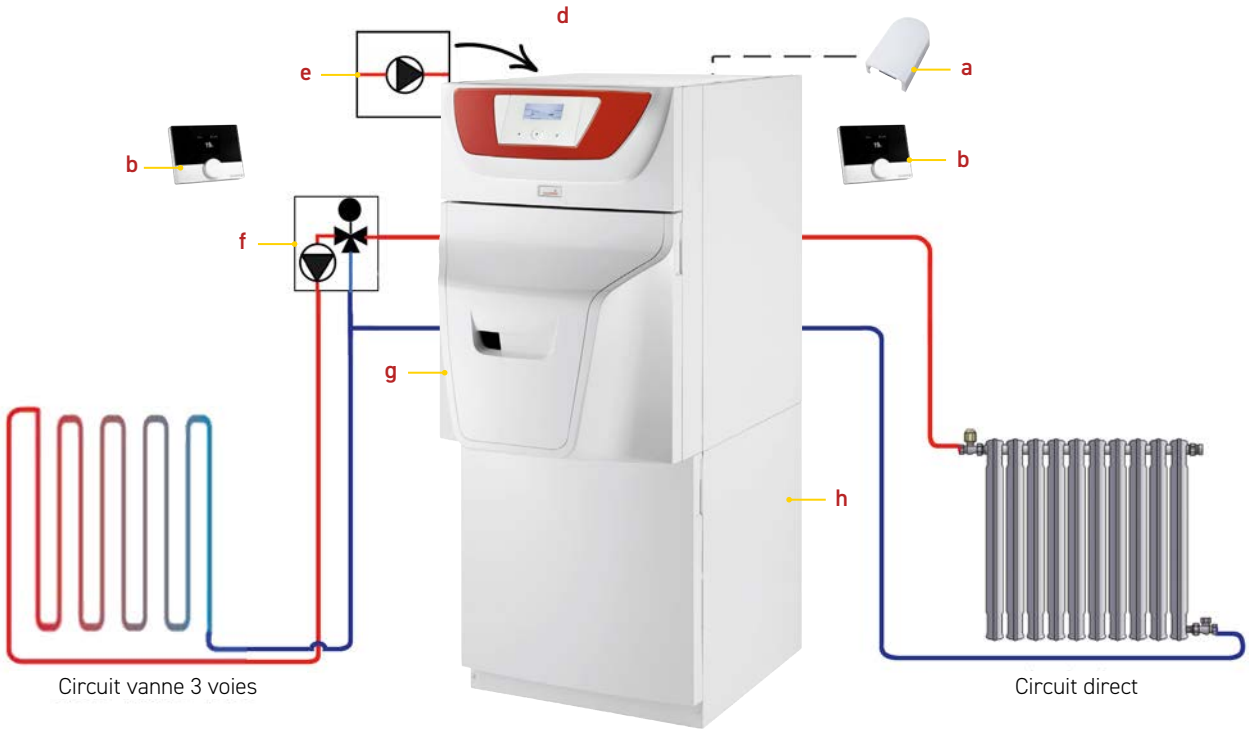

DÉSIGNATION	REPÈRE	RÉFÉRENCE	PRIX € HT
NOLEA Evo Ci 22	g	7798384	**5 967,00**
Ballon ECS 110 ESL	h	7619490	**1 198,00**
Kit de liaison		7779896	**465,00**
Sonde extérieure filaire	a	7630953	**71,00**
Sonde d'ambiance connectable eMO Life (filaire)	b	7691376 X2	**2 x 292,00**
Kit SMS04 régulation pour vanne 3 voies	d	7628144	**421,00**
Kit hydraulique pompe + vase d'expansion 18 litres	e	7629655	**775,00**
Module ErP circuit vanne 3 voies motorisée	f	C12000306	**1 398,20**
Tubulures gauche Nolea EVO i / Module hydraulique ErP		7630916	**302,00**
* hors éco-participation		**Prix total H.T.* :**	**11 181,20**

*Les montants des éco-participations sont susceptibles d'évoluer en cas de modification du barème par notre organisme collecteur.

NOLEA EVO Ci F30

CHAUFFAGE SEUL
HAUT RENDEMENT
FIOUL
FONTE
CHEMINÉE



FOURNITURES STANDARD

- Modèle chauffage seul
- Corps de chauffe en fonte à 3 parcours de fumées
- Brûleur 1 allure intégré dans l'habillage, monté et préréglé d'usine
- Tableau de commande Ecocontrol+ pour le pilotage jusqu'à 2 circuits de chauffage (dont 1 circuit sur vanne 3 voies)
- Sonde extérieure filaire en option pour pilotage en fonction de la température extérieure
- Pieds réglables

COLISAGE

- Colis chaudière :
  22-29 kW :
  1 colis chaudière montée
  1 colis kit FF pour version ventouse



Cheminée / Ventouse

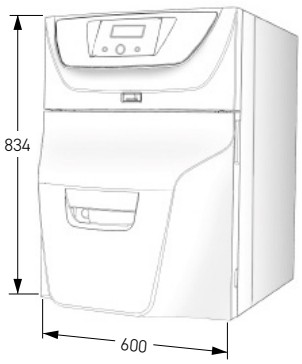

Cheminée

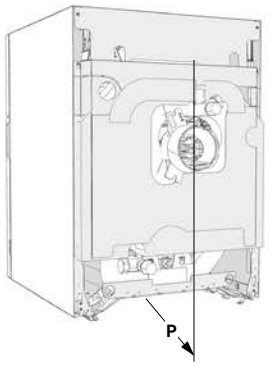

Ventouse

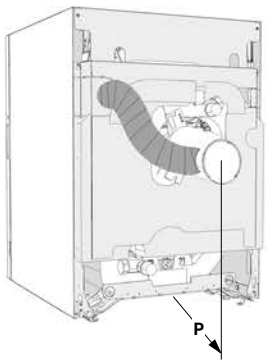

Modèle	Cheminée P (mm)	Cheminée Ø buse	Ventouse P (mm)	Ventouse Ø buse
22	1 033	125	1 330	80-125
29	1 150	125	1 457	80-125

Liste des colis

MODÈLE	CLASSE ÉNERGÉTIQUE ERP		NOLEA EVO Ci	KIT FF
CHAUFFAGE SEUL				
Nolea Evo Ci 22	B	Référence Prix € HT Eco-part € HT*	7798384 5 967,00 7,00	- - -
Nolea Evo Ci 22 FF	B	Référence Prix € HT Eco-part € HT*	7798384 5 967,00 7,00	7779899 658,00 ● 0,01
Nolea Evo Ci 29	B	Référence Prix € HT Eco-part € HT*	7798386 6 217,00 7,00	- - -
Nolea Evo Ci 29 FF	B	Référence Prix € HT Eco-part € HT*	7798386 6 217,00 7,00	7779899 658,00 ● 0,01

Accessoires

ACCESSOIRES DE RÉGULATION	RÉFÉRENCE	PRIX € HT	ÉCO-PART. € HT*
Sonde extérieure filaire	7630953	**71,00**	0,04
Sonde d'ambiance connectable eMO Life (filaire)	7691376	**292,00**	0,14
Sonde d'ambiance eMO Life ECO (filaire)	7898723	**128,00**	0,14
Sonde d'ambiance eMO Life ECO RF (sans fil)	7900087	**152,00**	0,14
Link wifi - GTW IOT	7898722	**178,00**	0,14
Thermostat d'ambiance sans fil	7675234	**340,00**	0,14
Thermostat d'ambiance filaire à pile	CFF000028	**140,00**	0,14
Kit SMS04 pour vanne 3 voies	7628144	**421,00**	0,14
Kit sécurité plancher chauffant	C17201800	**197,00**	0,92
Sonde ecs pour ballon indépendant	7631103	**84,00**	0,04
Sonde départ v3v	88017017	**128,00**	0,04
ACCESSOIRES HYDRAULIQUES			
Kit hydraulique pompe + vase d'expansion 18 litres	7629655	**775,00**	1,75
Tubulures droite Nolea EVO i / Module hydraulique ErP	7630914	**302,00**	● 0,01
Tubulures gauche Nolea EVO i / Module hydraulique ErP	7630916	**302,00**	● 0,01
Kit sécurité purgeur soupape manomètre	7630940	**209,00**	● 0,06
Module ErP circuit vanne 3 voies motorisé	C12000306	**1 398,20**	0,92
Module ErP circuit direct	C12000305	**1 007,20**	0,92
Collecteur 2 modules ErP	C12000318	**350,00**	● 0,01
Kit raccordement pour préparateur PIM Be (pompe, clapet anti-retour, purgeur, flexibles 1,5 m)	7631115	**624,00**	0,92
ACCESSOIRE FIOUL			
Filtre fioul avec dégazeur	7781884	**273,00**	● 0,02
Kit FF	7779899	**658,00**	● 0,01

Modules hydrauliques ErP - Voir page 104

● Eco-Part. incluse.

**Les montants des éco-participations sont susceptibles d'évoluer en cas de modification du barème par notre organisme collecteur.*

CHAPPEE

Configuration 1 Circuit Vanne 3 Voies

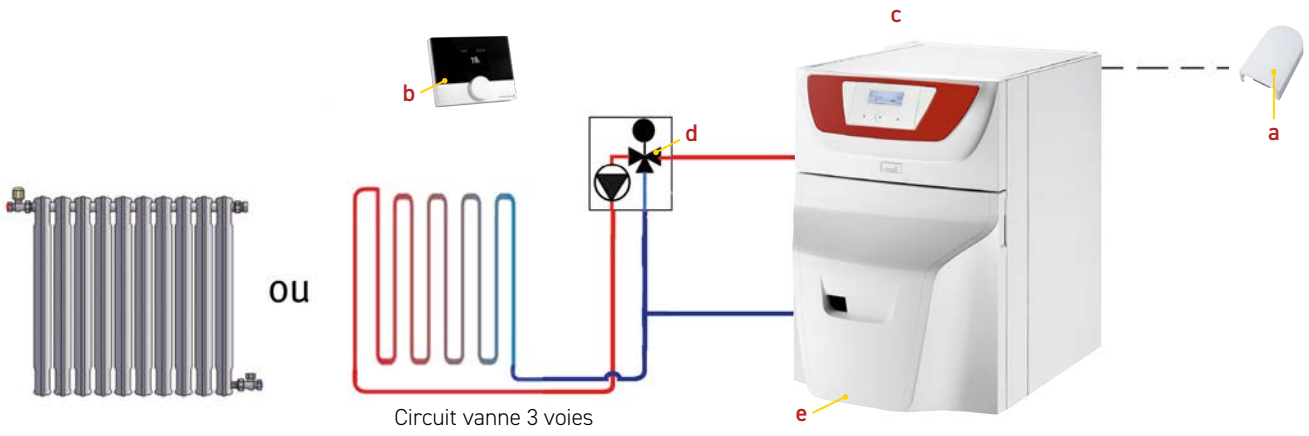

DÉSIGNATION	REPÈRE	RÉFÉRENCE	PRIX € HT
NOLEA EVO Ci 22	e	7798384	**5 967,00**
Sonde extérieure filaire	a	7630953	**71,00**
Sonde d'ambiance connectable eMO Life (filaire)	b	7691376	**292,00**
Module ErP circuit vanne 3 voies motorisée	d	C12000306	**1 398,20**
Kit régulation pour vanne 3 voies	c	7628144	**421,00**
Tubulures gauche NOLEA EVO i / Module hydraulique ErP		7630916	**302,00**
* hors éco-participation		**Prix total H.T.* :**	**8 451,20**

*Les montants des éco-participations sont susceptibles d'évoluer en cas de modification du barème par notre organisme collecteur.

Accessoires de raccordement pour chaudières Nolea EVO Ci/ Bi ventouse

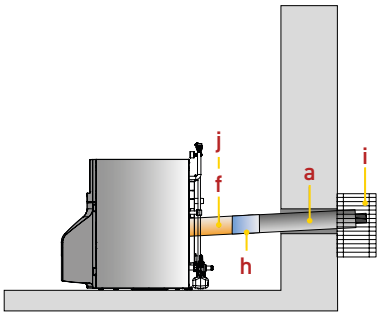

Implantation horizontale

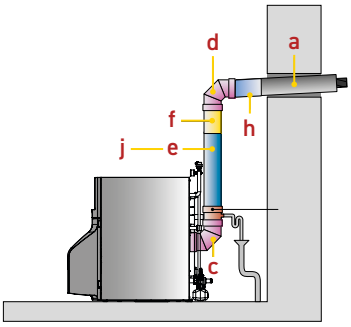

Implantation horizontale rehaussée.
Le coude de sortie peut être orienté
en position horizontale droite
ou gauche.

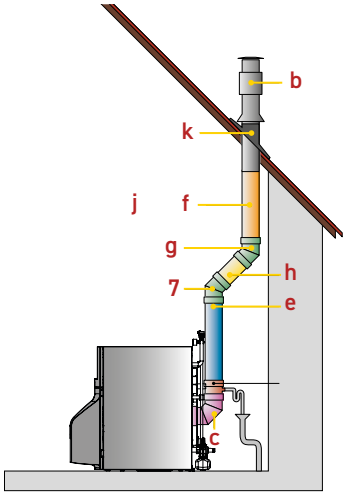

Implantation verticale

Longueur max autorisée en longueur droite équivalente :
- 12 m en ventouse verticale Ø80/125
- 12 m en ventouse horizontale Ø80/125
  (avec un conduit horizontal n'excédant pas 8 m)
- 1 coude à 90° = 1,9 m
- 1 coude à 45° = 1,2 m

Ne pas oublier de commander le kit FF Noela Evo i 22-29 Référence 7779899

Les conduits concentriques sont en Inox/Inox et ne doivent pas être coupés. La mise à longueur des conduits se fait par l'utilisation des éléments ajustables (terminal et rallonge).

DÉSIGNATIONS		C22-29 KW Ø 80/125		
		RÉFÉRENCE	PRIX € HT	ÉCO-PART. € HT*
Terminal horizontal ajustable de 35 à 65 cm	a	CFFVF0002	**302,00**	● 0,01
ou Terminal vertical couleur brique	b	CFFVF0013	**372,00**	● 0,01
Terminal vertical couleur noire	b	CFFVF0015	**372,00**	● 0,01
Récupérateur de condensats	c	CFFVF0007	**156,00**	● 0,01
Coude 90°	d	CFFVF0005	**245,00**	● 0,01
Rallonge 1 m	e	CFFVF0003	**239,00**	● 0,01
Rallonge 50 cm	f	CFFVF0004	**170,00**	● 0,01
2 coudes 45°	g	CFFVF0006	**320,00**	● 0,01
Filtre acoustique	h	CFFVF0008	**253,00**	● 0,01
Grille de protection	i	CFFVF0009	**218,00**	● 0,01
Rallonge ajustable 39 à 64 cm	j	CFFVF0010	**292,00**	● 0,01
Solin 15 à 30° brique	k	CFFVF0011	**114,00**	● 0,01
Solin 30 à 45° brique	k	CFFVF0012	**114,00**	● 0,01
Solin ardoise 30 à 45°	k	CFFVF0014	**85,70**	● 0,01
Solin toit plat	k	CFFVF0050	**99,80**	● 0,01

● Eco-Part. incluse.

**Les montants des éco-participations sont susceptibles d'évoluer en cas de modification du barème par notre organisme collecteur.*

Solutions de raccordement et d'implantations ventouse

Règles d'implantation des terminaux ventouse pour chaudière fioul de puissance < 70 kW

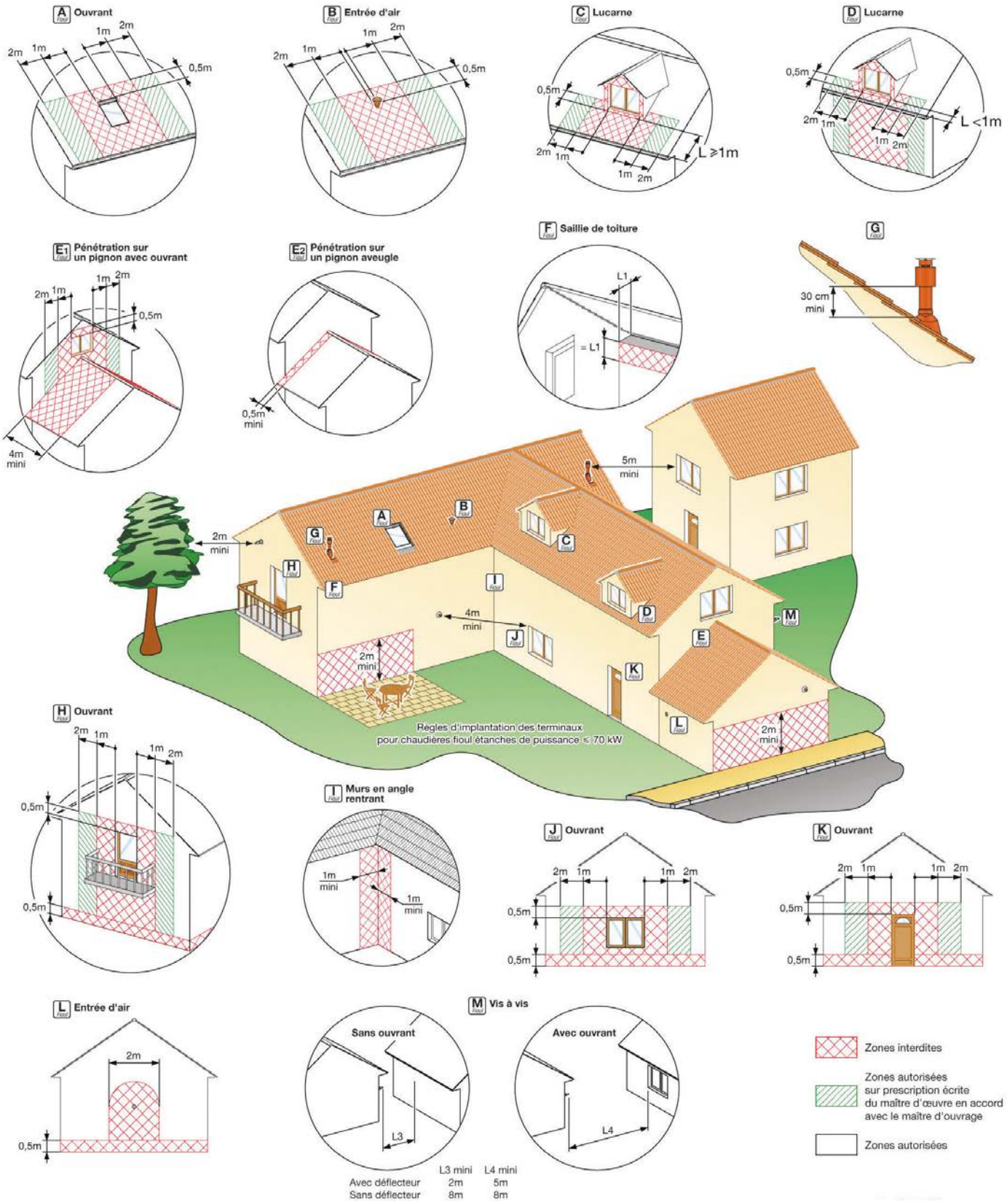

*Les montants des éco-participations sont susceptibles d'évoluer en cas de modification du barème par notre organisme collecteur.

NOLEA EVO Cn / Bn

Chaudière Fioul à haut rendement de 22,4 à 29,8 kW

- Chauffage seul ou avec Eau Chaude Sanitaire
- Cheminée
- Sans brûleur
- Tableau Ecocontrol+



Ce produit est destiné au remplacement d'un appareil identique commercialisé avant le 1er janvier 2018

Compatible EMO Life

COMPATIBLE EMO LIFE



a. Ecocontrol +
b. Corps de chauffe en fonte
c. Porte pour montage brûleur
d. Ballon 160l

CHAPPEE

Caractéristiques chaudière

NOLEA EVO Cn		Cn 22	Cn 29
Puissance thermique nominale (Prated)	kW	22	30
Production de chaleur utile à la puissance thermique nominale (P4) (2)	kW	22,4	29,8
Production de chaleur utile à 30 % de la puissance thermique nominale (P1) (1)	kW	7	9,3
Efficacité énergétique saisonnière chauffage (EtaS)	%	86	86
Efficacité utile à la puissance thermique nominale (Eta4) (2)	%	87,5	87,3
Efficacité utile à 30 % de la puissance thermique nominale (Eta1) (1)	%	91,2	90,6
Consommation d'électricité auxiliaire à pleine charge (elmax)	W	152	162
Consommation d'électricité auxiliaire à charge partielle (elmin)	W	43	46
Consommation d'électricité auxiliaire en mode veille (PSB)	W	4	4
Pertes thermiques en régime stabilisé (Pstby)	W	83	95
Contenance en eau	l	24,5	30
Dépression nécessaire à la buse	mbar	0,05	0,05
Poids net à vide (hors vase d'expansion)	kg	179	207
Pertes de charge circuit hydraulique à Δt = 20K	mbar	5	9
Débit nominal d'eau à Pn et ΔT = 20K	m^3/h	0,964	1,282

(1) Par basse température, on entend une température de retour (à l'entrée du dispositif de chauffage), de 30°C pour les chaudières à condensation, de 37°C pour les chaudières basse température et de 50°C pour les autres dispositifs de chauffage.
(2) Par régime haute température, on entend une température de retour de 60°C à l'entrée du dispositif de chauffage et une température d'alimentation de 80°C à la sortie du dispositif de chauffage.

GÉNÉRALITÉS

Chaudière : basse température sans brûleur
Type de raccordement fumées : B23
Pression maxi. de service : 3 bar
Température maxi. de service : 90 °C
Classe Nox suivant EN267 : 3

Caractéristiques avec préparateurs ECS

PRÉPARATEUR E.C.S. CHAUDIÈRE NOLEA EVO Cn		110 ESL-H	160 ESL-H	
		22	22	29
Capacité de stockage	l	110	160	
Position		horizontale	horizontale	
Efficacité énergétique saisonnière E.C.S. (profil de soutirage XXL) (Etawh)	%	72	71	
Débit spécifique à ΔT = 30 K (selon EN 13203-1) (1)	l/mn	18,5	24	25
Capacité de puisage (selon EN 13203-1) sur 10 min à ΔT = 30 K (1)	l/10mn	190	245	250
Débit horaire à ΔT = 35 K (2)	l/h	550	555	650
Constante de refroidissement (cr) (selon EN 625)	Wh/l/°C/jour	0,305	0,24	
Coefficient de pertes thermique (UA_S)	W/K	1,46	1,68	
Pertes à l'arrêt ΔT = 45 K (selon EN 625)	W	65,6	75,5	
Consommation d'entretien (Qpr)	kWh/24h	1,18	1,33	
Pertes statiques du ballon (S)	W	49	55	
Puissance nominale chaudière	kW	22,4	22,6	29,8

(1) Entrée eau froide sanitaire : 10 °C - Sortie eau chaude sanitaire : 40 °C - Circuit primaire (eau de chauffage) : 80 °C - Température du préparateur : 65 °C
(2) Entrée eau froide sanitaire : 10 °C - Sortie eau chaude sanitaire : 45 °C - Circuit primaire (eau de chauffage) : 80 °C

NOLEA EVO B*n*

CHAUFFAGE ET EAU CHAUDE SANITAIRE
HAUT RENDEMENT FIOUL
FONTE
CHEMINÉE
SANS BRÛLEUR



FOURNITURES STANDARD

Modèles composés d'une chaudière associée à un ballon d'Eau Chaude Sanitaire, parmi la gamme suivante :

- 110 ESL - implantation superposée Ballon horizontal émaillé d'Eau Chaude Sanitaire de 110 litres à serpentin placé sous la chaudière, avec trappe de visite en façade et protection par anode magnésium.
- 160 ESL - implantation superposée Ballon horizontal émaillé d'Eau Chaude Sanitaire de 160 litres à serpentin placé sous la chaudière, avec trappe de visite en façade et protection par anode magnésium.
  Raccordement eau froide, eau chaude et recirculation sur le dessus à l'arrière (préparateur positionné contre le mur).
- Corps de chauffe en fonte à 3 parcours de fumées
- Tableau de commande Ecocontrol+ pour le pilotage jusqu'à 2 circuits de chauffage (dont 1 circuit sur vanne 3 voies)
- Sonde extérieure filaire en option pour pilotage en fonction de la température extérieure
- Pieds réglables

COLISAGE

- Colis chaudière :
  1 colis chaudière montée
  1 colis ballon
  1 colis kit de raccordement



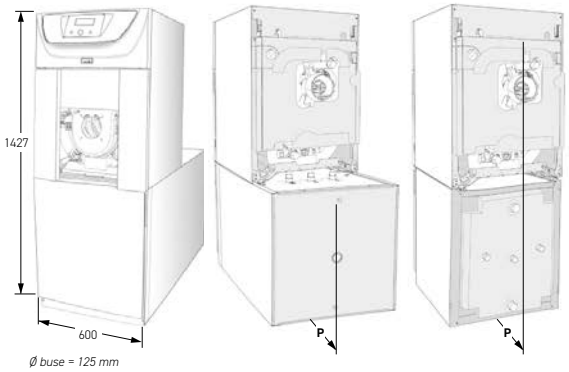

Puissance	Profondeur hors tout (mm)	
	110 l	160 l
22	931	1094
29	-	1094

NOLEA EVO B*n* avec ballon ECS sans brûleur

Liste des colis

MODÈLE		NOLEA EVO C*n*	BALLON ECS	KIT LIAISON BALLON
CHAUFFAGE + ECS 110 L				
NOLEA EVO Bn 22/110	Référence	7764835	7619490	7779896
	Prix € HT	**3 881,00**	**1 198,00**	**465,00**
	Eco-part € HT*	**7,00**	**18,00**	**0,92**
CHAUFFAGE + ECS 160 L				
NOLEA EVO Bn 22/160	Référence	7764835	7619491	7779896
	Prix € HT	**3 881,00**	**1 566,00**	**465,00**
	Eco-part € HT*	**7,00**	**18,00**	**0,92**
NOLEA EVO Bn 29/160	Référence	7764868	7619491	7779896
	Prix € HT	**4 126,00**	**1 566,00**	**465,00**
	Eco-part € HT*	**7,00**	**18,00**	**0,92**

Accessoires

ACCESSOIRES DE RÉGULATION	RÉFÉRENCE	PRIX € HT	ÉCO-PART. € HT*
Sonde extérieure filaire	7630953	**71,00**	0,04
Sonde d'ambiance connectable eMO Life (filaire)	7691376	**292,00**	0,14
Sonde d'ambiance eMO Life ECO (filaire)	7898723	**128,00**	0,14
Sonde d'ambiance eMO Life ECO RF (sans fil)	7900087	**152,00**	0,14
Link wifi - GTW IOT	7898722	**178,00**	0,14
Thermostat d'ambiance sans fil	7675234	**340,00**	0,14
Thermostat d'ambiance filaire à pile	CFF000028	**140,00**	0,14
Kit SMS04 pour vanne 3 voies	7628144	**421,00**	0,14
Kit sécurité plancher chauffant	C17201800	**197,00**	0,92
ACCESSOIRES HYDRAULIQUES			
Kit hydraulique pompe + vase d'expansion 18 litres	7629655	**775,00**	1,75
Tubulures droite Nolea EVO n / Module hydraulique ErP	7630914	**302,00**	● 0,01
Tubulures gauche Nolea EVO n / Module hydraulique ErP	7630916	**302,00**	● 0,01
Kit sécurité purgeur soupape manomètre	7630940	**209,00**	● 0,06
Module ErP circuit vanne 3 voies motorisé	C12000306	**1 398,20**	0,92
Module ErP circuit direct	C12000305	**1 007,20**	0,92
Collecteur 2 modules ErP	C12000318	**350,00**	● 0,01
BALONS ECS			
Ballon ECS 110 ESL	7619490	**1 198,00**	18,00
Ballon ECS 160 ESL	7619491	**1 566,00**	18,00
ACCESSOIRES ECS			
Kit liaison EL110/160SL	7779896	**465,00**	0,92
Kit ACI protection ballon	7630920	**202,00**	0,04
BRÛLEURS (DESTINÉS AU REMPLACEMENT)			
Tigra 3 CF 520 LX	7754028	**863,00**	● 1,05
ACCESSOIRE FIOUL			
Filtre fioul avec dégazeur	7781884	**273,00**	● 0,02

Modules hydrauliques ErP - Voir page 104

● Eco-Part. incluse.

**Les montants des éco-participations sont susceptibles d'évoluer en cas de modification du barème par notre organisme collecteur.*

CHAPPEE

Configuration 1 circuit direct + 1 circuit vanne 3 voies

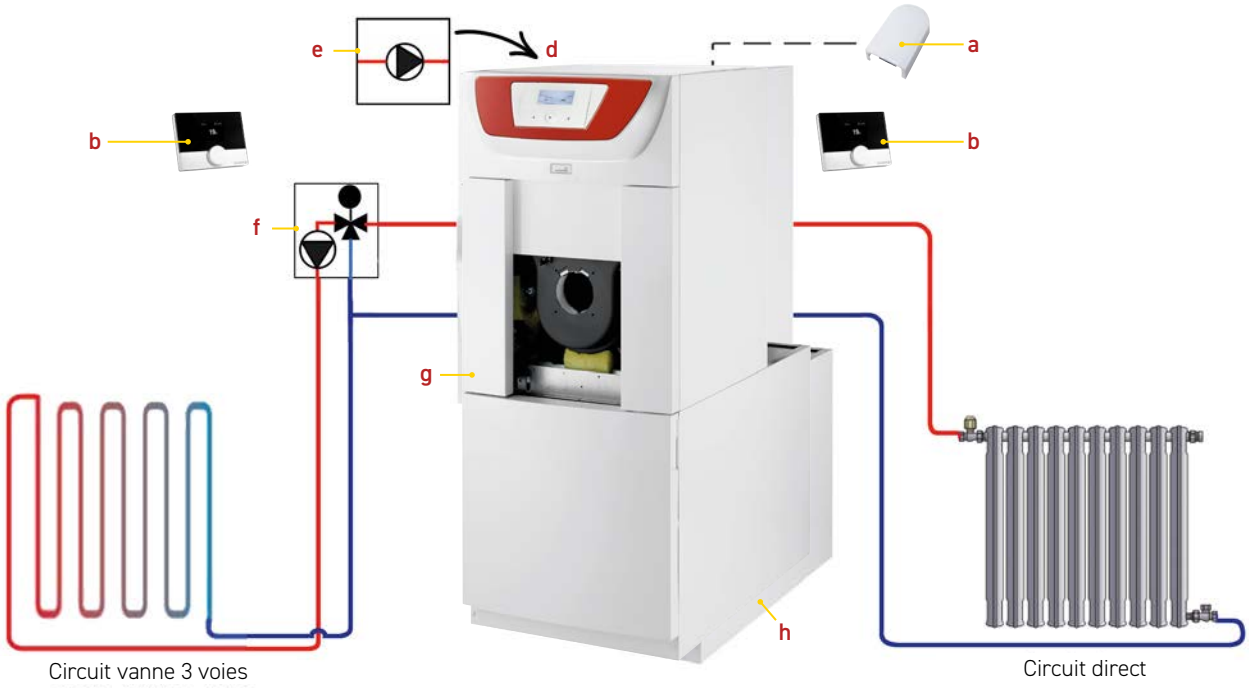

DÉSIGNATION	REPÈRE	RÉFÉRENCE	PRIX € HT
NOLEA EVO Cn 22	g	7764835	**3 881,00**
Ballon ECS 110 ESL	h	7619490	**1 198,00**
Kit de liaison		7779896	**465,00**
Sonde extérieure filaire	a	7630953	**71,00**
Sonde d'ambiance connectable eMO Life (filaire)	b	7691376 X2	**2x 292,00**
Kit régulation pour vanne 3 voies	d	7628144	**421,00**
Kit hydraulique pompe + vase d'expansion 18 litres	e	7629655	**775,00**
Module ErP circuit vanne 3 voies motorisée	f	C12000306	**1 398,20**
Tubulures gauche NOLEA EVO « / Module hydraulique ErP		7630916	**302,00**
* hors éco-participation		**Prix total H.T.* :**	**9 095,20**

*Les montants des éco-participations sont susceptibles d'évoluer en cas de modification du barème par notre organisme collecteur.

NOLEA EVO C*n*

CHAUFFAGE SEUL
HAUT RENDEMENT
FIOUL
FONTE
CHEMINÉE



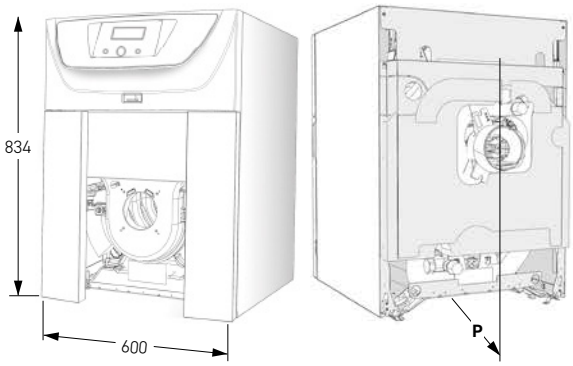

Puissance	Ø buse
22	125
29	125

Nolea EVO *n* sans brûleur

MODÈLE	RÉFÉRENCE	PRIX € HT SANS BRULEUR	ÉCO-PART € HT*
CHAUFFAGE SEUL			
Nolea Evo n 22	7764835	**3 881,00**	**7,00**
Nolea Evo n 29	7764868	**4 126,00**	**7,00**

FOURNITURES STANDARD

- Modèle chauffage seul
- Corps de chauffe en fonte à 3 parcours de fumées
- Tableau de commande Ecocontrol+ pour le pilotage jusqu'à 2 circuits de chauffage (dont 1 circuit sur vanne 3 voies)

COLISAGE

1 colis chaudière montée



Accessoires

ACCESSOIRES DE RÉGULATION	RÉFÉRENCE	PRIX € HT	ÉCO-PART. € HT*
Sonde extérieure filaire	7630953	**71,00**	0,04
Sonde d'ambiance connectable eMO Life (filaire)	7691376	**292,00**	0,14
Sonde d'ambiance eMO Life ECO (filaire)	7898723	**128,00**	0,14
Sonde d'ambiance eMO Life ECO RF (sans fil)	7900087	**152,00**	0,14
Link wifi - GTW IOT	7898722	**178,00**	0,14
Thermostat d'ambiance sans fil	7675234	**340,00**	0,14
Thermostat d'ambiance filaire à pile	CFF000028	**140,00**	0,14
Kit SMS04 pour vanne 3 voies	7628144	**421,00**	0,14
Kit sécurité plancher chauffant	C17201800	197,00	0,92
Sonde ECS pour ballon indépendant	7631103	84,00	0,04
ACCESSOIRES HYDRAULIQUES			
Kit hydraulique pompe + vase d'expansion 18 litres	7629655	**775,00**	1,75
Tubulures droite Nolea EVO n / Module hydraulique ErP	7630914	**302,00**	● 0,01
Tubulures gauche Nolea EVO n / Module hydraulique ErP	7630916	**302,00**	● 0,01
Kit sécurité purgeur soupape manomètre	7630940	**209,00**	● 0,06
Module ErP circuit vanne 3 voies motorisé	C12000306	**1 398,20**	0,92
Module ErP circuit direct	C12000305	**1 007,20**	0,92
Collecteur 2 modules ErP	C12000318	**350,00**	● 0,01
Kit raccordement pour préparateur PIM Be (pompe, clapet anti-retour, purgeur, flexibles 1,5 m)	7631115	**624,00**	0,92
BRÛLEURS (DESTINÉS AU REMPLACEMENT)			
Tigra 3 CF 520 LX	7754028	**863,00**	● 1,05
ACCESSOIRE FIOUL			
Filtre fioul avec dégazeur	7781884	**273,00**	● 0,02

Modules hydrauliques ErP - Voir page 104

● Eco-Part. incluse.

**Les montants des éco-participations sont susceptibles d'évoluer en cas de modification du barème par notre organisme collecteur.*

CHAPPEE

Configuration 1 Circuit Vanne 3 Voies

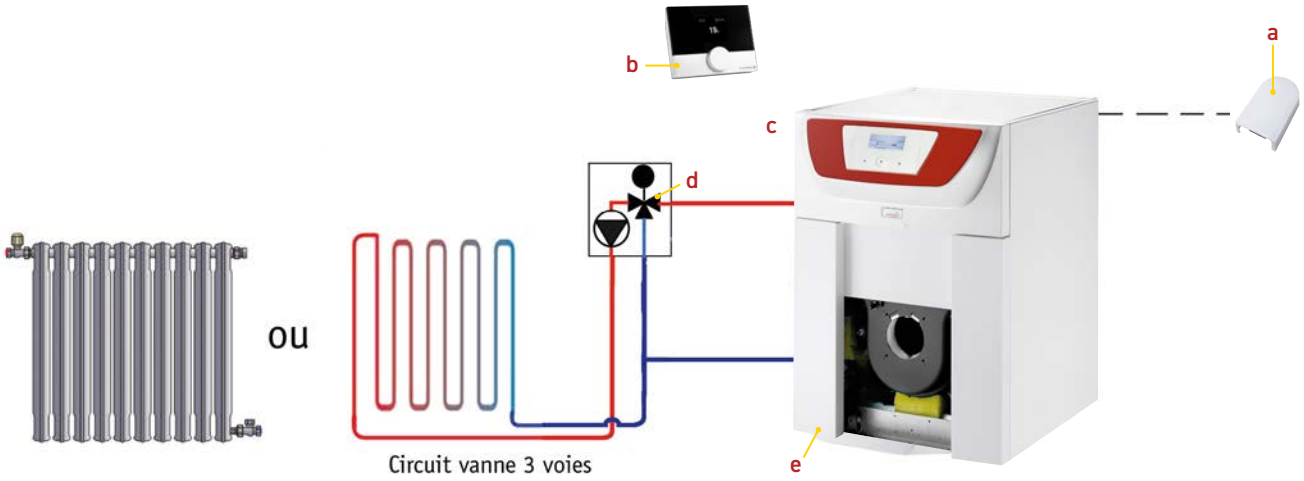

DÉSIGNATION	ÉCO-PART. € HT*	RÉFÉRENCE	PRIX € HT
NOLEA EVO Cn 22	e	7764835	**3 881,00**
Sonde extérieure filaire	a	7630953	**71,00**
Sonde d'ambiance connectable eMO Life (filaire)	b	7691376	**292,00**
Module ErP circuit vanne 3 voies motorisée	d	C12000306	**1 398,20**
Kit régulation pour vanne 3 voies	c	7628144	**421,00**
Tubulures gauche Nolea EVO n / Module hydraulique ErP		7630916	**302,00**
* hors éco-participation		**Prix total H.T.* :**	**6 365,20**

*Les montants des éco-participations sont susceptibles d'évoluer en cas de modification du barème par notre organisme collecteur.

Modules hydrauliques ErP

Applications

Les modules ErP sont équipés de pompes à haute efficacité énergétique (EEI < 0,2), leur permettant d'être conformes à la directive ErP et d'être commercialisés en tant qu'équipements indépendants.

	APPLICATION	MODULE COMPRENANT	RÉFÉRENCE	PRIX € HT	ECO-PART. € HT*
Module ErP circuit direct H*L*P (mm) : 396*250*160 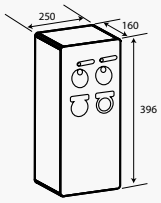	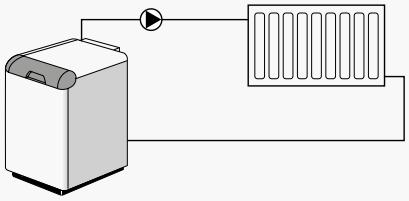	- Pompe à haute efficacité énergétique : EEI < 0,27 - Clapet anti-retour - Vannes d'isolement - Coquille d'isolement - Thermomètres départ / retour - Raccords à compression pour tubes Cu 20/22	C12000305	**1 007,20**	0,92
Module ErP circuit vanne 3 voies motorisée H*L*P (mm) : 396*250*190 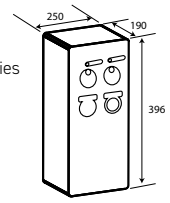	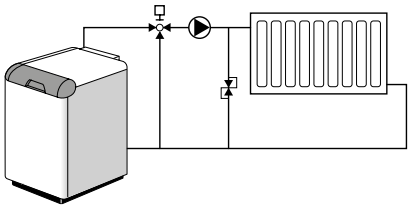	- Pompe à haute efficacité énergétique : EEI < 0,27 - 1 Vanne 3 voies - 1 motorisation de vanne (sonde départ en option) - Clapet anti-retour - Vannes d'isolement - Coquille d'isolement - Thermomètres départ / retour - Raccords à compression pour tubes Cu 20/22	C12000306	**1 398,20**	0,92

Options pour modules hydrauliques ErP

	RÉFÉRENCE	PRIX € HT	ÉCO-PART. € HT*
Tubulures droite Nolea Evo / Module ErP	7630914	**302,00**	● 0,01
Tubulures gauche Nolea Evo / Module ErP	7630916	**302,00**	● 0,01
Jeu de 2 consoles murales pour module ErP	C12000310	**96,70**	● 0,01
Collecteur 2 modules ErP	C12000318	**350,00**	● 0,01
Support collecteur	100020164	**522,00**	● 0,01
Module de sécurité	C12000342	**61,80**	● 0,02
Vase d'expansion 25 litres pour installation sur pied avec flexible de raccordement	C12000351	**187,00**	● 0,01

● Eco-Part. incluse.

**Les montants des éco-participations sont susceptibles d'évoluer en cas de modification du barème par notre organisme collecteur.*

CF 520 LX

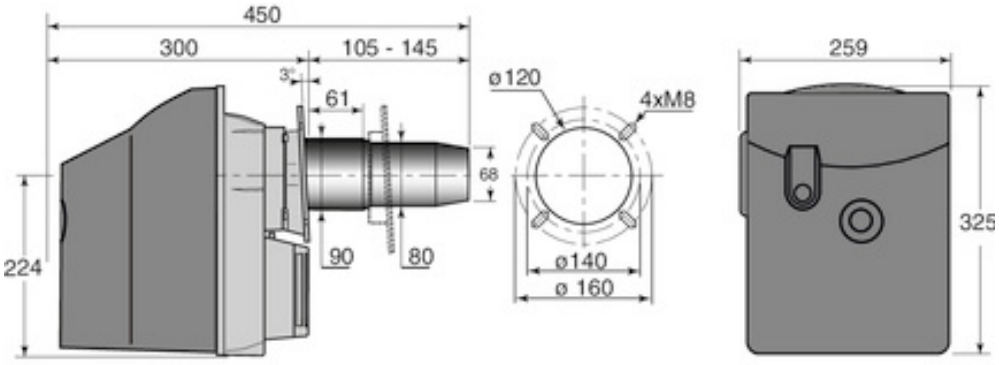

CF 520 LX F30

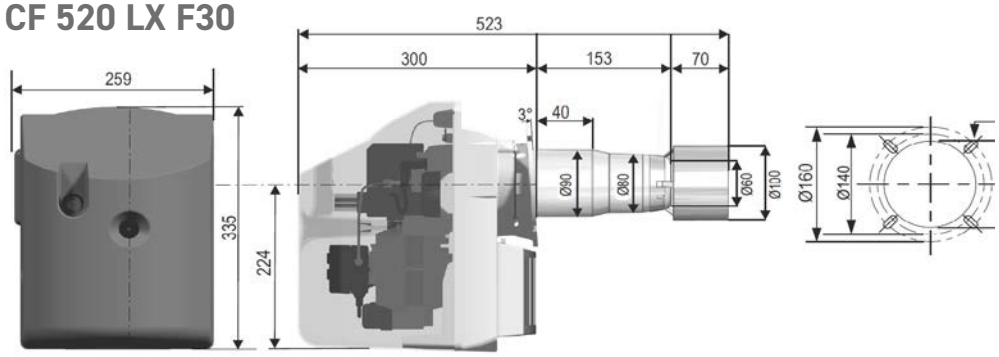

CF 520 LX
CF 520 LX F30

BRÛLEUR FIOUL
DE 18 À 46 KW



FOURNITURES STANDARD

- Carter en aluminium injecté
- Capot en plastique
- Tuyère de combustion en acier inoxydable
- 2 flexibles longueur 1 m avec raccords tournants 3/8" femelle
- 2 mamelons 3/8" mâle/mâle
- Bride de fixation coulissante
- Joint d'étanchéité
- Gicleur
- Connecteurs mâles 7 broches de raccordement chaudière
- Clé de réglage
- Vis de fixation M8

COLISAGE

- En 1 colis sur palette

Caractéristiques brûleurs Fioul

TYPE DE BRÛLEURS		TIGRA 3 CF 520 LX	TIGRA 3 CF 520 LX F30
Puissance flamme	kW	18 à 46	18 à 46
Puissance utile chaudière	kW	16 à 40	16 à 40
Puissance réglée en usine	bar	26	29
Gicleur livré d'usine	US Gal./h	0,55/60°S	0,50/60°S
Consommation d'électricité auxiliaire à pleine charge (elmax)	w	147	147
Consommation d'électricité auxiliaire à charge partielle (elmin)	w	130	130
Consommation d'électricité auxiliaire en mode veille (Pstdby)	w	1,5	1,5
Poids net	kg	12	12

Colisage

TIGRA 3	DEBIT DU FIOUL KG/H**	RÉFÉRENCE	PRIX € HT	ECO-PART. €HT*
CF 520 LX	1,5 à 3,9	7754028	**863,00**	● 1,05
CF 520 LX F 30	1,6 à 4,0	7805452	**1 066,00**	● 1,05
OPTION				
Kit transformation F30 TIGRA (pièce de rechange)		7805762	Voir Centre Pièces de rechange	

*** Pouvoir calorifique du fioul domestique : PCI = 11.86 kWh/kg*
Pouvoir calorifique du biocarburant F30 : PCI = 11.50 kWh/kg

● Eco-Part. incluse.

INFORMATION
En cas d'utilisation de gazole non routier (GONR ou GNR) avec nos chaudières et brûleurs, voir recommandations en fin de catalogue.
Installations utilisant du biofioul :
- Fiouls F7, F10 ou GNR voir recommandations en fin de catalogue.
- Fioul F30 suivre les recommandations figurant dans la notice du Brûleur.

**Les montants des éco-participations sont susceptibles d'évoluer en cas de modification du barème par notre organisme collecteur.*



EAU CHAUDE SANITAIRE

De l'eau chaude à volonté

Le chauffe-eau est une solution performante et économique pour subvenir aux besoins en eau chaude sanitaire de toute la famille.

Sommaire

Guide de choix 108

Préparateurs et ballons de stockage

PIM2 110



EMO LIFE ECO RF

Vivez le confort connecté !

- Gestion à distance à chauffage par le biais de l'application gratuite My Chappée
- Choix du mode de fonctionnement :Automatique Manuel, Hors Gel, Vacances.
- Aide à la programmation rapide et simplifiée.



GUIDE DE CHOIX

PIM2

Préparateurs ECS



PHOTOGRAPHIES NON CONTRACTUELLES.
NOS PRODUITS DOIVENT ÊTRE INSTALLÉS SELON LES RÈGLES DE L'ART ET LES NORMES EN VIGUEUR.

LÉGENDES

- Evier cuisine
- Salle de bain
- Douche
- Bain
- Chauffage
- Chaudière
- Pompe à



	PIM2 LC 200
	200
Classe énergétique ErP	B
Installation	Sol
Capacité du préparateur	197
Débit horaire à ΔT = 35K (l/h)	678
Compatibilité	
Équipements du logement	
Nombre d'occupants dans le logement	
Prix public € HT (à partir de)	1 250,00
N° de page	110

** Hors éco-participation*

CHAPPEE

PHOTOGRAPHIES NON CONTRACTUELLES.
NOS PRODUITS DOIVENT ÊTRE INSTALLÉS SELON LES RÈGLES DE L'ART ET LES NORMES EN VIGUEUR





PIM2 BE 300

300
A
Sol
283
1108
1 455,00
111

PIM2 LC 200

PRÉPARATEURS EAU CHAUDE SANITAIRE POUR CHAUDIERE



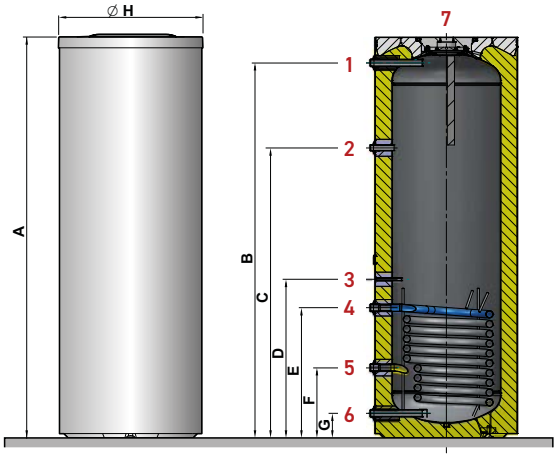

1 Sortie eau chaude sanitaire G1"
2 Recirculation eau chaude sanitaire G¾"
3 Doigt de gant
4 Entrée de l'échangeur G1"
5 Sortie de l'échangeur G1"
6 Entrée eau froide sanitaire + Orifice de vidange G1"
7 Tampon complet

FOURNITURES STANDARD

- Préparateur indépendant émaillé avec échangeur tubulaire.
- Couvercle de trappe de visite.
- Un doigt de gant.
- Anode de protection en magnésium.
- Isolation en mousse de polyuréthane avec habillage extérieur en ABS.
- Pieds réglables.
- Température maximale de service :
  - primaire (échangeur) : 110 °C
  - secondaire (cuve) : 95 °C
- Pression maximale de service :
  - primaire (échangeur) : 10 bar
  - secondaire (cuve) : 10 bar

Dimensions (en mm)

MODÈLE	A	B	C	D	E	F	G	ØH
PIM2 LC 200	1282	1183	949	697	598	323	113	600

Caractéristiques techniques

MODÈLE		PIM2 LC 200
INFORMATIONS RELATIVES AUX DIRECTIVES ÉCOCONCEPTION ET ETIQUETAGE ÉNERGÉTIQUE		
Classe d'efficacité énergétique	-	B
Pertes statiques S	W	54
Volume de stockage V	l	197
CIRCUIT PRIMAIRE (EAU DE CHAUFFAGE)		
Température maximale de service	°C	110
Pression de service maximale	bar	10
Capacité de l'échangeur	litres	8,4
Surface d'échange	m²	1,2
Perte de charge à 1 m³/h	kPa	1,3
CIRCUIT SECONDAIRE (EAU SANITAIRE)		
Température maximale de service	°C	95
Pression de service maximale	bar	10
Capacité en eau	litres	197
POIDS DU PRÉPARATEUR D'EAU CHAUDE SANITAIRE		
Poids brut	kg	85
Poids net	kg	70
PERFORMANCES LIÉES AU TYPE D'APPAREIL		
Puissance échangée (1)	kW	27,6
Débit horaire (ΔT = 35 °C) (1)	litres/h	678
V40 (2)	litres/10 mn	306,4
Performance de l'échangeur thermique (2)	kW	18,9
Consommation d'entretien	kWh/24 h	1,29

(1) Température primaire : 80 °C - Entrée eau froide sanitaire : 10 °C - Sortie eau chaude sanitaire : 45 °C - Débit primaire : 3 m³/h
(2) Selon EN 12987 - Consigne 60 °C - débit primaire 0,9 m³/h

Colisage

DÉSIGNATION	RÉFÉRENCE	PRIX € HT	ECO-PART. € HT*
PIM2 LC 200	7846720	**1 250,00**	18,00

Option

DÉSIGNATION	RÉFÉRENCE	PRIX € HT	ECO-PART. € HT*
Kit raccordement pour préparateur	7631115	**624,00**	0,92
Anode à courant imposé	89757752	**538,00**	0,04
Sonde ECS P/Ballon independant	7631103	**84,00**	0,04

**Les montants des éco-participations sont susceptibles d'évoluer en cas de modification du barème par notre organisme collecteur.*

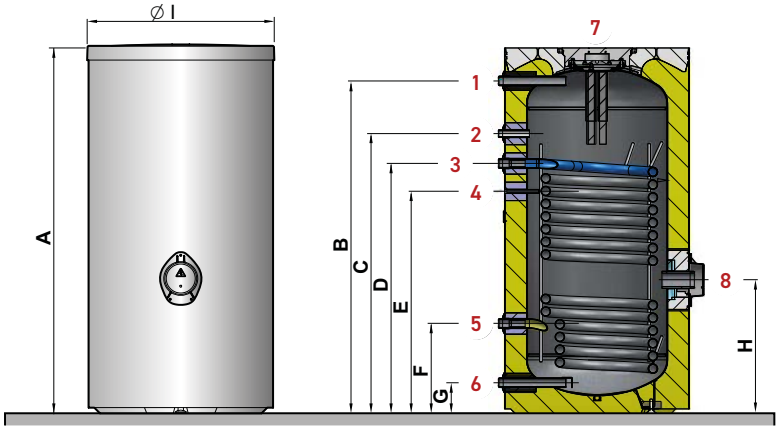

1 Sortie eau chaude sanitaire G1"
2 Recirculation eau chaude sanitaire G¾"
3 Entrée de l'échangeur G1"
4 Doigt de gant pour sonde eau chaude sanitaire
5 Sortie de l'échangeur G1"
6 Entrée eau froide sanitaire + Orifice de vidange G1"
7 Anode
8 Piquage G2" pour option résistance électrique d'appoint

Dimensions (en mm)

MODÈLE	A	B	C	D	E	F	G	H	I
PIM2 BE 300	1873	1729	1447	1205	1096	323	113	441	700

Caractéristiques techniques

MODÈLE		PIM2 BE 300	
INFORMATIONS RELATIVES AUX DIRECTIVES ÉCOCONCEPTION ET ETIQUETAGE ÉNERGÉTIQUE			
Classe d'efficacité énergétique	-	A	
Pertes statiques S	W	48	
Volume de stockage V	l	283	
CIRCUIT PRIMAIRE (EAU DE CHAUFFAGE)			
Température maximale de service	°C	110	
Pression de service maximale	bar	10	
Capacité de l'échangeur	litres	18,2	
Surface d'échange	m²	2,6	
Perte de charge à 1 m³/h	kPa	2,5	
CIRCUIT SECONDAIRE (EAU SANITAIRE)			
Température maximale de service	°C	95	
Pression de service maximale	bar	10	
Capacité en eau	litres	283	
POIDS DU PRÉPARATEUR D'EAU CHAUDE SANITAIRE			
Poids brut	kg	110	
Poids net	kg	95	
PERFORMANCES LIÉES AU TYPE D'APPAREIL			
Puissance échangée [1]	kW	45,1	
Débit horaire (ΔT = 35 °C) [1]	litres/h	1108	
V40 [2]	litres/10 mn	404,4	
Performance de l'échangeur thermique [2]	kW	30,4	
Consommation d'entretien	kWh/24 h	1,15	
RÉSISTANCE ÉLECTRIQUE D'APPOINT			
Alimentation électrique	V	230	
Puissance de la résistance électrique d'appoint	W	1800	3000
Temps de réchauffage de 15 à 65 °C	hh:mn	08:33	05:00
Quantité d'eau fournie à 40 °C V40ref [3]	l	482,2	

[1] Température primaire : 80 °C - Entrée eau froide sanitaire : 10 °C - Sortie eau chaude sanitaire : 45 °C - Débit primaire : 3 m³/h
[2] Selon EN 12987 - Consigne 60 °C - débit primaire 0,9 m³/h
[3] Selon EN 60379 avec une température de déclenchement de 65 °C et un différentiel de 5 K

Colisage

DÉSIGNATION	RÉFÉRENCE	PRIX € HT	ECO-PART. € HT*
PIM2 BE 300	7846723	**1 455,00**	22,00

Option

DÉSIGNATION	RÉFÉRENCE	PRIX € HT	ECO-PART. € HT*
Kit raccordement pour préparateur	7631115	**624,00**	0,92
Anode à courant imposé	89757752	**538,00**	0,04
Sonde ECS P/Ballon independant	7631103	**84,00**	0,04
Résistance électrique 1800 W	7908448	**290,00**	0,92
Résistance électrique 3000 W	7908449	**290,00**	0,92

**Les montants des éco-participations sont susceptibles d'évoluer en cas de modification du barème par notre organisme collecteur.*

PRÉPARATEURS EAU CHAUDE SANITAIRE POUR POMPE A CHALEUR



FOURNITURES STANDARD

- Préparateur indépendant émaillé avec échangeur tubulaire.
- Couvercle de trappe de visite.
- Un doigt de gant.
- Anode de protection en magnésium.
- Isolation en mousse de polyuréthane avec habillage extérieur en ABS.
- Pieds réglables.
- Température maximale de service :
  - primaire (échangeur) : 110 °C
  - secondaire (cuve) : 95 °C
- Pression maximale de service :
  - primaire (échangeur) : 10 bar
  - secondaire (cuve) : 10 bar



SOLAIRE

Une énergie gratuite et non polluante qui brille pour tout le monde

Économique, disponible et renouvelable, l'énergie solaire cumule les avantages et, contrairement à ce que nous pouvons croire, il est possible de la mettre à profit partout en France.

Il suffit pour cela, d'adapter la surface de captage à l'ensoleillement, les économies réalisées peuvent alors être importantes.

Sommaire

Guide de choix 114

Panneau solaire SOL 200 LH 116

SSC WSC 400 118

Vos demandes de **mise en service** et **dépannage** en quelques **clics !**

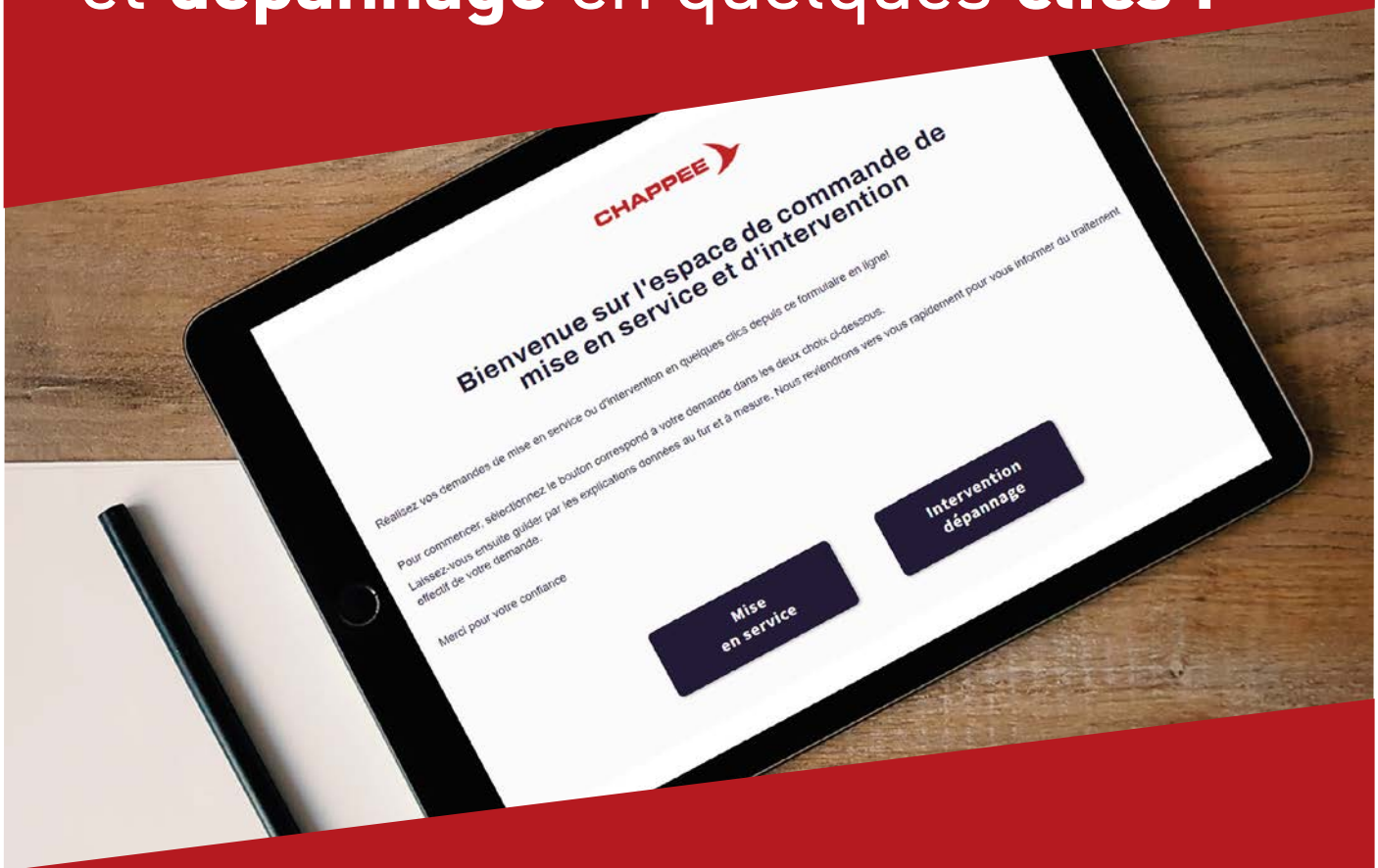

Testez notre formulaire en ligne,
vous ne lui trouverez que des avantages !

Rendez-vous sur
notre site pro :

GUIDE DE CHOIX

SYSTÈMES SOLAIRES
Avec panneaux et ballons

PANNEAU SOL 200 LH
Pouvant être associé aux SSC



PHOTOGRAPHIE NON CONTRACTUELLE.
NOS PRODUITS DOIVENT ÊTRE INSTALLÉS SELON LES RÈGLES DE L'ART ET LES NORMES EN VIGUEUR

LÉGENDES

Douche

Bain

Chauffage



Modéle	SOL 200 LH
Classe énergétique ErP	
Type de produits	Panneaux solaires
Équipement sanitaire	
Nombre d'occupants	à
Prix public € HT (à partir de)	816,00
N° de page	116

*Les montants des éco-participations sont susceptibles d'évoluer en cas de modification du barème par notre organisme collecteur.

SYSTÈME SOLAIRE COMBINÉ

Appoint chaudière ou PAC

SSC WSC



PHOTOGRAPHIE NON CONTRACTUELLE
NOS PRODUITS DOIVENT ÊTRE INSTALLÉS SELON LES RÈGLES DE L'ART ET LES NORMES EN VIGUEUR



WSC 400
C
SSC
Détermination suivant projet
à / à
4 274,00
118

*Les montants des éco-participations sont susceptibles d'évoluer en cas de modification du barème par notre organisme collecteur.

SOL 200 LH

Panneau solaire

- Montage sur toiture ou au sol
- S'adapte aux différentes types de tuiles
- Raccordement simple et rapide



Eligible aux aides financières

AIDES FINANCIÈRES *

*Eligible aux aides financières sous réserve de la Loi de Finances en vigueur

CARACTÉRISTIQUES		SOL 200 LH
Superficie hors-tout (Ag)	m^2	2,02
Superficie de référence (Asol)	m^2	2,03
Aire de l'absorbeur (Aa)	m^2	1,97
Contenance en fluide	L	1,7
Débit préconisé	L/(h.m2)	30
Perte de charge	mbar	17
Pression d'essais	bar	15
Pression maximale de fonctionnement	bar	10
Facteur d'absorption (α)	%	95 +/-1
Émissivité (ξ)	%	5 +/-1
Efficacité énergétique (η_{col})	%	56
Rendement optique (η_0)	-	0,73
Coefficient de pertes de 1er ordre (a_1)	W/(m2.K)	3,51
Coefficient de pertes de 2e ordre (a_2)	W/(m2.K)	0,017
Facteur d'angle d'incidence (IAM)	-	0,94
Poids à vide	kg	32

Température de stagnation : 200 °C
Dimensions : 1 150 x 1 610 x 46 mm
Ø de raccordement du capteur : 12 mm

Capteurs solaires SOL 200 en montage horizontal

CAPTEURS SOLAIRES	RÉFÉRENCE	PRIX € HT	ECO-PART. € HT*	QUANTITÉS				
Panneau solaire SOL 200 LH	7813325	**816,00**	7,80	1	2	3	4	5
RACCORDEMENT HYDRAULIQUE								
Kit hydraulique sol 200 LH	7822677	**83,60**	-	1	1	1	1	1
Kit hydraulique capt sol 200 LH suppl	7822667	**31,60**	-		1	2	3	4

MONTAGE DES CAPTEURS EN FACADE	RÉFÉRENCE	PRIX € HT	ECO-PART. € HT*	QUANTITÉS				
MONTAGE MURAL (INCLINAISON 15°) À L'HORIZONTAL								
Support mural capteur	7800688	**163,00**	● 0,01	1	2			
CROCHETS DE PASSAGE SOUS TUILES POUR CHEVRON (SELON TYPE DE COUVERTURE)								
4 Ferrures d'ancrage alu a clipper	89807311	**139,00**	● 0,01	1	2	2	3	3
4 Ferrures d'ancrage inox pour montage sur tuiles mécaniques	89807313	**139,00**	● 0,01	1	2	2	3	3
4 Ferrures d'ancrage inox pour montage sur tuiles mécaniques	89807315	**139,00**	● 0,01	1	2	2	3	3
4 Ferrures d'ancrage inox pour montage sur tuiles canal	100015314	**139,00**	● 0,01	1	2	2	3	3
4 Ferrures d'ancrage inox pour montage sur toit eternit	89807317	**139,00**	● 0,01	1	2	2	3	3
4 Ferrures d'ancrage inox pour montage sur toit d'ardoises	89807319	**139,00**	● 0,01	1	2	2	3	3
6 Ferrures d'ancrage inox pour montage sur tuiles mécaniques	89807314	**212,00**	● 0,01	1	1	2	2	3
6 Ferrures d'ancrage inox pour montage sur tuiles plates	89807316	**205,00**	● 0,01	1	1	2	2	3
6 Ferrures d'ancrage inox pour montage sur toit eternit	89807318	**205,00**	● 0,01	1	1	2	2	3
6 Ferrures d'ancrage inox pour montage sur toit d'ardoises	89807320	**205,00**	● 0,01	1	1	2	2	3
6 Ferrures d'ancrage inox pour montage sur tuiles canal	100015315	**205,00**	● 0,01	1	1	2	2	3
4 ferrures d'ancrage alu a clipper pour montage sur tuiles mécaniques - ES24	7654649	**139,00**	● 0,01	1	1	2	2	3
MONTAGE DES CAPTEURS SUR TERRASSE OU AU SOL À LA VERTICALE								
Kit profiles a clipper (long) pour 1 capteur vertical	7217045	**118,00**	● 0,01	1	2	3	4	5
2 Supports SL montage vertical 1 capteur	7217038	**282,00**	● 0,01	1	1	1	1	1
1 Support SL vertical pour extension 1 capteur	7217039	**136,00**	● 0,01		1	2	3	4
OPTION								
Fluide solaire 20l prêt à l'emploi	7862965	**117,00**	-					

● Eco-Part. incluse.

**Les montants des éco-participations sont susceptibles d'évoluer en cas de modification du barème par notre organisme collecteur.*



AVIS TECHNIQUE n°14.4/15-2086 V2

SOL 200 LH : 078/000398

GÉNÉRALITÉS

- Capteur solaire plan hautes performances pour la production d'eau chaude dans le résidentiel individuel
- Spécialement conçus pour les montages sur toitures ou en terrasse avec un raccordement hydraulique optimisé pour des montages rapides à joints bi-cônes.
- Cadre aluminium anthracite pour une intégration parfaite sur la toiture doublement isolée pour des performances élevées même à basses températures.

MISE EN ŒUVRE

- Le SOL 200 LH avec une surface de 2,0 m² permet la mise en œuvre rapide de champs de capteurs en montage vertical ou horizontal entre 15 et 90°. Il dispose de 2 piquages DN 12 pour un montage en série côte à côte à la verticale ou face à face à l'horizontale.
- Les raccordements hydrauliques se font avec des kits avec raccords bi-cônes qui permettent les rattrapages de jeux et inégalités des toitures. Ils sont prévus pour un fonctionnement sécurisé dans la durée spécialement adaptés au circuits pressurisés.
- Le montage sur toiture ou terrasse se fait simplement par l'intermédiaire des kits profilés et supports qui permettent un ajustement simple du champs de capteurs et leur raccordement.
- Les kits terrasses prémontés d'usine permettent une rapidité de mise en œuvre sans connaissances particulières. Les crochets permettent la mise en place simple en sur toiture sur quasi tout type de tuiles.
- Les champs de capteurs solaires SOL 200 LH sont compatibles avec tous nos ballons solaires et généralement toutes les installations solaires préssurisées.

APPLICATIONS

- Résidentiel individuel pour les CESI et les SSC.
- Production d'ECS et/ou d'eau de chauffage pour les SSC

SSC WSC 400

Systèmes solaires combinés pour l'eau chaude sanitaire et l'eau de chauffage

- Facile à installer
- Capacité de 402 litres
- Ballon à stratification optimisée



- **Possibilité de raccordement à une PAC ou chaudiere**
- **Association possible avec les panneaux SOL 200 LH**

Eligible aux aides financières

AIDES FINANCIÈRES*

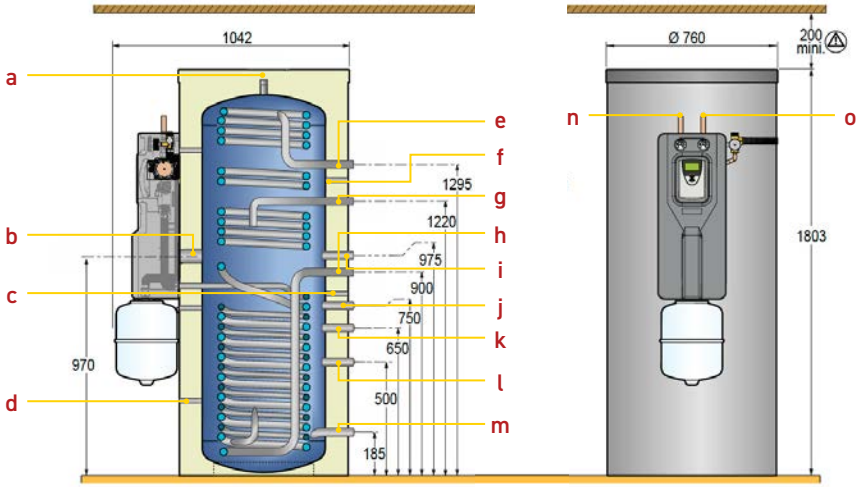

a. Raccordement purgeur G 1/2 ''
b. Résistance électrique d'appoint
c. Sonde système circuits de chauffage
d. Doigt de gant solaire
e. Sortie ECS G 1''
f. Sonde ECS
g. Départ du générateur pour les circuits chauffage et ECS G 3/4''
h. Entrée EFS G 1''8
i. Retour ECS du générateur G 1'
j. Départ chauffage G 1''
k. Retour du circuit chauffage du générateur/ Retour circuits de chauffage haute température (radiateurs) G 1''
l. Résistance électrique d'appoint
m. Raccordement purgeur G 1/2 ''
n. Retour solaire DN18'
o. Départ solaire DN18

*Eligible aux aides financières sous réserve de la Loi de Finances en vigueur

Implantation du ballon solaire SSC WSC 400

(en mm)

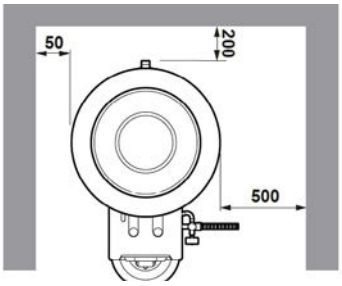

hauteur sous plafond :
mini. 2100 mm

Caractéristiques techniques

CARACTERISTIQUES		WSC 400
Classe d'efficacité énergétique		C
Volume de stockage (V, Vnom)	l	402
Volume d'appoint (Vbu)	l	182
Volume solaire	l	212
Contenance du réservoir tampon	l	383
Contenance de l'échangeur E.C.S.	l	15
Consommation électrique de la pompe (solpump)	W	23
Consommation électrique en veille (solstandby)	W	0,52
Poids brut	kg	140
Poids net	kg	107
Surface de capteurs pouvant être raccordée(2)	m²	de 6 à 8 m²
CIRCUIT PRIMAIRE (EAU DE CHAUFFAGE)		
Température maximale de service	°C	95
Pression de service maximale	bar	6
Capacité en eau	l	348
Coefficient de pertes thermiques (psbsol)	W/k	2,29
Pertes statiques(s)	W	103
Consommation d'entretien (Qpr)	kWh/24h	2,47

ECHANGEUR		INFÉRIEUR (SOLAIRE)	ECS
Température maximale de service	°C	110	95
Pression de service maximale	bar	6	7
Capacité de l'échangeur	l	4,4	15
Surface d'échange	m²	1,4	3,8
Température consigne ECS	°C	-	55
Puissance échangée (1)	kW	-	26,2
Débit horaire avec chaudière	l/h	-	540
Volume ECS à 40°C avec une consigne de 60°C(1)	l	-	130,4

(1) Température d'eau froide à 10°C, température de stockage à 65°C, débit primaire de 1 m³/h.
(2) Sans apport solaire avec appoint électrique seul.



GÉNÉRALITÉS

- Stratification optimisée
- Echangeur ECS en inox annelé
- Module solaire frontal
- Doigts de gant solaire
- Sonde système circuits de chauffage
- Sonde ECS
- Résistance électrique d'appoint selon station solaire sélectionnée
- Station solaire non fournie de série, à sélectionner selon besoins

Caractéristiques techniques :

- Température maximale de service :
  Echangeur solaire : 110°C
  Ballon tampon : 95°C
  Préparateur ECS : 95°C
- Pression de service maximale :
  Echangeur solaire : 6 bar
  Ballon tampon : 6 bar
  Préparateur ECS : 7 bar

DESCRIPTION

- Ballon solaire de stockage d'énergie combiné avec production de l'eau chaude sanitaire pour intégration dans des systèmes solaires SSC
- Cuve de stockage d'eau chaude en acier avec échangeur en inox annelé pour la production de l'eau chaude sanitaire instantanée. Habillage souple rapporté avec isolation épaisseur 100 mm pour les passages de portes et une installation simple
- Avec un échangeur solaire pour 8 m² de capteurs solaires à raccordement direct sur la station à l'avant du ballon
- Tous les raccordements aux réseaux de la maison (ecs, chauffage et appoint (PAC ou chaudière)) à l'arrière
- Résistance électrique en option ou dans la station dédiée
- Ensembles d'équipements disponibles en option

SSC WSC 400
AVEC PANNEAUX SOL 200 LH



SSC WSC 400

BALLON SOLAIRE	RÉFÉRENCE	PRIX € HT	ECO-PART. € HT*	QUANTITÉS		
Ballon solaire WSC 400	7830850	**4 274,00**	22,00	1	1	1
STATION SOLAIRE						
Station solaire WSC sans résistance avec vase d'expansion 18 l	7826908	**1 367,00**	1,75		1	1
Kit station solaire complète avec appoint électrique 2,3 kW et vase d'expansion 18 L	7804536	**1 408,00**	1,75	1		
CAPTEUR SOLAIRE						
Panneau solaire SOL 200 LH (fonctionnement en pressurisé)	7813325	**816,00**	7,80	2	3	4
RACCORDEMENT HYDRAULIQUE						
Kit hydraulique SOL 200 LH	7822677	**83,60**	-	1	1	1
Kit hydraulique capt SOL 200 LH suppl	7822667	**31,60**	-	1	2	3
SYSTÈMES DE MONTAGE DES CAPTEURS						
Montage mural (inclinaison 15°) à l'horizontal						
Support mural capteur	7800688	**163,00**	● 0,01	2		
Montage sur toitures à tuiles mécaniques à la verticale						
Kit profiles a clipper pour 1 capteur vertical	7217045	**118,00**	● 0,01	2	3	4
4 Ferrures d'ancrage alu a clipper	89807311	**139,00**	● 0,01	2	2	3
Montage sur terrasse ou au sol avec kit SL à la verticale						
2 Supports SL montage vertical 1 capteur	7217038	**282,00**	● 0,01	1	1	1
1 Support SL vertical pour extension 1 capteur	7217039	**136,00**	● 0,01	1	2	3

OPTIONS			
Kit raccordement eau froide 7 bar	100019322	**181,00**	● 0,02
Fluide solaire prêt à l'emploi (-28°C) 20 litres.	7862965	**117,00**	-
Duo-tube cu 15 x 10 mètres	89807000	**680,00**	● 0,01
Duo-tube cu 15 x 15 mètres	89807001	**1 040,00**	● 0,02
Jeu de 4 colliers pour duo-tube cu 15	89807003	**32,60**	● 0,01
Duo-tube cu 18 x 15 mètres	89807002	**1 362,00**	● 0,02
Jeu de 4 colliers pour duo-tube cu 18	89807004	**35,70**	● 0,01

● Eco-Part. incluse.

**Les montants des éco-participations sont susceptibles d'évoluer en cas de modification du barème par notre organisme collecteur.*



Découvrez notre chauffe-eau solaire combiné

WSC 400

- Compact avec moins de 1 m² au sol
- Station solaire pressurisée montée sur le ballon
- Echangeur eau chaude sanitaire intégré
- Assure un appoint au chauffage et à l'eau chaude sanitaire grâce à l'énergie solaire
- Jusqu'à 8 m² de capteurs peuvent être raccordés au chauffe-eau pour répondre à tous les besoins

Eligible aux aides financières

AIDES FINANCIÈRES *

RE 2020

RE 2020

**Eligible aux aides financières sous réserve de la Loi de Finances en vigueur*

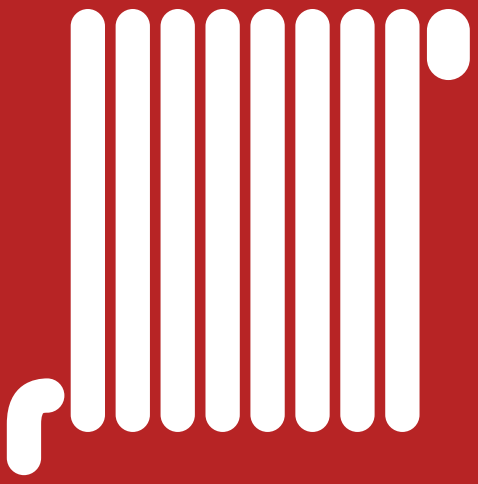

RADIATEUR ACIER

Rénover son système de chauffage, c'est aussi penser à changer ses radiateurs

Pour optimiser l'efficacité énergétique et le confort de votre système de chauffage lors d'une rénovation, il est essentiel d'intervenir sur tous les composants de l'installation, notamment les radiateurs. Bien qu'ils soient souvent négligés, leur remplacement peut générer des économies supplémentaires. Transformez votre rénovation en un investissement gagnant en changeant aussi vos radiateurs.

Sommaire

Radiateurs Panneau acier

Guide de choix - Radiateurs Panneau acier 124

Samba Pure 126

Samba Classique Pure 130

Samba Progress Pure 132

Samba 6T 134

Samba Progress 144

Samba Classique 146

Samba 4T 153

Samba Maternelle 156

Accessoires Radiateurs Acier 159

Radiateurs Sèche-serviettes

Guide de choix - Sèche-serviettes 165

Maéline 2 166



EMO LIFE ECO RF

Vivez le confort connecté !

- Gestion à distance à chauffage par le biais de l'application gratuite My Chappée
- Choix du mode de fonctionnement :Automatique Manuel, Hors Gel, Vacances.
- Aide à la programmation rapide et simplifiée.

** suivant modèle de chaudière*



GUIDE DE CHOIX

SAMBA PURE 6T



SAMBA CLASSIQUE PURE 4T



SAMBA PROGRESS PURE 4T ET 6T



SAMBA 6T



PHOTOGRAPHIE NON CONTRACTUELLE.
NOS PRODUITS DOIVENT ÊTRE INSTALLÉS SELON LES RÈGLES DE L'ART ET LES NORMES EN VIGUEUR

	SAMBA PURE 6T	SAMBA CLASSIQUE PURE 4T	SAMBA PROGRESS PURE 4T et 6T	SAMBA 6T
Raccordement	Bas central	Latéral	Haut/bas Bas droite/gauche	Bas central - droite/gauche
Types	11-21-22	21-22	21	11-21-22-33
Face avant	Face plane	Face plane	Face plane	Lignes verticales
Agencement	Horizontal	Horizontal	Vertical	Horizontal
Hauteur (mm)	400 à 900	400 à 900	1 500 à 2 200	400 à 900
Longueur (mm)	400 à 1 400	400 à 1 400	400 à 800	400 à 1 900
Puissance (ΔT 50K)	270 - 2 950	330 - 2 950	1 030 - 2 690	350 - 5 355
Prix public € HT (à partir de)	**382,00**	**250,00**	**761,00**	**172,00**
N° de page	126	130	132	134

** Éco-participation à ajouter*

CHAPPEE

PHOTOGRAPHIE NON CONTRACTUELLE
NOS PRODUITS DOIVENT ÊTRE INSTALLÉS SELON LES RÈGLES DE L'ART ET LES NORMES EN VIGUEUR

SAMBA PROGRESS 4T et 6T



SAMBA CLASSIQUE 4T



SAMBA 4T



SAMBA MATERNELLE 6T



SAMBA PROGRESS 4T et 6T	SAMBA CLASSIQUE 4T	SAMBA 4T	SAMBA MATERNELLE 6T
Haut/bas Bas droite/gauche	Latéral	Haut/bas (V) Latéral (H)	Bas droite/gauche
21	11-21-22-33	10-20	32
Lignes verticales	Lignes verticales	Lignes verticales (sans ailettes)	Lignes verticales (paroi froide)
Vertical	Horizontal	Horizontal-Vertical	Horizontal
1 500 à 2 200	400 à 900	600 à 900	400 à 900
400 à 800	400 à 1 900	400 à 1 900	500 à 1 900
1 120 - 2 990	250 - 5 990	250 - 2 660	620 - 4 360
574,00	**118,00**	**115,00**	**310,00**
144	146	153	156

SAMBA PURE

Radiateur acier à FACE PLANE

- Radiateur acier
- Décor face plane
- 6 orifices thermostatisables
- Prêt à poser



CHAPPEE

Raccordement

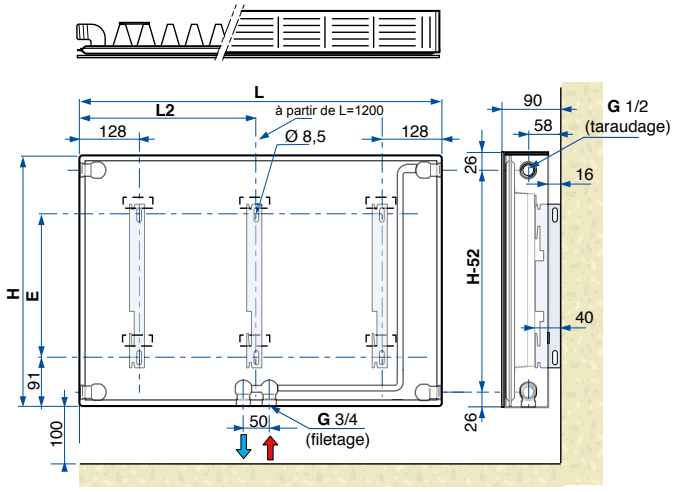

H	E
600 mm	381 mm
700 mm	481 mm
900 mm	681 mm

L	400 à 1000 mm	1200 mm
L2	-	611 mm

Raccordement possible latéralement (tel un radiateur traditionnel) ou par-dessous en position centrale, entraxe 50 mm.

HAUTEUR EN MM		600			700		
NOMBRE ÉLÉMENTS	L MM	RÉFÉRENCE	PUISSANCE (W) ΔT 30/40/50K	PRIX € HT	RÉFÉRENCE	PUISSANCE (W) ΔT 30/40/50K	PRIX € HT
12	400	**CP135C612**	161/232/307	● **382,00**	**CP135C712**	198/287/383	● **397,00**
15	500	**CP135C615**	201/290/384	● **405,00**	**CP135C715**	248/359/479	● **420,00**
18	600	**CP135C618**	241/347/461	● **427,00**	**CP135C718**	297/430/574	● **445,00**
21	700	**CP135C621**	281/405/538	● **451,00**	**CP135C721**	347/502/670	● **473,00**
24	800	**CP135C624**	322/463/614	● **473,00**	**CP135C724**	396/574/766	● **498,00**
27	900	**CP135C627**	362/521/691	● **496,00**	**CP135C727**	446/645/861	● **524,00**
30	1000	**CP135C630**	402/579/768	● **517,00**	**CP135C730**	495/717/957	● **548,00**
33	1100	**CP135C633**	442/637/845	● **540,00**	**CP135C733**	545/789/1053	● **573,00**
36	1200	**CP135C636**	482/695/922	● **565,00**	**CP135C736**	594/860/1148	● **601,00**

HAUTEUR EN MM		900		
NOMBRE ÉLÉMENTS	L MM	RÉFÉRENCE	PUISSANCE (W) ΔT 30/40/50K	PRIX € HT
12	400	**CP135C912**	234/341/455	● **432,00**
15	500	**CP135C915**	293/426/569	● **462,00**
18	600	**CP135C918**	351/511/682	● **492,00**
21	700	**CP135C921**	410/596/796	● **523,00**
24	800	**CP135C924**	468/682/910	● **553,00**
27	900	**CP135C927**	527/767/1023	● **583,00**
30	1000	**CP135C930**	585/852/1137	● **613,00**
33	1100	**CP135C933**	644/937/1251	● **642,00**
36	1200	**CP135C936**	702/1022/1364	● **675,00**

Options de raccordement et pose : voir accessoires en fin de chapitre

● Eco-Part HT (€) incluse 0,03.



FOURNITURES STANDARD

Radiateurs horizontaux en acier avec panneau décoratif à face plane, revêtus d'une peinture époxy polyester blanc RAL 9016 et traitées anti-corrosion. Connexion 6 orifices situés en bas au centre du radiateur. Compatible avec tous les systèmes de chauffage.

- 1 jeu de barrettes
- Habillage monté d'usine en tôle peinte comprenant :
  - les joues latérales avec clips de maintien et grille supérieure
  - une face plane
- 6 orifices (4 latéraux Ø 1/2" et 2 en dessous du radiateur Ø 3/4")
- 1 bouchon purgeur Ø 1/2"
- 1 bouchon plein Ø 1/2"
- Pression de service maximum 10 bar.
- Thermostatisable par simple adjonction du kit de thermostatisation

11 HB 6T CENTRAUX

- Panneau équipé d'une rangée d'ailettes.
- Épaisseur 72 mm.

ESTHÉTIQUE

- Tuyauterie invisible
- Robinetterie intégrée

PRATIQUE

- Gain de temps à l'installation

*Les montants des éco-participations sont susceptibles d'évoluer en cas de modification du barème par notre organisme collecteur.

SAMBA PURE 6T 21HB - CENTRAL

Radiateur acier horizontal à face plane



FOURNITURES STANDARD

Radiateurs horizontaux en acier avec panneau décoratif à face plane, revêtus d'une peinture époxy polyester blanc RAL 9016 et traitées anti-corrosion. Connexion 6 orifices situés en bas au centre du radiateur. Compatible avec tous les systèmes de chauffage.

- 1 jeu de console Génius II
- Habillage monté d'usine en tôle peinte comprenant :
  - les joues latérales avec clips de maintien et grille supérieure
  - une face plane
- 6 orifices (4 latéraux Ø 1/2" et 2 en dessous du radiateur Ø 3/4")
- bouchon purgeur Ø 1/2"
- bouchon plein Ø 1/2"
- Pression de service maximum 10 bar
- Thermostatisable par simple adjonction du kit de thermostatisation

21 HB 6T CENTRAUX

- Panneau équipé d'une rangée d'ailettes.
- Épaisseur 72 mm.

ESTHÉTIQUE

- Tuyauterie invisible
- Robinetterie intégrée

PRATIQUE

- Gain de temps à l'installation

Raccordement

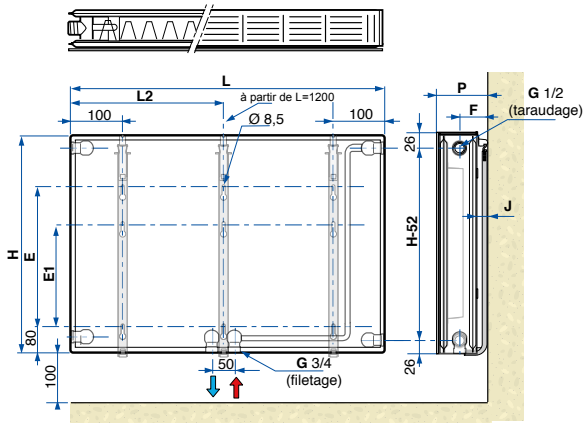

	H	E	E1
	400 mm	180 mm	80 mm
	500 mm	280 mm	180 mm
	600 mm	380 mm	280 mm
	700 mm	480 mm	380 mm
	900 mm	680 mm	580 mm

	P	F	J
Mini	102 mm	64 mm	28 mm
Maxi	117 mm	79 mm	43 mm

L	400 à 1000 mm	1200 mm	1400 mm
L2	-	611 mm	700 mm

Raccordement possible latéralement (tel un radiateur traditionnel) ou par-dessous en position centrale, entraxe 50 mm.

HAUTEUR EN MM		400			500		
NOMBRE ÉLÉMENTS	L MM	RÉFÉRENCE	PUISSANCE (W) ΔT 30/40/50K	PRIX € HT	RÉFÉRENCE	PUISSANCE (W) ΔT 30/40/50K	PRIX € HT
12	400	CP215C412	172/248/330	● 379,00	CP215C512	206/299/398	● 390,00
15	500	CP215C415	215/311/413	● 404,00	CP215C515	258/374/498	● 417,00
18	600	CP215C418	257/373/495	● 430,00	CP215C518	310/448/598	● 446,00
21	700	CP215C421	300/435/578	● 452,00	CP215C521	361/523/697	● 474,00
24	800	CP215C424	343/497/660	● 477,00	CP215C524	413/598/797	● 501,00
27	900	CP215C427	386/559/743	● 503,00	CP215C527	464/672/896	● 528,00
30	1000	CP215C430	429/621/825	● 527,00	CP215C530	516/747/996	● 554,00
33	1100	CP215C433	472/683/908	● 552,00	CP215C533	568/822/1096	● 581,00
36	1200	CP215C436	515/745/990	● 598,00	CP215C536	619/896/1195	● 623,00
39	1300	CP215C439	558/807/1073	● 646,00	CP215C539	671/971/1295	● 671,00
42	1400	CP215C442	601/869/1155	● 706,00	CP215C542	722/1046/1394	● 700,00

HAUTEUR EN MM		600			700		
NOMBRE ÉLÉMENTS	L MM	RÉFÉRENCE	PUISSANCE (W) ΔT 30/40/50K	PRIX € HT	RÉFÉRENCE	PUISSANCE (W) ΔT 30/40/50K	PRIX € HT
12	400	CP215C612	234/343/463	● 413,00	CP215C712	270/396/533	● 430,00
15	500	CP215C615	293/429/579	● 444,00	CP215C715	338/495/666	● 464,00
18	600	CP215C618	351/515/695	● 477,00	CP215C718	405/594/799	● 498,00
21	700	CP215C621	409/601/811	● 511,00	CP215C721	472/693/932	● 537,00
24	800	CP215C624	468/686/926	● 543,00	CP215C724	540/792/1066	● 572,00
27	900	CP215C627	526/772/1042	● 575,00	CP215C727	607/891/1199	● 608,00
30	1000	CP215C630	585/858/1158	● 606,00	CP215C730	675/990/1332	● 643,00
33	1100	CP215C633	644/944/1274	● 638,00	CP215C733	743/1089/1465	● 677,00
36	1200	CP215C636	702/1030/1390	● 677,00	CP215C736	810/1188/1598	● 721,00
39	1300	CP215C639	761/1115/1505	● 709,00	CP215C739	878/1287/1732	● 756,00
42	1400	CP215C642	819/1201/1621	● 740,00	CP215C742	945/1386/1865	● 790,00

HAUTEUR EN MM		900		
NOMBRE ÉLÉMENTS	L MM	RÉFÉRENCE	PUISSANCE (W) ΔT 30/40/50K	PRIX € HT
12	400	CP215C912	337/491/655	● 473,00
15	500	CP215C915	422/614/819	● 516,00
18	600	CP215C918	506/736/983	● 558,00
21	700	CP215C921	590/859/1147	● 603,00
24	800	CP215C924	674/982/1310	● 646,00
27	900	CP215C927	759/1104/1474	● 688,00
30	1000	CP215C930	843/1227/1638	● 730,00
33	1100	CP215C933	927/1350/1802	● 807,00
36	1200	CP215C936	1012/1472/1966	● 841,00
39	1300	CP215C939	1096/1595/2129	● 868,00
42	1400	CP215C942	1180/1718/2293	● 959,00

● Eco-Part HT (€) incluse 0,03.

Options de raccordement et pose : voir accessoires en fin de chapitre

**Les montants des éco-participations sont susceptibles d'évoluer en cas de modification du barème par notre organisme collecteur.*

CHAPPEE

Raccordement

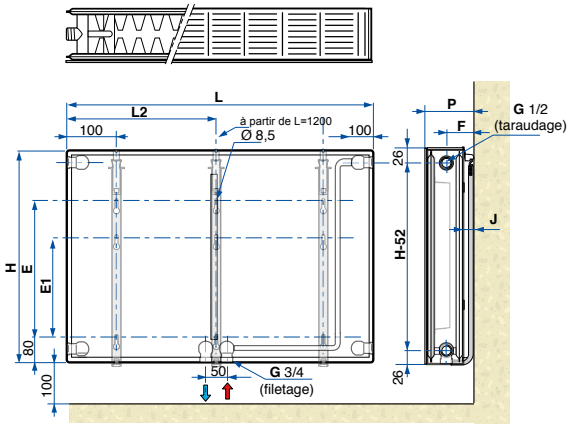

	H	E	E1
	400 mm	180 mm	80 mm
	500 mm	280 mm	180 mm
	600 mm	380 mm	280 mm
	700 mm	480 mm	380 mm
	900 mm	680 mm	580 mm

	P	F	J
Mini	132 mm	79 mm	28 mm
Maxi	147 mm	94 mm	43 mm

L	400 à 1000 mm	1200 mm	1400 mm
L2	-	600 mm	700 mm

Raccordement possible latéralement (tel un radiateur traditionnel) ou par-dessous en position centrale, entraxe 50 mm.

HAUTEUR EN MM		400			500		
NOMBRE ÉLÉMENTS	L MM	RÉFÉRENCE	PUISSANCE (W) ΔT 30/40/50K	PRIX € HT	RÉFÉRENCE	PUISSANCE (W) ΔT 30/40/50K	PRIX € HT
12	400	**CP235C412**	220/318/425	**391,00**	**CP235C512**	266/388/518	**411,00**
15	500	**CP235C415**	275/398/531	**421,00**	**CP235C515**	333/485/648	**446,00**
18	600	**CP235C418**	329/477/637	**442,00**	**CP235C518**	400/581/778	**478,00**
21	700	**CP235C421**	384/557/743	**476,00**	**CP235C521**	466/678/907	**516,00**
24	800	**CP235C424**	439/636/850	**523,00**	**CP235C524**	533/775/1037	**549,00**
27	900	**CP235C427**	494/716/956	**574,00**	**CP235C527**	599/872/1166	**586,00**
30	1000	**CP235C430**	549/795/1062	**633,00**	**CP235C530**	666/969/1296	**644,00**
33	1100	**CP235C433**	604/875/1168	**703,00**	**CP235C533**	733/1066/1426	**714,00**
36	1200	**CP235C436**	659/954/1274	**752,00**	**CP235C536**	799/1163/1555	**760,00**
39	1300	**CP235C439**	714/1034/1381	**796,00**	**CP235C539**	866/1260/1685	**828,00**
42	1400	**CP235C442**	769/1113/1487	**866,00**	**CP235C542**	932/1357/1814	**877,00**

HAUTEUR EN MM		600			700		
NOMBRE ÉLÉMENTS	L MM	RÉFÉRENCE	PUISSANCE (W) ΔT 30/40/50K	PRIX € HT	RÉFÉRENCE	PUISSANCE (W) ΔT 30/40/50K	PRIX € HT
12	400	**CP235C612**	301/442/595	**434,00**	**CP235C712**	344/504/679	**462,00**
15	500	**CP235C615**	377/552/744	**473,00**	**CP235C715**	431/630/849	**509,00**
18	600	**CP235C618**	452/662/893	**497,00**	**CP235C718**	517/756/1019	**525,00**
21	700	**CP235C621**	527/773/1042	**530,00**	**CP235C721**	603/882/1189	**563,00**
24	800	**CP235C624**	602/883/1190	**566,00**	**CP235C724**	689/1008/1358	**632,00**
27	900	**CP235C627**	678/994/1339	**631,00**	**CP235C727**	775/1134/1528	**700,00**
30	1000	**CP235C630**	753/1104/1488	**671,00**	**CP235C730**	861/1260/1698	**745,00**
33	1100	**CP235C633**	828/1214/1637	**729,00**	**CP235C733**	947/1386/1868	**807,00**
36	1200	**CP235C636**	904/1325/1786	**778,00**	**CP235C736**	1033/1512/2038	**890,00**
39	1300	**CP235C639**	979/1435/1934	**839,00**	**CP235C739**	1119/1638/2207	**953,00**
42	1400	**CP235C642**	1054/1546/2083	**891,00**	**CP235C742**	1205/1764/2377	**1 007,00**

HAUTEUR EN MM		900		
NOMBRE ÉLÉMENTS	L MM	RÉFÉRENCE	PUISSANCE (W) ΔT 30/40/50K	PRIX € HT
12	400	**CP235C912**	427/626/842	**531,00**
15	500	**CP235C915**	534/783/1053	**574,00**
18	600	**CP235C918**	641/940/1264	**601,00**
21	700	**CP235C921**	748/1096/1474	**680,00**
24	800	**CP235C924**	854/1253/1685	**755,00**
27	900	**CP235C927**	961/1409/1895	**831,00**
30	1000	**CP235C930**	1068/1566/2106	**906,00**
33	1100	**CP235C933**	1175/1723/2317	**1 004,00**
36	1200	**CP235C936**	1282/1879/2527	**1 082,00**
39	1300	**CP235C939**	1388/2036/2738	**1 124,00**
42	1400	**CP235C942**	1495/2192/2948	**1 241,00**

Délai de livraison

Radiateurs disponibles sur stock : **1 SEMAINE***

**La disponibilité des produits stockés dépend des quantités demandées, contactez-nous pour plus d'information.*

● Eco-Part HT (€) incluse 0,03.

Options de raccordement et pose : voir accessoires en fin de chapitre



FOURNITURES STANDARD

Radiateurs horizontaux en acier avec panneau décoratif à face plane, revêtus d'une peinture époxy polyester blanc RAL 9016 et traitées anti-corrosion. Connexion 6 orifices situés en bas au centre du radiateur. Compatible avec tous les systèmes de chauffage.

- 1 jeu de console Génius II
- Habillage monté d'usine en tôle peinte comprenant :
  - les joues latérales avec clips de maintien et grille supérieure
  - une face plane
- 6 orifices (4 latéraux Ø 1/2" et 2 en dessous du radiateur Ø 3/4")
- 1 bouchon purgeur Ø 1/2"
- 1 bouchon plein Ø 1/2"
- Pression de service maximum 10 bar
- Thermostatisable par simple adjonction du kit de thermostatisation

22 HB 6T CENTRAUX

- Panneau équipé d'une rangée d'ailettes.
- Épaisseur 101 mm.

ESTHÉTIQUE

- Tuyauterie invisible
- Robinetterie intégrée

PRATIQUE

- Gain de temps à l'installation

**Les montants des éco-participations sont susceptibles d'évoluer en cas de modification du barème par notre organisme collecteur.*

SAMBA CLASSIQUE PURE 4T 21HB

Radiateur acier horizontal à face plane



FOURNITURES STANDARD

Radiateurs horizontaux en acier avec panneau décoratif à face plane, revêtus d'une peinture époxy polyester blanc RAL 9016 et traitées anti-corrosion. Connexion 4 orifices pour raccordement latéral. Compatible avec tous les systèmes de chauffage.

- 1 jeu de console Génius II
- Habillage monté d'usine en tôle peinte comprenant :
  - les joues latérales avec clips de maintien et grille supérieure
  - une face plane
- 4 orifices Ø 1/2"
- 1 bouchon Ø 1/2" (avec purgeur orientable et joint)
- 1 bouchon Ø 1/2" (avec joint)
- Pression de service maximum 10 bar

21 HB

- Assemblage de deux panneaux, un équipé d'une rangée d'ailettes et un sans ailette
- Épaisseur 72 mm.

Raccordement

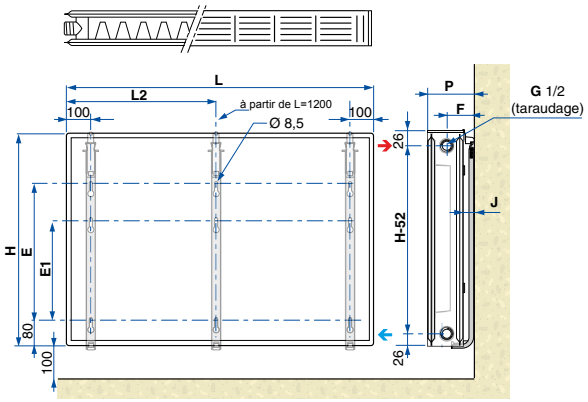

	H	E	E1
	400 mm	180 mm	80 mm
	500 mm	280 mm	180 mm
	600 mm	380 mm	280 mm
	700 mm	480 mm	380 mm
	900 mm	680 mm	580 mm

	P	F	J
Mini	110 mm	64 mm	28 mm
Maxi	115 mm	79 mm	43 mm

L	400 à 1000 mm	1200 mm	1300 mm	1400 mm
L2	-	611 mm	700 mm	700 mm

HAUTEUR EN MM		400			500		
NOMBRE ÉLÉMENTS	L MM	RÉFÉRENCE	PUISSANCE (W) ΔT 30/40/50K	PRIX € HT	RÉFÉRENCE	PUISSANCE (W) ΔT 30/40/50K	PRIX € HT
12	400	**7877870**	172/248/330	● **250,00**	**7877881**	206/299/398	● **265,00**
15	500	**7877871**	215/311/413	● **297,00**	**7877882**	258/374/498	● **298,00**
18	600	**7877872**	257/373/495	● **308,00**	**7877883**	310/448/598	● **323,00**
21	700	**7877873**	300/435/578	● **329,00**	**7877884**	361/523/697	● **350,00**
24	800	**7877874**	343/497/660	● **356,00**	**7877885**	413/598/797	● **387,00**
27	900	**7877875**	386/559/743	● **392,00**	**7877886**	464/672/896	● **415,00**
30	1000	**7877876**	429/621/825	● **430,00**	**7877887**	516/747/996	● **437,00**
33	1100	**7877877**	472/683/908	● **451,00**	**7877888**	568/822/1096	● **466,00**
36	1200	**7877878**	515/745/990	● **498,00**	**7877889**	619/896/1195	● **525,00**
39	1300	**7877879**	558/807/1073	● **515,00**	**7877890**	671/971/1295	● **589,00**
42	1400	**7877880**	601/869/1155	● **546,00**	**7877891**	722/1046/1394	● **616,00**

HAUTEUR EN MM		600			700		
NOMBRE ÉLÉMENTS	L MM	RÉFÉRENCE	PUISSANCE (W) ΔT 30/40/50K	PRIX € HT	RÉFÉRENCE	PUISSANCE (W) ΔT 30/40/50K	PRIX € HT
12	400	**7877892**	234/343/463	● **286,00**	**7877903**	270/396/533	● **303,00**
15	500	**7877893**	293/429/579	● **318,00**	**7877904**	338/495/666	● **338,00**
18	600	**7877894**	351/515/695	● **356,00**	**7877905**	405/594/799	● **376,00**
21	700	**7877895**	409/601/811	● **388,00**	**7877906**	472/693/932	● **418,00**
24	800	**7877896**	468/686/926	● **424,00**	**7877907**	540/792/1066	● **454,00**
27	900	**7877897**	526/772/1042	● **458,00**	**7877908**	607/891/1199	● **494,00**
30	1000	**7877898**	585/858/1158	● **491,00**	**7877909**	675/990/1332	● **532,00**
33	1100	**7877899**	644/944/1274	● **528,00**	**7877910**	743/1089/1465	● **576,00**
36	1200	**7877900**	702/1030/1390	● **575,00**	**7877911**	810/1188/1598	● **615,00**
39	1300	**7877901**	761/1115/1505	● **622,00**	**7877912**	878/1287/1732	● **655,00**
42	1400	**7877902**	819/1201/1621	● **649,00**	**7877913**	945/1386/1865	● **704,00**

HAUTEUR EN MM		900		
NOMBRE ÉLÉMENTS	L MM	RÉFÉRENCE	PUISSANCE (W) ΔT 30/40/50K	PRIX € HT
12	400	**7877914**	337/491/655	● **350,00**
15	500	**7877915**	422/614/819	● **394,00**
18	600	**7877916**	506/736/983	● **448,00**
21	700	**7877917**	590/859/1147	● **493,00**
24	800	**7877918**	674/982/1310	● **535,00**
27	900	**7877919**	759/1104/1474	● **583,00**
30	1000	**7877920**	843/1227/1638	● **625,00**
33	1100	**7877921**	927/1350/1802	● **683,00**
36	1200	**7877922**	1012/1472/1966	● **744,00**
39	1300	**7877923**	1096/1595/2129	● **773,00**
42	1400	**7877924**	1180/1718/2293	● **833,00**

Options de raccordement et pose : voir accessoires en fin de chapitre

● Eco-Part HT (€) incluse 0,03.

**Les montants des éco-participations sont susceptibles d'évoluer en cas de modification du barème par notre organisme collecteur.*

CHAPPEE

Raccordement

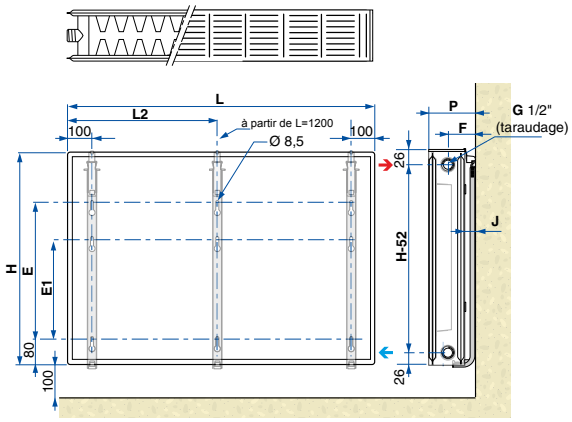

	H	E	E1
	400 mm	180 mm	80 mm
	500 mm	280 mm	180 mm
	600 mm	380 mm	280 mm
	700 mm	480 mm	380 mm
	900 mm	680 mm	580 mm

	P	F	J
Mini	130 mm	79 mm	28 mm
Maxi	145 mm	94 mm	43 mm

L	400 à 1000 mm	1200 mm	1300 mm	1400 mm
L2	-	611 mm	700 mm	700 mm



FOURNITURES STANDARD

Radiateurs horizontaux en acier avec panneau décoratif à face plane, revêtus d'une peinture époxy polyester blanc RAL 9016 et traitées anti-corrosion. Connexion 4 orifices pour raccordement latéral. Compatible avec tous les systèmes de chauffage.

- 1 jeu de consoles Genius II
- Habillage monté d'usine en tôle peinte comprenant :
  - les joues latérales avec clips de maintien et grille supérieure
  - une face plane
- 4 orifices Ø 1/2"
- 1 bouchon Ø 1/2" (avec purgeur orientable et joint)
- 1 bouchon Ø 1/2" (avec joint)
- Pression de service maximum 10 bar

22 HB

- Assemblage de deux panneaux avec ailettes
- Épaisseur 101 mm

HAUTEUR EN MM		400			500		
NOMBRE ÉLÉMENTS	L MM	RÉFÉRENCE	PUISSANCE (W) ΔT 30/40/50K	PRIX € HT	RÉFÉRENCE	PUISSANCE (W) ΔT 30/40/50K	PRIX € HT
12	400	**7877925**	220/318/425	● **260,00**	**7877936**	266/388/518	● **297,00**
15	500	**7877926**	275/398/531	● **312,00**	**7877937**	333/485/648	● **320,00**
18	600	**7877927**	329/477/637	● **322,00**	**7877938**	400/581/778	● **356,00**
21	700	**7877928**	384/557/743	● **353,00**	**7877939**	466/678/907	● **389,00**
24	800	**7877929**	439/636/850	● **376,00**	**7877940**	533/775/1037	● **431,00**
27	900	**7877930**	494/716/956	● **400,00**	**7877941**	599/872/1166	● **470,00**
30	1000	**7877931**	549/795/1062	● **426,00**	**7877942**	666/969/1296	● **486,00**
33	1100	**7877932**	604/875/1168	● **474,00**	**7877943**	733/1066/1426	● **535,00**
36	1200	**7877933**	659/954/1274	● **538,00**	**7877944**	799/1163/1555	● **593,00**
39	1300	**7877934**	714/1034/1381	● **532,00**	**7877945**	866/1260/1685	● **633,00**
42	1400	**7877935**	769/1113/1487	● **580,00**	**7877946**	932/1357/1814	● **693,00**

HAUTEUR EN MM		600			700		
NOMBRE ÉLÉMENTS	L MM	RÉFÉRENCE	PUISSANCE (W) ΔT 30/40/50K	PRIX € HT	RÉFÉRENCE	PUISSANCE (W) ΔT 30/40/50K	PRIX € HT
12	400	**7877947**	301/442/595	● **318,00**	**7877958**	344/504/679	● **352,00**
15	500	**7877948**	377/552/744	● **337,00**	**7877959**	431/630/849	● **381,00**
18	600	**7877949**	452/662/893	● **375,00**	**7877960**	517/756/1019	● **432,00**
21	700	**7877950**	527/773/1042	● **428,00**	**7877961**	603/882/1189	● **483,00**
24	800	**7877951**	602/883/1190	● **474,00**	**7877962**	689/1008/1358	● **522,00**
27	900	**7877952**	678/994/1339	● **520,00**	**7877963**	775/1134/1528	● **571,00**
30	1000	**7877953**	753/1104/1488	● **561,00**	**7877964**	861/1260/1698	● **604,00**
33	1100	**7877954**	828/1214/1637	● **591,00**	**7877965**	947/1386/1868	● **661,00**
36	1200	**7877955**	904/1325/1786	● **638,00**	**7877966**	1033/1512/2038	● **726,00**
39	1300	**7877956**	979/1435/1934	● **692,00**	**7877967**	1119/1638/2207	● **775,00**
42	1400	**7877957**	1054/1546/2083	● **747,00**	**7877968**	1205/1764/2377	● **833,00**

HAUTEUR EN MM		900		
NOMBRE ÉLÉMENTS	L MM	RÉFÉRENCE	PUISSANCE (W) ΔT 30/40/50K	PRIX € HT
12	400	**7877969**	427/626/842	● **409,00**
15	500	**7877970**	534/783/1053	● **438,00**
18	600	**7877971**	641/940/1264	● **495,00**
21	700	**7877972**	748/1096/1474	● **551,00**
24	800	**7877973**	854/1253/1685	● **613,00**
27	900	**7877974**	961/1409/1895	● **669,00**
30	1000	**7877975**	1068/1566/2106	● **719,00**
33	1100	**7877976**	1175/1723/2317	● **773,00**
36	1200	**7877977**	1282/1879/2527	● **832,00**
39	1300	**7877978**	1388/2036/2738	● **902,00**
42	1400	**7877979**	1495/2192/2948	● **957,00**

Options de raccordement et pose : voir accessoires en fin de chapitre

● Eco-Part HT (€) incluse 0,03.

**Les montants des éco-participations sont susceptibles d'évoluer en cas de modification du barème par notre organisme collecteur.*

SAMBA PROGRESS PURE 4T 21V HB

Radiateur acier horizontal à face plane



FOURNITURES STANDARD

Radiateurs verticaux en acier avec panneau décoratif à face plane, revêtus d'une peinture époxy polyester blanc RAL 9016 et traitées anti-corrosion. Connexion 4 orifices pour raccordement haut/bas. Radiateur réversible. Compatible avec tous les systèmes de chauffage.

- Radiateur à équiper d'une robinetterie thermostatique
- Joues latérales montées d'usine
- 4 orifices Ø 1/2"
- 1 ensemble bouchon plein, bouchon purgeur Ø 1/2"
- Radiateur réversible haut / bas
- Pression de service maximum 6 bar
- Console Génius pour radiateur vertical

Raccordement

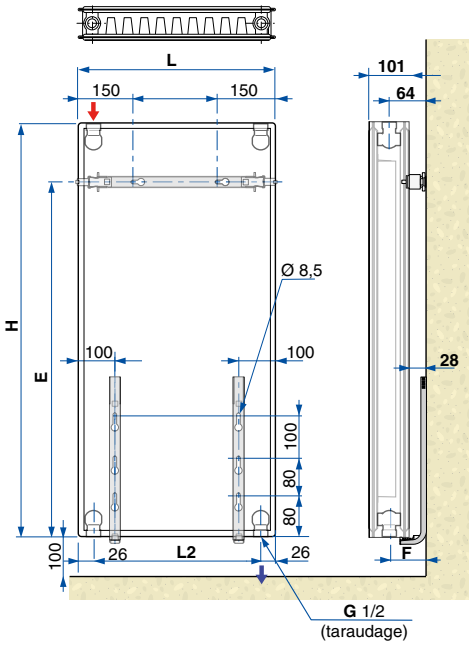

H	E
1500 mm	1250 mm
1800 mm	1550 mm
2000 mm	1750 mm
2000 mm	1950 mm

L	400 mm	600 mm	800 mm
L2	348 mm	548 mm	748 mm

HAUTEUR EN MM		1500			1800		
NOMBRE ÉLÉMENTS	L MM	RÉFÉRENCE	PUISSANCE (W) ΔT 30/40/50K	PRIX € HT	RÉFÉRENCE	PUISSANCE (W) ΔT 30/40/50K	PRIX € HT
6	400	**C21P6V445**	520/762/1026	● **761,00**	**C21P6V454**	595/871/1171	● **840,00**
9	600	**C21P6V645**	779/1143/1539	● **950,00**	**C21P6V654**	839/1307/1757	● **1 061,00**
12	800	**C21P6V845**	1039/1524/2052	● **1 204,00**	**C21P6V854**	1190/1742/2342	● **1 300,00**

HAUTEUR EN MM		2000			2200		
NOMBRE ÉLÉMENTS	L MM	RÉFÉRENCE	PUISSANCE (W) ΔT 30/40/50K	PRIX € HT	RÉFÉRENCE	PUISSANCE (W) ΔT 30/40/50K	PRIX € HT
6	400	**C21P6V460**	642/940/1260	● **886,00**	**C21P6V466**	688/1006/1344	● **933,00**
9	600	**C21P6V660**	963/1409/1890	● **1 124,00**	**C21P6V666**	1031/1508/2016	● **1 241,00**
12	800	**C21P6V860**	1284/1879/2520	● **1 464,00**	**C21P6V866**	1375/2011/2688	● **1 564,00**

● Eco-Part HT (€) incluse 0,03.

Options de raccordement et pose : voir accessoires en fin de chapitre

**Les montants des éco-participations sont susceptibles d'évoluer en cas de modification du barème par notre organisme collecteur.*

CHAPPEE

SAMBA PROGRESS PURE 6T 21VRE

Radiateur acier horizontal à face plane

Raccordement bas gauche

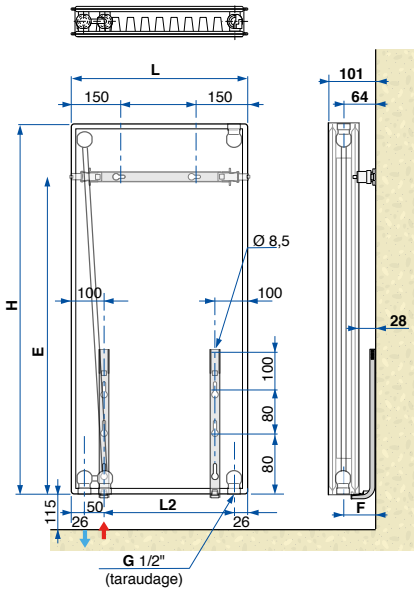

Raccordement bas droite

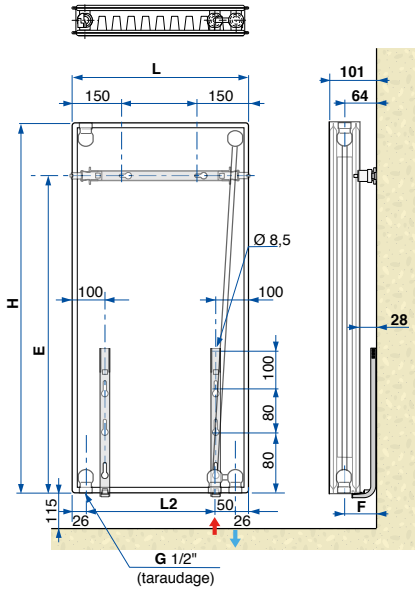

H	E
1500 mm	1250 mm
1800 mm	1550 mm
2000 mm	1750 mm
2000 mm	1950 mm

L	400 mm	600 mm	800 mm
L2	298 mm	498 mm	698 mm



FOURNITURES STANDARD

Radiateurs verticaux en acier avec panneau décoratif à face plane, revêtus d'une peinture époxy polyester blanc RAL 9016 et traitées anti-corrosion. Connexion 6 orifices pour raccordement bas gauche ou droite. Radiateur réversible. Compatible avec tous les systèmes de chauffage.

- Radiateur à équiper d'une robinetterie thermostatique
- Joues latérales montées d'usine
- 4 orifices Ø 1/2"
- 1 ensemble bouchon plein, bouchon purgeur Ø 1/2"
- Radiateur réversible haut / bas
- Pression de service maximum 6 bar
- Console Génius pour radiateur vertical

Raccordement bas gauche

HAUTEUR EN MM		1500			1800		
NOMBRE ÉLÉMENTS	L MM	RÉFÉRENCE	PUISSANCE (W) ΔT 30/40/50K	PRIX € HT	RÉFÉRENCE	PUISSANCE (W) ΔT 30/40/50K	PRIX € HT
6	400	**C21P6L445**	520/762/1026	● **833,00**	**C21P6L454**	595/871/1171	● **915,00**
9	600	**C21P6L645**	779/1143/1539	● **1 032,00**	**C21P6L654**	893/1307/1757	● **1 156,00**
12	800	**C21P6L845**	1039/1524/2052	● **1 305,00**	**C21P6L854**	1190/1742/2342	● **1 400,00**

HAUTEUR EN MM		2000			2200		
NOMBRE ÉLÉMENTS	L MM	RÉFÉRENCE	PUISSANCE (W) ΔT 30/40/50K	PRIX € HT	RÉFÉRENCE	PUISSANCE (W) ΔT 30/40/50K	PRIX € HT
6	400	**C21P6L460**	642/940/1260	● **963,00**	**C21P6L466**	688/1006/1344	● **1 030,00**
9	600	**C21P6L660**	963/1409/1890	● **1 215,00**	**C21P6L666**	1031/1508/2016	● **1 300,00**
12	800	**C21P6L860**	1284/1879/2520	● **1 559,00**	**C21P6L866**	1375/2011/2688	● **1 665,00**

Raccordement bas droit

HAUTEUR EN MM		1500			1800		
NOMBRE ÉLÉMENTS	L MM	RÉFÉRENCE	PUISSANCE (W) ΔT 30/40/50K	PRIX € HT	RÉFÉRENCE	PUISSANCE (W) ΔT 30/40/50K	PRIX € HT
6	400	**C21P6R445**	520/762/1026	● **833,00**	**C21P6R454**	595/871/1171	● **915,00**
9	600	**C21P6R645**	779/1143/1539	● **1 032,00**	**C21P6R654**	893/1307/1757	● **1 156,00**
12	800	**C21P6R845**	1039/1524/2052	● **1 305,00**	**C21P6R854**	1190/1742/2342	● **1 400,00**

HAUTEUR EN MM		2000			2200		
NOMBRE ÉLÉMENTS	L MM	RÉFÉRENCE	PUISSANCE (W) ΔT 30/40/50K	PRIX € HT	RÉFÉRENCE	PUISSANCE (W) ΔT 30/40/50K	PRIX € HT
6	400	**C21P6R460**	642/940/1260	● **963,00**	**C21P6R466**	688/1006/1344	● **1 030,00**
9	600	**C21P6R660**	963/1409/1890	● **1 215,00**	**C21P6R666**	1031/1508/2016	● **1 300,00**
12	800	**C21P6R860**	1284/1879/2520	● **1 559,00**	**C21P6R866**	1375/2011/2688	● **1 665,00**

● Eco-Part HT (€) incluse 0,03.

Options de raccordement et pose : voir accessoires en fin de chapitre

**Les montants des éco-participations sont susceptibles d'évoluer en cas de modification du barème par notre organisme collecteur.*

SAMBA 6T

Pour raccordement vers le bas

- Radiateur acier
- Raccordement en bas
- 6 orifices thermostatisables
- Prêt à poser



Raccordement

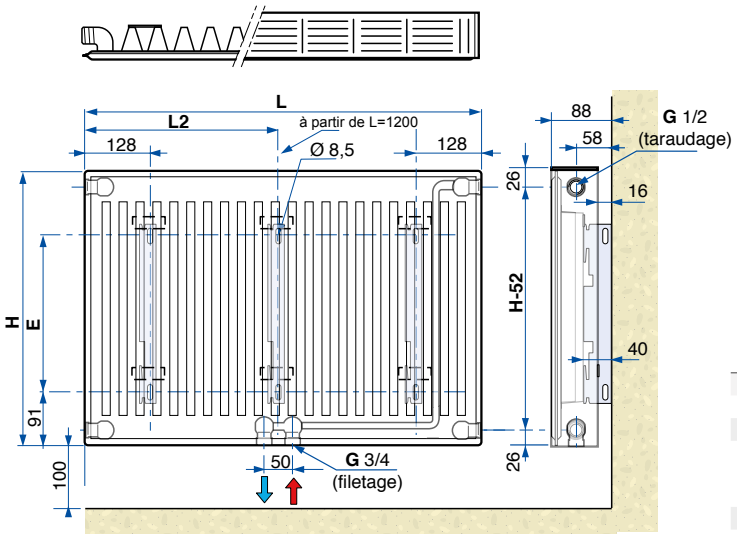

H	E
600 mm	381 mm
700 mm	481 mm
900 mm	681 mm

L	400 à 1000 mm	1200 mm
L2	-	611 mm

Raccordement possible latéralement (tel un radiateur traditionnel) ou par-dessous en position centrale, entraxe 50 mm.

HAUTEUR EN MM		600			700		
NOMBRE ÉLÉMENTS	L MM	RÉFÉRENCE	PUISSANCE (W) ΔT 30/40/50K	PRIX € HT	RÉFÉRENCE	PUISSANCE (W) ΔT 30/40/50K	PRIX € HT
12	400	**CZ135C612**	192/278/368	● **261,00**	**CZ135C712**	216/317/418	● **270,00**
15	500	**CZ135C615**	240/348/461	● **275,00**	**CZ135C715**	270/396/522	● **286,00**
18	600	**CZ135C618**	286/418/551	● **288,00**	**CZ135C718**	322/475/626	● **302,00**
21	700	**CZ135C621**	336/487/645	● **303,00**	**CZ135C721**	378/554/731	● **319,00**
24	800	**CZ135C624**	382/557/734	● **316,00**	**CZ135C724**	430/634/835	● **335,00**
27	900	**CZ135C627**	432/626/829	● **330,00**	**CZ135C727**	486/713/940	● **350,00**
30	1000	**CZ135C630**	477/696/918	● **343,00**	**CZ135C730**	537/792/1044	● **366,00**
33	1100	**CZ135C633**	528/766/1013	● **357,00**	**CZ135C733**	594/871/1148	● **382,00**
36	1200	**CZ135C636**	573/835/1102	● **374,00**	**CZ135C736**	645/950/1253	● **401,00**

HAUTEUR EN MM		900		
NOMBRE ÉLÉMENTS	L MM	RÉFÉRENCE	PUISSANCE (W) ΔT 30/40/50K	PRIX € HT
12	400	**CZ135C912**	268/392/521	● **290,00**
15	500	**CZ135C915**	335/491/651	● **310,00**
18	600	**CZ135C918**	404/589/781	● **329,00**
21	700	**CZ135C921**	468/687/911	● **350,00**
24	800	**CZ135C924**	538/785/1042	● **370,00**
27	900	**CZ135C927**	602/883/1172	● **390,00**
30	1000	**CZ135C930**	673/981/1302	● **409,00**
33	1100	**CZ135C933**	736/1079/1432	● **428,00**
36	1200	**CZ135C936**	808/1177/1562	● **463,00**

Options de raccordement et pose : voir accessoires en fin de chapitre

● Eco-Part HT (€) incluse 0,03.



FOURNITURES STANDARD

Radiateurs horizontaux en acier avec panneau à lignes verticales, revêtus d'une peinture époxy polyester blanc RAL 9016 et traitées anti-corrosion. Connexion 6 orifices situés en bas au centre du radiateur. Compatible avec tous les systèmes de chauffage.

- 1 jeu de consoles barrettes
- Joues latérales avec clips de maintien et grille supérieure, montées d'usine
- 1 bouchon purgeur Ø 1/2"
- 1 bouchon plein Ø 1/2"
- Pression de service maximum 10 bar
- 6 orifices (4 latéraux Ø 1/2" et 2 en dessous du radiateur Ø 3/4")
- Thermostatisable par simple adjonction du kit de thermostatisation

11 HB 6T C

- Panneau équipé d'une rangée d'ailettes.
- Épaisseur 72 mm.

ESTHÉTIQUE

- Tuyauterie invisible
- Robinetterie intégrée

PRATIQUE

- Gain de temps à l'installation

*Les montants des éco-participations sont susceptibles d'évoluer en cas de modification du barème par notre organisme collecteur.

SAMBA 6T 21HB - CENTRAL

Radiateur acier horizontal



FOURNITURES STANDARD

Radiateurs horizontaux en acier avec panneau à lignes verticales, revêtus d'une peinture époxy polyester blanc RAL 9016 et traitées anti-corrosion. Connexion 6 orifices situés en bas au centre du radiateur. Radiateur réversible. Compatibleavec tous les systèmes de chauffage.

- 1 jeu de consoles Genius II
- Joues latérales avec clips de maintien et grille supérieure, montées d'usine
- 1 bouchon purgeur Ø 1/2"
- 1 bouchon plein Ø 1/2"
- Pression de service maximum 10 bar
- 6 orifices (4 latéraux Ø 1/2" et 2 en dessous du radiateur Ø 3/4")
- Thermostatisable par simple adjonction du kit de thermostatisation

21 HB 6T C

- Assemblage de deux panneaux, un équipé d'une rangée d'ailettes et un sans ailette
- Épaisseur 72 mm.

ESTHÉTIQUE

- Tuyauterie invisible
- Robinetterie intégrée

PRATIQUE

- Gain de temps à l'installation

Raccordement

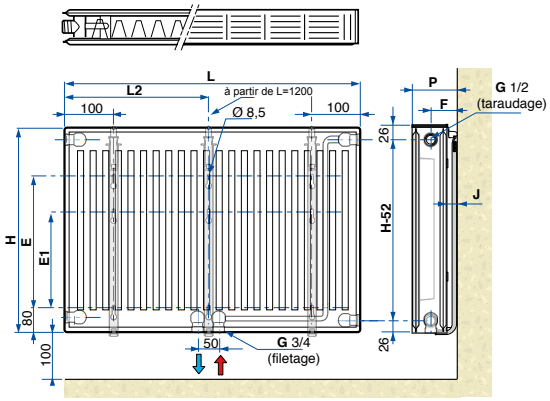

	H	E	E1
	400 mm	180 mm	80 mm
	500 mm	280 mm	180 mm
	600 mm	380 mm	280 mm
	700 mm	480 mm	380 mm
	900 mm	680 mm	580 mm

	P	F	J
Mini	100 mm	64 mm	28 mm
Maxi	115 mm	79 mm	43 mm

L	400 à 1000 mm	1200 mm
L2	-	611 mm

Raccordement possible latéralement (tel un radiateur traditionnel) ou par-dessous en position centrale, entraxe 50 mm.

HAUTEUR EN MM		400			500		
NOMBRE ÉLÉMENTS	L MM	RÉFÉRENCE	PUISSANCE (W) ΔT 30/40/50K	PRIX € HT	RÉFÉRENCE	PUISSANCE (W) ΔT 30/40/50K	PRIX € HT
12	400	CZ215C412	181/263/352	● 274,00	CZ215C512	220/320/428	● 277,00
15	500	CZ215C415	227/329/440	● 291,00	CZ215C515	275/401/536	● 296,00
18	600	CZ215C418	272/394/527	● 309,00	CZ215C518	329/481/643	● 316,00
21	700	CZ215C421	317/460/615	● 324,00	CZ215C521	384/561/750	● 338,00
24	800	CZ215C424	362/526/703	● 342,00	CZ215C524	439/641/857	● 358,00
27	900	CZ215C427	408/591/791	● 361,00	CZ215C527	494/721/964	● 378,00
30	1000	CZ215C430	453/657/879	● 379,00	CZ215C530	549/801/1071	● 397,00
33	1100	CZ215C433	498/723/967	● 427,00	CZ215C533	604/881/1178	● 438,00
36	1200	CZ215C436	544/788/1055	● 457,00	CZ215C536	659/961/1285	● 444,00
39	1300	CZ215C439	589/854/1143	● 447,00	CZ215C539	714/1041/1392	● 491,00
42	1400	CZ215C442	634/920/1231	● 526,00	CZ215C542	769/1121/1499	● 495,00

HAUTEUR EN MM		600			700		
NOMBRE ÉLÉMENTS	L MM	RÉFÉRENCE	PUISSANCE (W) ΔT 30/40/50K	PRIX € HT	RÉFÉRENCE	PUISSANCE (W) ΔT 30/40/50K	PRIX € HT
12	400	CZ215C612	264/390/518	● 290,00	CZ215C712	300/443/587	● 302,00
15	500	CZ215C615	330/488/648	● 313,00	CZ215C715	375/554/734	● 328,00
18	600	CZ215C618	400/585/778	● 335,00	CZ215C718	450/664/880	● 353,00
21	700	CZ215C621	467/683/907	● 360,00	CZ215C721	525/775/1027	● 380,00
24	800	CZ215C624	533/780/1037	● 383,00	CZ215C724	600/886/1174	● 406,00
27	900	CZ215C627	600/878/1166	● 406,00	CZ215C727	675/996/1320	● 431,00
30	1000	CZ215C630	667/975/1296	● 427,00	CZ215C730	750/1107/1467	● 456,00
33	1100	CZ215C633	726/1073/1426	● 457,00	CZ215C733	825/1218/1614	● 483,00
36	1200	CZ215C636	800/1170/1555	● 482,00	CZ215C736	900/1328/1760	● 518,00
39	1300	CZ215C639	858/1268/1685	● 509,00	CZ215C739	975/1439/1907	● 540,00
42	1400	CZ215C642	933/1365/1814	● 549,00	CZ215C742	1050/1550/2054	● 592,00

HAUTEUR EN MM		900		
NOMBRE ÉLÉMENTS	L MM	RÉFÉRENCE	PUISSANCE (W) ΔT 30/40/50K	PRIX € HT
12	400	CZ215C912	367/538/713	● 331,00
15	500	CZ215C915	459/672/891	● 362,00
18	600	CZ215C918	546/806/1069	● 393,00
21	700	CZ215C921	638/941/1247	● 427,00
24	800	CZ215C924	729/1075/1426	● 459,00
27	900	CZ215C927	820/1210/1604	● 490,00
30	1000	CZ215C930	911/1344/1782	● 532,00
33	1100	CZ215C933	1010/1478/1960	● 553,00
36	1200	CZ215C936	1093/1613/2138	● 633,00
39	1300	CZ215C939	1193/1747/2317	● 685,00
42	1400	CZ215C942	1275/1882/2495	● 720,00

Délai de livraison

Radiateurs disponibles sur stock : **1 SEMAINE***

**La disponibilité des produits stockés dépend des quantités demandées, contactez-nous pour plus d'information.*

● Eco-Part HT (€) incluse 0,03.

Options de raccordement et pose : voir accessoires en fin de chapitre

**Les montants des éco-participations sont susceptibles d'évoluer en cas de modification du barème par notre organisme collecteur.*

CHAPPEE

Raccordement

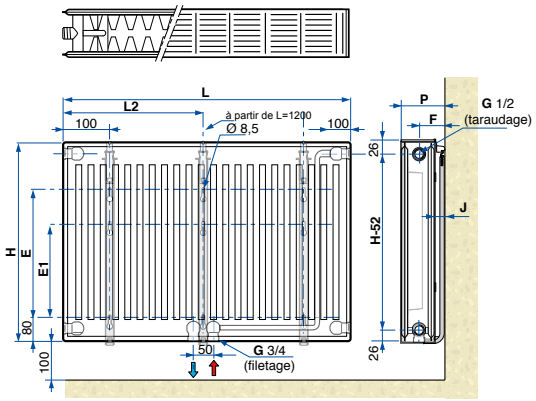

	H	E	E1
	400 mm	180 mm	80 mm
	500 mm	280 mm	180 mm
	600 mm	380 mm	280 mm
	700 mm	480 mm	380 mm
	900 mm	680 mm	580 mm

	P	F	J
Mini	100 mm	64 mm	28 mm
Maxi	115 mm	79 mm	43 mm

L	400 à 1000 mm	1200 mm	1400 mm
L2	-	600 mm	700 mm

Raccordement possible latéralement (tel un radiateur traditionnel) ou par-dessous en position centrale, entraxe 50 mm.

HAUTEUR EN MM		400			500		
NOMBRE ÉLÉMENTS	L MM	RÉFÉRENCE	PUISSANCE (W) ΔT 30/40/50K	PRIX € HT	RÉFÉRENCE	PUISSANCE (W) ΔT 30/40/50K	PRIX € HT
12	400	**CZ235C412**	229/332/444	● **282,00**	**CZ235C512**	280/407/545	● **290,00**
15	500	**CZ235C415**	287/416/555	● **302,00**	**CZ235C515**	350/509/681	● **312,00**
18	600	**CZ235C418**	344/499/666	● **320,00**	**CZ235C518**	419/610/817	● **335,00**
21	700	**CZ235C421**	401/582/777	● **336,00**	**CZ235C521**	489/712/953	● **359,00**
24	800	**CZ235C424**	458/665/888	● **366,00**	**CZ235C524**	559/814/1090	● **385,00**
27	900	**CZ235C427**	516/748/999	● **402,00**	**CZ235C527**	629/915/1226	● **412,00**
30	1000	**CZ235C430**	573/831/1110	● **443,00**	**CZ235C530**	699/1017/1362	● **457,00**
33	1100	**CZ235C433**	630/914/1221	● **488,00**	**CZ235C533**	769/1119/1498	● **500,00**
36	1200	**CZ235C436**	688/997/1332	● **531,00**	**CZ235C536**	839/1220/1634	● **542,00**
39	1300	**CZ235C439**	745/1080/1443	● **568,00**	**CZ235C539**	909/1322/1771	● **592,00**
42	1400	**CZ235C442**	802/1163/1554	● **614,00**	**CZ235C542**	979/1424/1907	● **623,00**

HAUTEUR EN MM		600			700		
NOMBRE ÉLÉMENTS	L MM	RÉFÉRENCE	PUISSANCE (W) ΔT 30/40/50K	PRIX € HT	RÉFÉRENCE	PUISSANCE (W) ΔT 30/40/50K	PRIX € HT
12	400	**CZ235C612**	340/500/665	● **304,00**	**CZ235C712**	384/568/752	● **320,00**
15	500	**CZ235C615**	425/626/831	● **332,00**	**CZ235C715**	480/710/941	● **352,00**
18	600	**CZ235C618**	514/751/997	● **355,00**	**CZ235C718**	576/851/1129	● **378,00**
21	700	**CZ235C621**	599/876/1163	● **379,00**	**CZ235C721**	672/993/1317	● **405,00**
24	800	**CZ235C624**	685/1001/1330	● **404,00**	**CZ235C724**	768/1135/1505	● **448,00**
27	900	**CZ235C627**	771/1126/1496	● **443,00**	**CZ235C727**	864/1277/1693	● **501,00**
30	1000	**CZ235C630**	856/1251/1662	● **472,00**	**CZ235C730**	960/1419/1881	● **532,00**
33	1100	**CZ235C633**	934/1376/1828	● **514,00**	**CZ235C733**	1056/1561/2069	● **584,00**
36	1200	**CZ235C636**	1028/1501/1994	● **554,00**	**CZ235C736**	1152/1703/2257	● **635,00**
39	1300	**CZ235C639**	1104/1626/2161	● **604,00**	**CZ235C739**	1248/1845/2445	● **684,00**
42	1400	**CZ235C642**	1199/1751/2327	● **638,00**	**CZ235C742**	1345/1987/2633	● **720,00**

HAUTEUR EN MM		900		
NOMBRE ÉLÉMENTS	L MM	RÉFÉRENCE	PUISSANCE (W) ΔT 30/40/50K	PRIX € HT
12	400	**CZ235C912**	470/694/920	● **380,00**
15	500	**CZ235C915**	588/867/1151	● **400,00**
18	600	**CZ235C918**	700/1040/1381	● **427,00**
21	700	**CZ235C921**	816/1214/1611	● **480,00**
24	800	**CZ235C924**	933/1387/1841	● **538,00**
27	900	**CZ235C927**	1050/1561/2071	● **593,00**
30	1000	**CZ235C930**	1166/1734/2301	● **648,00**
33	1100	**CZ235C933**	1294/1907/2531	● **729,00**
36	1200	**CZ235C936**	1400/2081/2761	● **777,00**
39	1300	**CZ235C939**	1529/2254/2991	● **830,00**
42	1400	**CZ235C942**	1633/2428/3221	● **885,00**

Délai de livraison

Radiateurs disponibles sur stock : **1 SEMAINE***

**La disponibilité des produits stockés dépend des quantités demandées, contactez-nous pour plus d'information.*

● Eco-Part HT (€) incluse 0,03.

Options de raccordement et pose : voir accessoires en fin de chapitre



FOURNITURES STANDARD

Radiateurs horizontaux en acier avec panneau décoratif à face plane, revêtus d'une peinture époxy polyester blanc RAL 9016 et traitées anti-corrosion. Connexion 4 orifices pour raccordement latéral. Compatible avec tous les systèmes de chauffage.

- 1 jeu de consoles Genius II
- Joues latérales avec clips de maintien et grille supérieure, montées d'usine
- 1 bouchon purgeur Ø 1/2"
- 1 bouchon plein Ø 1/2"
- Pression de service maximum 10 bar
- 6 orifices (4 latéraux Ø 1/2" et 2 en dessous du radiateur Ø 3/4")
- Thermostatisable par simple adjonction du kit de thermostatisation

22 HB 6T C

- Assemblage de deux panneaux avec ailettes
- Épaisseur 101 mm

ESTHÉTIQUE

- Tuyauterie invisible
- Robinetterie intégrée

PRATIQUE

- Gain de temps à l'installation

**Les montants des éco-participations sont susceptibles d'évoluer en cas de modification du barème par notre organisme collecteur.*

SAMBA 6T 11HB - LATÉRAL GAUCHE

Radiateur acier horizontal



FOURNITURES STANDARD

Radiateurs horizontaux en acier avec panneau à lignes verticales, revêtus d'une peinture époxy polyester blanc RAL 9016 et traitées anti-corrosion. Connexion 6 orifices pour raccordement bas gauche. Compatible avec tous les systèmes de chauffage.

- 1 jeu de consoles Genius II
- Joues latérales avec clips de maintien et grille supérieure, montées d'usine
- 1 bouchon purgeur Ø 1/2"
- 1 bouchon plein Ø 1/2"
- Pression de service maximum 10 bar
- 6 orifices (4 latéraux Ø 1/2" et 2 en dessous du radiateur Ø 3/4")
- Thermostatisable par simple adjonction du kit de thermostatisation

11 HB 6T

- Panneau équipé d'une rangée d'ailettes
- Épaisseur 72 mm

ESTHÉTIQUE

- Tuyauterie invisible
- Robinetterie intégrée

PRATIQUE

- Gain de temps à l'installation

Raccordement

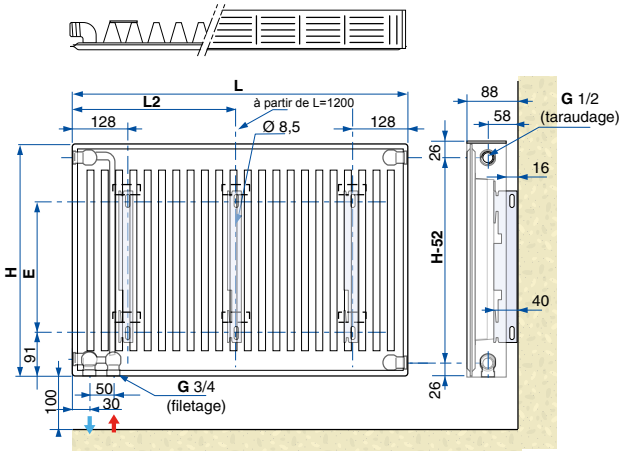

	H	E
	600 mm	381 mm
	700 mm	481 mm
	900 mm	681 mm

L	400 à 1000 mm	1200 mm
L2	-	600 mm

Raccordement possible latéralement (tel un radiateur traditionnel) ou par-dessous, entraxe 50 mm.

HAUTEUR EN MM		600			700		
NOMBRE ÉLÉMENTS	L MM	RÉFÉRENCE	PUISSANCE (W) ΔT 30/40/50K	PRIX € HT	RÉFÉRENCE	PUISSANCE (W) ΔT 30/40/50K	PRIX € HT
12	400	**CZ135K612**	183/269/356	● **172,00**	**CZ135K712**	209/308/407	● **182,00**
15	500	**CZ135K615**	229/336/446	● **186,00**	**CZ135K715**	262/386/509	● **199,00**
18	600	**CZ135K618**	275/403/535	● **203,00**	**CZ135K718**	314/463/610	● **215,00**
21	700	**CZ135K621**	321/470/624	● **222,00**	**CZ135K721**	366/540/712	● **233,00**
24	800	**CZ135K624**	367/538/713	● **236,00**	**CZ135K724**	419/617/814	● **251,00**
27	900	**CZ135K627**	413/605/802	● **260,00**	**CZ135K727**	471/694/915	● **276,00**
30	1000	**CZ135K630**	459/672/891	● **277,00**	**CZ135K730**	524/771/1017	● **288,00**
33	1100	**CZ135K633**	505/739/980	● **286,00**	**CZ135K733**	576/848/1119	● **304,00**
36	1200	**CZ135K636**	550/806/1069	● **313,00**	**CZ135K736**	628/925/1220	● **339,00**

HAUTEUR EN MM		900		
NOMBRE ÉLÉMENTS	L MM	RÉFÉRENCE	PUISSANCE (W) ΔT 30/40/50K	PRIX € HT
12	400	**CZ135K912**	259/380/504	● **203,00**
15	500	**CZ135K915**	324/476/630	● **224,00**
18	600	**CZ135K918**	389/571/756	● **243,00**
21	700	**CZ135K921**	454/666/882	● **276,00**
24	800	**CZ135K924**	519/761/1008	● **288,00**
27	900	**CZ135K927**	584/856/1134	● **319,00**
30	1000	**CZ135K930**	649/951/1260	● **333,00**
33	1100	**CZ135K933**	713/1046/1386	● **367,00**
36	1200	**CZ135K936**	778/1141/1512	● **396,00**

Options de raccordement et pose : voir accessoires en fin de chapitre

● Eco-Part HT (€) incluse 0,03.

**Les montants des éco-participations sont susceptibles d'évoluer en cas de modification du barème par notre organisme collecteur.*

CHAPPEE

Raccordement

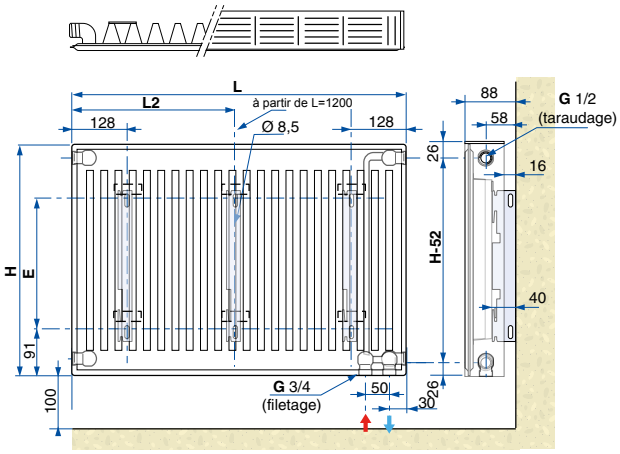

	H	E
	600 mm	381 mm
	700 mm	481 mm
	900 mm	681 mm

L	400 à 1000 mm	1200 mm
L2	-	600 mm

Raccordement possible latéralement (tel un radiateur traditionnel) ou par-dessous, entraxe 50 mm.

HAUTEUR EN MM		600			700		
NOMBRE ÉLÉMENTS	L MM	RÉFÉRENCE	PUISSANCE (W) ΔT 30/40/50K	PRIX € HT	RÉFÉRENCE	PUISSANCE (W) ΔT 30/40/50K	PRIX € HT
12	400	**CZ135J612**	183/269/356	● **172,00**	**CZ135J712**	209/308/407	● **182,00**
15	500	**CZ135J615**	229/336/446	● **186,00**	**CZ135J715**	262/386/509	● **199,00**
18	600	**CZ135J618**	275/403/535	● **203,00**	**CZ135J718**	314/463/610	● **215,00**
21	700	**CZ135J621**	321/470/624	● **222,00**	**CZ135J721**	366/540/712	● **233,00**
24	800	**CZ135J624**	367/538/713	● **236,00**	**CZ135J724**	419/617/814	● **251,00**
27	900	**CZ135J627**	413/605/802	● **260,00**	**CZ135J727**	471/694/915	● **276,00**
30	1000	**CZ135J630**	459/672/891	● **277,00**	**CZ135J730**	524/771/1017	● **288,00**
33	1100	**CZ135J633**	505/739/980	● **293,00**	**CZ135J733**	576/848/1119	● **304,00**
36	1200	**CZ135J636**	550/806/1069	● **313,00**	**CZ135J736**	628/925/1220	● **333,00**

HAUTEUR EN MM		900		
NOMBRE ÉLÉMENTS	L MM	RÉFÉRENCE	PUISSANCE (W) ΔT 30/40/50K	PRIX € HT
12	400	**CZ135J912**	259/380/504	● **203,00**
15	500	**CZ135J915**	324/476/630	● **224,00**
18	600	**CZ135J918**	389/571/756	● **243,00**
21	700	**CZ135J921**	454/666/882	● **276,00**
24	800	**CZ135J924**	519/761/1008	● **288,00**
27	900	**CZ135J927**	584/856/1134	● **319,00**
30	1000	**CZ135J930**	649/951/1260	● **343,00**
33	1100	**CZ135J933**	713/1046/1386	● **360,00**
36	1200	**CZ135J936**	778/1141/1512	● **409,00**

Options de raccordement et pose : voir accessoires en fin de chapitre



FOURNITURES STANDARD

Radiateurs horizontaux en acier avec panneau à lignes verticales, revêtus d'une peinture époxy polyester blanc RAL 9016 et traitées anti-corrosion. Connexion 6 orifices pour raccordement bas droite. Compatible avec tous les systèmes de chauffage.

- 1 jeu de consoles Genius II
- Joues latérales avec clips de maintien et grille supérieure, montées d'usine
- 1 bouchon purgeur Ø 1/2"
- 1 bouchon plein Ø 1/2"
- Pression de service maximum 10 bar
- 6 orifices (4 latéraux Ø 1/2" et 2 en dessous du radiateur Ø 3/4")
- Thermostatisable par simple adjonction du kit de thermostatisation

11 HB 6T

- Panneau équipé d'une rangée d'ailettes
- Épaisseur 72 mm

ESTHÉTIQUE

- Tuyauterie invisible
- Robinetterie intégrée

PRATIQUE

- Gain de temps à l'installation

● Eco-Part HT (€) incluse 0,03.

**Les montants des éco-participations sont susceptibles d'évoluer en cas de modification du barème par notre organisme collecteur.*

SAMBA 6T 21HB - LATÉRAL RÉVERSIBLE (GAUCHE/DROITE)

Radiateur acier horizontal



FOURNITURES STANDARD

Radiateurs horizontaux en acier avec panneau à lignes verticales, revêtus d'une peinture époxy polyester blanc RAL 9016 et traitées anti-corrosion. Connexion 6 orifices pour raccordement bas gauche/droite. Radiateur réversible. Compatible avec tous les systèmes de chauffage.

- 1 jeu de consoles Genius II
- Joues latérales avec clips de maintien et grille supérieure, montées d'usine
- 1 bouchon purgeur Ø 1/2"
- 1 bouchon plein Ø 1/2"
- Pression de service maximum 10 bar
- 6 orifices (4 latéraux Ø 1/2" et 2 en dessous du radiateur Ø 3/4")
- Thermostatisable par simple adjonction du kit de thermostatisation

21 HB 6T

- Assemblage de deux panneaux, un équipé d'une rangée d'ailettes et un sans ailette
- Épaisseur 72 mm

ESTHÉTIQUE

- Tuyauterie invisible
- Robinetterie intégrée

PRATIQUE

- Gain de temps à l'installation

Raccordement

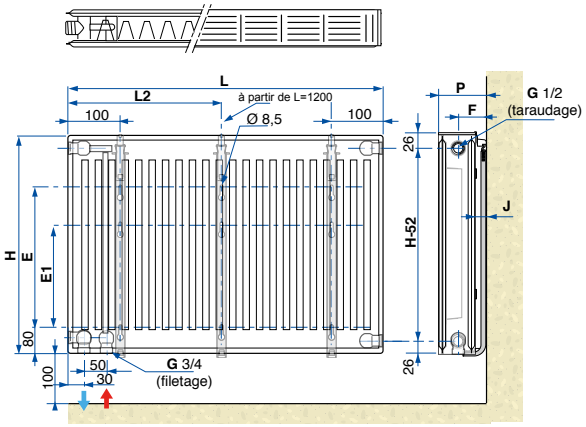

L	400 à 1000 mm	1200 mm	1300 mm	1400 mm	1500 mm	1700 mm	1900 mm
L2	-	600 mm	700 mm	700 mm	800 mm	900 mm	1000 mm

	H	E	E1
	500 mm	280 mm	180 mm
	600 mm	380 mm	280 mm
	700 mm	480 mm	380 mm
	900 mm	680 mm	580 mm

	P	F	J
Mini	100 mm	64 mm	28 mm
Maxi	115 mm	79 mm	43 mm

Raccordement possible latéralement (tel un radiateur traditionnel) ou par-dessous, entraxe 50 mm.

HAUTEUR EN MM		500			600		
NOMBRE ÉLÉMENTS	L MM	RÉFÉRENCE	PUISSANCE (W) ΔT 30/40/50K	PRIX € HT	RÉFÉRENCE	PUISSANCE (W) ΔT 30/40/50K	PRIX € HT
12	400	CZ215U512	227/334/443	● 189,00	CZ215U612	263/386/514	● 202,00
15	500	CZ215U515	283/417/554	● 209,00	CZ215U615	328/483/642	● 226,00
18	600	CZ215U518	340/500/664	● 230,00	CZ215U618	394/580/770	● 250,00
21	700	CZ215U521	396/584/775	● 252,00	CZ215U621	460/676/899	● 275,00
24	800	CZ215U524	453/667/886	● 282,00	CZ215U624	525/773/1027	● 298,00
27	900	CZ215U527	510/751/996	● 301,00	CZ215U627	591/869/1156	● 322,00
30	1000	CZ215U530	566/834/1107	● 330,00	CZ215U630	657/966/1284	● 346,00
33	1100	CZ215U533	623/917/1218	● 357,00	CZ215U633	722/1063/1412	● 370,00
36	1200	CZ215U536	680/1001/1328	● 387,00	CZ215U636	788/1159/1541	● 402,00
39	1300	CZ215U539	736/1084/1439	● 386,00	CZ215U639	854/1256/1669	● 427,00
42	1400	CZ215U542	793/1168/1550	● 410,00	CZ215U642	919/1352/1798	● 450,00
45	1500	CZ215U545	850/1251/1661	● 431,00	CZ215U645	985/1449/1926	● 482,00
51	1700	CZ215U551	963/1418/1882	● 480,00	CZ215U651	1116/1642/2183	● 522,00
57	1900	CZ215U557	1076/1585/2103	● 531,00	CZ215U657	1247/1835/2440	● 569,00

HAUTEUR EN MM		700			900		
NOMBRE ÉLÉMENTS	L MM	RÉFÉRENCE	PUISSANCE (W) ΔT 30/40/50K	PRIX € HT	RÉFÉRENCE	PUISSANCE (W) ΔT 30/40/50K	PRIX € HT
12	400	CZ215U712	297/439/582	● 215,00	CZ215U912	366/540/716	● 244,00
15	500	CZ215U715	372/549/728	● 241,00	CZ215U915	457/675/896	● 278,00
18	600	CZ215U718	446/659/873	● 267,00	CZ215U918	549/810/1075	● 310,00
21	700	CZ215U721	521/769/1019	● 296,00	CZ215U921	640/945/1254	● 345,00
24	800	CZ215U724	595/878/1164	● 323,00	CZ215U924	732/1080/1433	● 379,00
27	900	CZ215U727	669/988/1310	● 349,00	CZ215U927	823/1215/1612	● 412,00
30	1000	CZ215U730	744/1098/1455	● 375,00	CZ215U930	915/1350/1791	● 444,00
33	1100	CZ215U733	818/1208/1601	● 402,00	CZ215U933	1006/1485/1970	● 480,00
36	1200	CZ215U736	892/1318/1746	● 438,00	CZ215U936	1098/1620/2149	● 527,00
39	1300	CZ215U739	967/1427/1892	● 464,00	CZ215U939	1189/1755/2328	● 568,00
42	1400	CZ215U742	1041/1537/2037	● 492,00	CZ215U942	1281/1890/2507	● 587,00
45	1500	CZ215U745	1115/1647/2183	● 517,00	CZ215U945	1372/2025/2687	● 619,00
51	1700	CZ215U751	1264/1867/2474	● 573,00	CZ215U951	1555/2295/3045	● 682,00
57	1900	CZ215U757	1413/2086/2765	● 640,00	CZ215U957	1738/2565/3403	● 748,00

Délai de livraison

Radiateurs disponibles sur stock : **1 SEMAINE***

**La disponibilité des produits stockés dépend des quantités demandées, contactez-nous pour plus d'information.*

● Eco-Part HT (€) incluse 0,03.

Options de raccordement et pose : voir accessoires en fin de chapitre

**Les montants des éco-participations sont susceptibles d'évoluer en cas de modification du barème par notre organisme collecteur.*

CHAPPEE

SAMBA 6T 22HB - LATÉRAL RÉVERSIBLE (GAUCHE/DROITE)

Radiateur acier horizontal

Raccordement

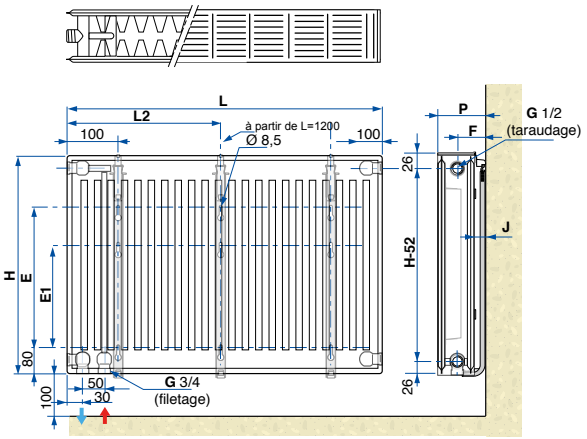

L	400 à 1000 mm	1200 mm	1300 mm	1400 mm	1500 mm	1700 mm	1900 mm
L2	-	600 mm	700 mm	700 mm	800 mm	900 mm	1000 mm

	H	E	E1
	500 mm	280 mm	180 mm
	600 mm	380 mm	280 mm
	700 mm	480 mm	380 mm
	900 mm	680 mm	580 mm

	P	F	J
Mini	130 mm	79 mm	28 mm
Maxi	145 mm	94 mm	43 mm

Raccordement possible latéralement (tel un radiateur traditionnel) ou par-dessous, entraxe 50 mm.

HAUTEUR EN MM		500			600		
NOMBRE ÉLÉMENTS	L MM	RÉFÉRENCE	PUISSANCE (W) ΔT 30/40/50K	PRIX € HT	RÉFÉRENCE	PUISSANCE (W) ΔT 30/40/50K	PRIX € HT
12	400	**CZ235U512**	289/427/568	● **202,00**	**CZ235U612**	336/496/659	● **220,00**
15	500	**CZ235U515**	361/534/710	● **226,00**	**CZ235U615**	420/620/824	● **249,00**
18	600	**CZ235U518**	433/641/851	● **251,00**	**CZ235U618**	504/743/988	● **277,00**
21	700	**CZ235U521**	506/748/993	● **277,00**	**CZ235U621**	588/867/1153	● **305,00**
24	800	**CZ235U524**	578/854/1135	● **305,00**	**CZ235U624**	672/991/1318	● **333,00**
27	900	**CZ235U527**	650/961/1277	● **333,00**	**CZ235U627**	756/1115/1482	● **362,00**
30	1000	**CZ235U530**	722/1068/1419	● **364,00**	**CZ235U630**	840/1239/1647	● **394,00**
33	1100	**CZ235U533**	794/1175/1561	● **394,00**	**CZ235U633**	925/1363/1812	● **420,00**
36	1200	**CZ235U536**	867/1282/1703	● **434,00**	**CZ235U636**	1009/1487/1976	● **463,00**
39	1300	**CZ235U539**	939/1388/1845	● **460,00**	**CZ235U639**	1093/1611/2141	● **496,00**
42	1400	**CZ235U542**	1011/1495/1987	● **492,00**	**CZ235U642**	1177/1735/2306	● **531,00**
45	1500	**CZ235U545**	1083/1602/2129	● **517,00**	**CZ235U645**	1261/1859/2471	● **561,00**
51	1700	**CZ235U551**	1228/1816/2412	● **568,00**	**CZ235U651**	1429/2106/2800	● **623,00**
57	1900	**CZ235U557**	1372/2029/2696	● **642,00**	**CZ235U657**	1597/2354/3129	● **687,00**

HAUTEUR EN MM		700			900		
NOMBRE ÉLÉMENTS	L MM	RÉFÉRENCE	PUISSANCE (W) ΔT 30/40/50K	PRIX € HT	RÉFÉRENCE	PUISSANCE (W) ΔT 30/40/50K	PRIX € HT
12	400	**CZ235U712**	381/562/744	● **236,00**	**CZ235U912**	464/682/902	● **276,00**
15	500	**CZ235U715**	476/702/930	● **271,00**	**CZ235U915**	580/852/1128	● **313,00**
18	600	**CZ235U718**	571/842/1116	● **304,00**	**CZ235U918**	696/1022/1354	● **357,00**
21	700	**CZ235U721**	666/983/1302	● **334,00**	**CZ235U921**	812/1193/1579	● **401,00**
24	800	**CZ235U724**	761/1123/1488	● **371,00**	**CZ235U924**	928/1363/1805	● **448,00**
27	900	**CZ235U727**	856/1264/1674	● **409,00**	**CZ235U927**	1044/1534/2030	● **496,00**
30	1000	**CZ235U730**	952/1404/1860	● **443,00**	**CZ235U930**	1160/1704/2256	● **543,00**
33	1100	**CZ235U733**	1047/1544/2046	● **486,00**	**CZ235U933**	1276/1874/2482	● **588,00**
36	1200	**CZ235U736**	1142/1685/2232	● **531,00**	**CZ235U936**	1392/2045/2707	● **645,00**
39	1300	**CZ235U739**	1237/1825/2418	● **566,00**	**CZ235U939**	1508/2215/2933	● **687,00**
42	1400	**CZ235U742**	1332/1966/2604	● **601,00**	**CZ235U942**	1624/2386/3158	● **740,00**
45	1500	**CZ235U745**	1427/2106/2790	● **642,00**	**CZ235U945**	1740/2556/3384	● **785,00**
51	1700	**CZ235U751**	1618/2387/3162	● **714,00**	**CZ235U951**	1972/2897/3835	● **884,00**
57	1900	**CZ235U757**	1808/2668/3534	● **789,00**	**CZ235U957**	2204/3238/4286	● **973,00**

Délai de livraison

Radiateurs disponibles sur stock : **1 SEMAINE***

**La disponibilité des produits stockés dépend des quantités demandées, contactez-nous pour plus d'information.*

● Eco-Part HT (€) incluse 0,03.

Options de raccordement et pose : voir accessoires en fin de chapitre

**Les montants des éco-participations sont susceptibles d'évoluer en cas de modification du barème par notre organisme collecteur.*



FOURNITURES STANDARD

Radiateurs horizontaux en acier avec panneau à lignes verticales, revêtus d'une peinture époxy polyester blanc RAL 9016 et traitées anti-corrosion. Connexion 6 orifices pour raccordement bas gauche/droite. Radiateur réversible. Compatible avec tous les systèmes de chauffage.

- 1 jeu de consoles Genius II
- Joues latérales avec clips de maintien et grille supérieure, montées d'usine
- 1 bouchon purgeur Ø 1/2"
- 1 bouchon plein Ø 1/2"
- Pression de service maximum 10 bar
- 6 orifices (4 latéraux Ø 1/2" et 2 en dessous du radiateur Ø 3/4")
- Thermostatisable par simple adjonction du kit de thermostatisation

22 HB 6T

- Assemblage de 2 panneaux équipés d'ailettes
- Épaisseur 101 mm

ESTHÉTIQUE

- Tuyauterie invisible
- Robinetterie intégrée

PRATIQUE

- Gain de temps à l'installation

SAMBA 6T 33HB - LATÉRAL RÉVERSIBLE (GAUCHE/DROITE)

Radiateur acier horizontal



FOURNITURES STANDARD

Radiateurs horizontaux en acier avec panneau à lignes verticales, revêtus d'une peinture époxy polyester blanc RAL 9016 et traitées anti-corrosion. Connexion 6 orifices pour raccordement bas gauche/droite. Radiateur réversible. Compatible avec tous les systèmes de chauffage.

- 1 jeu de consoles Genius II
- Joues latérales avec clips de maintien et grille supérieure, montées d'usine
- 1 bouchon purgeur Ø 1/2"
- 1 bouchon plein Ø 1/2"
- Pression de service maximum 10 bar
- 6 orifices (4 latéraux Ø 1/2" et 2 en dessous du radiateur Ø 3/4")
- Thermostatisable par simple adjonction du kit de thermostatisation

33 HB 6T

- Assemblage de 3 panneaux, un équipé d'une rangée d'ailettes et un sans ailette
- Épaisseur 157 mm

ESTHÉTIQUE

- Tuyauterie invisible
- Robinetterie intégrée

PRATIQUE

- Gain de temps à l'installation

Raccordement

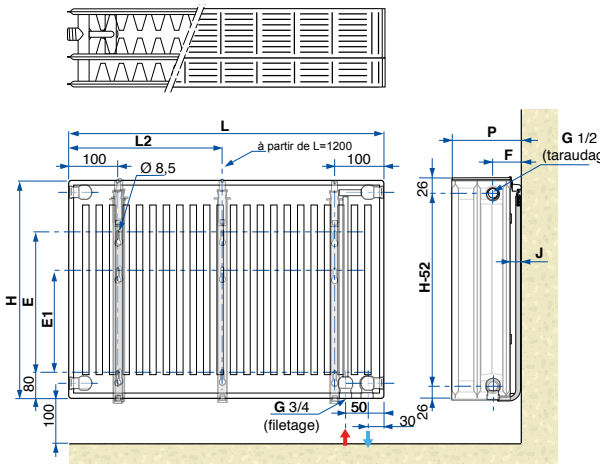

	H	E	E1
	500 mm	280 mm	180 mm
	600 mm	380 mm	280 mm
	700 mm	480 mm	380 mm
	900 mm	680 mm	580 mm

Raccordement à droite

	P	F	J
Mini	185 mm	79 mm	28 mm
Maxi	200 mm	94 mm	43 mm

Raccordement à gauche

	P	F	J
Mini	185 mm	134 mm	28 mm
Maxi	200 mm	149 mm	43 mm

L	400 à 1000 mm	1200 mm	1300 mm	1400 mm	1500 mm	1700 mm
L2	-	600 mm	700 mm	700 mm	800 mm	900 mm

Raccordement possible latéralement (tel un radiateur traditionnel) ou par-dessous, entraxe 50 mm.

HAUTEUR EN MM		500			600		
NOMBRE ÉLÉMENTS	L MM	RÉFÉRENCE	PUISSANCE (W) ΔT 30/40/50K	PRIX € HT	RÉFÉRENCE	PUISSANCE (W) ΔT 30/40/50K	PRIX € HT
12	400	CZ335U512	401/595/792	● 304,00	CZ335U612	468/691/919	● 326,00
15	500	CZ335U515	502/744/990	● 338,00	CZ335U615	585/864/1149	● 364,00
18	600	CZ335U518	602/893/1188	● 394,00	CZ335U618	701/1037/1379	● 435,00
21	700	CZ335U521	703/1042/1386	● 431,00	CZ335U621	818/1210/1609	● 480,00
24	800	CZ335U524	803/1190/1584	● 473,00	CZ335U624	935/1382/1838	● 526,00
27	900	CZ335U527	903/1339/1782	● 512,00	CZ335U627	1052/1555/2068	● 572,00
30	1000	CZ335U530	1004/1488/1980	● 561,00	CZ335U630	1169/1728/2298	● 618,00
33	1100	CZ335U533	1104/1637/2178	● 593,00	CZ335U633	1286/1901/2528	● 661,00
36	1200	CZ335U536	1204/1786/2376	● 666,00	CZ335U636	1403/2074/2758	● 718,00
39	1300	CZ335U539	1305/1934/2574	● 709,00	CZ335U639	1520/2246/2987	● 745,00
42	1400	CZ335U542	1405/2083/2772	● 743,00	CZ335U642	1637/2419/3217	● 814,00
45	1500	CZ335U545	1506/2232/2970	● 788,00	CZ335U645	1754/2592/3447	● 847,00
51	1700	CZ335U551	1706/2530/3366	● 881,00	CZ335U651	1987/2938/3907	● 954,00

HAUTEUR EN MM		700			900		
NOMBRE ÉLÉMENTS	L MM	RÉFÉRENCE	PUISSANCE (W) ΔT 30/40/50K	PRIX € HT	RÉFÉRENCE	PUISSANCE (W) ΔT 30/40/50K	PRIX € HT
12	400	CZ335U712	530/781/1038	● 350,00	CZ335U912	648/952/1260	● 399,00
15	500	CZ335U715	662/977/1298	● 401,00	CZ335U915	809/1190/1575	● 464,00
18	600	CZ335U718	795/1172/1557	● 474,00	CZ335U918	971/1427/1890	● 561,00
21	700	CZ335U721	927/1367/1817	● 526,00	CZ335U921	1133/1665/2205	● 624,00
24	800	CZ335U724	1060/1562/2076	● 570,00	CZ335U924	1295/1903/2520	● 691,00
27	900	CZ335U727	1192/1758/2336	● 631,00	CZ335U927	1457/2141/2835	● 758,00
30	1000	CZ335U730	1325/1953/2595	● 682,00	CZ335U930	1619/2379/3150	● 830,00
33	1100	CZ335U733	1457/2148/2855	● 740,00	CZ335U933	1781/2617/3465	● 904,00
36	1200	CZ335U736	1590/2344/3114	● 807,00	CZ335U936	1943/2855/3780	● 982,00
39	1300	CZ335U739	1722/2539/3374	● 864,00	CZ335U939	2105/3093/4095	● 1 049,00
42	1400	CZ335U742	1855/2734/3633	● 934,00	CZ335U942	2267/3331/4410	● 1 103,00
45	1500	CZ335U745	1987/2930/3893	● 987,00	CZ335U945	2428/3569/4725	● 1 204,00
51	1700	CZ335U751	2252/3320/4412	● 1 076,00	CZ335U951	2752/4044/5355	● 1 347,00

● Eco-Part HT (€) incluse 0,03.

Options de raccordement et pose : voir accessoires en fin de chapitre

**Les montants des éco-participations sont susceptibles d'évoluer en cas de modification du barème par notre organisme collecteur.*

CHAPPEE

CHALEUR DOUCE

RE 2020

GARANTIE 10 ans

NF

Gamme SAMBA







GAMME CLASSIQUE

Joues latérales avec clips de maintien et grille supérieure montées d'usine

GAMME PURE

Face plane pour une intégration discrète dans l'habitation

GAMME MATERNELLE

Entretien facile sans ailettes
Face avant non-irriguée pour garantir la sécurité





SAMBA PROGRESS 6T 21 VRE

Radiateur acier vertical



FOURNITURES STANDARD

Radiateurs verticaux en acier avec panneau à lignes verticales, revêtus d'une peinture époxy polyester blanc RAL 9016 et traitées anti-corrosion. Connexion 6 orifices pour raccordement bas gauche ou droite. Radiateur réversible. Compatible avec tous les systèmes de chauffage.

- Radiateur à équiper d'une robinetterie thermostatique
- Joues latérales montées d'usine
- 4 orifices Ø 1/2"
- 1 ensemble bouchon plein, bouchon purgeur Ø 1/2"
- Raccordement par le dessous ou dessus, 2 orifices Ø 1/2", Entraxe 50 mm.
- Radiateur réversible haut / bas
- Pression de service maximum 6 bar.
- Console Génius pour radiateur

Raccordement bas gauche

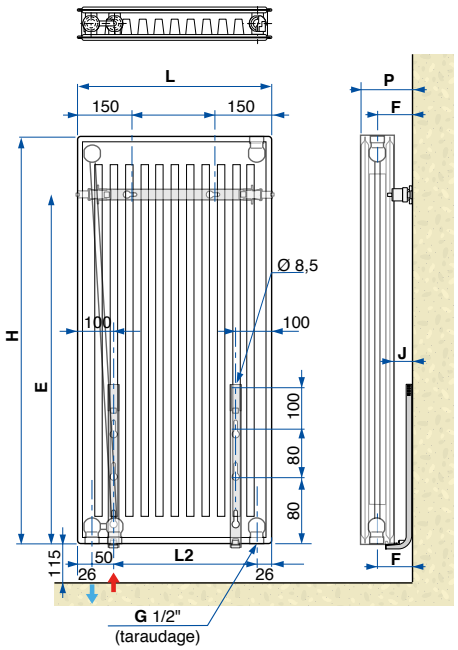

Raccordement bas droite

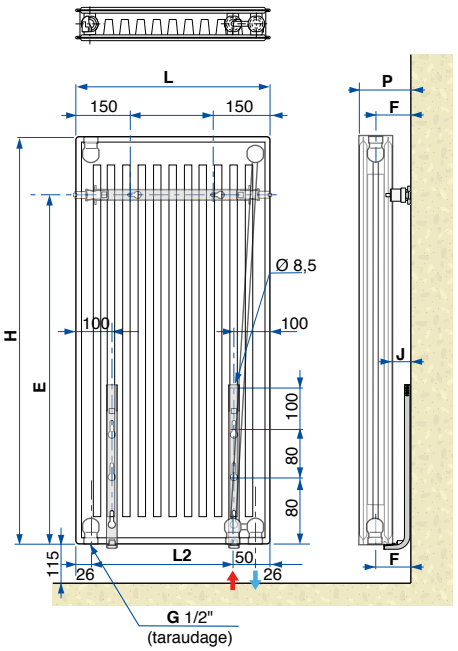

H	E
1500 mm	1250 mm
1800 mm	1550 mm
2000 mm	1750 mm
2200 mm	1950 mm

P	F	J
99 mm	64 mm	28 mm

L	400 mm	600 mm	800 mm
L2	298 mm	498 mm	698 mm

Raccordement par le dessous ou dessus, 2 orifices Ø 1/2", entraxe 50 mm

Raccordement bas gauche

HAUTEUR EN MM		1500			1800		
NOMBRE ÉLÉMENTS	L MM	RÉFÉRENCE	PUISSANCE (W) ΔT 30/40/50K	PRIX € HT	RÉFÉRENCE	PUISSANCE (W) ΔT 30/40/50K	PRIX € HT
6	400	C21C6L445	563/839/1122	● 574,00	C21C6L454	643/959/1284	● 642,00
9	600	C21C6L645	844/1258/1683	● 708,00	C21C6L654	964/1438/1926	● 794,00
12	800	C21C6L845	1126/1678/2244	● 894,00	C21C6L854	1285/1918/2568	● 959,00

HAUTEUR EN MM		2000			2200		
NOMBRE ÉLÉMENTS	L MM	RÉFÉRENCE	PUISSANCE (W) ΔT 30/40/50K	PRIX € HT	RÉFÉRENCE	PUISSANCE (W) ΔT 30/40/50K	PRIX € HT
6	400	C21C6L460	693/1034/1386	● 682,00	C21C6L466	745/1114/1494	● 721,00
9	600	C21C6L660	1039/1551/2079	● 832,00	C21C6L666	1118/1670/2241	● 892,00
12	800	C21C6L860	1385/2068/2772	● 1 066,00	C21C6L866	1491/2227/2988	● 1 140,00

Raccordement bas droit

HAUTEUR EN MM		1500			1800		
NOMBRE ÉLÉMENTS	L MM	RÉFÉRENCE	PUISSANCE (W) ΔT 30/40/50K	PRIX € HT	RÉFÉRENCE	PUISSANCE (W) ΔT 30/40/50K	PRIX € HT
6	400	C21C6M445	563/839/1122	● 574,00	C21C6M454	643/959/1284	● 642,00
9	600	C21C6M645	844/1258/1683	● 708,00	C21C6M654	964/1438/1926	● 794,00
12	800	C21C6M845	1126/1678/2244	● 894,00	C21C6M854	1285/1918/2568	● 959,00

HAUTEUR EN MM		2000			2200		
NOMBRE ÉLÉMENTS	L MM	RÉFÉRENCE	PUISSANCE (W) ΔT 30/40/50K	PRIX € HT	RÉFÉRENCE	PUISSANCE (W) ΔT 30/40/50K	PRIX € HT
6	400	C21C6M460	693/1034/1386	● 678,00	C21C6M466	745/1114/1494	● 721,00
9	600	C21C6M660	1039/1551/2079	● 832,00	C21C6M666	1118/1670/2241	● 892,00
12	800	C21C6M860	1385/2068/2772	● 1 066,00	C21C6M866	1491/2227/2988	● 1 140,00

Délai de livraison

Radiateurs disponibles sur stock : **1 SEMAINE***

**La disponibilité des produits stockés dépend des quantités demandées, contactez-nous pour plus d'information.*

● Eco-Part HT (€) incluse 0,03.

Options de raccordement et pose : voir accessoires en fin de chapitre

**Les montants des éco-participations sont susceptibles d'évoluer en cas de modification du barème par notre organisme collecteur.*

CHAPPEE

Raccordement

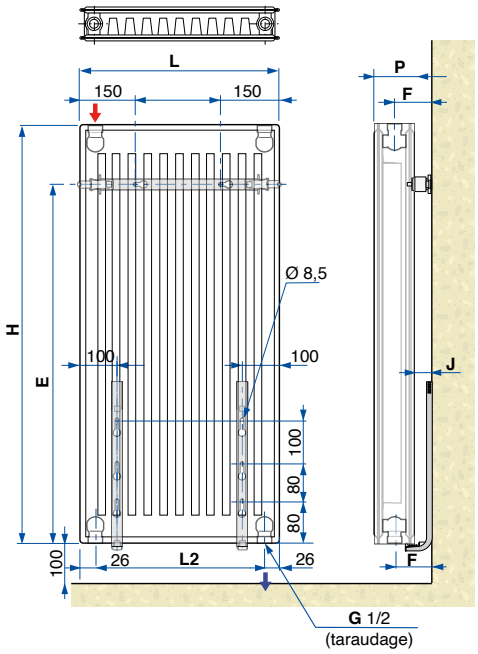

H	E
1500 mm	1250 mm
1800 mm	1550 mm
2000 mm	1750 mm
2200 mm	1950 mm

P	F	J
99 mm	64 mm	28 mm

L	400 mm	600 mm	800 mm
L2	348 mm	548 mm	748 mm



FOURNITURES STANDARD

Radiateurs verticaux en acier avec panneau à lignes verticales, revêtus d'une peinture époxy polyester blanc RAL 9016 et traitées anti-corrosion. Connexion 4 orifices pour raccordement haut/bas. Radiateur réversible. Compatible avec tous les systèmes de chauffage.

- Radiateur à équiper d'une robinetterie thermostatique
- Joues latérales montées d'usine
- 4 orifices Ø 1/2"
- 1 ensemble bouchon plein, bouchon purgeur Ø 1/2"
- Radiateur réversible haut / bas
- Pression de service maximum 6 bar
- Console Génius pour radiateur vertical

HAUTEUR EN MM		1500			1800		
NOMBRE ÉLÉMENTS	L MM	RÉFÉRENCE	PUISSANCE (W) ΔT 30/40/50K	PRIX € HT	RÉFÉRENCE	PUISSANCE (W) ΔT 30/40/50K	PRIX € HT
6	400	**C21C6H445**	563/839/1122	● **496,00**	**C21C6H454**	643/959/1284	● **558,00**
9	600	**C21C6H645**	844/1258/1683	● **633,00**	**C21C6H654**	964/1438/1926	● **721,00**
12	800	**C21C6H845**	1126/1678/2244	● **824,00**	**C21C6H854**	1285/1918/2568	● **893,00**

HAUTEUR EN MM		2000			2200		
NOMBRE ÉLÉMENTS	L MM	RÉFÉRENCE	PUISSANCE (W) ΔT 30/40/50K	PRIX € HT	RÉFÉRENCE	PUISSANCE (W) ΔT 30/40/50K	PRIX € HT
6	400	**C21C6H460**	693/1034/1386	● **598,00**	**C21C6H466**	745/1114/1494	● **639,00**
9	600	**C21C6H660**	1039/1551/2079	● **759,00**	**C21C6H666**	1118/1670/2241	● **822,00**
12	800	**C21C6H860**	1385/2068/2772	● **1 004,00**	**C21C6H866**	1491/2227/2988	● **1 076,00**

Délai de livraison

Radiateurs disponibles sur stock : **1 SEMAINE***

**La disponibilité des produits stockés dépend des quantités demandées, contactez-nous pour plus d'information.*

● Eco-Part HT (€) incluse 0,03.

Options de raccordement et pose : voir accessoires en fin de chapitre

**Les montants des éco-participations sont susceptibles d'évoluer en cas de modification du barème par notre organisme collecteur.*

SAMBA CLASSIQUE

Pour raccordement latéral

- Radiateur acier
- Raccordement latéral
- 4 orifices
- Prêt à poser



Raccordement

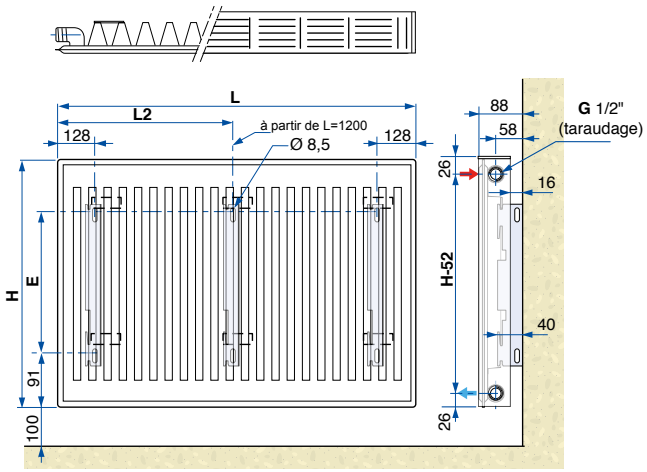

	H	E
	400 mm	181 mm
	500 mm	281 mm
	600 mm	381 mm
	700 mm	481 mm
	900 mm	681 mm

L	400 à 1000 mm	1200 mm	1300 mm	1400 mm	1500 mm	1700 mm	1900 mm
L2	-	611 mm	678 mm	711 mm	778 mm	878 mm	978 mm



FOURNITURES STANDARD

Radiateurs horizontaux en acier avec panneau à lignes verticales, revêtus d'une peinture époxy polyester blanc RAL 9016 et traitées anti-corrosion. Connexion 4 orifices pour raccordement latéral. Compatible avec tous les systèmes de chauffage.

- Joues latérales avec clips de maintien, montées d'usine
- Grille supérieure
- 4 orifices Ø 1/2"
- 1 bouchon Ø 1/2" (avec purgeur orientable et joint)
- 1 bouchon Ø 1/2" (avec joint)
- Pression de service maximum 10 bar

11 HB

- Panneau équipé d'une rangée d'ailettes
- Épaisseur 72 m

HAUTEUR EN MM		400			500		
NOMBRE ÉLÉMENTS	L MM	RÉFÉRENCE	PUISSANCE (W) ΔT 30/40/50K	PRIX € HT	RÉFÉRENCE	PUISSANCE (W) ΔT 30/40/50K	PRIX € HT
12	400	**CC135H412**	130/191/252	● **118,00**	**CC135H512**	157/230/305	● **118,00**
15	500	**CC135H415**	162/239/315	● **129,00**	**CC135H515**	196/288/381	● **131,00**
18	600	**CC135H418**	195/286/378	● **139,00**	**CC135H518**	235/346/457	● **144,00**
21	700	**CC135H421**	227/334/441	● **145,00**	**CC135H521**	275/403/533	● **157,00**
24	800	**CC135H424**	259/382/504	● **156,00**	**CC135H524**	314/461/610	● **170,00**
27	900	**CC135H427**	292/429/567	● **170,00**	**CC135H527**	353/518/686	● **182,00**
30	1000	**CC135H430**	324/477/630	● **188,00**	**CC135H530**	392/576/762	● **198,00**
33	1100	**CC135H433**	357/525/693	● **198,00**	**CC135H533**	431/634/838	● **214,00**
36	1200	**CC135H436**	389/572/756	● **215,00**	**CC135H536**	471/691/914	● **233,00**

HAUTEUR EN MM		600			700		
NOMBRE ÉLÉMENTS	L MM	RÉFÉRENCE	PUISSANCE (W) ΔT 30/40/50K	PRIX € HT	RÉFÉRENCE	PUISSANCE (W) ΔT 30/40/50K	PRIX € HT
12	400	**CC135H612**	183/269/356	● **129,00**	**CC135H712**	209/308/407	● **139,00**
15	500	**CC135H615**	229/336/446	● **142,00**	**CC135H715**	262/386/509	● **155,00**
18	600	**CC135H618**	275/403/535	● **157,00**	**CC135H718**	314/463/610	● **172,00**
21	700	**CC135H621**	321/470/624	● **173,00**	**CC135H721**	366/540/712	● **190,00**
24	800	**CC135H624**	367/538/713	● **190,00**	**CC135H724**	419/617/814	● **206,00**
27	900	**CC135H627**	413/605/802	● **207,00**	**CC135H727**	471/694/915	● **223,00**
30	1000	**CC135H630**	459/672/891	● **226,00**	**CC135H730**	524/771/1017	● **238,00**
33	1100	**CC135H633**	505/739/980	● **241,00**	**CC135H733**	576/848/1119	● **261,00**
36	1200	**CC135H636**	550/806/1069	● **261,00**	**CC135H736**	628/925/1220	● **289,00**

HAUTEUR EN MM		900		
NOMBRE ÉLÉMENTS	L MM	RÉFÉRENCE	PUISSANCE (W) ΔT 30/40/50K	PRIX € HT
12	400	**CC135H912**	259/380/504	● **160,00**
15	500	**CC135H915**	324/476/630	● **180,00**
18	600	**CC135H918**	389/571/756	● **200,00**
21	700	**CC135H921**	454/666/882	● **223,00**
24	800	**CC135H924**	519/761/1008	● **244,00**
27	900	**CC135H927**	584/856/1134	● **277,00**
30	1000	**CC135H930**	649/951/1260	● **297,00**
33	1100	**CC135H933**	713/1046/1386	● **323,00**
36	1200	**CC135H936**	778/1141/1512	● **357,00**

Délai de livraison

Radiateurs disponibles sur stock : **1 SEMAINE***

**La disponibilité des produits stockés dépend des quantités demandées, contactez-nous pour plus d'information.*

Options de raccordement et pose : voir accessoires en fin de chapitre

● Eco-Part HT (€) incluse 0,03.

**Les montants des éco-participations sont susceptibles d'évoluer en cas de modification du barème par notre organisme collecteur.*

SAMBA CLASSIQUE 4T 21HB

Radiateur acier horizontal



FOURNITURES STANDARD

Radiateurs verticaux en acier avec panneau à lignes verticales, revêtus d'une peinture époxy polyester blanc RAL 9016 et traitées anti-corrosion. Connexion 6 orifices pour raccordement bas gauche ou droite. Radiateur réversible. Compatible avec tous les systèmes de chauffage.

- 1 jeu de console Génius II
- Joues latérales avec clips de maintien, montées d'usine
- Grille supérieure
- 4 orifices Ø 1/2"
- 1 bouchon Ø 1/2" (avec purgeur orientable et joint)
- 1 bouchon Ø 1/2" (avec joint)
- Pression de service maximum 10 bar

21 HB

- Assemblage de deux panneaux, un équipé d'une rangée d'ailettes et un sans ailette
- Épaisseur 72 mm

Raccordement

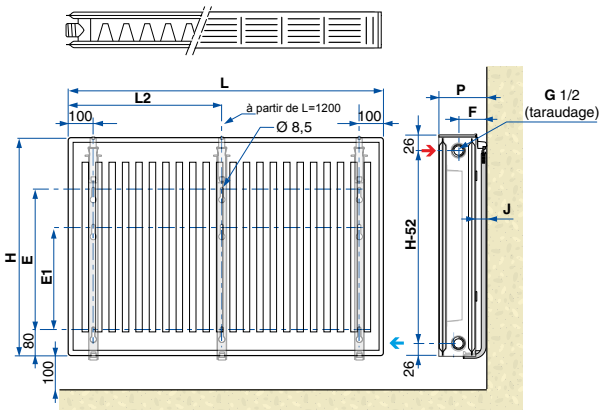

	H	E	E1
	400 mm	180 mm	80 mm
	500 mm	280 mm	180 mm
	600 mm	380 mm	280 mm
	700 mm	480 mm	380 mm
	900 mm	680 mm	580 mm

	P	F	J
Mini	100 mm	64 mm	28 mm
Maxi	115 mm	79 mm	43 mm

L	400 à 1000 mm	1200 mm	1300 mm	1400 mm	1500 mm	1700 mm	1900 mm
L2	-	600 mm	700 mm	700 mm	800 mm	900 mm	1000 mm

HAUTEUR EN MM		400			500		
NOMBRE ÉLÉMENTS	L MM	RÉFÉRENCE	PUISSANCE (W) ΔT 30/40/50K	PRIX € HT	RÉFÉRENCE	PUISSANCE (W) ΔT 30/40/50K	PRIX € HT
12	400	CC215H412	189/278/370	● 141,00	CC215H512	227/334/443	● 146,00
15	500	CC215H415	236/348/462	● 160,00	CC215H515	283/417/554	● 166,00
18	600	CC215H418	284/418/554	● 179,00	CC215H518	340/500/664	● 187,00
21	700	CC215H421	331/487/647	● 196,00	CC215H521	396/584/775	● 209,00
24	800	CC215H424	378/557/739	● 214,00	CC215H524	453/667/886	● 230,00
27	900	CC215H427	425/626/832	● 233,00	CC215H527	510/751/996	● 255,00
30	1000	CC215H430	473/696/924	● 252,00	CC215H530	566/834/1107	● 284,00
33	1100	CC215H433	520/766/1016	● 270,00	CC215H533	623/917/1218	● 308,00
36	1200	CC215H436	567/835/1109	● 296,00	CC215H536	680/1001/1328	● 334,00
39	1300	CC215H439	615/905/1201	● 316,00	CC215H539	736/1084/1439	● 356,00
42	1400	CC215H442	662/974/1294	● 335,00	CC215H542	793/1168/1550	● 385,00
45	1500	CC215H445	709/1044/1386	● 353,00	CC215H545	850/1251/1661	● 424,00
51	1700	CC215H451	804/1183/1571	● 395,00	CC215H551	963/1418/1882	● 474,00
57	1900	CC215H457	898/1322/1756	● 440,00	CC215H557	1076/1585/2103	● 530,00

HAUTEUR EN MM		600			700		
NOMBRE ÉLÉMENTS	L MM	RÉFÉRENCE	PUISSANCE (W) ΔT 30/40/50K	PRIX € HT	RÉFÉRENCE	PUISSANCE (W) ΔT 30/40/50K	PRIX € HT
12	400	CC215H612	263/386/514	● 159,00	CC215H712	297/439/582	● 172,00
15	500	CC215H615	328/483/642	● 182,00	CC215H715	372/549/728	● 198,00
18	600	CC215H618	394/580/770	● 206,00	CC215H718	446/659/873	● 225,00
21	700	CC215H621	460/676/899	● 232,00	CC215H721	521/769/1019	● 253,00
24	800	CC215H624	525/773/1027	● 256,00	CC215H724	595/878/1164	● 280,00
27	900	CC215H627	591/869/1156	● 280,00	CC215H727	669/988/1310	● 306,00
30	1000	CC215H630	657/966/1284	● 303,00	CC215H730	744/1098/1455	● 332,00
33	1100	CC215H633	722/1063/1412	● 328,00	CC215H733	818/1208/1601	● 359,00
36	1200	CC215H636	788/1159/1541	● 359,00	CC215H736	892/1318/1746	● 394,00
39	1300	CC215H639	854/1256/1669	● 384,00	CC215H739	967/1427/1892	● 423,00
42	1400	CC215H642	919/1352/1798	● 408,00	CC215H742	1041/1537/2037	● 447,00
45	1500	CC215H645	985/1449/1926	● 435,00	CC215H745	1115/1647/2183	● 477,00
51	1700	CC215H651	1116/1642/2183	● 495,00	CC215H751	1264/1867/2474	● 541,00
57	1900	CC215H657	1247/1835/2440	● 545,00	CC215H757	1413/2086/2765	● 602,00

HAUTEUR EN MM		900		
NOMBRE ÉLÉMENTS	L MM	RÉFÉRENCE	PUISSANCE (W) ΔT 30/40/50K	PRIX € HT
12	400	CC215H912	366/539/716	● 202,00
15	500	CC215H915	457/674/896	● 234,00
18	600	CC215H918	549/808/1075	● 267,00
21	700	CC215H921	640/943/1254	● 303,00
24	800	CC215H924	732/1078/1433	● 335,00
27	900	CC215H927	823/1212/1612	● 368,00
30	1000	CC215H930	915/1347/1791	● 401,00
33	1100	CC215H933	1006/1482/1970	● 441,00
36	1200	CC215H936	1098/1616/2149	● 489,00
39	1300	CC215H939	1189/1751/2328	● 528,00
42	1400	CC215H942	1281/1886/2507	● 555,00
45	1500	CC215H945	1372/2021/2687	● 602,00
51	1700	CC215H951	1555/2290/3045	● 676,00
57	1900	CC215H957	1738/2559/3403	● 704,00

Délai de livraison

Radiateurs disponibles sur stock : **1 SEMAINE***

**La disponibilité des produits stockés dépend des quantités demandées, contactez-nous pour plus d'information.*

● Eco-Part HT (€) incluse 0,03.

Options de raccordement et pose : voir accessoires en fin de chapitre

**Les montants des éco-participations sont susceptibles d'évoluer en cas de modification du barème par notre organisme collecteur.*

CHAPPEE

Raccordement

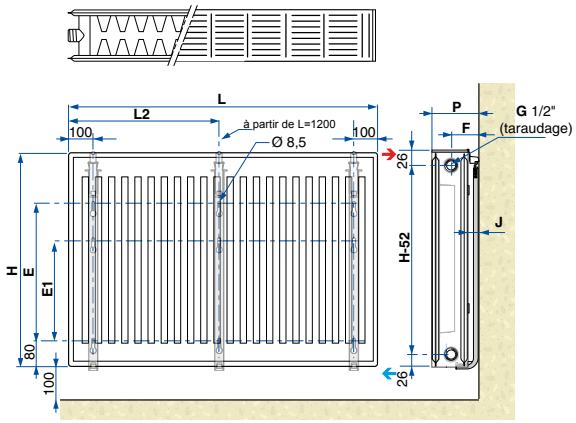

	H	E	E1
	400 mm	180 mm	80 mm
	500 mm	280 mm	180 mm
	600 mm	380 mm	280 mm
	700 mm	480 mm	380 mm
	900 mm	680 mm	580 mm

	P	F	J
Mini	130 mm	79 mm	28 mm
Maxi	145 mm	94 mm	43 mm

L	400 à 1000 mm	1200 mm	1300 mm	1400 mm	1500 mm	1700 mm	1900 mm
L2	-	600 mm	700 mm	700 mm	800 mm	900 mm	1000 mm



FOURNITURES STANDARD

Radiateurs horizontaux en acier avec panneau à lignes verticales, revêtus d'une peinture époxy polyester blanc RAL 9016 et traitées anti-corrosion. Connexion 4 orifices pour raccordement latéral. Radiateur réversible. Compatible avec tous les systèmes de chauffage.

- 1 jeu de consoles Genius II
- Joues latérales avec clips de maintien, montées d'usine
- Grille supérieure
- 4 orifices Ø 1/2"
- 1 bouchon Ø 1/2" (avec purgeur orientable et joint)
- 1 bouchon Ø 1/2" (avec joint)
- Pression de service maximum 10 bar

22 HB

- Assemblage de deux panneaux avec ailettes
- Épaisseur 101 mm
- Chaleur diffusée par convection et rayonnement

HAUTEUR EN MM		400			500		
NOMBRE ÉLÉMENTS	L MM	RÉFÉRENCE	PUISSANCE (W) ΔT 30/40/50K	PRIX € HT	RÉFÉRENCE	PUISSANCE (W) ΔT 30/40/50K	PRIX € HT
12	400	**CC235H412**	239/354/470	● **151,00**	**CC235H512**	289/427/568	● **159,00**
15	500	**CC235H415**	299/443/588	● **171,00**	**CC235H515**	361/534/710	● **187,00**
18	600	**CC235H418**	358/531/706	● **194,00**	**CC235H518**	433/641/851	● **210,00**
21	700	**CC235H421**	418/620/823	● **213,00**	**CC235H521**	506/748/993	● **235,00**
24	800	**CC235H424**	478/708/941	● **234,00**	**CC235H524**	578/854/1135	● **261,00**
27	900	**CC235H427**	537/797/1058	● **258,00**	**CC235H527**	650/961/1277	● **291,00**
30	1000	**CC235H430**	597/885/1176	● **283,00**	**CC235H530**	722/1068/1419	● **321,00**
33	1100	**CC235H433**	567/974/1294	● **308,00**	**CC235H533**	794/1175/1561	● **356,00**
36	1200	**CC235H436**	716/1062/1411	● **335,00**	**CC235H536**	867/1282/1703	● **383,00**
39	1300	**CC235H439**	776/1151/1529	● **363,00**	**CC235H539**	939/1388/1845	● **414,00**
42	1400	**CC235H442**	836/1239/1646	● **389,00**	**CC235H542**	1011/1495/1987	● **443,00**
45	1500	**CC235H445**	896/1328/1764	● **417,00**	**CC235H545**	1083/1602/2129	● **474,00**
51	1700	**CC235H451**	1015/1505/1999	● **473,00**	**CC235H551**	1228/1816/2412	● **532,00**
57	1900	**CC235H457**	1134/1682/2234	● **528,00**	**CC235H557**	1372/2029/2696	● **605,00**

HAUTEUR EN MM		600			700		
NOMBRE ÉLÉMENTS	L MM	RÉFÉRENCE	PUISSANCE (W) ΔT 30/40/50K	PRIX € HT	RÉFÉRENCE	PUISSANCE (W) ΔT 30/40/50K	PRIX € HT
12	400	**CC235H612**	336/496/659	● **174,00**	**CC235H712**	381/562/744	● **194,00**
15	500	**CC235H615**	420/620/824	● **205,00**	**CC235H715**	476/702/930	● **226,00**
18	600	**CC235H618**	504/743/988	● **227,00**	**CC235H718**	571/842/1116	● **251,00**
21	700	**CC235H621**	588/867/1153	● **260,00**	**CC235H721**	666/983/1302	● **293,00**
24	800	**CC235H624**	672/991/1318	● **285,00**	**CC235H724**	761/1123/1488	● **329,00**
27	900	**CC235H627**	756/1115/1482	● **319,00**	**CC235H727**	856/1264/1674	● **363,00**
30	1000	**CC235H630**	840/1239/1647	● **356,00**	**CC235H730**	952/1404/1860	● **406,00**
33	1100	**CC235H633**	925/1363/1812	● **383,00**	**CC235H733**	1047/1544/2046	● **443,00**
36	1200	**CC235H636**	1009/1487/1976	● **417,00**	**CC235H736**	1142/1685/2232	● **482,00**
39	1300	**CC235H639**	1093/1611/2141	● **448,00**	**CC235H739**	1237/1825/2418	● **518,00**
42	1400	**CC235H642**	1177/1735/2306	● **480,00**	**CC235H742**	1332/1966/2604	● **561,00**
45	1500	**CC235H645**	1261/1859/2471	● **516,00**	**CC235H745**	1427/2106/2790	● **605,00**
51	1700	**CC235H651**	1429/2106/2800	● **583,00**	**CC235H751**	1618/2387/3162	● **686,00**
57	1900	**CC235H657**	1597/2354/3129	● **646,00**	**CC235H757**	1808/2668/3534	● **763,00**

HAUTEUR EN MM		900		
NOMBRE ÉLÉMENTS	L MM	RÉFÉRENCE	PUISSANCE (W) ΔT 30/40/50K	PRIX € HT
12	400	**CC235H912**	464/682/902	● **233,00**
15	500	**CC235H915**	580/852/1128	● **274,00**
18	600	**CC235H918**	696/1022/1354	● **314,00**
21	700	**CC235H921**	812/1193/1579	● **361,00**
24	800	**CC235H924**	928/1363/1805	● **408,00**
27	900	**CC235H927**	1044/1534/2030	● **458,00**
30	1000	**CC235H930**	1160/1704/2256	● **503,00**
33	1100	**CC235H933**	1276/1874/2482	● **553,00**
36	1200	**CC235H936**	1392/2045/2707	● **602,00**
39	1300	**CC235H939**	1508/2215/2933	● **650,00**
42	1400	**CC235H942**	1624/2386/3158	● **697,00**
45	1500	**CC235H945**	1740/2556/3384	● **759,00**
51	1700	**CC235H951**	1972/2897/3835	● **857,00**
57	1900	**CC235H957**	2204/3238/4286	● **956,00**

Délai de livraison

Radiateurs disponibles sur stock : **1 SEMAINE***

**La disponibilité des produits stockés dépend des quantités demandées, contactez-nous pour plus d'information.*

● Eco-Part HT (€) incluse 0,03.

Options de raccordement et pose : voir accessoires en fin de chapitre

**Les montants des éco-participations sont susceptibles d'évoluer en cas de modification du barème par notre organisme collecteur.*

SAMBA CLASSIQUE 4T 33HB- REVERSIBLE

Radiateur acier horizontal



FOURNITURES STANDARD

Radiateurs horizontaux en acier avec panneau à lignes verticales, revêtus d'une peinture époxy polyester blanc RAL 9016 et traitées anti-corrosion. Connexion 4 orifices pour raccordement latéral. Radiateur réversible. Compatible avec tous les systèmes de chauffage.

- 1 jeu de consoles Genius II
- Joues latérales avec clips de maintien, montées d'usine
- Grille supérieure
- 4 orifices Ø 1/2"
- 1 bouchon Ø 1/2" (avec purgeur orientable et joint)
- 1 bouchon Ø 1/2" (avec joint)
- Pression de service maximum 10 bar

33 HB

- Assemblage de trois panneaux avec ailettes
- Épaisseur 157 mm
- Chaleur diffusée par convection et rayonnement

Raccordement

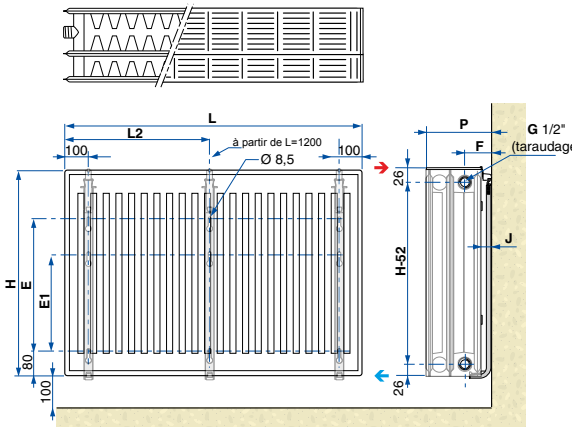

	H	E	E1
	400 mm	180 mm	80 mm
	500 mm	280 mm	180 mm
	600 mm	380 mm	280 mm
	700 mm	480 mm	380 mm
	900 mm	680 mm	580 mm

	P	F	J
Mini	185 mm	79 mm	28 mm
Maxi	200 mm	94 mm	43 mm

L	400 à 1000 mm	1200 mm	1300 mm	1400 mm	1500 mm	1700 mm	1900 mm
L2	-	600 mm	700 mm	700 mm	800 mm	900 mm	1000 mm

HAUTEUR EN MM		400			500		
NOMBRE ÉLÉMENTS	L MM	RÉFÉRENCE	PUISSANCE (W) ΔT 30/40/50K	PRIX € HT	RÉFÉRENCE	PUISSANCE (W) ΔT 30/40/50K	PRIX € HT
12	400	CC335H412	331/491/655	● 242,00	CC335H512	401/595/792	● 258,00
15	500	CC335H415	414/614/819	● 271,00	CC335H515	502/744/990	● 310,00
18	600	CC335H418	497/736/983	● 316,00	CC335H518	602/893/1188	● 352,00
21	700	CC335H421	579/859/1147	● 356,00	CC335H521	703/1042/1386	● 392,00
24	800	CC335H424	662/982/1310	● 387,00	CC335H524	803/1190/1584	● 434,00
27	900	CC335H427	745/1104/1474	● 424,00	CC335H527	903/1339/1782	● 473,00
30	1000	CC335H430	828/1227/1638	● 461,00	CC335H530	1004/1488/1980	● 514,00
33	1100	CC335H433	911/1350/1802	● 495,00	CC335H533	1104/1637/2178	● 565,00
36	1200	CC335H436	993/1472/1966	● 548,00	CC335H536	1204/1786/2376	● 621,00
39	1300	CC335H439	1076/1595/2129	● 587,00	CC335H539	1305/1934/2574	● 670,00
42	1400	CC335H442	1159/1718/2293	● 629,00	CC335H542	1405/2083/2772	● 720,00
45	1500	CC335H445	1242/1841/2457	● 679,00	CC335H545	1506/2232/2970	● 770,00
51	1700	CC335H451	1407/2086/2785	● 763,00	CC335H551	1706/2530/3366	● 870,00
57	1900	CC335H457	1573/2331/3112	● 847,00	CC335H557	1907/2827/3762	● 967,00

HAUTEUR EN MM		600			700		
NOMBRE ÉLÉMENTS	L MM	RÉFÉRENCE	PUISSANCE (W) ΔT 30/40/50K	PRIX € HT	RÉFÉRENCE	PUISSANCE (W) ΔT 30/40/50K	PRIX € HT
12	400	CC335H612	468/595/919	● 280,00	CC335H712	530/781/1038	● 314,00
15	500	CC335H615	585/744/1149	● 332,00	CC335H715	662/977/1298	● 375,00
18	600	CC335H618	701/893/1379	● 389,00	CC335H718	795/1172/1557	● 424,00
21	700	CC335H621	818/1042/1609	● 424,00	CC335H721	927/1367/1817	● 482,00
24	800	CC335H624	935/1190/1838	● 477,00	CC335H724	1060/1562/2076	● 526,00
27	900	CC335H627	1052/1339/2068	● 528,00	CC335H727	1192/1758/2336	● 589,00
30	1000	CC335H630	1169/1488/2298	● 576,00	CC335H730	1325/1953/2595	● 643,00
33	1100	CC335H633	1286/1637/2528	● 621,00	CC335H733	1457/2148/2855	● 706,00
36	1200	CC335H636	1403/1786/2758	● 678,00	CC335H736	1590/2344/3114	● 770,00
39	1300	CC335H639	1520/1934/2987	● 726,00	CC335H739	1722/2539/3374	● 834,00
42	1400	CC335H642	1637/2083/3217	● 783,00	CC335H742	1855/2734/3633	● 893,00
45	1500	CC335H645	1754/2232/3447	● 834,00	CC335H745	1987/2930/3893	● 956,00
51	1700	CC335H651	1987/2530/3907	● 940,00	CC335H751	2252/3320/4412	● 1 082,00
57	1900	CC335H657	2221/2827/4366	● 1 050,00	CC335H757	2517/3711/4931	● 1 204,00

HAUTEUR EN MM		900		
NOMBRE ÉLÉMENTS	L MM	RÉFÉRENCE	PUISSANCE (W) ΔT 30/40/50K	PRIX € HT
12	400	CC335H912	648/952/1260	● 378,00
15	500	CC335H915	809/1190/1575	● 440,00
18	600	CC335H918	971/1427/1890	● 502,00
21	700	CC335H921	1133/1665/2205	● 579,00
24	800	CC335H924	1295/1903/2520	● 651,00
27	900	CC335H927	1457/2141/2835	● 725,00
30	1000	CC335H930	1619/2379/3150	● 803,00
33	1100	CC335H933	1781/2617/3465	● 874,00
36	1200	CC335H936	1943/2855/3780	● 956,00
39	1300	CC335H939	2105/3093/4095	● 1 030,00
42	1400	CC335H942	2267/3331/4410	● 1 109,00
45	1500	CC335H945	2428/3569/4725	● 1 194,00
51	1700	CC335H951	2752/4044/5355	● 1 336,00
57	1900	CC335H957	3076/4520/5985	● 1 490,00

**Les montants des éco-participations sont susceptibles d'évoluer en cas de modification du barème par notre organisme collecteur.*

Délai de livraison

Radiateurs disponibles sur stock : **1 SEMAINE***

**La disponibilité des produits stockés dépend des quantités demandées, contactez-nous pour plus d'information.*

● Eco-Part HT (€) incluse 0,03.

Options de raccordement et pose : voir accessoires en fin de chapitre

CHAPPEE

NOTES

CHALEUR DOUCE

RE 2020

GARANTIE 10 ans

NF RADIATEURS, CONVECTEURS ET PANNEAUX RAYONNANTS À EAU CHAUDE - NF 047 www.marque-nf.com

Gamme SAMBA







GAMME CLASSIQUE

Joues latérales avec clips de maintien et grille supérieure montées d'usine

GAMME PURE

Face plane pour une intégration discrète dans l'habitation

GAMME MATERNELLE

Entretien facile sans ailettes
Face avant non-irriguée pour garantir la sécurité





SAMBA 4T

Spécial collectivités

- Radiateur acier
- Raccordement latéral
- 4 orifices
- Prêt à poser



SAMBA PROGRESS 4T 20V

Radiateur acier vertical



FOURNITURES STANDARD

Radiateurs verticaux en acier avec panneau à lignes verticales sans ailettes, revêtus d'une peinture époxy polyester blanc RAL 9016 et traitées anti-corrosion. Connexion 4 orifices pour raccordement haut/bas. Radiateur réversible.
Compatible avec tous les systèmes de chauffage.

- Joues latérales montées d'usine
- 4 orifices Ø 1/2" F
- 1 bouchon Ø 1/2" (avec purgeur orientable et joint)
- 1 bouchon Ø 1/2" avec joint
- Pression de service maximum 6 bar

20V

- Entretien facile
- Assemblage de 2 panneaux sans ailette
- Épaisseur 72 mm

Raccordement

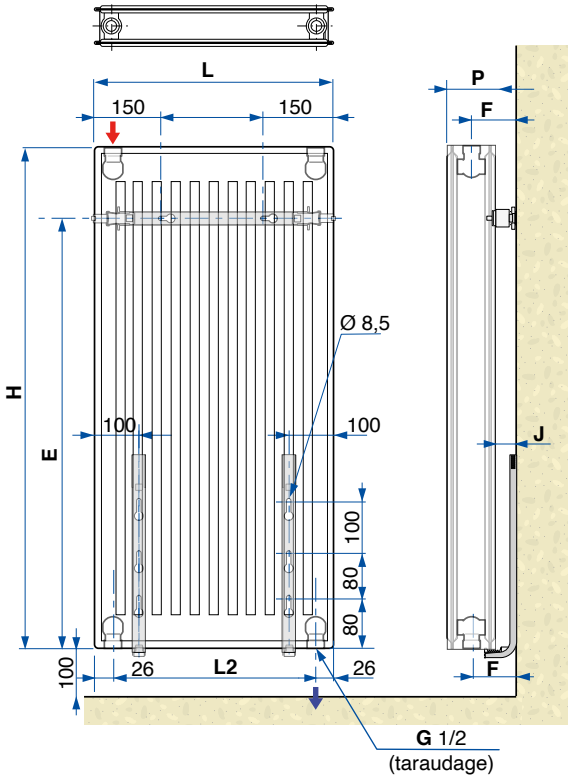

H	E
1800 mm	1550 mm
2000 mm	1750 mm
2200 mm	1950 mm

P	F	J
99 mm	64 mm	28 mm

L	600mm
L2	548 mm

HAUTEUR EN MM		1800			2000		
NOMBRE ÉLÉMENTS	L MM	RÉFÉRENCE	PUISSANCE (W) ΔT 30/40/50K	PRIX € HT	RÉFÉRENCE	PUISSANCE (W) ΔT 30/40/50K	PRIX € HT
9	600	**C20C6H654**	808/1195/1593	**1 135,00**	**C20C6H660**	886/1311/1746	**1 188,00**

HAUTEUR EN MM		2200		
NOMBRE ÉLÉMENTS	L MM	RÉFÉRENCE	PUISSANCE (W) ΔT 30/40/50K	PRIX € HT
9	600	**C20C6H666**	962/1420/1890	**1 273,00**

Options de raccordement et pose : voir accessoires en fin de chapitre

● Eco-Part HT (€) incluse 0,03.

**Les montants des éco-participations sont susceptibles d'évoluer en cas de modification du barème par notre organisme collecteur.*

CHAPPEE

Raccordement 10 NU

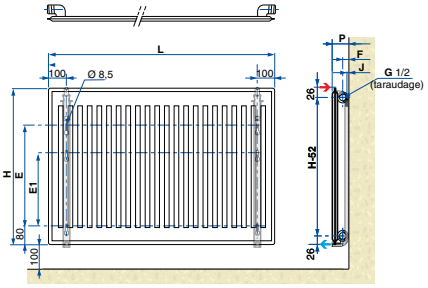

	H	E	E1
	600 mm	380 mm	280 mm
	700 mm	480 mm	380 mm
	900 mm	680 mm	580 mm

	P	F	J
Mini	50 mm	19 mm	5 mm
Maxi	60 mm	29 mm	15 mm

L	600 à 900 mm

HAUTEUR EN MM		600			700		
NOMBRE ÉLÉMENTS	L MM	RÉFÉRENCE	PUISSANCE (W) ΔT 30/40/50K	PRIX € HT	RÉFÉRENCE	PUISSANCE (W) ΔT 30/40/50K	PRIX € HT
12	600	**CC1050612**	129/188/248	● **115,00**	**CC1050712**	146/214/282	● **122,00**
15	500	**CC1050615**	161/236/311	● **126,00**	**CC1050715**	182/267/353	● **134,00**
18	600	**CC1050618**	193/283/373	● **136,00**	**CC1050718**	219/320/423	● **146,00**

HAUTEUR EN MM		900		
NOMBRE ÉLÉMENTS	L MM	RÉFÉRENCE	PUISSANCE (W) ΔT 30/40/50K	PRIX € HT
12	600	**CC1050912**	180/264/350	● **135,00**
15	500	**CC1050915**	225/330/438	● **151,00**
18	600	**CC1050918**	270/396/526	● **172,00**

Raccordement 20 NU

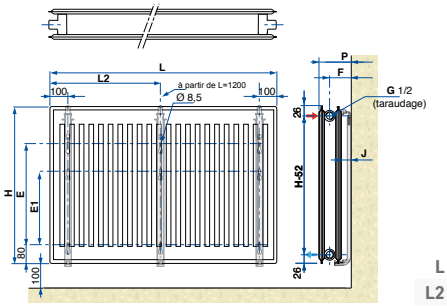

	H	E	E1
	600 mm	380 mm	280 mm
	700 mm	480 mm	380 mm
	900 mm	680 mm	580 mm

	P	F	J
Mini	105 mm	69 mm	33 mm
Maxi	120 mm	84 mm	48 mm

L	400 à 1000 mm	1200 mm	1300 mm	1400 mm	1500 mm	1700 mm	1900 mm
L2	-	600 mm	700 mm	700 mm	800 mm	900 mm	1000 mm

HAUTEUR EN MM		600			700		
NOMBRE ÉLÉMENTS	L MM	RÉFÉRENCE	PUISSANCE (W) ΔT 30/40/50K	PRIX € HT	RÉFÉRENCE	PUISSANCE (W) ΔT 30/40/50K	PRIX € HT
12	400	**CC2050612**	206/304/401	● **138,00**	**CC2050712**	234/343/455	● **149,00**
15	500	**CC2050615**	257/380/501	● **159,00**	**CC2050715**	292/429/569	● **172,00**
18	600	**CC2050618**	309/455/601	● **181,00**	**CC2050718**	350/515/682	● **194,00**
21	700	**CC2050621**	360/531/701	● **200,00**	**CC2050721**	409/601/796	● **215,00**
24	800	**CC2050624**	412/607/802	● **220,00**	**CC2050724**	467/686/910	● **237,00**
27	900	**CC2050627**	463/683/902	● **243,00**	**CC2050727**	526/772/1023	● **260,00**
30	1000	**CC2050630**	515/759/1002	● **261,00**	**CC2050730**	584/858/1137	● **285,00**
33	1100	**CC2050633**	566/835/1102	● **284,00**	**CC2050733**	642/944/1251	● **309,00**
36	1200	**CC2050636**	618/911/1202	● **314,00**	**CC2050736**	701/1030/1364	● **336,00**
39	1300	**CC2050639**	669/987/1303	● **332,00**	**CC2050739**	759/1115/1478	● **367,00**
42	1400	**CC2050642**	721/1063/1403	● **353,00**	**CC2050742**	818/1201/1592	● **399,00**
45	1500	**CC2050645**	772/1139/1503	● **372,00**	**CC2050745**	876/1287/1706	● **423,00**
51	1700	**CC2050651**	875/1290/1703	● **424,00**	**CC2050751**	993/1459/1933	● **482,00**
57	1900	**CC2050657**	978/1442/1904	● **477,00**	**CC2050757**	1110/1630/2160	● **534,00**

HAUTEUR EN MM		900		
NOMBRE ÉLÉMENTS	L MM	RÉFÉRENCE	PUISSANCE (W) ΔT 30/40/50K	PRIX € HT
12	400	**CC2050912**	287/421/559	● **173,00**
15	500	**CC2050915**	359/527/699	● **200,00**
18	600	**CC2050918**	430/632/839	● **228,00**
21	700	**CC2050921**	502/737/979	● **254,00**
24	800	**CC2050924**	574/842/1118	● **285,00**
27	900	**CC2050927**	645/948/1258	● **321,00**
30	1000	**CC2050930**	717/1053/1398	● **361,00**
33	1100	**CC2050933**	789/1158/1538	● **389,00**
36	1200	**CC2050936**	860/1264/1678	● **424,00**
39	1300	**CC2050939**	932/1369/1817	● **456,00**
42	1400	**CC2050942**	1004/1474/1957	● **501,00**
45	1500	**CC2050945**	1076/1580/2097	● **532,00**
51	1700	**CC2050951**	1219/1790/2377	● **605,00**
57	1900	**CC2050957**	1362/2001/2656	● **679,00**

● Eco-Part HT (€) incluse 0,03.

Options de raccordement et pose : voir accessoires en fin de chapitre

**Les montants des éco-participations sont susceptibles d'évoluer en cas de modification du barème par notre organisme collecteur.*



FOURNITURES STANDARD

Radiateurs horizontaux en acier avec panneau à lignes verticales sans ailettes, revêtus d'une peinture époxy polyester blanc RAL 9016 et traitées anti-corrosion. Connexion 4 orifices pour raccordement latéral. Compatible avec tous les systèmes de chauffage.

- 4 orifices Ø 1/2"
- 1 bouchon Ø 1/2" (avec purgeur orientable et joint)
- 1 bouchon Ø 1/2" avec joint
- Pression de service maximum 10 bar

10 NU

- Panneau avant sans ailettes
- Épaisseur 45 mm
- La totalité de la surface de chauffe de Samba 10 NU est en contact avec le fluide

20 NU

- Assemblage de 2 panneaux sans ailettes
- 2 faces intérieures sans ailette facilitant l'entretien
- Épaisseur 72 mm
- La chaleur est diffusée essentiellement par rayonnement

SAMBA MATERNELLE

Spécial collectivités

- Radiateur acier
- Raccordement latéral
- 4 orifices
- Prêt à poser



Raccordement

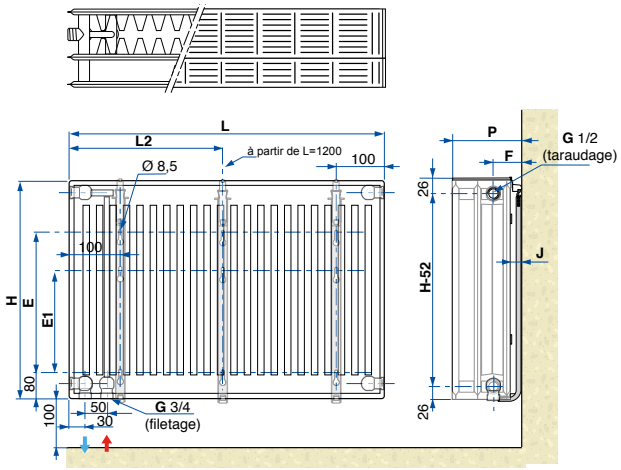

	H	E	E1
	400 mm	180 mm	80 mm
	600 mm	380 mm	280 mm
	700 mm	480 mm	380 mm
	900 mm	680 mm	580 mm

	P	F	J
Mini	185 mm	79 mm	28 mm
Maxi	200 mm	94 mm	43 mm

L	400 à 1000 mm	1200 mm	1300 mm	1400 mm	1500 mm	1700 mm	1900 mm
L2	-	600 mm	700 mm	700 mm	800 mm	900 mm	1000 mm



FOURNITURES STANDARD

Radiateurs horizontaux en acier avec panneau à lignes verticales et face avant non-irriguée permettant d'éviter les risques de brûlures, revêtus d'une peinture époxy polyester blanc RAL 9016 et traitées anti-corrosion. Connexion 6 orifices pour raccordement bas gauche. Compatible avec tous les systèmes de chauffage.

- Thermostatisable par simple adjonction du kit de thermostatisation
- Joues latérales avec clips de maintien et grille supérieure montées d'usine
- 6 orifices (4 latéraux Ø 1/2" et 2 en dessous du radiateur Ø 3/4")
- 1 bouchon purgeur Ø 1/2"
- 1 bouchon plein Ø 1/2"
- Pression de service maximum 10 bar
- Chaleur diffusée par convection et rayonnement

32C 6T

- Assemblage de 3 panneaux
- Épaisseur de 157 mm
- Thermostatisable
- La face avant non irriguée garantit une température de contact inférieure à 60°C à ΔT 50 K : fini les risques de brûlures !

Raccordement possible latéralement (tel un radiateur traditionnel) ou par-dessous, entraxe 50 mm.

HAUTEUR EN MM		400			600		
NOMBRE ÉLÉMENTS	L MM	RÉFÉRENCE	PUISSANCE (W) ΔT 30/40/50K	PRIX € HT	RÉFÉRENCE	PUISSANCE (W) ΔT 30/40/50K	PRIX € HT
15	500	**CC332K415**	323/474/626	● **310,00**	**CC332K615**	425/630/842	● **353,00**
18	600	**CC332K418**	387/569/751	● **356,00**	**CC332K618**	510/756/1010	● **410,00**
21	700	**CC332K421**	452/664/876	● **372,00**	**CC332K621**	595/882/1178	● **458,00**
24	800	**CC332K424**	516/758/1001	● **415,00**	**CC332K624**	680/1008/1346	● **472,00**
27	900	**CC332K427**	581/853/1126	● **444,00**	**CC332K627**	765/1134/1515	● **540,00**
30	1000	**CC332K430**	645/948/1251	● **477,00**	**CC332K630**	850/1260/1683	● **586,00**
33	1100	**CC332K433**	710/1043/1376	● **503,00**	**CC332K633**	935/1386/1851	● **613,00**
36	1200	**CC332K436**	774/1138/1501	● **563,00**	**CC332K636**	1020/1512/2020	● **659,00**
39	1300	**CC332K439**	839/1232/1626	● **621,00**	**CC332K639**	1105/1638/2188	● **723,00**
42	1400	**CC332K442**	903/1327/1751	● **681,00**	**CC332K642**	1190/1764/2356	● **794,00**
45	1500	**CC332K445**	968/1422/1877	● **807,00**	**CC332K645**	1275/1890/2525	● **948,00**
51	1700	**CC332K451**	1097/1612/2127	● **873,00**	**CC332K651**	1444/2142/2861	● **1 026,00**
57	1900	**CC332K457**	1226/1801/2377	● **940,00**	**CC332K657**	1614/2394/3198	● **1 103,00**

HAUTEUR EN MM		700			900		
NOMBRE ÉLÉMENTS	L MM	RÉFÉRENCE	PUISSANCE (W) ΔT 30/40/50K	PRIX € HT	RÉFÉRENCE	PUISSANCE (W) ΔT 30/40/50K	PRIX € HT
15	500	**CC332K715**	484/716/953	● **380,00**	**CC332K915**	589/867/1148	● **447,00**
18	600	**CC332K718**	580/859/1143	● **449,00**	**CC332K918**	706/1040/1377	● **530,00**
21	700	**CC332K721**	677/1002/1334	● **468,00**	**CC332K921**	824/1214/1607	● **589,00**
24	800	**CC332K724**	774/1145/1524	● **514,00**	**CC332K924**	942/1387/1836	● **640,00**
27	900	**CC332K727**	870/1288/1715	● **569,00**	**CC332K927**	1059/1561/2066	● **683,00**
30	1000	**CC332K730**	967/1431/1905	● **623,00**	**CC332K930**	1177/1734/2295	● **768,00**
33	1100	**CC332K733**	1064/1574/2096	● **676,00**	**CC332K933**	1295/1907/2525	● **829,00**
36	1200	**CC332K736**	1161/1717/2286	● **730,00**	**CC332K936**	1413/2081/2754	● **901,00**
39	1300	**CC332K739**	1257/1860/2477	● **803,00**	**CC332K939**	1530/2254/2984	● **982,00**
42	1400	**CC332K742**	1354/2003/2667	● **873,00**	**CC332K942**	1648/2428/3213	● **1 071,00**
45	1500	**CC332K745**	1451/2147/2858	● **1 050,00**	**CC332K945**	1766/2601/3443	● **1 294,00**
51	1700	**CC332K751**	1644/2433/3239	● **1 140,00**	**CC332K951**	2001/2948/3902	● **1 406,00**
57	1900	**CC332K757**	1838/2719/3620	● **1 230,00**	**CC332K957**	2237/3295/4361	● **1 517,00**

Le radiateur Samba Maternelle est une demande spécifique qui nécessite un délai de commande de 4 semaines.

● Eco-Part HT (€) incluse 0,03.

Options de raccordement et pose : voir accessoires en fin de chapitre

**Les montants des éco-participations sont susceptibles d'évoluer en cas de modification du barème par notre organisme collecteur.*

SAMBA MATERNELLE 6T 32 - DROITE

Radiateur acier horizontal



FOURNITURES STANDARD

Radiateurs horizontaux en acier avec panneau à lignes verticales et face avant non-irriguée permettant d'éviter les risques de brûlures, revêtus d'une peinture époxy polyester blanc RAL 9016 et traitées anti-corrosion. Connexion 6 orifices pour raccordement bas droite. Compatible avec tous les systèmes de chauffage.

- Thermostatisable par simple adjonction du kit de thermostatisation
- Joues latérales avec clips de maintien et grille supérieure montées d'usine
- 6 orifices (4 latéraux Ø 1/2" et 2 en dessous du radiateur Ø 3/4")
- 1 bouchon purgeur Ø 1/2"
- 1 bouchon plein Ø 1/2"
- Pression de service maximum 10 bar
- Chaleur diffusée par convection et rayonnement

32C 6T

- Assemblage de 3 panneaux
- Épaisseur de 157 mm
- Thermostatisable
- La face avant non irriguée garantit une température de contact inférieure à 60°C à ΔT 50 K : fini les risques de brûlures !

Raccordement

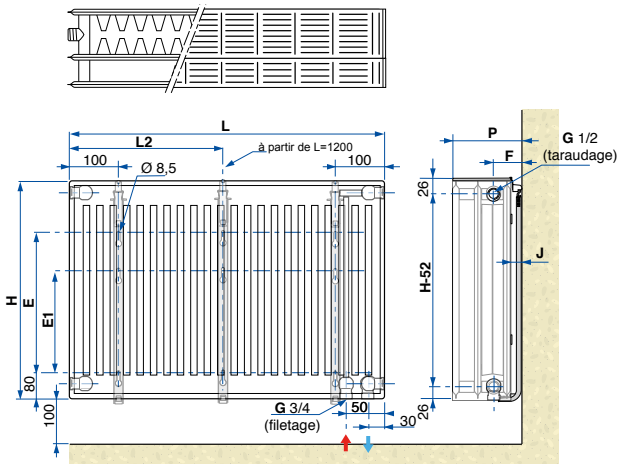

	H	E	E1
	400 mm	180 mm	80 mm
	600 mm	380 mm	280 mm
	700 mm	480 mm	380 mm
	900 mm	680 mm	580 mm

	P	F	J
Mini	185 mm	79 mm	28 mm
Maxi	200 mm	94 mm	43 mm

L	400 à 1000 mm	1200 mm	1300 mm	1400 mm	1500 mm	1700 mm	1900 mm
L2	-	600 mm	700 mm	700 mm	800 mm	900 mm	1000 mm

Raccordement possible latéralement (tel un radiateur traditionnel) ou par-dessous en position centrale, Entraxe 50 mm.

HAUTEUR EN MM		400			600		
NOMBRE ÉLÉMENTS	L MM	RÉFÉRENCE	PUISSANCE (W) ΔT 30/40/50K	PRIX € HT	RÉFÉRENCE	PUISSANCE (W) ΔT 30/40/50K	PRIX € HT
15	500	CC332J415	323/474/626	● 310,00	CC332J615	425/630/842	● 353,00
18	600	CC332J418	387/569/751	● 356,00	CC332J618	510/756/1010	● 410,00
21	700	CC332J421	452/664/876	● 379,00	CC332J621	595/882/1178	● 458,00
24	800	CC332J424	516/758/1001	● 415,00	CC332J624	680/1008/1346	● 501,00
27	900	CC332J427	581/853/1126	● 444,00	CC332J627	765/1134/1515	● 542,00
30	1000	CC332J430	645/948/1251	● 477,00	CC332J630	850/1260/1683	● 586,00
33	1100	CC332J433	710/1043/1376	● 519,00	CC332J633	935/1386/1851	● 625,00
36	1200	CC332J436	774/1138/1501	● 549,00	CC332J636	1020/1512/2020	● 678,00
39	1300	CC332J439	839/1232/1626	● 604,00	CC332J639	1105/1638/2188	● 723,00
42	1400	CC332J442	903/1327/1751	● 681,00	CC332J642	1190/1764/2356	● 794,00
45	1500	CC332J445	968/1422/1877	● 807,00	CC332J645	1275/1890/2525	● 922,00
51	1700	CC332J451	1097/1612/2127	● 855,00	CC332J651	1444/2142/2861	● 1 002,00
57	1900	CC332J457	1226/1801/2377	● 916,00	CC332J657	1614/2394/3198	● 1 076,00

HAUTEUR EN MM		700			900		
NOMBRE ÉLÉMENTS	L MM	RÉFÉRENCE	PUISSANCE (W) ΔT 30/40/50K	PRIX € HT	RÉFÉRENCE	PUISSANCE (W) ΔT 30/40/50K	PRIX € HT
15	500	CC332J715	484/716/953	● 380,00	CC332J915	589/867/1148	● 447,00
18	600	CC332J718	580/859/1143	● 424,00	CC332J918	706/1040/1377	● 530,00
21	700	CC332J721	677/1002/1334	● 476,00	CC332J921	824/1214/1607	● 589,00
24	800	CC332J724	774/1145/1524	● 548,00	CC332J924	942/1387/1836	● 640,00
27	900	CC332J727	870/1288/1715	● 569,00	CC332J927	1059/1561/2066	● 707,00
30	1000	CC332J730	967/1431/1905	● 623,00	CC332J930	1177/1734/2295	● 768,00
33	1100	CC332J733	1064/1574/2096	● 690,00	CC332J933	1295/1907/2525	● 829,00
36	1200	CC332J736	1161/1717/2286	● 730,00	CC332J936	1413/2081/2754	● 901,00
39	1300	CC332J739	1257/1860/2477	● 803,00	CC332J939	1530/2254/2984	● 982,00
42	1400	CC332J742	1354/2003/2667	● 873,00	CC332J942	1648/2428/3213	● 1 071,00
45	1500	CC332J745	1451/2147/2858	● 1 050,00	CC332J945	1766/2601/3443	● 1 263,00
51	1700	CC332J751	1644/2433/3239	● 1 140,00	CC332J951	2001/2948/3902	● 1 406,00
57	1900	CC332J757	1838/2719/3620	● 1 199,00	CC332J957	2237/3295/4361	● 1 480,00

Le radiateur Samba Maternelle est une demande spécifique qui nécessite un délai de commande de 4 semaines.

● Eco-Part HT (€) incluse 0,03.

Options de raccordement et pose : voir accessoires en fin de chapitre

**Les montants des éco-participations sont susceptibles d'évoluer en cas de modification du barème par notre organisme collecteur.*

CHAPPEE

ACCESSOIRES RADIATEURS VERTICAUX
4T ET 6T

RACCORDEMENTS

	RÉFÉRENCE	DÉSIGNATION	PRIX € HT	ECO-PART € HT **
	C89090009	Ensemble bouchon plein + bouchon purgeur ø 1/2" nickelés avec joints [1]	**6,10**	-
	C89090003	Réduction ø 15/21 nickelée avec joint	**4,90**	● 0,01
	C89090007	Robinet de vidange nickelé ø 1/2" avec joint	**4,90**	● 0,02
	C89090131	Clé pour purgeur	**3,70**	-

POUR LES RADIATEURS VERTICAUX AVEC RACCORDEMENT 6T

	CC9091521	1 volant de commande manuel	**4,90**	-
	CC9091500	Tête thermostatique M28 (VT=0,6)	**40,50**	● 0,02
	CC9091501	Tête thermostatique M28 (VT=0,3)	**58,10**	● 0,02
	C89091541	PACK 10 : Raccord orientable	**168,00**	● 0,02

POUR LE RACCORDEMENT DES TUBES SUR LES VANNES DE RÉGLAGE

	C89091672	PACK 5	2 raccords à compression pour tube PER	12/10	**40,70**	● 0,02
	C89091673			16/13	**50,30**	● 0,02
	C89091668			10/12	**38,40**	● 0,02
	C89091669	PACK 6	2 raccords système breveté pour tube cuivre	12/14	**38,40**	● 0,02
	C89091670			14/16	**38,40**	● 0,02
	C89091671			16/18	**50,30**	● 0,02
	C89091664			10/14	**45,20**	● 0,02
	C89091665	PACK 8	2 raccords à compression pour tubes multi-couches	12/16	**41,30**	● 0,02
	C89091666			14/18	**41,30**	● 0,02
	C89091667			16/20	**38,70**	● 0,02

[1] *un kit livré par radiateur + consoles de fixations incluses*

FIXATIONS ET PIEDS

	RÉFÉRENCE	DÉSIGNATION	PRIX € HT	ECO-PART € HT **
	C89090144	Consoles rapides (3 pièces) pour radiateurs largeur 400mm	**45,20**	● 0,01
	C89090146	Consoles rapides (3 pièces) pour radiateurs largeur 600mm	**45,20**	● 0,01
	C89090148	Consoles rapides (3 pièces) pour radiateurs largeur 800mm	**32,90**	● 0,01
	C89090610	Pied support pose au sol (à l'unité)	**17,30**	● 0,01
	C89090918	Kit de verrouillage pour consoles Genius II	**4,90**	● 0,01

PEINTURE

	C89090901	Stylo retouche nitro-synthétique RAL 9016 (8 ml)	**15,90**	-

POUR LES RADIATEURS VERTICAUX AVEC RACCORDEMENT 4T

	C89091603	RADPACK 1	Équipements robinetterie pour tout radiateur comprenant : - 1 tête thermostatique (VT = 0,6) - 1 robinet thermostatique à kv fixe équerre Ø 1/2" M-F - 1 coude de réglage Ø 1/2" M-F	**83,30**	● 0,02
	C89091605	RADPACK 2	Équipements robinetterie pour tout radiateur comprenant : - 1 tête thermostatique (VT = 0,3) - 1 robinet thermostatique à kv fixe équerre Ø 1/2" M-F - 1 coude de réglage Ø 1/2" M-F	**95,30**	● 0,02
	7664882	RADPACK PERFORMANCE	Avec tête thermostatique Variation Temporelle VT = 0,3 certifiée : - 1 tête thermostatique Performance M28 (VT = 0,3) - 1 robinet thermostatique à kv fixe équerre Ø 1/2" M-F - 1 coude de réglage Ø 1/2" M-F	**89,50**	● 0,02

Nombre de radiateurs par palette

LARGEUR	NOMBRE DE RADIATEURS
≤ 400	20
> 400	10

● Eco-Part. incluse.

**Les montants des éco-participations sont susceptibles d'évoluer en cas de modification du barème par notre organisme collecteur.*

ACCESSOIRES RADIATEURS VERTICAUX
4T ET 6T

Version 6T

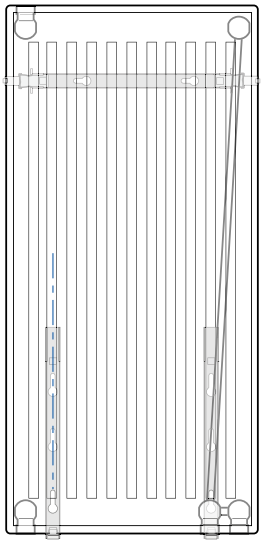





PACK 10



Volant manuel



Tête thermostatique (VT = 0,3)



Tête thermostatique (VT = 0,6)

ou ou



PACK 5



PACK 6



PACK 8

Version 4T

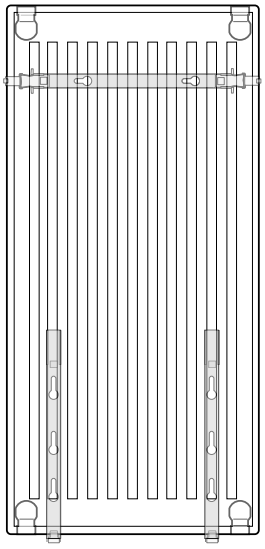



ou



RADPACK 1

RADPACK 2 ET PERFORMANCE

ou ou



PACK 5



PACK 6



PACK 8

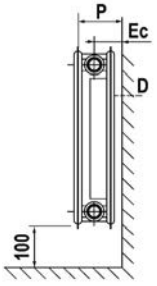

Côtes d'encombrement

TYPE	LARGEUR RADIATEUR	P		EC	
		MINI	MAXI	MINI	MAXI
20V	72	100	/	64	/
21V	72	100	/	64	/

**Les montants des éco-participations sont susceptibles d'évoluer en cas de modification du barème par notre organisme collecteur.*

ACCESSOIRES RADIATEURS HORIZONTAUX
6T

RACCORDEMENTS

	RÉFÉRENCE	DÉSIGNATION	PRIX € HT	ECO-PART € HT **
	C89090009	Ensemble bouchon plein + bouchon purgeur ø 1/2" nickelés avec joints [1]	**6,10**	-
	C89090003	Réduction Ø 15/21 nickelée avec joint	**4,90**	● 0,01
	C89090007	Robinet de vidange nickelé ø 1/2" avec joint	**4,90**	● 0,02
	C89090131	Clé pour purgeur	**3,70**	-
	CC9091526	Té de réglage 1/2 M-F M28 CH	**13,00**	● 0,02
	CC9091506	Robinet droit	**31,10**	● 0,02

PIEDS

	C89090402	Réglage en hauteur de 150 à 200mm (appli. Plancher fini) la paire	**140,00**	● 0,01
	C89090207	Réglage en hauteur de 200 à 360mm (appli. Plancher brut) la paire	**170,00**	● 0,01
	C89090206	Pied support pour modèles horizontaux 10 - 11 - 20 - 21 H = 70 mm l'unité	**7,40**	-
	C89090205	Pied support pour modèles horizontaux 22 - 33 - 32 H = 70 mm l'unité	**9,80**	● 0,01

POUR LE RÉGLAGE, L'ISOLATION ET LA VIDANGE

	C89090697	PACK 3	2 vannes droites d'isolation radiateur	**52,00**	● 0,02
	C89090698	PACK 4	2 vannes coudées d'isolation radiateur	**57,20**	● 0,02
	C89090678	PACK 7	1 vanne by-pass et isolation/monotube/bitude	**55,90**	● 0,02

POUR LE RACCORDEMENT DES TUBES SUR LES VANNES DE RÉGLAGE

	C89091672	PACK 5	2 raccords à compression pour tube PER	12/10	**40,70**	● 0,02
	C89091673			16/13	**50,30**	● 0,02
	C89091668	PACK 6	2 raccords système breveté pour tube cuivre	10/12	**38,40**	● 0,02
	C89091669			12/14	**38,40**	● 0,02
	C89091670			14/16	**38,40**	● 0,02
	C89091671			16/18	**50,30**	● 0,02
	C89091664	PACK 8	2 raccords à compression pour tubes multi-couches	10/14	**45,20**	● 0,02
	C89091665			12/16	**41,30**	● 0,02
	C89091666			14/18	**41,30**	● 0,02
	C89091667			16/20	**38,70**	● 0,02

[1] *un kit livré par radiateur + consoles de fixations incluses*

FIXATIONS ET PIEDS

	RÉFÉRENCE	DÉSIGNATION		PRIX € HT	ECO-PART € HT **
	C89090174	Paire de consoles Genius modèles habillés (sauf type 11)	400	**13,60**	● 0,01
	C89090175		500	**13,60**	● 0,01
	C89090176		600	**13,60**	● 0,01
	C89090177		700	**13,60**	● 0,01
	C89090179		900	**13,50**	● 0,01
	C89090156	Paire de consoles Genius pour type 11	600	**13,60**	● 0,01
	C89090157		700	**13,60**	● 0,01
	C89090159		900	**13,60**	● 0,01
	C89090918	Kit de verrouillage pour consoles Genius II	3 PIÈCES	**4,90**	● 0,01

PEINTURE

	C89090901	Stylo retouche nitro-synthétique RAL 9016 (8 ml)	**15,90**	-

POUR LES RADIATEURS VERTICAUX AVEC RACCORDEMENT 4T

	7664881	PACK PERFORMANCE	1 insert thermostatique Performance M28 (VT = 0,3) 1 tête thermostatique Chappée 1 bouchon plein	**63,80**	● 0,02
	C89091635	PACK 1	1 insert thermostatique M28 (VT = 0,6) classique rénovation 1 tête thermostatique Chappée 1 bouchon plein	**67,00**	● 0,02
	C89091636	PACK 2	1 insert thermostatique M28 (VT = 0,6) classique rénovation 1 volant de commande manuel 1 bouchon plein	**23,60**	● 0,02
	CC9091500	OPTION PACK 2 : COMMANDE POUR INSERT THERMO-DYNAMIQUE	Tête thermostatique M28 (VT=0,6)	**40,50**	● 0,02
	CC9091501		Tête thermostatique M28 (VT=0,3)	**58,10**	● 0,02
	CC9091521		1 volant de commande manuel	**4,90**	-

Nombre de radiateurs par palette

HAUTEUR	LONGUEUR	NOMBRE DE RADIATEURS		
		10/11/20/21	22	32/33
‹ 400	400 - 500	20	20	20
› 500	400 - 500	20	10	10
‹ 400	600 - 900	10	10	10
› 500	600 - 900	10	5	

● Eco-Part. incluse.

**Les montants des éco-participations sont susceptibles d'évoluer en cas de modification du barème par notre organisme collecteur.*

ACCESSOIRES RADIATEURS HORIZONTAUX
6T

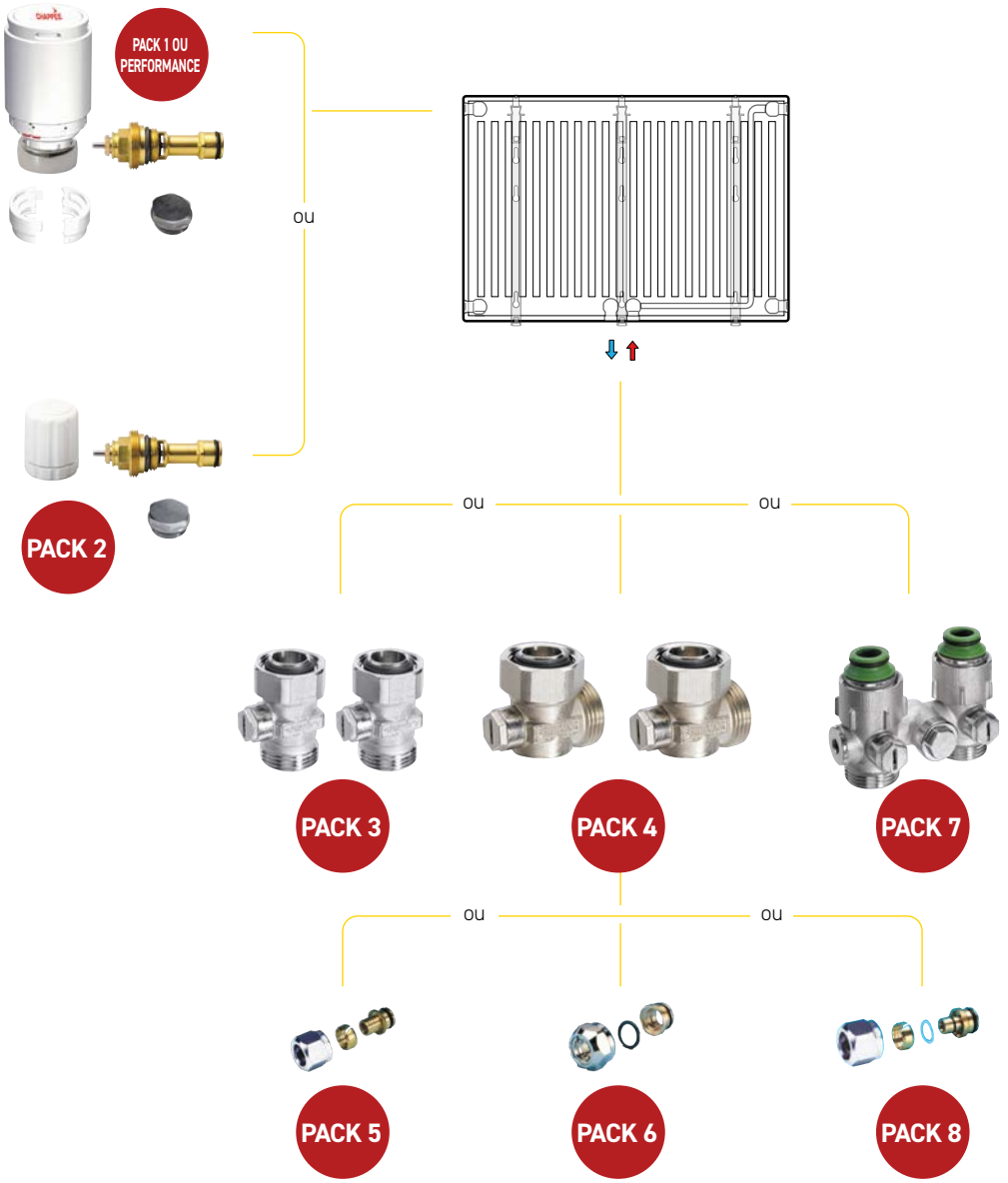

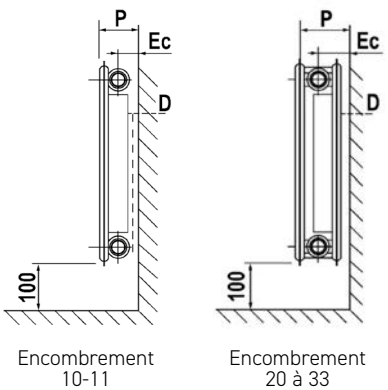

Encombrement 10-11

Encombrement 20 à 33

Côtes d'encombrement

TYPE	LARGEUR RADIATEUR	P		EC	
		MINI	MAXI	MINI	MAXI
10	45	50	60	19	29
11	72	90	/	58	/
20	72	105	120	69	84
21	72	100	115	64	79
22	101	130	145	79	94
33/32	157	185	200	79	94

**Les montants des éco-participations sont susceptibles d'évoluer en cas de modification du barème par notre organisme collecteur.*

ACCESSOIRES RADIATEURS HORIZONTAUX
4T

	RÉFÉRENCE	DÉSIGNATION	PRIX € HT	ECO-PART € HT **
RACCORDEMENTS				
	C89090009	Ensemble bouchon plein + bouchon purgeur ø 1/2" nickelés avec joints [1]	**6,10**	-
	C89090003	Réduction Ø 15/21 nickelée avec joint	**4,90**	● 0,01
	C89090007	Robinet de vidange nickelé ø 1/2" avec joint	**4,90**	● 0,02
	C89090131	Clé pour purgeur	**3,70**	-
ROBINET THERMOSTATIQUE AVEC VOLANT MANUEL				
	CC9091505	1 tête thermostatique + 1 robinet équerre Ø 1/2" M-F	**24,00**	-
	CC9091506	1 tête thermostatique + 1 robinet droit Ø 1/2" M-F	**31,10**	● 0,02
	CC9091507	1 tête thermostatique + 1 robinet équerre inverse Ø 1/2" M-F	**28,80**	● 0,02
TÊTE THERMOSTATIQUE SEULE				
	CC9091500	Tête thermostatique M28 (VT=0,6)	**40,50**	● 0,02
	CC9091501	Tête thermostatique M28 (VT=0,3)	**58,10**	● 0,02
ROBINET MANUEL SIMPLE RÉGLAGE				
	CC9091515	Équerre Ø 1/2" M-F	**16,10**	● 0,02
	CC9091516	Droit Ø 1/2" M-F	**16,10**	● 0,02
VANNE DE RÉGLAGE				
	CC9091525	Coude de réglage Ø 1/2" M-F	**13,00**	● 0,02
	CC9091526	Té de réglage Ø 1/2" M-F	**13,00**	● 0,02
KIT DE RACCORDEMENT HYDRAUCABLE				
	C89091543	Composant d'un kit [2] 2 tubes nickel coudés extrémités filetées Ø 1/2" x 16 FM (écartement maxi : 100 mm) Corps thermostatique équerre inversé à Kv fixe Ø 1/2" x 16 mm Coude de réglage Ø 1/2" x 16 mm	**102,00**	-

(1) Un kit livré par radiateur + consoles de fixations incluses
(2) Le kit n'est pas adapté aux accroches fournies avec les radiateurs de type 11. Il est nécessaire de commander des consoles GENIUS II spécifiquement pour les types 11.

	RÉFÉRENCE	DÉSIGNATION		PRIX € HT	ECO-PART € HT **
FIXATIONS					
	C89090174	Paire de consoles Genius modèles habillés (sauf type 11)	400	**13,60**	● 0,01
	C89090175		500	**13,60**	● 0,01
	C89090176		600	**13,60**	● 0,01
	C89090177		700	**13,60**	● 0,01
	C89090179		900	**13,50**	● 0,01
	C89090154	Paire de consoles Genius pour type 11	400	**13,60**	● 0,01
	C89090155		500	**13,60**	● 0,01
	C89090156		600	**13,60**	● 0,01
	C89090157		700	**13,60**	● 0,01
	C89090159		900	**13,60**	● 0,01
	C89090918	Kit de verrouillage pour consoles Genius II	3 PIÈCES	**4,90**	● 0,01
PIEDS					
	C89090402	Réglage en hauteUR de 150 à 200mm (appli. Plancher fini) la paire		**140,00**	● 0,01
	C89090207	Réglage en hauteur de 200 à 360mm (appli. Plancher brut) la paire		**170,00**	● 0,01
	C89090206	Pied support pour modèles horizontaux 10 - 11 - 20 - 21 H = 70 mm l'unité		**7,40**	-
	C89090205	Pied support pour modèles horizontaux 22 - 33 - 32 H = 70 mm l'unité		**9,80**	● 0,01
PEINTURE					
	C89090901	Stylo retouche nitro-synthétique RAL 9016 (8 ml)		**15,90**	-
POUR LES RADIATEURS VERTICAUX AVEC RACCORDEMENT 4T					
	C89091603	RADPACK 1	Équipements robinetterie pour tout radiateur comprenant : - 1 tête thermostatique (VT = 0,6) - 1 robinet thermostatique à kv fixe équerre Ø 1/2" M-F - 1 coude de réglage Ø 1/2" M-F	**83,30**	● 0,02
	C89091605	RADPACK 2	Équipements robinetterie pour tout radiateur comprenant : - 1 tête thermostatique (VT = 0,3) - 1 robinet thermostatique à kv fixe équerre Ø 1/2" M-F - 1 coude de réglage Ø 1/2" M-F	**95,30**	● 0,02
	7664882	RADPACK PERFORMANCE	Avec tête thermostatique Variation Temporelle VT = 0,3 certifiée : - 1 tête thermostatique Performance M28 (VT = 0,3) - 1 robinet thermostatique à kv fixe équerre Ø 1/2" M-F - 1 coude de réglage Ø 1/2" M-F	**89,50**	● 0,02

Nombre de radiateurs par palette

HAUTEUR	LONGUEUR	NOMBRE DE RADIATEURS		
		10/11/20/21	22	32/33
‹ 400	400 - 500	20	20	20
› 500	400 - 500	20	10	10
‹ 400	600 - 900	10	10	10
› 500	600 - 900	10	10	5

● Eco-Part. incluse.

**Les montants des éco-participations sont susceptibles d'évoluer en cas de modification du barème par notre organisme collecteur.*

ACCESSOIRES RADIATEURS HORIZONTAUX
4T

RADPACK 1



RADPACK 2 OU PERFORMANCE



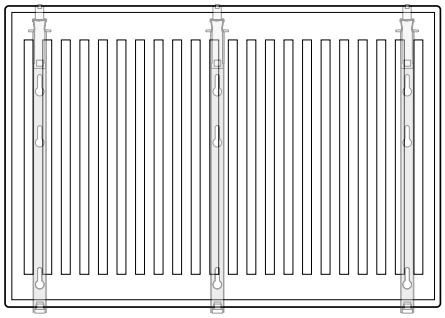

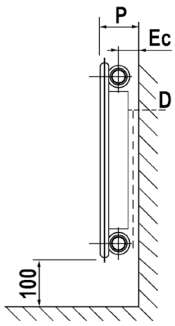

Encombrement
10-11

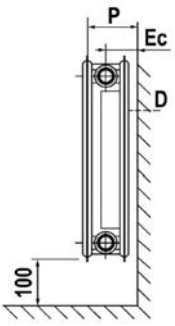

Encombrement
20 à 33

Côtes d'encombrement

TYPE	LARGEUR RADIATEUR	P		EC	
		MINI	MAXI	MINI	MAXI
10	45	50	60	19	29
11	72	90	/	58	/
20	72	105	120	69	84
21	72	100	115	64	79
22	101	130	145	79	94
33/32	157	185	200	79	94

**Les montants des éco-participations sont susceptibles d'évoluer en cas de modification du barème par notre organisme collecteur.*

SÈCHE-SERVIETTES

Radiateur

- Radiateur sèche-serviettes
- Version eau chaude
- Tubes rond

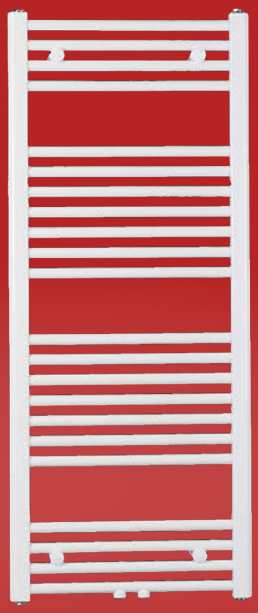



MAÉLINE 2

Type	Tubes ronds
Type raccordement	Par le bas
Agencement	Vertical
Hauteur	770 à 1850
Largeur	500 à 600
Puissance (ΔT 50k)	360 à 920
Robinetterie	Extérieure
Position raccordement	Latéral ou bas central
Prix public € HT (à partir de)	**323,00**
N° de page	166

**Les montants des éco-participations sont susceptibles d'évoluer en cas de modification du barème par notre organisme collecteur.*

MAÉLINE 2

Radiateur acier





FOURNITURES STANDARD

- Radiateur en acier pour salle de bains, cuisine...
- Tubes ronds sur collecteurs en D.
- Revêtement peinture époxy blanc RAL 9016.
- Fixations par 3 consoles réglables incluses dans l'emballage.
- Pression de service : 4 bar.
- 4 raccords Ø 1/2" dans les collecteurs et purgeur d'air à jet orientable.
- Raccordement eau chaude par le bas.

ACCESSOIRES

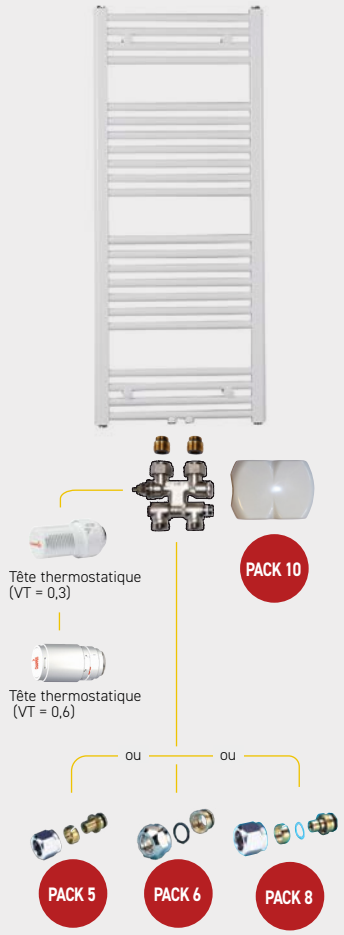

MAÉLINE 2 CENTRAL EAU CHAUDE

MODÈLES	HAUTEUR MM	LARGEUR MM	NOMBRE D'ACCROCHES SERVIETTES	PUISSANCE ΔT 30K	PUISSANCE ΔT 50K	POIDS KG	PRIX € HT	ÉCO-PART € HT*
C2ME08005	775	500	2	192	357	6,8	**323,00**	● 0,03
C2ME12005	1217	500	4	269	511	9,7	**415,00**	● 0,03
C2ME15006	1469	600	4	388	737	13,6	**441,00**	● 0,03
C2ME18006	1856	600	4	484	922	16,6	**529,00**	● 0,03

MAÉLINE 2 LATÉRAL EAU CHAUDE

MODÈLES	HAUTEUR MM	LARGEUR MM	NOMBRE D'ACCROCHES SERVIETTES	PUISSANCE ΔT 30K	PUISSANCE ΔT 50K	POIDS KG	PRIX € HT	ÉCO-PART € HT*
C2MC08005	775	500	2	192	357	7,3	**288,00**	● 0,03
C2MC12005	1217	500	4	269	511	10,7	**368,00**	● 0,03
C2MC15006	1469	600	4	388	737	15,2	**416,00**	● 0,03
C2MC18006	1856	600	4	484	922	18,7	**510,00**	● 0,03

Option

MAÉLINE 2 CENTRAL UNIQUEMENT

	RÉFÉRENCE	DÉSIGNATION		PRIX € HT	ECO-PART € HT **
	CC9091500	Tête thermostatique M28 (VT=0,6)		**40,50**	● 0,02
	CC9091501	Tête thermostatique M28 (VT=0,3)		**58,10**	● 0,02
	C89091541	PACK 10 : Raccord orientable		**168,00**	● 0,02
	C89091672	PACK 5 2 raccords à compression pour tube PER	12/10	**40,70**	● 0,02
	C89091673		16/13	**50,30**	● 0,02
	C89091668	PACK 6 2 raccords système breveté pour tube cuivre	10/12	**38,40**	● 0,02
	C89091669		12/14	**38,40**	● 0,02
	C89091670		14/16	**38,40**	● 0,02
	C89091671		16/18	**50,30**	● 0,02
	C89091664	PACK 8 2 raccords à compression pour tubes multi-couches	10/14	**45,20**	● 0,02
	C89091665		12/16	**41,30**	● 0,02
	C89091666		14/18	**41,30**	● 0,02
	C89091667		16/20	**38,70**	● 0,02

● Eco-Part. incluse.

**Les montants des éco-participations sont susceptibles d'évoluer en cas de modification du barème par notre organisme collecteur.*

CHAPPEE

NOTES

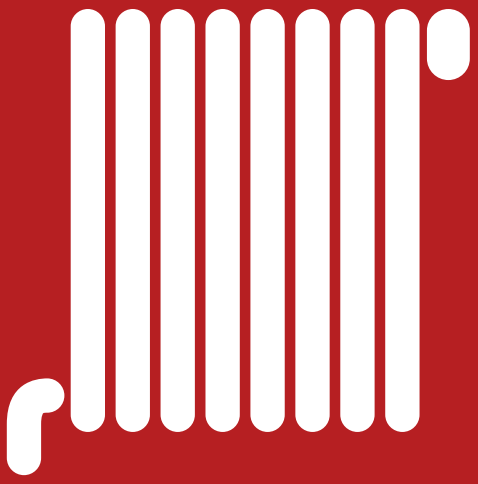

RADIATEUR FONTE

Les émetteurs indispensables pour diffuser la chaleur

Les radiateurs à eau chaude en fonte fonctionnent aussi bien avec une chaudière au gaz, fioul ou du bois qu'avec une pompe à chaleur ou un système solaire.
Quelles que soient vos habitudes, quels que soient vos besoins, notre gamme de radiateurs fonte participe à votre bien-être.

Sommaire

Guide de choix 170
Gamme Floréal 172
Gamme Dune 174
Gamme Savane 177

GUIDE DE CHOIX

FLORÉAL



PHOTOGRAPHIE NON CONTRACTUELLE.
NOS PRODUITS DOIVENT ÊTRE INSTALLÉS SELON LES RÈGLES DE L'ART ET LES NORMES EN VIGUEUR

	FLORÉAL
Agencement	Horizontal à éléments
Type	Eléments fonte design
Hauteur (mm)	750 à 950
Longueur (mm)	390 à 1170
Application	Maison de caractère / Châteaux
Puissance (ΔT 50K)	De 720 à 2172 W
Prix public € HT (à partir de)	**2 085,00**
N° de page	172

** Éco-participation à ajouter*

CHAPPEE

PHOTOGRAPHIE NON CONTRACTUELLE
NOS PRODUITS DOIVENT ÊTRE INSTALLÉS SELON LES RÈGLES DE L'ART ET LES NORMES EN VIGUEUR

DUNE



SAVANE

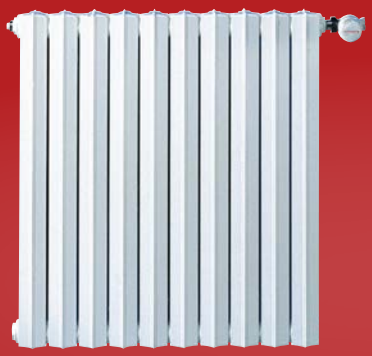

DUNE	SAVANE
Horizontal à éléments	Horizontal à éléments
Eléments fonte tubulaires	Eléments fonte plats
420 à 900	285 à 900
240 à 1200	260 à 1300
Rénovation	Rénovation / Maison individuelle
De 350 à 2560 W	De 215 à 3300 W
551,00	**424,00**
174	177

** Éco-participation à ajouter*

FLORÉAL

Radiateur fonte

- Prêt à poser
- 2 hauteurs disponibles

GARANTIE 15 ans

GARANTIE 15 ANS



CHAPPEE

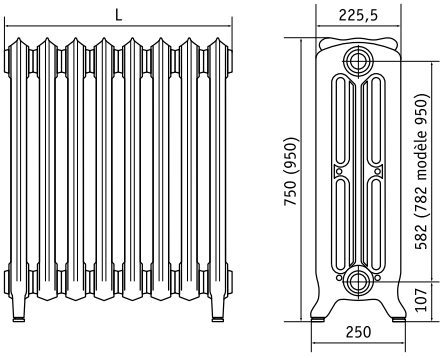

FONTE DÉCOR
GAMME HORIZONTALE À ÉLÉMENTS



FOURNITURES STANDARD

- Radiateur en fonte style "art déco",
- 1 bouchon plein 33/42 droit,
- 1 bouchon pour purgeur 33/42 gauche,
- 2 réductions 33/15 (droite et gauche),
- Peinture glycérophtalique "GFN" (gris fonte naturelle),
- Pression d'utilisation 4 bar,
- Radiateurs livrés assemblés avec 2 éléments à pieds chacun.

Nota : il est impératif de vérifier le serrage de chaque nipple avant la mise en eau

HAUTEUR MM	NOMBRE D'ÉLÉMENTS	LONGUEUR MM	POIDS KG	CAPACITÉ EN EAU L	WATT* ΔT 50K	RÉFÉRENCE ORNÉ	PRIX € HT	ECO-PART. € HT*
750	5	390	59	11,5	720	C13690500	**2 085,00**	● 0,03
	6	468	70	13,2	864	C13690600	**2 400,00**	● 0,03
	7	546	82	16,1	1 008	C13690700	**2 709,00**	● 0,03
	8	624	93	18,4	1 152	C13690800	**2 990,00**	● 0,03
	9	702	104	20,7	1 296	C13690900	**3 339,00**	● 0,03
	10	780	115	23	1 440	C13691000	**3 712,00**	● 0,03
	11	858	127	29,3	1 584	C13691100	**4 079,00**	● 0,03
	12	936	138	27,6	1 728	C13691200	**4 445,00**	● 0,03
	13	1 014	149	29,9	1 872	C13691300	**4 817,00**	● 0,03
	14	1 092	161	32,2	2 016	C13691400	**5 201,00**	● 0,03
	15	1 170	172	34,5	2 160	C13691500	**5 568,00**	● 0,03

HAUTEUR MM	NOMBRE D'ÉLÉMENTS	LONGUEUR MM	POIDS KG	CAPACITÉ EN EAU L	WATT* ΔT 50K	RÉFÉRENCE ORNÉ	PRIX € HT	ECO-PART. € HT*
950	5	390	72	14	905	C13670500	**2 521,00**	● 0,03
	6	468	86	16,8	1 086	C13670600	**2 916,00**	● 0,03
	7	546	100	19,6	1 267	C13670700	**3 288,00**	● 0,03
	8	624	114	22,4	1 448	C13670800	**3 614,00**	● 0,03
	9	702	128	25,2	1 629	C13670900	**4 027,00**	● 0,03
	10	780	142	28	1 810	C13671000	**4 353,00**	● 0,03
	11	858	156	30,8	1 991	C13671100	**4 783,00**	● 0,03
	12	936	170	33,6	2 172	C13671200	**4 995,00**	● 0,03



Robinetterie décor



Robinetterie thermostatique décor

ROBINETTERIE	RÉFÉRENCE	PRIX € HT	ECO-PART. € HT*
Kit Robinetterie décor comprenant : 1 robinet, 1 coude de réglage, un purgeur à volant, 2 réductions 3/4" - 1/2"	C13909210	**494,00**	● 0,02
Kit robinetterie thermostatique décor comprenant : 1 tête thermostatique plastique couleur laiton, 1 robinet thermostatique équerre, 2 réductions 3/4" - 1/2", 1 coude de réglage	C13909215	**555,00**	● 0,02
Bombe de peinture GFN (150 ml)	C13900325	**52,90**	● 0,01

ACCESSOIRES	RÉFÉRENCE	PRIX € HT	ECO-PART. € HT*
RADPACK 1			
Equipement robinetterie pour tout radiateur comprenant : 1 tête thermostatique (VT = 0,6), 1 robinet thermostatique à kv fixe équerre Ø 1/2" M-F, 1 coude de réglage Ø 1/2" M-F	C89091603	**83,30**	● 0,02
RADPACK 2			
Equipement robinetterie pour tout radiateur comprenant : 1 tête thermostatique (VT = 0,3), 1 robinet thermostatique à kv fixe équerre Ø 1/2" M-F, 1 coude de réglage Ø 1/2" M-F	C89091605	**95,30**	● 0,02

** Puissances eau chaude indiquées selon NF.EN 442.*

● Eco-Part. incluse.

**Les montants des éco-participations sont susceptibles d'évoluer en cas de modification du barème par notre organisme collecteur.*

DUNE

Radiateur fonte

- Prêt à poser
- 2 gammes disponibles

GARANTIE 15 ans

GARANTIE 15 ANS



CHAPPEE

D4

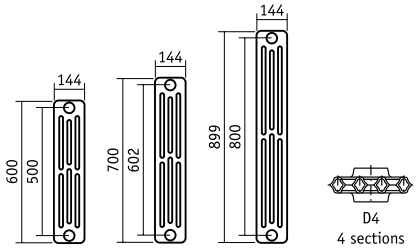

HAUTEUR SANS PIED MM	NBRE D'ÉLÉMENTS	LONGUEUR MM	POIDS KG	CAPACITÉ EN EAU L	WATT ΔT 50	RÉFÉRENCES	PRIX € HT*
600	4	240	22	3,4	350	C1B600404	**551,00**
	5	300	28	4,3	437	C1B600405	**664,00**
	6	360	33	5,1	524	C1B600406	**797,00**
	7	420	39	6,0	612	C1B600407	**930,00**
	8	480	44	6,8	699	C1B600408	**1 061,00**
	9	540	50	7,7	787	C1B600409	**1 194,00**
	10	600	55	8,5	874	C1B600410	**1 326,00**
	11	660	61	9,4	961	C1B600411	**1 458,00**
	12	720	66	10,2	1049	C1B600412	**1 591,00**
	13	780	72	11,1	1136	C1B600413	**1 724,00**
	14	840	77	11,9	1224	C1B600414	**1 856,00**
	15	900	83	12,8	1311	C1B600415	**1 988,00**
	16	960	88	13,6	1398	C1B600416	**2 122,00**
	17	1020	94	14,5	1486	C1B600417	**2 260,00**
	18	1080	99	15,3	1573	C1B600418	**2 387,00**
	19	1140	105	16,2	1661	C1B600419	**2 519,00**
	20	1200	110	17,0	1748	C1B600420	**2 652,00**
700	4	240	24	3,9	404	C1B700404	**623,00**
	5	300	30	4,9	505	C1B700405	**749,00**
	6	360	36	5,8	606	C1B700406	**867,00**
	7	420	42	6,8	707	C1B700407	**992,00**
	8	480	48	7,8	808	C1B700408	**1 114,00**
	9	540	54	8,7	909	C1B700409	**1 246,00**
	10	600	60	9,7	1010	C1B700410	**1 427,00**
	11	660	66	10,7	1111	C1B700411	**1 549,00**
	12	720	72	11,6	1212	C1B700412	**1 670,00**
	13	780	78	12,6	1313	C1B700413	**1 803,00**
	14	840	84	13,6	1414	C1B700414	**1 942,00**
	15	900	90	14,6	1515	C1B700415	**2 079,00**
	16	960	96	15,5	1616	C1B700416	**2 217,00**
	17	1020	102	16,5	1717	C1B700417	**2 361,00**
	18	1080	108	17,5	1818	C1B700418	**2 493,00**
	19	1140	114	18,4	1919	C1B700419	**2 636,00**
	20	1200	120	19,4	2020	C1B700420	**2 774,00**
900	4	240	30	4,4	512	C1B899404	**684,00**
	5	300	38	5,5	640	C1B899405	**855,00**
	6	360	45	6,6	768	C1B899406	**1 024,00**
	7	420	53	7,7	896	C1B899407	**1 199,00**
	8	480	60	8,8	1024	C1B899408	**1 352,00**
	9	540	68	9,9	1152	C1B899409	**1 506,00**
	10	600	75	11,0	1280	C1B899410	**1 549,00**
	11	660	83	12,1	1408	C1B899411	**1 766,00**
	12	720	90	13,2	1536	C1B899412	**1 856,00**
	13	780	98	14,3	1664	C1B899413	**2 016,00**
	14	840	105	15,4	1792	C1B899414	**2 255,00**
	15	900	113	16,5	1920	C1B899415	**2 318,00**
	16	960	120	17,6	2048	C1B899416	**2 573,00**
	17	1020	128	18,7	2176	C1B899417	**2 796,00**
	18	1080	135	19,8	2304	C1B899418	**2 949,00**
	19	1140	143	20,9	2432	C1B899419	**3 103,00**
	20	1200	150	22,0	2560	C1B899420	**3 256,00**

D6

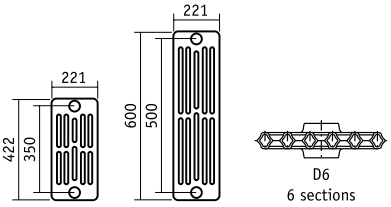

HAUTEUR SANS PIED MM	NBRE D'ÉLÉMENTS	LONGUEUR MM	POIDS KG	CAPACITÉ EN EAU L	WATT ΔT 50	RÉFÉRENCES	PRIX € HT*
420	4	240	23	3,4	374	C1B422604	**616,00**
	5	300	29	4,3	468	C1B422605	**664,00**
	6	360	35	5,1	561	C1B422606	**800,00**
	7	420	41	6,0	655	C1B422607	**992,00**
	8	480	46	6,8	748	C1B422608	**1 114,00**
	9	540	52	7,7	842	C1B422609	**1 236,00**
	10	600	58	8,5	935	C1B422610	**1 432,00**
	11	660	64	9,4	1029	C1B422611	**1 549,00**
	12	720	70	10,2	1122	C1B422612	**1 670,00**
	13	780	75	11,1	1216	C1B422613	**1 776,00**
	14	840	81	11,9	1309	C1B422614	**1 920,00**
	15	900	87	12,8	1403	C1B422615	**2 048,00**
	16	960	93	13,6	1496	C1B422616	**2 185,00**
	17	1020	99	14,5	1590	C1B422617	**2 323,00**
	18	1080	104	15,3	1683	C1B422618	**2 461,00**
	19	1140	110	16,2	1777	C1B422619	**2 594,00**
	20	1200	116	17,0	1870	C1B422620	**2 731,00**
600	4	240	31	4,8	508	C1B600604	**750,00**
	5	300	39	6	635	C1B600605	**908,00**
	6	360	46	7,2	762	C1B600606	**974,00**
	7	420	54	8,4	889	C1B600607	**1 220,00**
	8	480	62	9,6	1016	C1B600608	**1 369,00**
	9	540	69	10,8	1143	C1B600609	**1 528,00**
	10	600	77	12	1270	C1B600610	**1 692,00**
	11	660	85	13,2	1397	C1B600611	**1 904,00**
	12	720	92	14,4	1524	C1B600612	**2 058,00**
	13	780	100	15,6	1651	C1B600613	**2 212,00**
	14	840	108	16,8	1778	C1B600614	**2 361,00**
	15	900	116	18	1905	C1B600615	**2 519,00**
	16	960	123	19,2	2032	C1B600616	**2 679,00**
	17	1020	131	20,4	2159	C1B600617	**2 832,00**
	18	1080	139	21,6	2286	C1B600618	**2 997,00**
	19	1140	146	22,8	2413	C1B600619	**3 162,00**
	20	1200	154	24	2540	C1B600620	**3 326,00**

**Eco-Part. €HT incluse : 0,03 - Les montants des éco-participations sont susceptibles d'évoluer en cas de modification du barème par notre organisme collecteur.*

FONTE À COLONNES
GAMME HORIZONTALE À ÉLÉMENTS



FOURNITURES STANDARD

- **Livré d'usine assemblé.**
- Peinture primaire,
- Pression de service 4 bar,
- Pression d'épreuve 6 bar.

KIT ACCROCHAGE

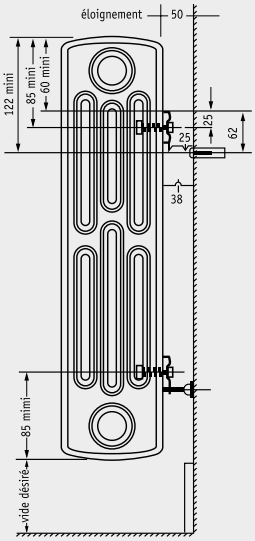

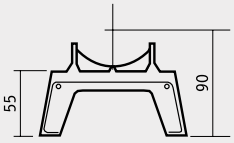

4 et 6 colonnes

Pieds amovibles pour Dune

Nota : il est impératif de vérifier le serrage de chaque nipple avant la mise en eau

** Les puissances thermiques sont données à ΔT° :*
tm - ti selon NF.EN 442 mesurée.
tm = température du fluide dans le corps de chauffe.
ti = température de référence de l'air au centre de la pièce et à 0,75 m du sol : 20°C.

ACCESSOIRES DUNE

Kit de connectique

OPTIONS	RÉFÉRENCE	PRIX € HT	ECO-PART. €HT*
KITS DE TRANSFORMATION DUNE			
KIT DE BOUCHONNAGE 1"1/4 / RACCORDEMENT			
Comprenant : 2 réductions 33 x 15 gauche, 2 réductions 33 x 15 droite, 1 bouchon purgeur 1/2" avec joint, 1 bouchon plein nickelé, 4 joints composites 1" 1/4 épaisseur 1,5 mm	C13900314	**21,80**	● 0,03
ELEMENTS FONTE			
D4 hauteur 600	C1B600400	**108,00**	-
D4 hauteur 700	C1B700400	**111,00**	-
D4 hauteur 900	C1B899400	**122,00**	-
D6 hauteur 420	C1B422600	**110,00**	-
D6 hauteur 600	C1B600600	**137,00**	-



KIT D'ASSEMBLAGE 1"1/4			
Comprenant : 2 bagues d'assemblage (nipple) en 33, 2 joints composites intersection 1" 1/4 épaisseur de 0,5 mm	C13900315	**9,70**	● 0,01



KIT D'ACCROCHAGE MURAL			
Comprenant : 3 étriers supérieurs, 3 étriers inférieurs, 2 consoles à visser, 2 chevilles d'une longueur de 245 mm, 1 patin, 1 vis d'écartement	C13900313	**48,20**	● 0,01



PIED POSE AU SOL			
Pied amovible en fonte (l'unité) pour Dune D4 / D6	C13900320	**35,70**	● 0,01

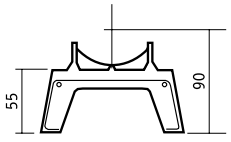

4 et 6 colonnes

ROBINETTERIE	RÉFÉRENCE	PRIX € HT	ECO-PART. €HT*
RADPACK 1			
Equipement robinetterie pour tout radiateur comprenant : 1 tête thermostatique Chappée (VT = 0,6), 1 robinet thermostatique à kv fixe équerre Ø 1/2" M-F, 1 coude de réglage Ø 1/2" M-F	C89091603	**83,30**	● 0,02
RADPACK 2			
Equipement robinetterie pour tout radiateur comprenant : 1 tête thermostatique Chappée (VT = 0,3), 1 robinet thermostatique à kv fixe équerre Ø 1/2" M-F, 1 coude de réglage Ø 1/2" M-F	C89091605	**95,30**	● 0,02

● Eco-Part. incluse.

**Les montants des éco-participations sont susceptibles d'évoluer en cas de modification du barème par notre organisme collecteur.*

SAVANE

Radiateur fonte

- Prêt à poser
- 4 gammes disponibles

GARANTIE 15 ans

GARANTIE 15 ANS



SAVANE S2

Radiateur fonte

FONTE À FAÇADE PLANE
GAMME HORIZONTALE
À ÉLÉMENTS



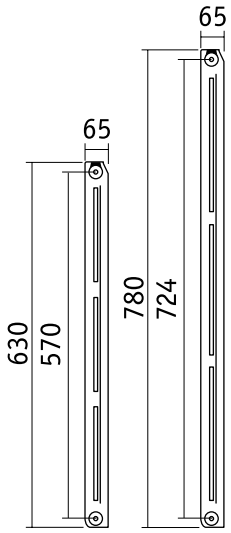

FOURNITURES STANDARD

- **Livré d'usine assemblé.**
- Peinture primaire blanche
- Pression de service 8 bar
- Pression d'épreuve 10 bar

KIT ACCROCHAGE

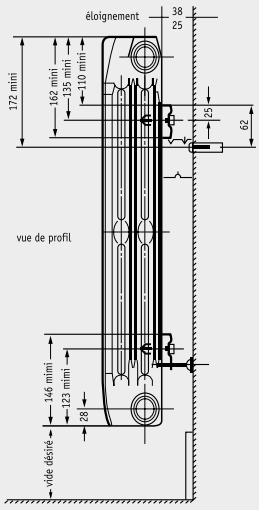

Nota : il est impératif de vérifier le serrage de chaque nipple avant la mise en eau

KIT D'ACCROCHAGE MURAL

Comprenant : 3 étriers supérieurs,
3 étriers inférieurs, 2 consoles à visser,
2 chevilles d'une longueur de 245 mm,
1 patin, 1 vis d'écartement C13900313



Pieds fonte (mini 2/radiateur) C13910040

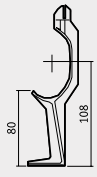

3, 4 colonnes

** Les puissances thermiques sont données à Δt° :*
tm - ti selon NF.EN 442 mesurée.
tm = température du fluide dans le corps de chauffe.
ti = température de référence de l'air au centre de la pièce et à 0,75 m du sol : 20°C.

S2

HAUTEUR SANS PIED MM	NBRE D'ÉLÉMENTS	LONGUEUR MM	POIDS KG	CAPACITÉ EN EAU L	WATT ΔT 50	RÉFÉRENCES	PRIX € HT	ECO-PART. € HT*
630	4	260	18	2,7	274	C13326004	**424,00**	● 0,03
	5	325	23	3,4	343	C13326005	**514,00**	● 0,03
	6	390	27	4,1	412	C13326006	**591,00**	● 0,03
	7	455	32	4,8	480	C13326007	**669,00**	● 0,03
	8	520	36	5,4	549	C13326008	**761,00**	● 0,03
	9	585	41	6,1	617	C13326009	**855,00**	● 0,03
	10	650	45	6,8	686	C13326010	**963,00**	● 0,03
	11	715	50	7,5	755	C13326011	**1 046,00**	● 0,03
	12	780	54	8,2	823	C13326012	**1 140,00**	● 0,03
	13	845	59	8,8	892	C13326013	**1 236,00**	● 0,03
	14	910	63	9,5	960	C13326014	**1 300,00**	● 0,03
	15	975	68	10,2	1029	C13326015	**1 427,00**	● 0,03
	16	1040	73	10,9	1098	C13326016	**1 480,00**	● 0,03
	17	1105	77	11,6	1166	C13326017	**1 618,00**	● 0,03
	18	1170	82	12,2	1235	C13326018	**1 670,00**	● 0,03
	19	1235	86	12,9	1303	C13326019	**1 761,00**	● 0,03
	20	1300	91	13,6	1372	C13326020	**1 904,00**	● 0,03
780	4	260	22	3,3	336	C13327004	**453,00**	● 0,03
	5	325	28	4,1	420	C13327005	**564,00**	● 0,03
	6	390	34	4,9	504	C13327006	**679,00**	● 0,03
	7	455	39	5,7	588	C13327007	**792,00**	● 0,03
	8	520	45	6,6	672	C13327008	**787,00**	● 0,03
	9	585	51	7,4	756	C13327009	**1 016,00**	● 0,03
	10	650	56	8,2	840	C13327010	**1 066,00**	● 0,03
	11	715	62	9,0	924	C13327011	**1 252,00**	● 0,03
	12	780	67	9,8	1008	C13327012	**1 278,00**	● 0,03
	13	845	73	10,7	1092	C13327013	**1 475,00**	● 0,03
	14	910	79	11,5	1176	C13327014	**1 576,00**	● 0,03
	15	975	84	12,3	1260	C13327015	**1 480,00**	● 0,03
	16	1040	90	13,1	1344	C13327016	**1 702,00**	● 0,03
	17	1105	95	13,9	1428	C13327017	**1 877,00**	● 0,03
	18	1170	101	14,8	1512	C13327018	**1 846,00**	● 0,03
	19	1235	107	15,6	1596	C13327019	**1 872,00**	● 0,03
	20	1300	112	16,4	1680	C13327020	**1 968,00**	● 0,03

● Eco-Part. incluse.

**Les montants des éco-participations sont susceptibles d'évoluer en cas de modification du barème par notre organisme collecteur.*

CHAPPEE

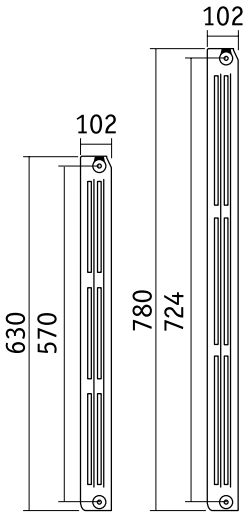

S3

HAUTEUR SANS PIED MM	NBRE D'ÉLÉMENTS	LONGUEUR MM	POIDS KG	CAPACITÉ EN EAU L	WATT ΔT 50	RÉFÉRENCES	PRIX € HT	ECO-PART. € HT*
630	4	260	24	3,5	381	C13336004	**542,00**	● 0,03
	5	325	30	4,4	477	C13336005	**660,00**	● 0,03
	6	390	37	5,2	572	C13336006	**705,00**	● 0,03
	7	455	43	6,1	667	C13336007	**874,00**	● 0,03
	8	520	49	7,0	762	C13336008	**944,00**	● 0,03
	9	585	55	7,8	858	C13336009	**1 093,00**	● 0,03
	10	650	61	8,7	953	C13336010	**1 257,00**	● 0,03
	11	715	67	9,6	1048	C13336011	**1 363,00**	● 0,03
	12	780	73	10,4	1144	C13336012	**1 470,00**	● 0,03
	13	845	79	11,3	1239	C13336013	**1 576,00**	● 0,03
	14	910	85	12,2	1334	C13336014	**1 692,00**	● 0,03
	15	975	91	13,1	1430	C13336015	**1 809,00**	● 0,03
	16	1040	98	13,9	1525	C13336016	**1 930,00**	● 0,03
	17	1105	104	14,8	1620	C13336017	**2 005,00**	● 0,03
	18	1170	110	15,7	1715	C13336018	**2 169,00**	● 0,03
	19	1235	116	16,5	1811	C13336019	**2 291,00**	● 0,03
	20	1300	122	17,4	1906	C13336020	**2 413,00**	● 0,03
780	4	260	29	4,2	460	C13337004	**616,00**	● 0,03
	5	325	36	5,3	575	C13337005	**766,00**	● 0,03
	6	390	43	6,4	690	C13337006	**919,00**	● 0,03
	7	455	51	7,4	805	C13337007	**1 061,00**	● 0,03
	8	520	58	8,5	920	C13337008	**1 199,00**	● 0,03
	9	585	65	9,5	1035	C13337009	**1 331,00**	● 0,03
	10	650	72	10,6	1150	C13337010	**1 384,00**	● 0,03
	11	715	79	11,7	1265	C13337011	**1 660,00**	● 0,03
	12	780	87	12,7	1380	C13337012	**1 730,00**	● 0,03
	13	845	94	13,8	1495	C13337013	**1 930,00**	● 0,03
	14	910	101	14,8	1610	C13337014	**2 063,00**	● 0,03
	15	975	108	15,9	1725	C13337015	**2 195,00**	● 0,03
	16	1040	116	17,0	1840	C13337016	**2 132,00**	● 0,03
	17	1105	123	18,0	1955	C13337017	**2 361,00**	● 0,03
	18	1170	130	19,1	2070	C13337018	**2 397,00**	● 0,03
	19	1235	137	20,1	2185	C13337019	**2 530,00**	● 0,03
	20	1300	144	21,2	2300	C13337020	**2 668,00**	● 0,03

● Eco-Part. incluse.

**Les montants des éco-participations sont susceptibles d'évoluer en cas de modification du barème par notre organisme collecteur.*

FONTE À FAÇADE PLANE
GAMME HORIZONTALE À ÉLÉMENTS



FOURNITURES STANDARD

- **Livré d'usine assemblé.**
- Peinture primaire blanche
- Pression de service 8 bar
- Pression d'épreuve 10 bar

KIT ACCROCHAGE

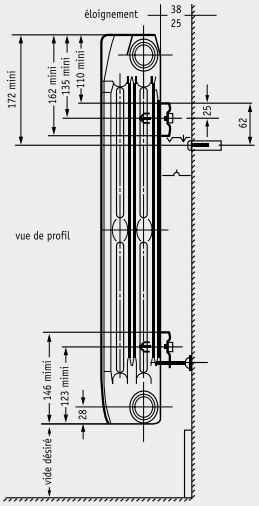

Nota : il est impératif de vérifier le serrage de chaque nipple avant la mise en eau

KIT D'ACCROCHAGE MURAL

Comprenant : 3 étriers supérieurs, 3 étriers inférieurs, 2 consoles à visser, 2 chevilles d'une longueur de 245 mm, 1 patin, 1 vis d'écartement C13900313



Pieds fonte (mini 2/radiateur) C13910040

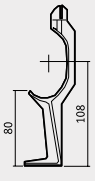

3, 4 colonnes

** Les puissances thermiques sont données à Δt° :*
tm - ti selon NF.EN 442 mesurée.
tm = température du fluide dans le corps de chauffe.
ti = température de référence de l'air au centre de la pièce et à 0,75 m du sol : 20°C.

SAVANE S4

Radiateur fonte

FONTE À FAÇADE PLANE
GAMME HORIZONTALE
À ÉLÉMENTS



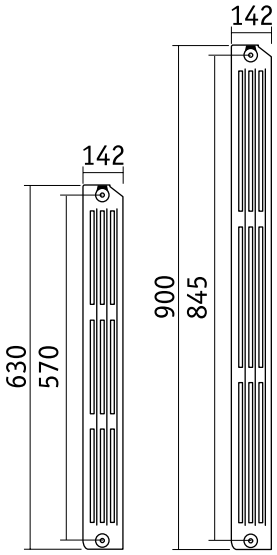

FOURNITURES STANDARD

- **Livré d'usine assemblé.**
- Peinture primaire blanche
- Pression de service 8 bar
- Pression d'épreuve 10 bar

KIT ACCROCHAGE

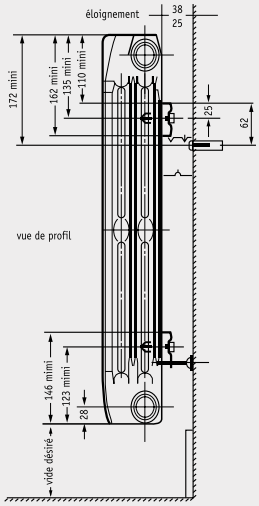

Nota : il est impératif de vérifier le serrage de chaque nipple avant la mise en eau

KIT D'ACCROCHAGE MURAL

Comprenant : 3 étriers supérieurs,
3 étriers inférieurs, 2 consoles à visser,
2 chevilles d'une longueur de 245 mm,
1 patin, 1 vis d'écartement C13900313



Pieds fonte (mini 2/radiateur) C13910040

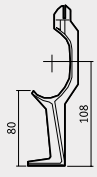

3, 4 colonnes

** Les puissances thermiques sont données à Δt° :*
tm - ti selon NF.EN 442 mesurée.
tm = température du fluide dans le corps de chauffe.
ti = température de référence de l'air au centre de la pièce et à 0,75 m du sol : 20°C.

S4

HAUTEUR SANS PIED MM	NBRE D'ÉLÉMENTS	LONGUEUR MM	POIDS KG	CAPACITÉ EN EAU L	WATT ΔT 50	RÉFÉRENCES	PRIX € HT	ECO-PART. € HT*
630	4	260	28	4,5	476	C13346004	**612,00**	● 0,03
	5	325	36	5,7	595	C13346005	**726,00**	● 0,03
	6	390	43	6,8	714	C13346006	**867,00**	● 0,03
	7	455	50	7,9	833	C13346007	**1 042,00**	● 0,03
	8	520	57	9,0	952	C13346008	**1 162,00**	● 0,03
	9	585	64	10,2	1071	C13346009	**1 305,00**	● 0,03
	10	650	71	11,3	1190	C13346010	**1 485,00**	● 0,03
	11	715	78	12,4	1309	C13346011	**1 591,00**	● 0,03
	12	780	85	13,6	1428	C13346012	**1 783,00**	● 0,03
	13	845	92	14,7	1547	C13346013	**1 930,00**	● 0,03
	14	910	99	15,8	1666	C13346014	**2 079,00**	● 0,03
	15	975	107	17,0	1785	C13346015	**2 228,00**	● 0,03
	16	1040	114	18,1	1904	C13346016	**2 376,00**	● 0,03
	17	1105	121	19,2	2023	C13346017	**2 461,00**	● 0,03
	18	1170	128	20,3	2142	C13346018	**2 609,00**	● 0,03
	19	1235	135	21,5	2261	C13346019	**2 822,00**	● 0,03
	20	1300	142	22,6	2380	C13346020	**2 970,00**	● 0,03
900	4	260	46	6,1	660	C13349004	**673,00**	● 0,03
	5	325	57	7,7	825	C13349005	**966,00**	● 0,03
	6	390	69	9,2	990	C13349006	**1 156,00**	● 0,03
	7	455	80	10,7	1155	C13349007	**1 352,00**	● 0,03
	8	520	91	12,2	1320	C13349008	**1 543,00**	● 0,03
	9	585	103	13,8	1485	C13349009	**1 512,00**	● 0,03
	10	650	114	15,3	1650	C13349010	**1 745,00**	● 0,03
	11	715	126	16,8	1815	C13349011	**1 851,00**	● 0,03
	12	780	137	18,4	1980	C13349012	**2 180,00**	● 0,03
	13	845	149	19,9	2145	C13349013	**2 276,00**	● 0,03
	14	910	160	21,4	2310	C13349014	**2 541,00**	● 0,03
	15	975	171	23,0	2475	C13349015	**2 620,00**	● 0,03
	16	1040	183	24,5	2640	C13349016	**2 796,00**	● 0,03
	17	1105	194	26,0	2805	C13349017	**3 288,00**	● 0,03
	18	1170	206	27,5	2970	C13349018	**3 268,00**	● 0,03
	19	1235	217	29,1	3135	C13349019	**3 193,00**	● 0,03
	20	1300	229	30,6	3300	C13349020	**3 872,00**	● 0,03

● Eco-Part. incluse.

**Les montants des éco-participations sont susceptibles d'évoluer en cas de modification du barème par notre organisme collecteur.*

CHAPPEE

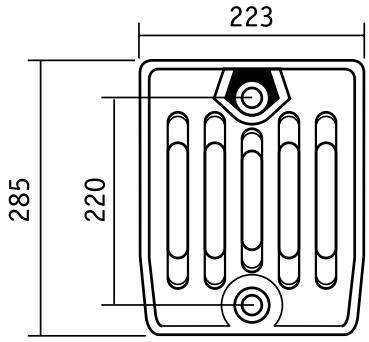

S6

HAUTEUR SANS PIED MM	NBRE D'ÉLÉMENTS	LONGUEUR MM	POIDS KG	CAPACITÉ EN EAU L	WATT ΔT 50	RÉFÉRENCES	PRIX € HT	ECO-PART. € HT*
	4	260	23	3,7	319	C13362004	**541,00**	● 0,03
	5	325	28	4,7	399	C13362005	**678,00**	● 0,03
	6	390	34	5,6	479	C13362006	**810,00**	● 0,03
	7	455	40	6,5	559	C13362007	**1 039,00**	● 0,03
	8	520	45	7,4	638	C13362008	**1 082,00**	● 0,03
	9	585	51	8,4	718	C13362009	**1 220,00**	● 0,03
	10	650	56	9,3	798	C13362010	**1 464,00**	● 0,03
	11	715	62	10,2	878	C13362011	**1 490,00**	● 0,03
285	12	780	68	11,2	958	C13362012	**1 745,00**	● 0,03
	13	845	73	12,1	1037	C13362013	**1 867,00**	● 0,03
	14	910	79	13,0	1117	C13362014	**1 995,00**	● 0,03
	15	975	85	14,0	1197	C13362015	**2 111,00**	● 0,03
	16	1040	90	14,9	1277	C13362016	**2 243,00**	● 0,03
	17	1105	96	15,8	1357	C13362017	**2 371,00**	● 0,03
	18	1170	102	16,7	1436	C13362018	**2 435,00**	● 0,03
	19	1235	107	17,7	1516	C13362019	**2 636,00**	● 0,03
	20	1300	113	18,6	1596	C13362020	**2 774,00**	● 0,03

● Eco-Part. incluse.

**Les montants des éco-participations sont susceptibles d'évoluer en cas de modification du barème par notre organisme collecteur.*

FONTE À FAÇADE PLANE
GAMME HORIZONTALE À ÉLÉMENTS



FOURNITURES STANDARD

- **Livré d'usine assemblé.**
- Peinture primaire blanche
- Pression de service 8 bar
- Pression d'épreuve 10 bar

KIT ACCROCHAGE

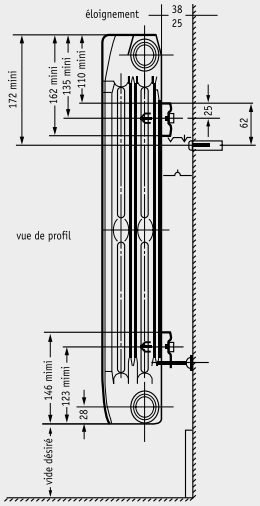

Nota : il est impératif de vérifier le serrage de chaque nipple avant la mise en eau

KIT D'ACCROCHAGE MURAL

Comprenant : 3 étriers supérieurs, 3 étriers inférieurs, 2 consoles à visser, 2 chevilles d'une longueur de 245 mm, 1 patin, 1 vis d'écartement C13900313



Pieds fonte (mini 2/radiateur) C13910040

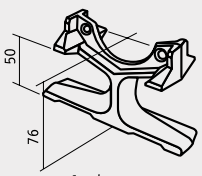

6 colonnes

** Les puissances thermiques sont données à Δt° :*
tm - ti selon NF.EN 442 mesurée.
tm = température du fluide dans le corps de chauffe.
ti = température de référence de l'air au centre de la pièce et à 0,75 m du sol : 20°C.

ACCESSOIRES
SAVANE

Kit de connectique

OPTIONS	RÉFÉRENCE	PRIX € HT	ECO-PART. € HT*
KITS DE TRANSFORMATION SAVANE			
KIT DE BOUCHONNAGE 1''			
Comprenant : 2 réductions 26 x 15 gauche, 2 réductions 26 x 15 droite, 1 bouchon purgeur 1/2'' avec joint, 1 bouchon plein nickelé, 4 joints composites 1'' épaisseur 1,5 mm	C13900301	**21,80**	● 0,03



ELÉMENTS FONTE			
S2 hauteur 630	C13326000	**78,50**	-
S2 hauteur 780	C13327000	**82,80**	-
S3 hauteur 630	C13336000	**98,70**	-
S3 hauteur 780	C13337000	**110,00**	-
S4 hauteur 630	C13346000	**120,00**	-
S4 hauteur 900	C13349000	**142,00**	-
S6 hauteur 285	C13362000	**111,00**	-



KIT D'ASSEMBLAGE 1''			
Comprenant : 2 bagues d'assemblage (nipple) en 26, 2 joints composites intersection 1'' épaisseur de 0,5 mm	C13900302	**9,70**	● 0,01

KIT D'ACCROCHAGE MURAL			
Comprenant : 3 étriers supérieurs, 3 étriers inférieurs, 2 consoles à visser, 2 chevilles d'une longueur de 245 mm, 1 patin, 1 vis d'écartement	C13900313	**48,20**	● 0,01



PIEDS POSE AU SOL			
Pied amovible en fonte (l'unité) pour Savane 2, 3 et 4 colonnes	C13910040	**32,70**	● 0,01
Pied amovible en fonte (l'unité) pour Savane 6 colonnes	C13910060	**32,70**	● 0,01

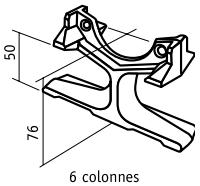

6 colonnes

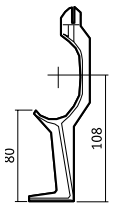

3, 4 colonnes

ROBINETTERIE	RÉFÉRENCE	PRIX € HT	ECO-PART. €HT*
RADPACK 1			
Equipement robinetterie pour tout radiateur comprenant : 1 tête thermostatique Chappée (VT = 0,6), 1 robinet thermostatique à kv fixe équerre Ø 1/2" M-F, 1 coude de réglage Ø 1/2" M-F	C89091603	**83,30**	● 0,02
RADPACK 2			
Equipement robinetterie pour tout radiateur comprenant : 1 tête thermostatique Chappée (VT = 0,3), 1 robinet thermostatique à kv fixe équerre Ø 1/2" M-F, 1 coude de réglage Ø 1/2" M-F	C89091605	**95,30**	● 0,02

● Eco-Part. incluse.

**Les montants des éco-participations sont susceptibles d'évoluer en cas de modification du barème par notre organisme collecteur.*

KITS DE RACCORDEMENT COMPLETS RADPACK	RÉFÉRENCE	PRIX € HT	ECO-PART. € HT*
RADPACK 1			
Equipement robinetterie pour tout radiateur comprenant : 1 tête thermostatique (VT = 0,6), 1 robinet thermostatique à kv fixe équerre Ø 1/2" M-F, 1 coude de réglage Ø 1/2" M-F	C89091603	**83,30**	● 0,02
RADPACK 2			
Equipement robinetterie pour tout radiateur comprenant : 1 tête thermostatique (VT = 0,3), 1 robinet thermostatique à kv fixe équerre Ø 1/2" M-F, 1 coude de réglage Ø 1/2" M-F	C89091605	**95,30**	● 0,02

RADPACK PERFORMANCE AVEC TÊTE THERMOSTATIQUE VARIATION TEMPORELLE VT = 0,3 CERTIFIÉE	RÉFÉRENCE	PRIX € HT	ECO-PART. € HT*
1 tête thermostatique Performance M28 (VT = 0,3) 1 robinet thermostatique à kv fixe équerre Diam 1/2 M-F 1 coude de réglage Diam 1/2 M-F	7664882	**89,50**	● 0,02

RADPACK 1/2



Tête thermostatique + Robinet thermostatique + Coude de réglage

TÊTE THERMOSTATIQUE	RÉFÉRENCE	PRIX € HT	ECO-PART. € HT*
Tête thermostatique (VT = 0,6) M28	CC9091500	**40,50**	● 0,02
Tête thermostatique (VT = 0,3) M28	CC9091501	**58,10**	● 0,02



Tête thermostatique (VT = 0,6)



Tête thermostatique (VT = 0,3)

ROBINET THERMOSTATIQUE A KV FIXE M28	RÉFÉRENCE	PRIX € HT	ECO-PART. € HT*
Équerre Ø 1/2" M-F	CC9091505	**24,00**	● 0,02
Droit Ø 1/2" M-F	CC9091506	**31,10**	● 0,02
Équerre inverse Ø 1/2" M-F	CC9091507	**28,80**	● 0,02



Equerre



Droit



Equerre inverse

ROBINET MANUEL SIMPLE RÉGLAGE	RÉFÉRENCE	PRIX € HT	ECO-PART. € HT*
Équerre Ø 1/2" M-F	CC9091515	**16,10**	● 0,02
Droit Ø 1/2" M-F	CC9091516	**16,10**	● 0,02



Equerre



Droit

VANNES DE RÉGLAGE	RÉFÉRENCE	PRIX € HT	ECO-PART. € HT*
Coude de réglage Ø 1/2" M-F	CC9091525	**13,00**	● 0,02
Té de réglage Ø 1/2" M-F	CC9091526	**13,00**	● 0,02



Té de réglage



Coude de réglage

● Eco-Part. incluse.

**Les montants des éco-participations sont susceptibles d'évoluer en cas de modification du barème par notre organisme collecteur.*

FOURNITURES STANDARD

- **Matériels adaptables sur tous les radiateurs Chappée du catalogue.**
- **Volants manuels, têtes et robinets thermostatiques Ø M28**
- Pression de service 10 bar.
- Température max. 110°C.
- Robinets thermostatiques, raccords de réglage, et robinets manuels simple réglage, en finition nickelée, diamètre 1/2", Mâle - Femelle.
- **Speedy system : pratique et efficace, chaque filetage bénéficie d'une pellicule de polymère qui élimine la nécessité de chanvre. Le système garantit une excellente étanchéité et une tenue "antigoutte" et ce, dès l'installation.**

TÊTES THERMOSTATIQUES

- Fermeture totale autorisée (avec possibilité d'interdiction).
- Têtes à dilatation de liquide.
- Plage de températures : de 5°C à 32°C.
- Possibilité de blocage par clavettes (fournies).
- Système antivandalisme prémonté.
- Marquage en relief pour les utilisateurs ayant des troubles de la vision.
- **Conformité à la norme Européenne EN.215**

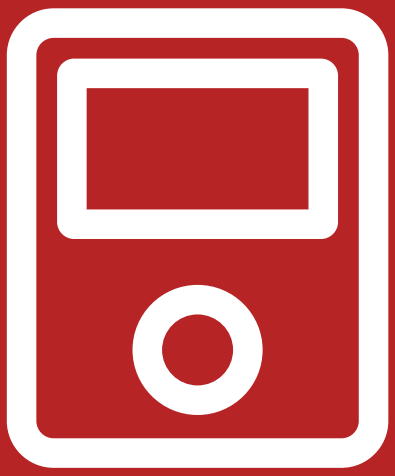

RÉGULATION

Le confort en toute simplicité

La régulation permet le pilotage de sa chaudière ou de sa pompe à chaleur in situ ou à distance, régulant ainsi la température de son habitation, de son eau chaude sanitaire, voir de programmer plusieurs cycles en fonction de son mode de vie. Quelque soit la régulation choisie, c'est l'assurance d'économies sur votre budget énergétique.

Sommaire

Guide de choix 186

Régulations et sondes d'ambiance Ecocontrol+ 188

Thermostats d'ambiance 192



EMO LIFE ECO RF

Vivez le confort connecté !

- Gestion à distance à chauffage par le biais de l'application gratuite My Chappée
- Choix et visualisation du mode fonctionnement : automatique, manuel, hors gel, vacances et cheminée.
- Suivi des consommations d'énergie liées au chauffage et à l'eau chaude sanitaire*
- Visualisation de la programmation hebdomadaire et assistant pour réaliser rapidement et simplement ses propres programmes.

** suivant modèle de chaudière ou pompe à chaleur*



GUIDE DE CHOIX

LÉGENDES

- Accès par l'App
- Gestion chauffage
- Gestion eau chaude sanitaire
- Accès paramètres
- NA Non Applicable
- Alertes de dysfonctionnement et codes erreurs
- Gestion mode de refroidissement
- Comptage d'énergie

TYPE	RÉFÉRENCE	INITIA EVO DUO	INITIA EVO	ACCEA +
				
Sonde d'ambiance / Thermostat connecté(e)s filaires	 eMo Life programmable	**7691376** Natif R-Bus Classe V, +3%	**7691376** Natif R-Bus Classe V, +3%	**7691376** Natif R-Bus Classe V, +3%
Sonde d'ambiance connectée radio	 **7900097 + 7898722** eMO Life ECO RF + Link WiFi GTW IoT	Natif R-Bus Classe V, +3%	Natif R-Bus Classe V, +3%	Natif R-Bus Classe V, +3%
Sonde d'ambiance (association possible avec le Link WiFi GTW IoT 7898722 pour le pilotage à distance de l'installation)	 **7898723** eMO Life ECO filaire	Natif R-Bus Classe V, +3%	Natif R-Bus Classe V, +3%	Natif R-Bus Classe V, +3%
Sondes d'ambiance OT filaires	 **S101788** Thermostat Modulant IC200-programmable IC200 **7612346** Commande à distance RS filaire OT- non programmable RS20	Alertes + classe V, +3%	Alertes + classe V, +3%	Alertes + classe V, +3%
Thermostat filaire ou radio	 **CFF000028** filaire programmable **7675234** sans fil programmable **7675235** filaire 230V programmable	Classe IV, +2%	Classe IV, +2%	Classe IV, +2%

PHOTOGRAPHIES NON CONTRACTUELLES.
NOS PRODUITS DOIVENT ÊTRE INSTALLÉS SELON LES RÈGLES DE L'ART ET LES NORMES EN VIGUEUR

PHOTOGRAPHIES NON CONTRACTUELLES.
NOS PRODUITS DOIVENT ÊTRE INSTALLÉS SELON LES RÈGLES DE L'ART ET LES NORMES EN VIGUEUR

 **LUNA ST BLUE LUNA ST BLUE COMPACT**	 **KLISTA NOVA**	 **NOLEA EVO *i* et *n***	 **ERIA-S PLUS DUO**	 **ERIA S-PLUS FIT-IN**	 **ERIA-S PLUS**
7659084 ON-OFF Classe IV, +2%	**7691376** Natif R-Bus Classe VI, +4%	**7691376** Natif R-Bus Classe IV, +2%	**7691376** Natif R-Bus Classe VI, +4%	**7691376** Natif R-Bus Classe VI, +4%	**7691376** Natif R-Bus Classe VI, +4%
NA	Natif R-Bus Classe VI, +4%	Natif R-Bus Classe IV, +2%	Natif R-Bus Classe VI, +4%	Natif R-Bus Classe VI, +4%	Natif R-Bus Classe VI, +4%
NA	Natif R-Bus Classe VI, +4%	Natif R-Bus Classe IV, +2%	Natif R-Bus Classe VI, +4%	Natif R-Bus Classe VI, +4%	Natif R-Bus Classe VI, +4%
NA	Alertes + classe VI, +4%	***NA***	***NA***	***NA***	***NA***
Classe IV, +2%	Classe IV, +2%	Classe IV, +2%	Classe IV, +2%	Classe IV, +2%	Classe IV, +2%

RÉGULATIONS ET SONDES D'AMBIANCE ECOCONTROL+

■ Gestion chauffage et eau chaude sanitaire



- ACCÈS PAR APP
- GESTION CHAUFFAGE
- GESTION EAU CHAUDE SANITAIRE
- ACCÈS PARAMÈTRES
- ALERTES DE DYSFONCTIONNEMENT ET CODES ERREURS
- GESTION RAFRAICHISSEMENT
- COMPTAGE D'ÉNERGIE

Tableau de commandes Ecocontrol +



Le large écran et tous les menus en texte claire permettent une compréhension facile et rapide.

Ce tableau permet de base la gestion d'un circuit direct et de l'eau chaude sanitaire.

L'ajout d'une carte optionnelle permet de gérer un deuxième circuit de chauffage sur vanne 3 voies.

La sonde extérieure livrée ou optionnelle selon modèle permet d'adapter au mieux la consigne de chauffage, en boostant la réactivité du système pour un meilleur confort et des économies d'énergie.

Des sondes et thermostats d'ambiance peuvent être ajoutés au système pour augmenter la performance énergétique.

Les pompes à chaleur équipées du tableau de commande Ecocontrol + sont compatibles avec l'application CHAPPEE READY.

L'application Chappée READY est dédiée aux professionnels.
Cette application vous guide pas à pas lors la mise en service des produits. Vous paramétrez les produits en répondant simplement à des questions de manière simple et intuitive, pas de références de paramètres à mémoriser. Laissez-vous guider, gain de temps et sérénité garantis.

Avec cette application vous pourrez :
- Programmer les températures des zones
- Sauvegarder une configuration d'installation
- Envoyer un rapport d'installation par mail
- Dupliquer une configuration d'installation

Application gratuite et compatible avec tous les produits Chappée (chaudières et pompes à chaleur) équipés de la fonction Bluetooth©.

Application

Chappée PRO : la boîte à outils du professionnel

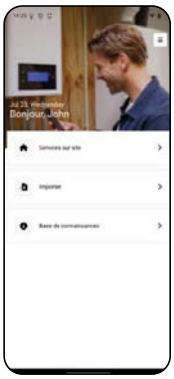

Chappée PRO est une application spécialement conçue pour les installateurs et les prestataires de service, regroupant, dans un premier temps, les fonctionnalités des applications Chappée Ready et Chappée Tool. L'application permet de réaliser la mise en service, la maintenance et le dépannage des chaudières et des pompes à chaleur de nouvelle génération de la marque Chappée.
L'interface se veut intuitive et pratique avec un accès simple à l'ensemble des paramètres pour faciliter le travail quotidien du professionnel. Ce dernier est guidé lors de la mise en service des produits Chappée. Il suffit qu'il se laisse guider en répondant à des questions simples sans avoir à mémoriser les références des paramètres : gain de temps et sérénité garantis !

Dans le cadre d'une mise en service, l'application offre la possibilité de :
- **Configurer les produits Chappée**
- **Programmer les températures des zones**
- **Sauvegarder/dupliquer une configuration d'installation**
- **Editer/envoyer un rapport d'installation par mail**

Et permet aussi, lors de la maintenance ou d'un dépannage, d'accéder à l'ensemble des paramètres de la régulation :
- **Au statut de l'appareil**
- **Aux valeurs et mesures**
- **A la lecture et à la réinitialisation des erreurs et service**
- **A la lecture et le remise à zéro des compteurs**
- **Aux messages de défaut en texte clair**

Cette application, gratuite et disponible sur Android, iOS et Microsoft store, permet au professionnel de se connecter en local par Bluetooth aux appareils équipés d'usine de la fonction Bluetooth ou compatibles avec l'outil Service Tool ou le Link WiFi GTW IoT.
L'application est évolutive et s'enrichira des nouvelles fonctionnalités au fil du temps.

OPTIONS

DÉSIGNATION	VISUEL	RÉFÉRENCE	PRIX € HT	ECO-PART € HT*	ERIA-S PLUS DUO	ERIA-S PLUS FITIN ERIA-S PLUS	INITIA EVO	KLISTA NOVA	NOLEA EVO I ET N
Option pour circuits de chauffage supplémentaire									
Pour adapter au mieux les besoins de chauffage d'une habitation, il est possible de créer en différentes zones hydrauliques et de réguler ces zones de manières indépendantes. Pour cela l'hydraulique et la régulation doivent être en adéquation									
Kit de régulation pour vanne 3 voies avec sonde départ		7628144	**421,00**	0,14					●
Kit de régulation pour vanne 3 voies avec sonde départ	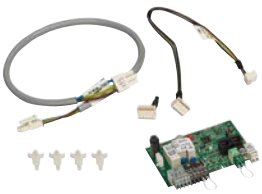	7789286	**204,00**	0,14		●			
		7785338	**165,00**	0,14	●				
Kit SCB-17 intégrable		7890699	**388,00**	0,14				●	
Boîtier mural SCB17	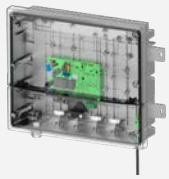	7868994	**398,00**	0,14				●	
Sondes									
Sonde ECS 5m		7631103	**84,00**	0,04		●	●	●	●
Sonde de départ		88017017	**128,00**	0,04	●	●	●	●	●
Kit sonde condensation (0-10V)		7622433	**615,00**	0,04	●	●	●		
Kit thermostat hygro (ON-OFF)		100019114	**340,00**	0,04	●	●	●		

**Les montants des éco-participations sont susceptibles d'évoluer en cas de modification du barème par notre organisme collecteur.*

SONDES D'AMBIANCE

VISUEL	RÉFÉRENCE	TYPE D'APPAREIL	PRODUITS COMPATIBLES	COMPOSITION	DESCRIPTION	PRIX € HT	ECO-PART € HT*
	7691376	Sonde d'ambiance connectée Filaire	INITIA EVO INITIA EVO DUO KLISTA NOVA ACCEA / ACCEA + NOLEA EVO ERIA-S PLUS DUO ERIA-S PLUS FIT-IN ERIA-S PLUS	- Thermostat eMO Life - Support mural - Vis et chevilles de fixation - Manuel de prise en main rapide	- Appareil d'ambiance avec écran rétroéclairé couleur avec menu déroulant et texte clair - Gestion à distance du chauffage par le biais de l'application gratuite eMO Life - Gestion du mode froid (pompe à chaleur) - Choix du mode de fonctionnement : Automatique, Manuel, Hors Gel, Vacances... - Aide à la programmation rapide et simplifié - Alertes de dysfonctionnement avec codes défaut et historique de panne - Suivi des consommations d'énergie	**292,00**	0,14
	7898723	Sonde d'ambiance EMO Life ECO filaire	INITIA EVO INITIA EVO DUO KLISTA NOVA ACCEA / ACCEA + NOLEA EVO ERIA-S PLUS DUO ERIA-S PLUS FIT-IN ERIA-S PLUS	- Sonde d'ambiance eMO Life ECO - Platine murale - Notice simplifiée	Sonde d'ambiance filaire (auto-alimentée par la chaudière ou la pompe à chaleur) : - Réglage de la température de consigne - Choix du mode fonctionnement : Auto, Manuel et Arrêt (Hors gel) - Programmation hebdomadaire accessible sur la sonde d'ambiance - Affichage des consommations d'énergie	**128,00**	0,14
	7900087 + 7898722	Sonde d'ambiance eMO Life ECO RF sans fil + Link WIFi GTW IoT	INITIA EVO INITIA EVO DUO KLISTA NOVA ACCEA / ACCEA + NOLEA EVO ERIA-S PLUS DUO ERIA-S PLUS FIT-IN ERIA-S PLUS	- Sonde d'ambiance eMO Life ECO - Platine murale - Support à poser - 4 Piles AAA - Passerelle LINK WiFi GTW IoT - Vis et double-face de fixation - Câble de connexion Microfit - Câble adaptateur bord de carte - Notices simplifiées et notice de montage du support à poser	Sonde d'ambiance sans-fil connectable : - Réglage de la température de consigne - Choix du mode fonctionnement : Auto, Manuel et Arrêt (Hors gel) - Programmation hebdomadaire accessible sur la sonde d'ambiance - Affichage des consommations d'énergie - Connexion de la passerelle Link WiFi GTW IoT à internet pour la gestion à distance de l'installation	**330,00**	-
	7900087	Sonde d'ambiance eMO Life ECO RF sans-fil pour circuit additionnel	INITIA EVO INITIA EVO DUO KLISTA NOVA ACCEA / ACCEA + NOLEA EVO ERIA-S PLUS DUO ERIA-S PLUS FIT-IN ERIA-S PLUS	- Sonde d'ambiance eMO Life ECO - Platine murale - Support à poser - 4 Piles AAA	Sonde d'ambiance sans-fil pour circuit additionnel à appairer avec un LInk WiFi GTW IoT : - Réglage de la température de consigne - Choix du mode fonctionnement : Auto, Manuel et Arrêt (Hors gel) - Programmation hebdomadaire accessible sur la sonde d'ambiance - Affichage des consommations d'énergie	**152,00**	0,14
	7898722	Passerelle de communication multiprotocoles Link WiFi GTW IoT	INITIA EVO INITIA EVO DUO KLISTA NOVA ACCEA / ACCEA + NOLEA EVO ERIA-S PLUS DUO ERIA-S PLUS FIT-IN ERIA-S PLUS	- Passerelle LINK WiFi GTW IoT - Notice simplifiée - Vis et double-face de fixation - Câble de connexion Microfit - Câble adaptateur bord de carte	Passerelle de communication multiprotocoles (autoalimentée par la chaudière ou la pompe à chaleur) : - Radio Fréquence pour la liaison sans fil avec la sonde d'ambiance eMO Life ECO RF - WiFi pour la connexion à internet à la gestion de l'installation à distance - Bluetooth pour l'appairage avec les applications PRO	**178,00**	0,14
Sonde extérieure 	7630953	Sonde extérieure filaire	NOLEA EVO ACCEA Sur ERIA -S PLUS, ERIA-S PLUS FIT-IN, et ERIA-S PLUS DUO sonde extérieur livrée de série INITIA EVO, INITIA EVO DUO et ACCEA + (option) KLISTA NOVA sonde ext. livrée de série	- Sonde extérieure - Vis et chevilles de fixation		**71,00**	0,04
Sonde d'ambiance OT 	S101788	Thermostat Modulant IC200-programmable IC200	ACCEA KLISTA NOVA INITIA EVO INITIA EVO DUO et ACCEA +	- Thermostat Modulant - Vis de fixation	- Appareil d'ambiance thermostat Modulant - OpenTherm filaire -Programme horaire - Mode de fonctionnement - Comptage d'énergie	**273,00**	0,14
Sonde d'ambiance OT 	7612346	Commande à distance RS filaire OT- non programmable RS20	ACCEA ACCEA KLISTA NOVA INITIA EVO INITIA EVO DUO et ACCEA +	- Thermostat Modulant - Vis de fixation	- Appareil d'ambiance thermostat Modulant OpenTherm filaire - Sans programme horaire	**136,00**	0,14

*Les montants des éco-participations sont susceptibles d'évoluer en cas de modification du barème par notre organisme collecteur.

THERMOSTATS D'AMBIANCE

Filaires et radio

ACCÈS PAR APP

GESTION CHAUFFAGE



CHAPPEE

Caractéristiques techniques

VISUEL	RÉFÉRENCE	TYPE D'APPAREIL	PRODUITS COMPATIBLES	COMPOSITION	DESCRIPTION	PRIX € HT	ECO-PART € HT*
	7659084	Thermostat ON/OFF Filaire	Tout appareil disposant d'un contact ON/OFF	- Thermostat eMO Life - Support mural - Passerelle de communication (Gateway 16) - Vis et chevilles de fixation - Transformateur 24V avec prise - Manuels d'installation et de prise en main rapide	- Appareil d'ambiance avec écran rétroéclairé couleur avec menu déroulant et texte clair - Gestion à distance du chauffage par le biais de l'application gratuite eMO Life - Choix du mode de fonctionnement : Automatique (3 programmes différents), Manuel, Hors Gel, Vacances... - Aide à la programmation rapide et simplifié	**369,00**	0,14
	7675234	Thermostat d'ambiance s/ fil connecté	Tout appareil disposant d'un contact ON/OFF	- Thermostat d'ambiance avec fixation mural - Support à poser - Notice d'installation et d'utilisation - 2 piles LR03	- Boîtier pour fixation murale en saillie ou boîte d'encastrement. Positionnement sur pied possible (socle fourni) - Affichage sur grand écran LCD rétro-éclairé - Fonctionnement sur piles 2x1,5V (fournies) - Sauvegarde permanente des paramètres de réglage - Protection classe III IP30 - Réglages par molette 7 positions et touches élastomères. Thermostat connectable avec les solutions Ecosystem DeltaDore Tydom. L'application DeltaDore permet d'utiliser un smartphone ou une tablette pour piloter et programmer le chauffage. Pour toute information complémentaire, contactez votre interlocuteur DeltaDore.	**340,00**	0,14
	CFF000028	Thermostat d'ambiance filaire	Tout appareil disposant d'un contact ON/OFF	- Thermostat d'ambiance avec fixation mural - Support à poser - Notice d'installation et d'utilisation - 2 piles LR03	- Ecran large monochrome LCD - Choix du mode de fonctionnement : programmation, confort, ECO, party, absence, hors gel	**140,00**	0,14
	7675235	Thermostat d'ambiance filaire alimenté en 230 V	Tout appareil disposant d'un contact ON/OFF	- Thermostat d'ambiance pour fixation mural - Notice d'installation et d'utilisation	- Ecran large monochrome LCD - Choix du mode de fonctionnement : programmation, confort, ECO, party, absence, hors gel	**153,00**	0,14

Interopérabilité avec l'Ecosystème DELTA DORE (TYDOM) via thermostat d'ambiance

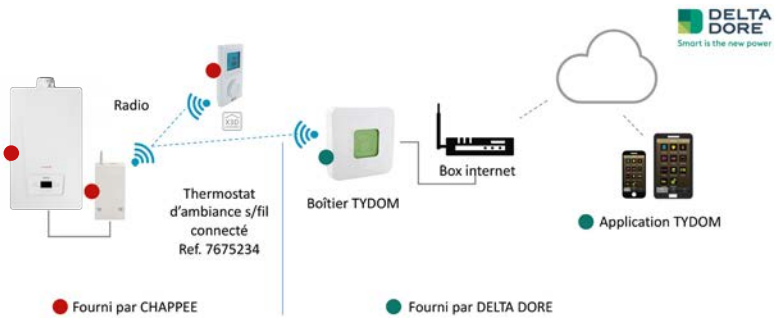

*Les montants des éco-participations sont susceptibles d'évoluer en cas de modification du barème par notre organisme collecteur.



Contrôlez votre chauffage selon vos envies

eMO Life
eMO Life ECO
eMO Life ECO RF

THERMOSTAT ET SONDES D'AMBIANCE CONNECTABLES

filaire / sans fil



Avec nos sondes d'ambiance et notre thermostat d'ambiance connectables associés à l'application MY CHAPPÉE

NOTES

Extrait des conditions générales de vente

Applicables au 1er janvier 2026

Nos Conditions Générales de Ventes sont disponibles dans leur intégralité sur notre site : chappee.com

Dans les présentes Conditions Générales de Vente est entendu par "BDR", la société BDR THERMEA France, Société par Actions Simplifiée au capital de 229 288 696 € immatriculée au registre du commerce et des sociétés de Strasbourg sous le numéro RCS B 833 457 211, dont le siège social est sis 57 rue de la gare 67580 MERTZWILLER – FRANCE.

2. Commandes

2.1 Les commandes doivent être datées, numérotées et transmises par écrit. On entend par « écrit » au sens des présentes Conditions Générales de Vente tout document établi sur support papier à entête de la société émettrice, électronique (notamment EDI), par télécopie ou nos sites e-commerce. Toute commande rédigée avec des prix ou tout autre élément non conforme ne sera pas prise en compte. Toutes clauses figurant dans la commande de l'Acheteur ou dans un document d'ordre général émanant de l'Acheteur ne sont pas opposables à BDR sauf acceptation expresse, préalable et écrite de notre part. Il est impératif de séparer les **produits finis** et les **pièces de rechange** dans deux (2) commandes distinctes.

2.3 La confirmation de commande précise les conditions effectives applicables à la commande, notamment la désignation, la quantité, le prix convenu, les conditions de paiement et de règlement ainsi que le délai de livraison. La validation finale de la commande est subordonnée à l'acceptation expresse ou tacite des conditions figurant sur la confirmation de commande. Sauf objection écrite de l'Acheteur dans un délai de vingt-quatre (24) heures à compter de la réception de la confirmation de commande, celle-ci sera réputée acceptée en toutes ces dispositions. En cas de commande expresse (commande urgente ou nécessitant une expédition immédiate), l'acceptation de la confirmation de commande est considérée comme immédiate et sans réserve dès la transmission de celle-ci à l'Acheteur.

3. Prix et franco

3.1 BDR vendra à l'Acheteur les Produits au tarif en vigueur au moment de la passation de la commande dans la mesure où le délai entre la commande et la livraison effective est inférieur à **deux (2) mois**. Si, pour des raisons extérieures à BDR telles que l'augmentation du coût des matières premières, ou encore des raisons tenant à l'Acheteur, la livraison effective ne peut intervenir dans le délai de **deux (2) mois** précité, BDR se réserve le droit de soumettre un nouveau tarif en émettant une nouvelle confirmation de commande soumis à l'approbation de l'Acheteur.

3.3 Une participation forfaitaire aux frais de gestion administrative sera demandée selon le barème suivant :

- Commande de produits finis : 30 euros HT si la commande < 1 000 euros HT
- Commande de pièces de rechange : 15 euros HT si la commande < 150 euros HT

4. Transport et livraison

4.1 Les délais de livraison annoncés sont purement indicatifs.
Un retard quelconque dans la livraison ne peut donner lieu ni au refus de la marchandise ni à des pénalités de retard. En cas de refus de réception d'une commande expédiée conformément à la commande validée, les produits seront réputés livrés et acceptés à la date d'expédition. Une décote forfaitaire de 50% du montant HT de la marchandise sera alors appliqué. Le solde de 50% restera exigible à titre d'indemnité forfaitaire sans préjudice au droit de BDR à réclamer la réparation intégrale de son préjudice si celui-ci excède ce montant.

4.7 En cas de perte, avarie ou retard dans le transport, toutes les réclamations incombent à l'Acheteur qui est tenu de faire valoir ses droits auprès du transporteur et notamment :

- Émettre des réserves précises et circonstanciées sur la lettre de voiture
- En application de l'article L. 133-3 du Code de commerce, envoyer **un recommandé AR au transporteur dans les 72 heures** qui suivent la réception

L'Acheteur doit informer immédiatement le service Administration des Ventes et lui adresser aussitôt copie (ou photocopie) des documents comportant les observations ayant reçu le visa du transporteur.
Sauf constat et réserves effectuées comme ci-dessus, le matériel est réputé livré complet, conforme et en bon état. **Sans réserves immédiates, précises et circonstanciées** sur le bon de transport, ni notre société, ni le transporteur, ne pourront être tenus responsables des dégâts et des manquants constatés à postériori sur les appareils livrés. Par conséquent, toute demande d'avoir ou remplacement de matériel lié à une casse, un manquant, une erreur de préparation ne sera pas recevable.
Les exemples de mentions citées ci-dessous, n'ont aucune valeur légale et ne permettent aucun recours ultérieur : « sous réserve de déballage », « abîmé », « coup de fourche », « emballage endommagé », « palette cassée », « colis ouvert », la mention « emballage en bon état » dégage le transporteur de toute responsabilité.

7. Annulation de commande

7.1 Après réception de la confirmation de commande, toute commande est ferme et ne peut donner lieu à l'annulation totale ou partielle sans notre accord préalable, exprès et écrit, lequel est purement discrétionnaire.

7.2 L'annulation peut être acceptée à condition que celle-ci parvienne à BDR avant la mise en fabrication et à charge pour l'Acheteur de payer à BDR une indemnité forfaitaire égale à **30 % du montant hors taxes** de la commande.

10. Garantie fabricant

10.7 Notre garantie est strictement limitée à la fourniture gratuite, en nos usines, de la pièce remplaçant celle reconnue défectueuse ou en cas d'impossibilité, d'une pièce répondant au même usage, à l'exclusion des frais de main-d'oeuvre, des frais de déplacement, des frais de transport des produits, de dépose et de repose, ou d'aucuns autres dommages et intérêts notamment pour privation de jouissance.

10.8 Dans le cas de pièces reconnues défectueuses par BDR, à notre charge, mais réparables (exception faite de ce qui serait imputable à une mauvaise conception imposée par l'Acheteur), la réparation ne peut être exécutée à nos frais, lorsque l'Acheteur s'en charge, qu'après accord préalable entre l'Acheteur et BDR sur le montant de la dépense à engager.

12. Responsabilité

12.1 Nos produits doivent être installés et mis en oeuvre conformément aux règles de l'art et normes en vigueur et dans la stricte observance des prescriptions figurant dans nos notices, catalogues et autres documents fournis par BDR.

La responsabilité de BDR ne peut se trouver engagée que si ces prescriptions sont strictement respectées.

12.5 La responsabilité de BDR est strictement limitée aux obligations ainsi définies et il est de convention expresse que BDR ne sera tenu, en aucune circonstance, d'indemniser les dommages immatériels et/ou indirects dont l'Acheteur (ou un éventuel sous-acquéreur) pourrait se prévaloir, ceci quels qu'en soient la cause et le fondement.

12.6 BDR ne sera, en conséquence, en aucun cas tenu d'indemniser notamment les pertes d'exploitation, pertes de profit, frais ou dépenses quelconques notamment en cas d'indisponibilité du matériel concerné, ainsi que les dommages subis par des tiers et, plus généralement, tous préjudices indemnisables de nature autre que corporelle ou matérielle.

13. Clause de réserve de propriété

13.1 Conformément à l'article L624-16 du Code de commerce, les marchandises livrées restent notre propriété jusqu'au paiement intégral du prix facturé. À cet égard, ne constitue pas le paiement envisagé, la remise de traites ou de titres créant une obligation de payer. Le paiement ne sera considéré comme effectif qu'après encaissement par BDR de la totalité du prix et de ses accessoires.

13.2 A défaut de paiement total ou partiel de la marchandise, BDR pourra, par simple lettre recommandée, mettre en demeure l'Acheteur de retourner la marchandise aux frais, risques et périls de ce dernier dans le délai de quarante-huit (48) heures.

Dans l'hypothèse où cette mise en demeure resterait infructueuse, BDR serait en droit d'opérer la reprise physique des biens vendus, aux frais de l'Acheteur. En cas de difficulté quelconque, soit de reprise, soit de restitution de la marchandise, l'Acheteur pourra y être contraint par simple ordonnance de référé ou sur requête, rendue par le Président du Tribunal compétent du siège social de BDR, autorisant ce dernier à appréhender la marchandise en n'importe quel lieu, étant précisé que les produits trouvés en possession de l'Acheteur seront réputés impayés.

13.3 L'Acheteur devra informer BDR immédiatement de toute menace, action, saisie, réquisition, confiscation ou toute autre mesure pouvant mettre en cause notre droit de propriété sur les fournitures.

Ces marchandises doivent être immédiatement restituées à BDR en cas de liquidation ou redressement judiciaire, ou toute autre circonstance pouvant soit mettre en péril, soit retarder le paiement.

16. Tribunal compétent

De convention expresse entre les parties, tout litige relatif à la formation, la validité, l'interprétation ou l'exécution des présentes Conditions Générales de Vente ainsi qu'à toute difficulté liée aux relations commerciales entre les parties est de la compétence exclusive du Tribunal Judiciaire du siège social de BDR. La loi française est seule applicable, à l'exclusion de toute autre.

Informations utiles

Gazole non routier

COMPATIBILITÉ DE NOS BRÛLEURS FIOUL AVEC LE GAZOLE NON ROUTIER
Nous préconisons l'utilisation du gazole non routier avec nos chaudières et brûleurs uniquement dans le cas d'une installation neuve et dans le respect des recommandations ci-dessous :

1. Recommandation brûleur

- N'utiliser que des brûleurs avec réchauffeur.

2. Recommandation liée au combustible

- N'utiliser que du GONR de qualité supérieure, afin de garantir la stabilité du combustible dans le temps

3. Recommandations liées au circuit de distribution du fioul domestique

- En alimentation bitube : les tuyauteries et composants en cuivre doivent être remplacés par des aciers inoxydables ou matériaux synthétiques type polyéthylène réticulé (PEX). En effet, si le cuivre est conservé, les oxydes de cuivre seront ramenés à la cuve de stockage, accélérant la dégradation du GONR.
- En alimentation monotube, le cuivre reste adapté.
- Les joints en élastomère des organes présents sur la ligne d'alimentation en combustible ainsi que la membrane du système antisiphon doivent être remplacés par des éléments en Viton ou en matière métallique.
- Les additifs utilisés ne doivent pas contenir de métaux susceptibles de générer des encrassements du brûleur lors de la combustion.
- Les autres éléments de la ligne de distribution (préfiltre, purge automatique et vanne d'arrêt) sont compatibles avec l'utilisation de GONR et ne nécessitent pas de modification particulière.

4. Recommandations liées au stockage du gazole non routier

- Respecter la réglementation (arrêté du 01/07/04) concernant les cuves neuves
- Réduire les volumes de stockage : il est recommandé de limiter la période de stockage du produit à 6 mois. Par conséquent, en cas de remplacement de cuve pour l'usage du Gazole Non Routier, il est conseillé de réduire la capacité initiale de stockage.
- La Tenue aux UV : la stabilité du produit et notamment la tenue aux ultra violets du Gazole Non routier nécessite les mêmes précautions d'usages que pour le Fioul Domestique. Afin d'éviter une altération prématurée, du fait de la photosensibilité du combustible, les cuves en polyéthylène haute densité (PEHD) translucides doivent être placées à l'abri des UV.


CHAPPEE

1 programme fidélité, 5 raisons d'adhérer

VIP c'est CARRÉ !

Nouvelle formule !

Carré VIP, c'est le programme Fidélité dédié à tous les installateurs De Dietrich et Chappée. Quelle que soit la marque, quel que soit le produit, dès votre premier produit déclaré… vous êtes VIP !



1 Gagnez du temps

Vous êtes prioritaire lorsque vous nous appelez

Pour accéder à nos principaux services

VIP Assistance
01 78 91 71 72
(Service gratuit + prix appel)

2 Gagnez en prestige

Vous êtes notre invité toute l'année

Profitez des **événements VIP** nationaux et régionaux et des ateliers "La Parole est aux clients".



Un Welcome Pack Premium OFFERT

à la clôture de l'opération pour récompenser les + belles progressions

3 Gagnez des ventes

pour booster votre chiffre d'affaires

Accédez à **Evo'Lead** et profitez de contacts qualifiés dans votre secteur.

4 Gagnez en efficacité

pour la gestion des dossiers d'aides à la rénovation énergétique

Accédez au dispositif **PIVOT** et profitez d'une réponse sur mesure.

5 Gagnez des points

dès votre 1er achat

Accédez à des **récompenses**, des avantages et à la **e-boutique cadeaux dès le 1er produit déclaré !**

Pour découvrir et adhérer gratuitement :

carre-vip.bdrthermea.fr

CHAPPEE

BDR THERMEA FRANCE S.A.S. au capital de 229 288 696 € - 57 rue de la Gare - 67580 MERTZWILLER - 833 457 211 RCS Strasbourg - A.P.E. 2521Z

chappee.com

FR BROCHURE BAC DE TRI

Réf. DCCH008276 - Conception : Parmentier Imprimeurs
Tarif applicable au 1er avril 2026 en euros H.T. Réservé aux professionnels - Crédits photos : Shutterstock - Prise de Vue - iStockPhotos - GettyImages - ThinkStock - Freepik
Ce document ne présente pas de caractère contractuel, les spécifications techniques et les prix publics HT sont donnés à titre indicatif.