

CATALOGUE TARIF 2026

De Dietrich

La température parfaite à la rencontre de l’extraordinaire.

Trouvons la vôtre.



Depuis plus de 300 ans,
nous sommes experts
de la climatisation et du
confort thermique.

Parce que nous croyons
que, par le confort,
les familles s'épanouissent,
l'amour grandit
et la joie jaillit.

Parce qu'à la
température parfaite,
l'extraordinaire
devient possible.

De Dietrich

SOMMAIRE

SERVICES, OUTILS & CONTACTS UTILES

- Notre marque De Dietrich **P.6**
- Toute notre expertise à votre service..... **P.8**
- De Dietrich Solutions **P.16**

POMPES À CHALEUR **P.20**

- Pompes à chaleur air/eau

POMPES À CHALEUR COLLECTIF **P.78**

- Pompes à chaleur air/eau

SOLUTIONS HYBRIDES **P.106**

- Pompes à chaleur air/eau, avec appoint gaz ou fioul

CLIMATISATION **P.146**

- Climatisation réversible mono-split ou multi-split

GAZ **P.174**

- Chaudières gaz murales à condensation et basse température
- Chaudières gaz au sol à condensation

GAZ COLLECTIF **P.230**

- Chaudières gaz pour chaufferie
- Chaudières GT330 - GT430 - GT530
- Brûleurs gaz/fioul >70 kW

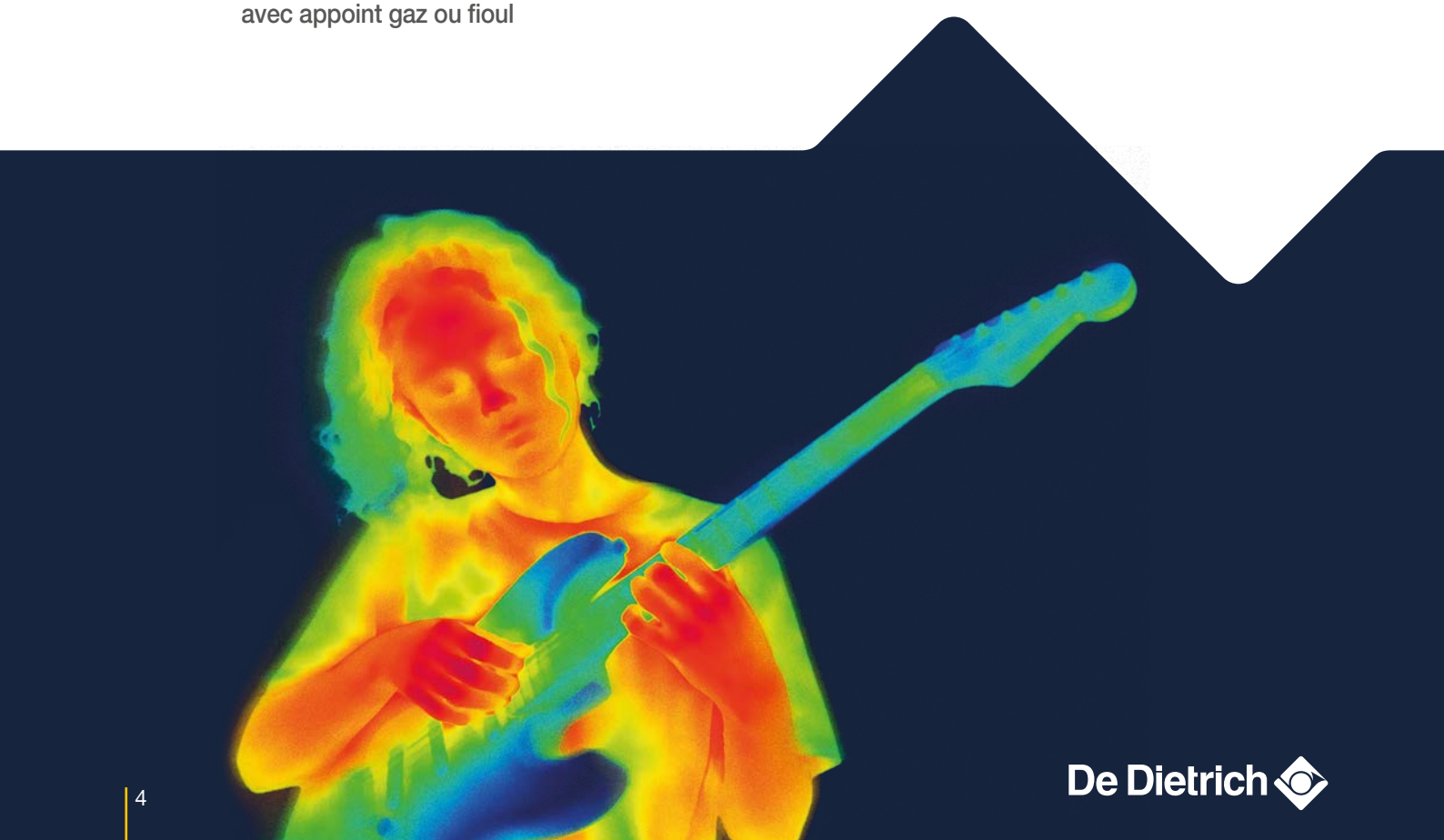

De Dietrich

FIOUL P.340

- Chaudières fioul
- Brûleurs fioul/gaz < 70 kW

EAU CHAUDE SANITAIRE P.382

- Chauffe-eau thermodynamiques
- Chauffe-eau électriques
- Préparateurs d'eau chaude sanitaire
- Eau chaude sanitaire pour le collectif

SOLAIRE P.440

- Systèmes solaires thermiques
- Préparateurs solaires non-équipés
- Panneaux solaires

RADIATEURS P.480

- Radiateurs acier

RÉGULATION P.516

- Solutions connectées et régulations

ÉQUIPEMENTS & FUMISTERIE P.532

- Équipements de chaufferie
- Fumisterie

- Index P.584
- Extrait des C.G.V. P.596

Signification des pictos



VERSIONS E-CATALOGUES DISPONIBLES EN LIGNE

Flashez ce QR-code

Les informations de ce catalogue ne présentent pas de caractère contractuel et sont données à titre indicatif, elles sont potentiellement amenées à évoluer. Réservé aux professionnels. Tarif applicable au 1er avril 2026 en euros H.T. Photos non contractuelles.

Le soutien d'un grand Groupe

De Dietrich est une marque de la société BDR THERMEA FRANCE, basée en Alsace qui rassemble les marques françaises de BDR THERMEA GROUP : De Dietrich et Chappée.

BDR THERMEA GROUP emploie plus de 6 800 personnes et opère dans plus de 100 pays à travers le monde. Grâce à ses marques historiques à forte valeur ajoutée, notre groupe est l'un des acteurs majeurs sur le marché du confort thermique.

Notre vision

Être reconnu comme la référence sur le marché du confort thermique par l'excellence de l'expérience proposée à tous nos clients.

Notre mission

Offrir des solutions de confort thermique intelligentes à faible empreinte carbone reposant sur quatre choix technologiques :
la pompe à chaleur, la pompe à chaleur hybride, les réseaux de chaleur et l'hydrogène.

NOTRE ENGAGEMENT RSE

Nous contribuons volontairement depuis 2012 aux grands objectifs du développement durable (sociaux, économiques et environnementaux) dans le cadre de la **Responsabilité Sociétale de l'Entreprise**.

Nous entreprenons des projets concrets inscrits dans un avenir respectueux de l'environnement. Lors de la Convention des Entreprises pour le Climat, nous avons mis au point une **feuille de route pour structurer notre démarche environnementale**, avec sept volets :

1. Décarbonation de l'offre de produits
2. Décarbonation des achats d'aciers
3. Décarbonation du fret
4. Réduction et décarbonation des énergies consommées sur nos sites
5. Réduction des déchets générés par nos activités
6. Sensibilisation de nos salariés
7. Augmentation de notre activité (labellisation et communication)

Bâtisseurs d'une entreprise en transition – greenly 2024 Argent – BRONZE | Top 35% ecovadis Sustainability Rating FEB 2026 – 63/100

Signataire de la Charte de la diversité depuis 2015, BDR THERMEA FRANCE s'engage à déployer des actions concrètes et à progresser, par des pratiques innovantes, en associant l'ensemble de ses collaborateurs et partenaires, sur un management inclusif et respectueux des différences individuelles, afin de contribuer à la richesse de la Société.

Au-delà de l'adhésion pour le financement du traitement fin de vie de nos produits, **BDR THERMEA FRANCE dispose d'une convention avec Ecosystem** pour l'enlèvement des produits défectueux mis à la benne sur nos sites.

ecosystem recycler c'est protéger

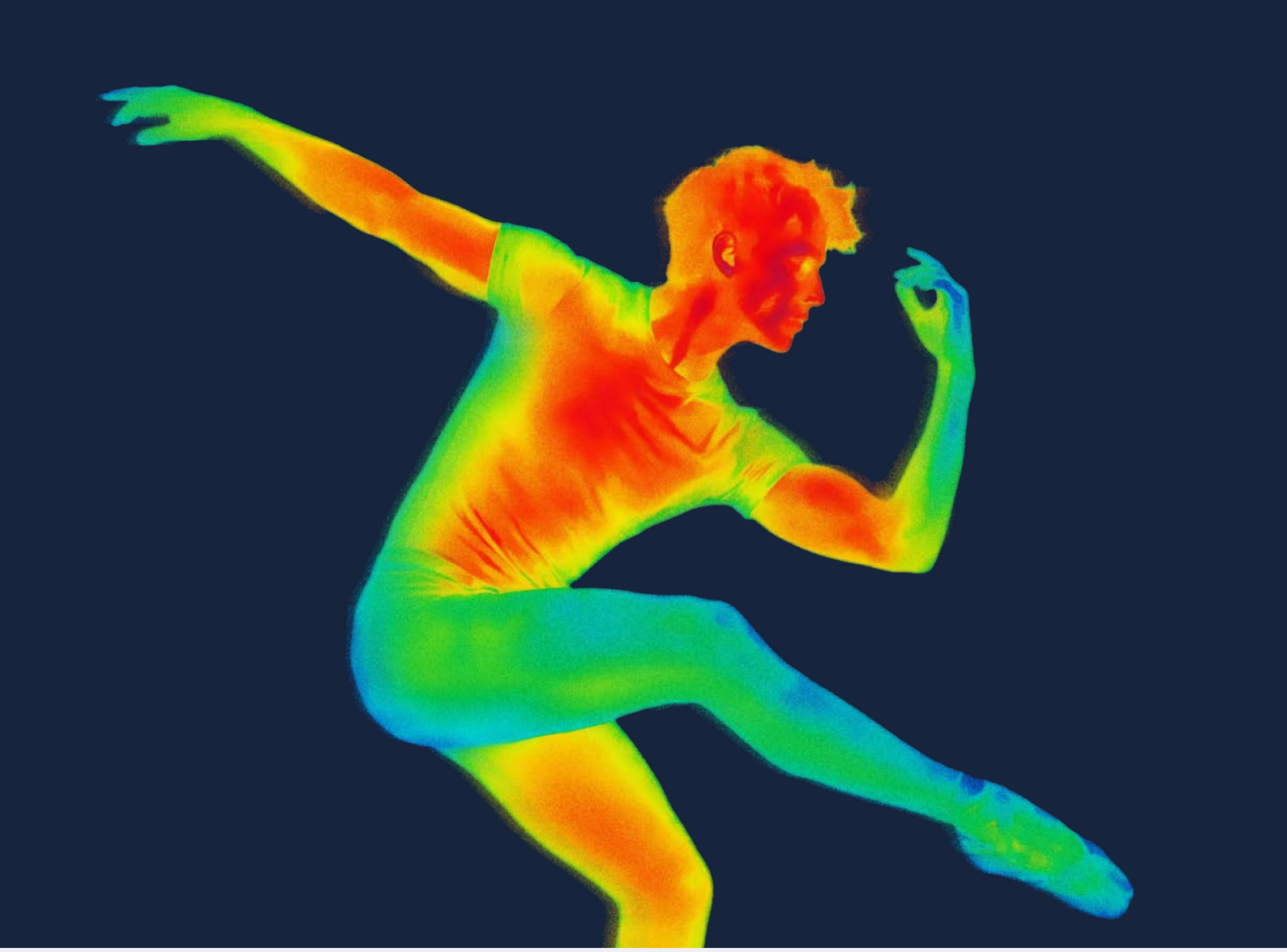

NOS RÉDUCTIONS D'ÉMISSIONS CO_2

Nos actions en RSE et Développement Durable ont permis **une réduction de plus de 7,5 % de nos émissions de CO_2 entre 2021 et 2025** :

L'entreprise est sur une trajectoire climatique positive, respectant et même dépassant les objectifs des Accords de Paris, qui préconisent une diminution des émissions de 5,9 % par an et -55% d'ici à 2030 (Scope 1 et 2).

Bilan Carbone disponible sur demande.

Retrouvez nos PEP (Profil Environnemental Produit) sur la Base INIES et la plateforme ECOPASSPORT
www.pep-ecopassport.org/fr

www.inies.fr

Pour allez plus loin :

Retrouvez nos fiches relatives aux qualités et caractéristiques environnementales de nos produits sur notre site internet :

Une équipe commerciale à votre écoute

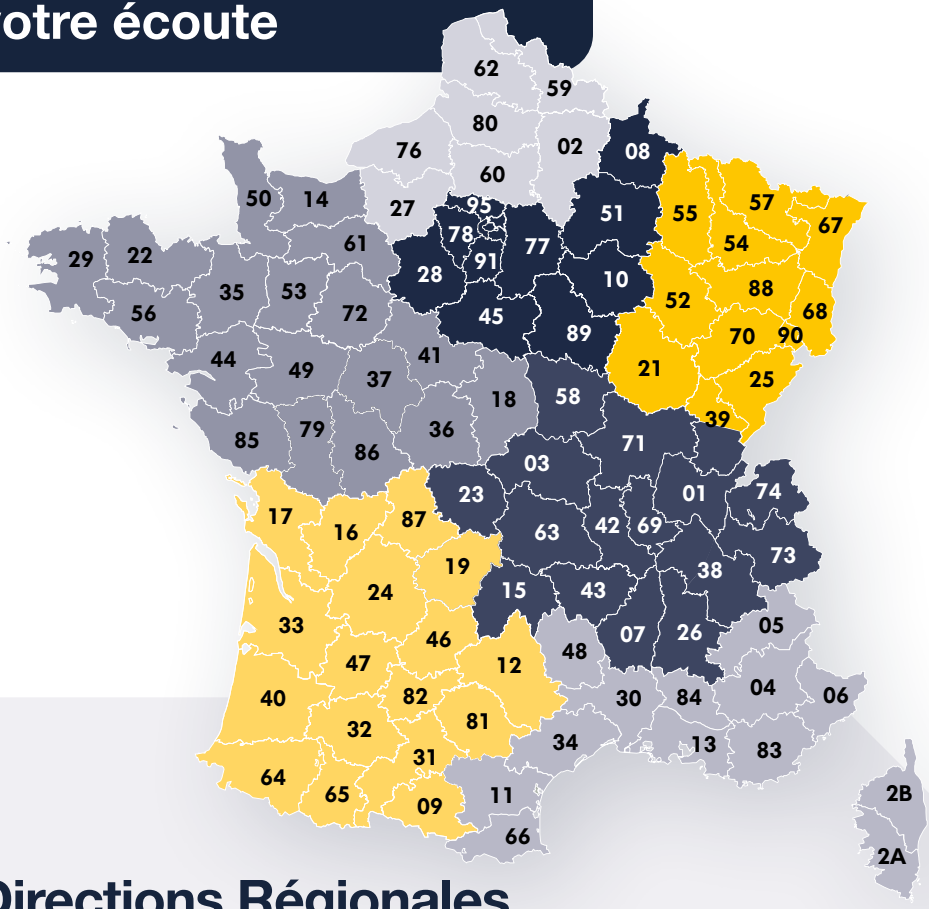

Les Directions Régionales

DR AUVERGNE RHÔNE-ALPES
04 72 38 34 00
Direction.ARA@bdrthermea.fr
5, rue du Pont à Lunettes
69390 VOURLES

DR MÉDITERRANÉE
04 72 38 34 00
Direction.MEDITERRANNEE@bdrthermea.fr
369, avenue des Grenadiers
13600 LA CIOTAT

DR EST
03 90 55 29 11
Direction.EST@bdrthermea.fr
1, rue de Strasbourg
67110 REICHSHOFFEN

DR OUEST
02 51 13 29 29
Direction.OUEST@bdrthermea.fr
Parc Industriel de la Vertonne
18 bis, avenue de la Vertonne
44120 VERTOU

DR ÎLE-DE-FRANCE
01 45 91 32 26
Direction.IDF@bdrthermea.fr
Le Woodwork
36, avenue Amilcar Cabral
93210 SAINT-DENIS

DR NORD-NORMANDIE
03 20 79 98 30
Direction.NORD-NORMANDIE@bdrthermea.fr
ZAC Unexpo
Avenue de l'Épinette - Rond-Point n°4
59113 SECLIN

DR SUD-OUEST
05 34 25 63 43
Direction.SUD-OUEST@bdrthermea.fr
18, rue Maurice Caunes
31200 TOULOUSE

Administration des ventes des clients distributeurs

Notre équipe est à votre écoute et traite vos **commandes & livraisons de produits finis** du lundi au vendredi de 8h30 à 12h00 et de 13h00 à 16h30.

Pour toute demande contactez-nous au :

0 809 40 01 55 Service gratuit + prix appel

Envoyez-nous vos commandes à :
commandes@bdrthermea.fr

Vous voulez suivre vos commandes ?

suivi.dedietrich-thermique.fr

Vous voulez connaitre une disponibilité produit ?

disponibilite.dedietrich-chappee.fr

De Dietrich

Assistance Technique Constructeur



BESOIN D'INFORMATIONS SUR L'INSTALLATION DE NOS PRODUITS OU SOLUTIONS ?

Contactez l'Assistance Technique sédentaire pour une aide technique à distance du lundi au vendredi via sa hotline ou par mail :

0 825 33 82 82 Service 0,15 € / min + prix appel

ats@dedietrichthermique.com

Une équipe d'Attachés Techniques Régionaux (ATR) est également à vos côtés sur le terrain, pour vous accompagner sur des problématiques plus complexes et spécifiques.

SERVICE DÉDIÉ AUX CHAUFFE-EAUX ÉLECTRIQUES

La sérénité n'étant pas une option pour nous, nous mettons à disposition un nouveau service comprenant :

- l'assistance au dépannage par téléphone
- la gestion de commande et l'envoi de la pièce de rechange sous garantie

En savoir plus

Retrouvez les réponses aux principales demandes SAV sur le site SAV Mobile : **sav.dedietrich-thermique.fr**

Centre Pièces de Rechange

Situé à Mertzwiller (Alsace) sur plus de 6 600m², notre Centre d'Excellence pour la Gestion des Pièces de Rechange a la capacité de traiter et d'expédier plus de 2 000 commandes par jour, en saison haute.

BESOIN D'UNE PIÈCE DÉTACHÉE ?

Commandez-la en toute autonomie depuis notre site dédié :

pieces.dedietrich-thermique.fr

Informations disponibles :

- Références des pièces
- Vues éclatées
- Tarifs
- Disponibilité

UN DOUTE SUR L'IDENTIFICATION D'UNE PIÈCE ?

NOS ÉQUIPES SONT
À VOTRE ÉCOUTE

0 825 33 82 77 Service 0,15 € / min + prix appel

- du lundi au jeudi de 8h à 12h et de 13h à 17h30
- le vendredi de 8h à 12h et de 13h à 17h

La durée minimale de disponibilité des pièces, concernant les appareils De Dietrich, est de **10 années** à compter de la date de publication du dernier Tarif sur lequel figure l'appareil concerné sauf événement majeur indépendant de la volonté de De Dietrich.

30 000 pièces en stock

Livraison en **24H** (1)

Livraison **OFFERTE** (2)

Garantie **1 AN** (3)

(1) (mono-colis jusqu'à 30 kg) pour toute commande passée avant 14h et sous réserve de disponibilité. (2) Pour toute commande d'une valeur > 150 € HT. (3) Sur nos pièces de rechange, à l'exception des pièces d'usure, comme les électrodes, gicleurs, thermocouples, fusibles, joints, anodes, réfractaires, pièces en contact avec la flamme, filtres (gaz, eau, fioul, air).

L'entretien & la maintenance de nos produits

De Dietrich SERVICES

Le 8 avril 2026, SERV'élite devient De Dietrich Services

COMPLÉTEZ VOS OFFRES DE SERVICES AVEC DE DIETRICH SERVICES !

Si vous ne souhaitez pas gérer l'entretien des produits installés chez vos clients, **De Dietrich Services, notre SAV Constructeur De Dietrich** prend le relais* !

- **Plus de 30 ans d'expertise** dans la mise en service, l'entretien et le dépannage de solutions de confort thermique.
- Un réseau de **300 personnes**, à vos côtés, en ligne ou sur le terrain.
- **Une équipe de techniciens polyvalents et régulièrement formés** à nos produits, pour répondre à l'ensemble de vos besoins et à ceux de vos clients, quelle que soit la typologie de produit :



Chaudière fioul | Chaudière gaz | Pompe à chaleur | Installation solaire | Climatisation | Chauffe eau & eau chaude sanitaire | Chaudière & poêle à bois | Chaudière & poêle à granulés

De Dietrich Services propose 3 formules de contrat d'entretien** adaptées aux différents besoins et souhaits du client :

		Le confort total pour vos produits neufs !	La formule intégrale	La formule économique
	Formules & contenu	**TRANQUILLITÉ**	**CONFORT**	**SIMPLICITÉ**
	Conditions de souscription	**Uniquement pour les produits neufs** A souscrire dans les 15 jours suivant la mise en service	Pour des produits neufs et plus anciens Souscription possible à n'importe quel moment	
Entretien	Visite d'entretien annuelle avec planification automatique et remise d'une attestation d'entretien	✓		
Dépannage	Main d'œuvre & déplacements lors des dépannages (3)	**Illimités (1)**	**Illimités (1)**	**Payants**
	Fourniture de pièces de rechange en cas de panne (3)	**Inclus (1)**	**Inclus pour certaines pièces (2)** Pour les autres pièces : **20% de remise**	**Payante**
Extension de garantie	Garantie pièces pendant 5 ou 10 ans (1) (4)	✓	✗	
Conseils	Conseils personnalisés sur l'usage & l'optimisation de votre appareil	✓		

(1) Hors exclusions énumérées dans les conditions générales ou particulières De Dietrich Services. (2) Pièces concernées : gicleur, thermocouple et fusibles. (3) Sous réserve d'une utilisation conforme aux préconisations Constructeur. (4) Variable selon le produit concerné : jusqu'à 10 ans pour les chaudières et jusqu'à 5 ans pour les pompes à chaleur. La garantie est applicable selon les Conditions Générales de Vente BDR Thermea France.

NOUS CONTACTER :

Téléphone : **0 978 03 04 05** Service gratuit + prix appel

E-mail : **dedietrichservices@bdrthermea.fr**

www.dedietrich-thermique.fr
ESPACE PRO (Rubrique Services)

Si les équipes De Dietrich Services ne sont pas en mesure d'intervenir sur votre secteur géographique, trouvez une station technique proche de chez vous :

recherche-sav.dedietrich-thermique.fr

*uniquement sur les zones géographiques couvertes par De Dietrich Services
**L'éligibilité à nos 3 formules de contrats peut varier selon le type de produit concerné

De Dietrich

Cellule Mise en Service

Depuis le 8 avril 2026, la Cellule Mise en Service est intégrée à De Dietrich Services.

La Cellule Mise en Service se charge de traiter vos demandes ou de missionner l'une de nos stations techniques agréées partenaires sur les territoires non couverts par De Dietrich Services.

MISE EN SERVICE

- **Doit être réalisée dans les 3 mois suivant l'installation**
- **Payante** (tarifs disponibles sur la page suivante)*
- **1 an de garantie main-d'œuvre et déplacement** ** (hors problèmes liés à l'installation)
- **2 ans de garantie pièces** (suivant les Conditions Générales de Vente)

En achetant cette prestation, De Dietrich s'engage à effectuer la mise en service et les éventuels dépannages durant la première année suivant la date de mise en service** (facture acquittée faisant foi), en partenariat avec De Dietrich Services et son réseau de stations techniques qualifiées, gage d'une prestation Constructeur de qualité.

COMMENT SOLLICITER UNE MISE EN SERVICE ?

Faites votre demande via notre formulaire en ligne !

Essayez-le, vous ne lui trouverez que des avantages :

- Un canal d'entrée unique pour toutes vos demandes
- Une gestion indépendante de la commande du produit
- Une meilleure traçabilité et un meilleur suivi de vos demandes
- Une tarification en temps réel (hors tarifs spéciaux) et toujours actualisée de l'ensemble des prestations disponibles

Un gain de temps et une meilleure efficacité de traitement de vos demandes de mises en service !

OÙ COMMANDER UNE MISE EN SERVICE ?

Rendez-vous directement sur le site dédié :

mes.bdrthermea.fr

Pour des besoins plus spécifiques, notre équipe se tient à votre disposition par téléphone ou mail :

0 978 03 04 05 Service gratuit + prix appel

mes@bdrthermea.fr

Retrouvez nos principaux tarifs de mise en service ci-dessous :



* non facturée uniquement dans le cas de la mise en service d'une chaudière domestique, si De Dietrich Services a la possibilité de proposer un contrat d'entretien au client final.
** 3 mois en cas de mise en service d'une chaudière domestique

Notre offre chaufferie

De Dietrich SERVICES

3 PACKS DESTINÉS À SIMPLIFIER VOTRE QUOTIDIEN

CODES ET TARIFS DES PACKS (€ HT)

		CODE	POUR 1 UNITÉ	CODE	POUR CASCADE 2 UNITÉS	CODE	PAR UNITÉ SUPPLÉMENTAIRE *
PACK ESSENTIEL ★☆☆ Mise en service	POMPE À CHALEUR						
	Pompe à chaleur MMTC ou MHTC**	7861432	**771,00 €**				
	GAZ						
	Chaudière 45-70 kW	7809055	**198,00 €**	7809059	**356,00 €**	7809063	**120,00 €**
	Chaudière 70-180 kW	7809056	**344,00 €**	7809060	**616,00 €**	7809064	**207,00 €**
	Chaudière 180-400 kW	7809057	**491,00 €**	7809061	**885,00 €**	7809065	**296,00 €**
	Chaudière 400-1000 kW	7809058	**759,00 €**	7809062	**1 368,00 €**	7809066	**455,00 €**
PACK STARTER ★★☆ Pré-Mise en Service + Mise en Service	POMPE À CHALEUR						
	Pompe à chaleur MMTC ou MHTC	7861435	**1 140,00 €**	7861436	**1 650,00 €**	7861437	**450,00 €**
	GAZ						
	Gaz 45-70 kW	7809067	**412,00 €**	7809071	**605,00 €**	7809075	**144,00 €**
	Gaz 70-180 kW	7809068	**557,00 €**	7809072	**865,00 €**	7809076	**249,00 €**
	Gaz 180-400 kW	7809069	**706,00 €**	7809073	**1 131,00 €**	7809077	**354,00 €**
	Gaz 400-1000 kW	7809070	**972,00 €**	7809074	**1 614,00 €**	7809078	**547,00 €**
PACK SÉRÉNITÉ ★★★ Pré-Mise en Service + Mise en Service + Visite de contrôle	POMPE À CHALEUR						
	Pompe à chaleur MMTC ou MHTC	7861438	**1 495,00 €**	7861439	**2 315,00 €**	7861440	**740,00 €**
	GAZ						
	Gaz 45-70 kW	7809079	**580,00 €**	7809083	**908,00 €**	7809087	**241,00 €**
	Gaz 70-180 kW	7809080	**764,00 €**	7809084	**1 239,00 €**	7809088	**369,00 €**
	Gaz 180-400 kW	7809081	**1 067,00 €**	7809085	**1 789,00 €**	7809089	**567,00 €**
	Gaz 400-1000 kW	7809082	**1 559,00 €**	7809086	**2 992,00 €**	7809090	**997,00 €**

*Unité supplémentaire à prendre à partir de 2 générateurs (sur le même site, et intervention le même jour) en plus du prix d'1 unité
** Pack Essentiel, MMTC/MHTC possible sous conditions : installation PAC Seule, sans cascade et sans hybridation

Pour plus d'informations et pour retrouver le contenu détaillé des 3 packs rendez-vous sur :

www.dedietrich-thermique.fr
ESPACE PRO (Rubrique Services > Offre Services Chaufferie)

Le service parfait à la rencontre de l'extraordinaire.

Trouvons le vôtre.



De Dietrich

Outils de chiffrage et de dimensionnement



QUELLEPAC+

Commençons par imaginer votre future installation PAC !

QUELLEPAC+ : Outil indispensable pour le dimensionnement et le chiffrage d'une pompe à chaleur air eau ou hybride. QUELLEPAC+ assure une étude conforme aux dernières réglementations et normes en vigueur en 3 minutes et en toute simplicité.

- Dimensionnement de la PAC simple et rapide.
- Conforme aux normes et réglementations.
- Chiffrage de la solution, avec composants, options et accessoires.
- Rapport de l'étude prêt à envoyer au client, incluant la note de dimensionnement.

Pour l'utiliser, connectez-vous sur ou scannez le QR code ci-dessus

www.dedietrich-thermique.fr
ESPACE PRO (Rubrique Services)

QUELLECLIM

Vous avez un projet climatisation ?

Tout aussi simple et intuitif que QUELLEPAC+, QUELLECLIM vous aide à dimensionner au plus juste et en quelques clics un projet climatisation.
Peu importe la configuration de votre logement, le nombre de pièces à équiper et leur emplacement, QUELLECLIM effectue un dimensionnement précis :

- Réalise une étude combinée et multi split.
- Préconise les puissances nécessaires à installer dans chaque pièce.
- Alerte quand les combinaisons d'unités intérieures et extérieures sont impossibles.

Pour l'utiliser, connectez-vous sur

www.dedietrich-thermique.fr
ESPACE PRO (Rubrique Services)

ou scannez le QR code ci-contre



QUEL-SCHEMA

Vous recherchez un schéma pour vos futures installations ?

QUEL-SCHEMA est un outil en ligne qui permet de réaliser une installation en toute sérénité.
Accédez facilement à tous les schémas et obtenez un PDF qui contient :

- Les préconisations de raccordement hydraulique,
- Les préconisations de raccordement électrique,
- La liste complète de paramètres nécessaires au bon fonctionnement du système.

Réalisé par le terrain et pour le terrain, cette plateforme est disponible sur PC, tablette et mobile équipée d'un réseau Internet. Utilisez QUEL-SCHEMA pour gagner du temps au quotidien.

Pour l'utiliser, connectez-vous sur

www.dedietrich-thermique.fr
ESPACE PRO (Rubrique Services)

ou scannez le QR code ci-contre

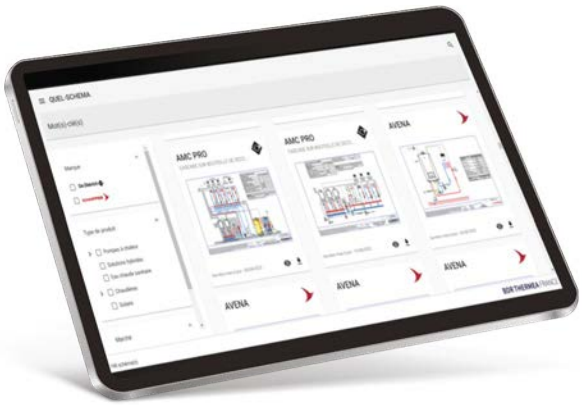

L'espace PRO, véritable point d'entrée pour vous les pros

Le site offre :

- Une page d'accueil avec un accès rapide aux contenus, documentations et services essentiels, en accord avec vos besoins
- Un design et une navigation agréable, rapide et efficace
- Un accès facilité à nos outils et services pros : schémathèque, configurateurs produits dont QUELLEPAC+, pièces de rechange, suivi de commandes, …
- Un moteur de recherche facilite l'accès à l'information

www.dedietrich-thermique.fr
Espace PRO

Le E-catalogue

La version interactive du catalogue offre un accès facilité et direct à :

- Des informations produit grâce à un moteur de recherche et au sommaire interactif.
- Des contenus enrichis : documentations, vidéos, feuillets techniques, …



catalogue.dedietrich-chappee.fr

Le site SAV

Une offre complète pour vous aider au quotidien :

- Mise en service
- Entretien
- Dépannage
- Notices d'installation
- Schémas électriques

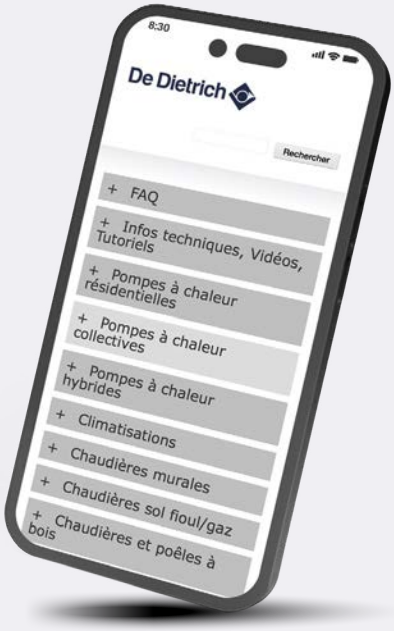

sav.dedietrich-thermique.fr

De Dietrich

Le portail distributeurs

Le portail distributeurs propose des informations personnalisées en fonction de votre profil, telles que le carnet de commande restant à livrer, actualisé quotidiennement. Simple d'utilisation, il bénéficie également d'autres avantages tels que les informations délais produits, les sites de disponibilités produits et suivi de commandes. D'autres éléments sont également disponibles sur le portail distributeurs : le protocole ADV, le FABDIS, la fiche information délais.

www.dedietrich-thermique.fr
Espace PRO

Vous voulez suivre vos commandes ?

suivi.dedietrich-thermique.fr

Vous voulez connaitre une disponibilité produit ?

disponibilite.dedietrich-chappee.fr

Le site web grand public

Pensé pour répondre aux besoins des clients particuliers, ce site simplifie l'accès à l'ensemble des solutions de chauffage, de rafraîchissement, de production d'eau chaude et les accompagne tout au long de leurs projets.

Un service en ligne permet de mettre en relation les professionnels experts de la marque avec les clients particuliers ayant un projet.

www.dedietrich-thermique.fr

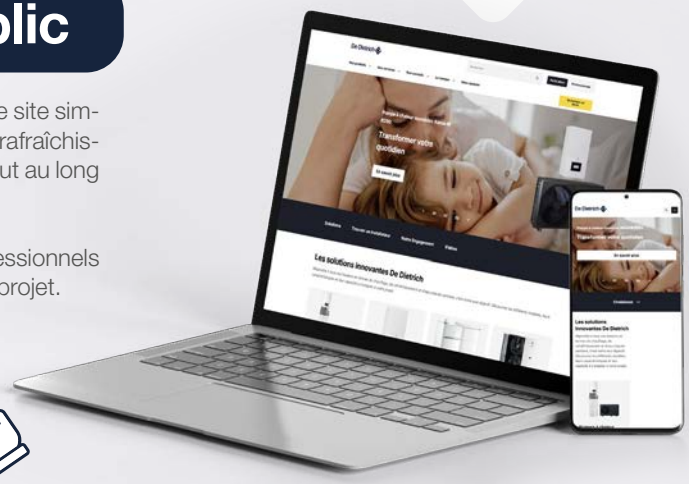

Nos réseaux sociaux

Informez-vous en temps réel des dernières actualités et nouveautés !

Linkedin
Pour les pros : nouveautés produits, outils et services pros, chantiers…

Facebook
Pour le particulier : nouveautés produits, astuces, services…

Youtube
Pour les particuliers et les pros : vidéos produits, tutos, outils pros…

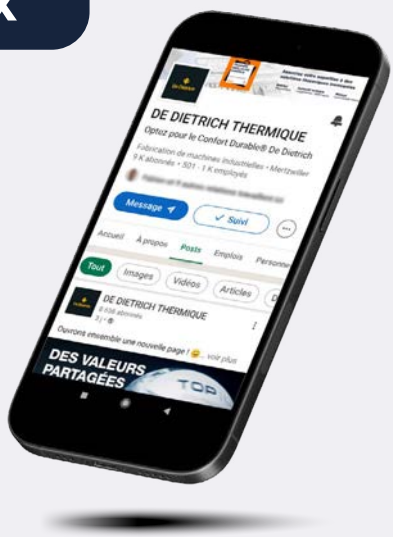

De Dietrich

De Dietrich
SOLUTIONS

DE DIETRICH SOLUTIONS, c'est une équipe qui s'engage à vos côtés, pour vous offrir les meilleures solutions sur mesure, durables et ergonomiques, pour tous types de bâtiments.

L'expertise et la proximité

Derrière chacune de nos solutions, il y a une expertise reconnue et une connaissance approfondie du terrain. Forts de décennies d'expérience CVC à travers l'Europe et de nos équipes locales, nous allions maîtrise technique et compréhension pointue des réglementations pour offrir un accompagnement personnalisé et garantir des systèmes fiables, conformes et durables. Car la véritable expertise, c'est celle qui s'ancre dans la proximité.

La solution adaptée à chaque besoin

Nous proposons l'un des portefeuilles les plus complets du secteur, avec des solutions CVC performantes à haute efficacité énergétique, entièrement conçues autour de vos besoins. De la conception à la maintenance, notre approche indépendante rassemble des produits qui s'intègrent harmonieusement pour une efficacité, une fiabilité et une durabilité maximales. Quel que soit votre type de bâtiment, résidentiel ou tertiaire, nous vous accompagnons de la conception jusqu'à l'exploitation, nous livrons des solutions évolutives, conformes et prêtes pour l'avenir.

Un partenariat solide

Nous vous accompagnons à chaque étape : conception, spécifications, installation, mise en service et suivi à long terme. Grâce à notre **approche collaborative** et à nos outils dédiés, chaque phase devient plus fluide. Des formations adaptées aux besoins du secteur, à l'assistance à la mise en service et aux plans de maintenance personnalisés, tout est mis en oeuvre pour assurer la performance optimale de vos systèmes. Nous sommes votre partenaire de confiance tout au long de la vie de votre projet.

Innover avec sens

Forts de plus de 300 ans d'innovation, nous concevons aujourd'hui des solutions CVC centrées sur le client qui apportent une réelle valeur durable. Nos investissements continus en recherche & développement et en technologies responsables nous permettent de rester à l'avant-garde des évolutions réglementaires et de la transition énergétique. Portés par des fondations solides et une mission claire, nous vous accompagnons vers plus d'efficacité, de fiabilité et de durabilité dans chaque bâtiment.

Le système

Constitué d'une combinaison optimisée de produits de chauffage, de ventilation, de climatisation, d'eau chaude sanitaire et de régulation, il intègre des sources d'énergies renouvelables pour réduire l'empreinte carbone et les coûts de fonctionnement.

Le support

Décideurs, prescripteurs et clients, nous vous donnons accès facilement à toutes les informations techniques, à notre expertise et à notre accompagnement.

Les services

Nous proposons un ensemble de services à valeur ajoutée en avant-vente et après-vente tels que la mise en service et la gestion des énergies ; et bien d'autres encore.



Décarbonation

Réduction des consommations énergétiques

De Dietrich

Nos experts s'engagent
à chaque étape de votre projet



- Logement collectif neuf
- Logement collectif rénovation
- Tertiaire public
- Hôtellerie

Pour vos études et dimensionnements contactez l'équipe Études et Solutions :

0 825 290 202 Service 0,15 € / min + prix appel

Service ouvert du lundi au vendredi, de 8h30 à 12h30 et de 13h30 à 17h00.

preconisation@bdrthermea.fr



Préconisation avant-vente

Nos chargés de prescription vous accompagnent dans la préparation de vos projets et vous aident à trouver la solution technique la plus pertinente pour répondre à vos besoins et contraintes.

Expertise SAV constructeur

Bénéficiez de l'expertise du SAV constructeur De Dietrich Services pour assurer la mise en service de votre installation. Nos techniciens et notre réseau de stations techniques agréées sont à votre service pour garantir un réglage optimisé.

Offres services complètes

Nous vous proposons d'accompagner la mise en œuvre des solutions grâce à nos différents packs mais également d'assurer l'entretien régulier des produits(3).

(1) DCE = Dossier de Consultation des entreprises

(2) Retrouvez tous nos services à partir de la page 8

(3) Plus de détail page 12

La température parfaite à la rencontre de l'extraordinaire.

Trouvons la vôtre.



Pompe à chaleur air/eau

ALEZIO M R290

www.dedietrich-thermique.fr

De Dietrich

Formation

La Formation, générateur de compétences !



Gagnez en autonomie & en efficacité dans vos tâches quotidiennes

Maximisez vos performances & développez votre chiffre d'affaires

Restez compétitifs en obtenant de nouvelles qualifications

Profitez d'une **offre de formation complète** au sein de nos **Centres :**

Formations certifiantes

- Fondamentaux
- Système Thermodynamique
- Système ENR
- Technico-Commercial
- Système Condensation
- Equipement de Système

Formation qualifiantes

- Reconnu Garant de l'Environnement (RGE)
- QualiPac 2024 Formation
- QualiSol 2024 Formation

Qualiopi processus certifié – RÉPUBLIQUE FRANÇAISE

Prise en charge OPCO (Opérateur de Compétences) possible.

La certification qualité QUALIOPI a été délivrée au titre de la catégorie d'actions suivantes : actions de formation

Parce que votre compétence est au cœur de nos préoccupations, notre pôle formation vous accompagne sur l'ensemble de la France, grâce à ses **7 Centres de formation régionaux :**



Reichshoffen cfi.reichshoffen@bdrthermea.fr	1, Route de Strasbourg 67110 REICHSHOFFEN
Saint-Denis cfi.saint-denis@bdrthermea.fr	1, Rue de la Procession - Porte 4 93200 SAINT-DENIS
Vourles cfr.vourles@bdrthermea.fr	5, Rue du Pont à Lunettes 69390 VOURLES
La Ciotat PROCHAINEMENT Ouverture prochaine	369, avenue des Grenadiers 13600 LA CIOTAT
Toulouse cfr.toulouse@bdrthermea.fr	18, Rue Maurice Caunes - ZA de Montblanc 31200 TOULOUSE
Vertou cfr.vertou@bdrthermea.fr	Parc Industriel de la Vertonne 18 bis, Avenue de la Vertonne 44120 VERTOU
Seclin cfr.seclin@bdrthermea.fr	ZAC UNEXPO - Avenue de l'Epinette Rond-point n°4 59113 SECLIN

Vous souhaitez vous inscrire ou obtenir plus d'informations ?

Rendez-vous sur nos sites Internet, ou contactez nos chargées de formation.

0 970 84 51 39 Service gratuit + prix appel

experience.dedietrich-thermique.fr

De Dietrich

POMPES À CHALEUR AIR/EAU

SOMMAIRE - GUIDE DE CHOIX

RÉSIDENTIEL

MONOBLOC

NOUVEAUTÉ

PRODUIT STAR







	ALEZIO M MAX R290	ALEZIO M COMPACT R290	ALEZIO M R290
Plage de puissance	4 à 13 kW	4 à 13 kW	4 à 13 kW
Fluide	R290	R290	R290
Rafraîchissement	❄	❄	❄
Préparateur ECS intégré		✓	
Préparateur ECS indépendant	✓		✓
Bouteille de découplage intégrée	✓		
Type d'appoint	Electrique (intégré) Hydraulique	Electrique (intégré)	Electrique (intégré) Hydraulique
Nombre de circuits maximum	4 (dont 2 intégrables)	4	4
Température de départ de la PAC	75°C	75°C	75°C
Prix public € HT (à partir de)	**9 837,00**	**9 846,00**	**7 777,00**
Page	22	30	38

De Dietrich

Page gammes de produits
Pompes à chaleur

SPLIT

NOUVEAUTÉ

ALEZIO M CONTROL R290	STRATEO R32	ALEZIO S V200 R32	ALEZIO S R32
			
4 à 13 kW	6 à 8 kW	6 à 16 kW	6 à 16 kW
R290	R32	R32	R32
❄	❄	❄	❄
	✓	✓	
✓			✓
Electrique Hydraulique	Electrique (intégré)	Electrique (intégré) Hydraulique	Electrique (intégré) Hydraulique
4	2 (intégrables)	4 (dont 2 intégrables)	4
75°C	60°C	60°C	60°C
6 518,00	**9 861,00**	**8 874,00**	**6 324,00**
46	54	62	70

ALEZIO M MAX R290 DE 4 À 13 KW

POMPES À CHALEUR AIR/EAU **"MONOBLOC" HAUTE TEMPÉRATURE**

Produit

- Simplicité d'installation : pas d'attestation d'aptitude à la manipulation des fluides frigorigènes nécessaire et absence de contrôle d'étanchéité
- Départ d'eau à haute température : jusqu'à 75°C
- Mix&Match : modules intérieurs intercompatibles R32/ R290
- Polyvalence : gestion multi-circuits pour répondre à toutes les configurations d'installation, chauffage, eau chaude sanitaire, rafraîchissement, piscine,...
- Silencieuse : à partir de 26 dB(A)
- Adaptabilité : hybridation de chaudière existante ou combinaison avec un système solaire possible
- Intuitive : régulation E-Pilot avec texte clair

- Bouteille tampon de découplage brevetée 40L à stratification intégrée
- Module intérieur MID-M /E avec appoint électrique intégré. Module intérieur MID-M /H avec appoint hydraulique

NOUVEAUTÉ



R290

JUSQU'À

A+++

A+++

certified performances available on: keymark.eu/en/certificates/certificates-data-base



Informations pratiques

Éligibles Aides & Subventions

Formations proposées Voir p. 19

On vous accompagne Voir p. 599

QUELLEPAC+

De Dietrich

Bénéfices utilisateur

- Silencieuse
- Confort en toute saison
- Facilité d'utilisation
- Économies
- Encore plus d'économies

Discrétion maximum avec un niveau sonore à partir de 26 dB(A)

Fonction réversible de série pour plancher rafraîchissant

Pilotage à distance avec l'application De Dietrich SMART, compatible avec les sondes d'ambiance connectées SMART TC° et SMART CDI

Jusqu'à 70% d'économies sur une facture énergétique en comparaison avec une solution chauffage tout électrique

Possibilité d'hybrider la chaudière existante et d'optimiser les consommations



Notre technologie à votre service



Augmentation des performances et du rendement grâce à notre bouteille de découplage de 40 L intégrée à effet vortex.

Cette technologie s'adapte à tous les réseaux de chauffage existants, favorise le bon fonctionnement de l'installation et prolonge la durée de vie de l'installation.

ALEZIO M MAX R290 DE 4 À 13 KW

POMPES À CHALEUR AIR/EAU **"MONOBLOC" HAUTE TEMPÉRATURE**



Pompe à chaleur air/eau réversible haute température "monobloc" avec bouteille de découplage intégrée

- Pour chauffage par radiateurs ou chauffage et rafraîchissement par plancher chauffant/rafraîchissant
- Limitation du courant de démarrage par la technologie INVERTER
- Cette gamme est disponible en 2 versions :

- MID-M /E pour appoint électrique par résistance intégrée jusqu'à 12kW étagée
- MID-M /H pour appoint hydraulique par chaudière

- Module hydraulique intérieur composé de :

- Régulation E-Pilot en texte clair permettant un accès à l'ensemble des paramètres, la gestion multi-circuits et l'hybridation
- Bouteille de découplage 40 litres, circulateur chauffage, vase d'expansion de 10 litres, purgeur automatique, soupape de sécurité, capteur de pression électronique, débimètre et filtre magnétique

- Module extérieur composé de :

- Circulateur, vase d'expansion de 8 litres, compresseur inverter, évaporateur et condenseur

- Sonde extérieure livrée avec le module intérieur

MODULE INTÉRIEUR MID-M

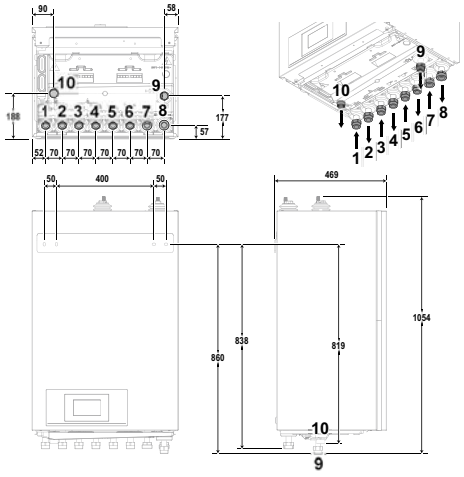

BOUTEILLE DE DÉCOUPLAGE INTÉGRÉE (40 L) À EFFET VORTEX



- Maintien de la stratification dans la bouteille
- Augmentation des performances
- Évite la mise en place d'un ballon tampon

① Retour du circuit de chauffage B (option) - G1" mâle
② Départ vers le circuit de chauffage B (option) - G1" mâle
③ Retour du circuit de chauffage A - G1" mâle
④ Départ vers le circuit de chauffage A - G1" mâle
⑤ Retour de la chaudière d'appoint (modèle MID-M /H uniquement) - G1" mâle
⑥ Départ vers la chaudière d'appoint (modèle MID-M /H uniquement) - G1" mâle
⑦ Retour du groupe extérieur - mode chauffage - G1"1/4 mâle
⑧ Départ vers le groupe extérieur - mode chauffage - G1"1/4 mâle
⑨ Départ vers le préparateur d'eau chaude sanitaire (option) G1" mâle
⑩ Evacuation pour les condensats et la soupape de sécurité
⑪ Départ MONO AWHP3R:
4MR et 6 MR : G1"
8MR, 11MR, 13MR, 11TR et 13TR : G1"1/4
⑫ Retour MONO AWHP3R:
4MR et 6 MR : G1"
8MR, 11MR, 13MR, 11TR et 13TR : G1"1/4
⑬ Centre de gravité

MODULE EXTERIEUR MONO AWHP3R 4MR, 6 MR, 8 MR, 11 MR, 11 TR, 13 MR ET 13 TR

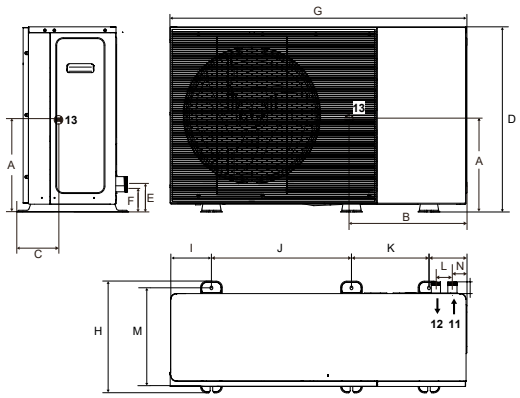

	A	B	C	D	E	F	G	H	I	J	K	L	M	N
MONO AWHP3R 4 MR et 6 MR	333	528	210	720	99	99	1302	426	124	644	379	90	374	75
MONO AWHP3R 8 MR	360	550	234	867	144	116	1391	523	194	656	363	77	458	68
MONO AWHP3R 11 MR, 11 TR, 13 MR et 13 TR	415	715	200	867	144	116	1391	523	194	656	363	77	458	68

De Dietrich

ALEZIO M MAX R290 DE 4 À 13 KW

POMPES À CHALEUR AIR/EAU **"MONOBLOC" HAUTE TEMPÉRATURE**

ALEZIO M MAX R290		4 M	6 M	8 M	11 M / 11 T	13 M / 13 T
PERFORMANCES SAISONNIÈRES						
Classe énergétique Erp chauffage (35°C)	-	A+++	A+++	A+++	A+++	A+++
Classe énergétique Erp chauffage (55°C)	-	A+++	A+++	A+++	A++	A++
SCOP (35°C/55°C)	-	5,34 / 3,99	5.22 / 3.90	5,2 / 3,89	4,77 / 3.75	4,7 / 3.73
Efficacité énergétique saisonnière chauffage en moyenne température (35°C/55°C) *	**%**	**211 / 157**	**207 / 154**	**205 / 153**	**188 / 148**	**185 / 147**
Efficacité énergétique saisonnière chauffage en moyenne température (35°C/55°C) (avec sonde ext. livrée d'origine)	%	213 / 159	209 / 156	207 / 155	190 / 150	187 / 149
Efficacité énergétique saisonnière pour le chauffage des locaux (conditions climatiques plus froides) 35°C / 55°C	%	158 / 124	167 / 132	178 / 137	162 / 127	160 / 128
Efficacité énergétique saisonnière pour le chauffage des locaux (conditions climatiques plus chaudes) 35°C / 55°C	%	236 / 171	242 / 179	271 / 189	233 / 175	239 / 182
COP à charge partielle à +7°C/+35°C*		6,74	6,95	6,85	6,98	7,02
COP à charge partielle à +7°C/+55°C*		4,94	5,15	5,05	4,99	5,21
PUISSANCES CALORIFIQUES POUR LE DIMENSIONNEMENT DE LA PAC						
Puissance calorifique maximale à -7 °C/+35 °C	kW	5,7	6,38	9,37	11,93	14,43
Puissance calorifique maximale à -7 °C/+55 °C	kW	4,95	5,61	8,39	11,35	13,13
PERFORMANCES CERTIFIÉES**						
Puissance calorifique à +7 °C/+35 °C (1)	kW	4,4	6,26	8,5	11,5	13,5
Coefficient de performance chaud à +7 °C/+35 °C (1)	-	5,17	4,89	4,98	4,85	4,6
Puissance calorifique à +7 °C/+55 °C (1)	kW	4,4	6,1	8	11,5	13,5
Coefficient de performance chaud à +7 °C/+55 °C (1)	-	3,24	3,2	3,18	3,15	3,04
Puissance frigorifique à +35°C/+18°C (2)	kW	4,56	6,40	9,00	11,90	13,90
Coefficient de performance froid à +35°C/+18°C (2)	-	5,49	5,12	4,95	4,52	4,22
Puissance acoustique LwA module extérieur (3)	dB[A]	48	48	49	52	52
Puissance acoustique LwA module interieur (3)	dB[A]	30	30	30	30	30
CARACTÉRISTIQUES TECHNIQUES						
Pression acoustique LpA module extérieur (4)	dB[A]	26	26	27	30	30
Pression acoustique LpA module interieur (4)	dB[A]	22	22	22	22	22
Débit nominal d'eau à ΔT = 5 K	m3/h	0,76	1,.05	1,38	1,98	2,32
Hauteur manométrique disponible au débit nominal à ΔT = 5 K	mbar	740	710	620	460	280
Tension d'alimentation groupe extérieur	V	230	230	230	230 V mono 400 V tri	230 V mono 400 V tri
Protection disjoncteur courbe C groupe extérieur	A	16	16	20	32 mono 16 tri	32 mono 16 tri
Charge en fluide frigorigène R290	kg	0,7	0,7	1,1	1,25	1,25
Equivalent CO_2	tonne	0,0021	0,0021	0,0033	0,00375	0,00375
Poids (à vide) du module extérieur MONO AWHP3R	kg	94	94	121,5	MR : 139,5 TR : 141,5	MR : 139,5 TR : 141,5
Poids à vide module intérieur MID-M (version E/H)	kg	58 / 53,4	58 / 53,4	58 / 53,4	58 / 53,4	58 / 53,4

* Valeur certifiée selon règlement n°813/2013 - à sélectionner pour dossier d'aides financières
** Valeurs données à titre indicatif : se reporter sur le site de l'organisme certificateur
(1) Mode chaud : température air extérieur/température eau à la sortie, performances selon EN 14511-2
(2) Mode rafraîchissement : température air extérieur/température eau à la sortie, performances selon EN 14511-2
(3) Essai réalisé selon la norme EN 12102-1
(4) Sur plan réfléchissant (Q=2) à 1 m (5 m pour module ext,)

Temp. limites de service PAC en mode chaud :
- Eau : + 12°C / + 75°C
- Air extérieur : - 25°C / + 35°C

Temp. limites de service PAC en mode rafraîchissement :
- Eau : + 5°C / + 25°C
- Air extérieur : - 5°C / + 46°C

Circuit chauffage :
- Pression maxi. de service : 3 bar
- Température maxi. de service : 90 °C* / 75 °C**

* Avec appoint hydraulique
** Avec appoint électrique

Détails des données
Voir feuillet technique

PRIX H.T.		4 kW	6 kW	8 kW	11 kW	13 kW
ALEZIO M MAX R290 M/E	Réf.	7896445	7896447	7896449	7896451	7896455
	€	**9 837,00**	**10 198,00**	**11 022,00**	**12 216,00**	**13 112,00**
ALEZIO M MAX R290 M/H	Réf.	7896446	7896448	7896450	7896452	7896456
	€	**9 837,00**	**10 198,00**	**11 022,00**	**12 216,00**	**13 112,00**
ALEZIO M MAX R290 T/E	Réf.				7896453	7896457
	€				**12 525,00**	**13 421,00**
ALEZIO M MAX R290 T/H	Réf.				7896454	7896458
	€				**12 525,00**	**13 421,00**

Eco-Participation : voir liste des colis page suivante

ALEZIO M MAX R290 DE 4 À 13 KW

POMPES À CHALEUR AIR/EAU **"MONOBLOC" HAUTE TEMPÉRATURE**

COLISAGE

	DÉSIGNATION (M : MONOPHASÉ, T : TRIPHASÉ)	RÉFÉRENCE COMPLÈTE	PRIX HT (€) ECOPART : VOIR LISTE COLIS	NOMBRE DE COLIS	MODULE EXTÉRIEUR MONO AWHP3R 	MODULE INTÉRIEUR MID-M 
APPOINT ÉLECTRIQUE	ALEZIO M MAX R290 4 M/E	7896445	**9 837,00**	2	7880007	7854610
	ALEZIO M MAX R290 6 M/E	7896447	**10 198,00**	2	7880009	7854610
	ALEZIO M MAX R290 8 M/E	7896449	**11 022,00**	2	7880010	7854610
	ALEZIO M MAX R290 11 M/E	7896451	**12 216,00**	2	7880011	7854610
	ALEZIO M MAX R290 11 T/E	7896453	**12 525,00**	2	7880017	7854610
	ALEZIO M MAX R290 13 M/E	7896455	**13 112,00**	2	7880018	7854610
	ALEZIO M MAX R290 13 T/E	7896457	**13 421,00**	2	7880019	7854610
APPOINT HYDRAULIQUE	ALEZIO M MAX R290 4 M/H	7896446	**9 837,00**	2	7880007	7854609
	ALEZIO M MAX R290 6 M/H	7896448	**10 198,00**	2	7880009	7854609
	ALEZIO M MAX R290 8 M/H	7896450	**11 022,00**	2	7880010	7854609
	ALEZIO M MAX R290 11 M/H	7896452	**12 216,00**	2	7880011	7854609
	ALEZIO M MAX R290 11 T/H	7896454	**12 525,00**	2	7880017	7854609
	ALEZIO M MAX R290 13 M/H	7896456	**13 112,00**	2	7880018	7854609
	ALEZIO M MAX R290 13 T/H	7896458	**13 421,00**	2	7880019	7854609

LISTE DES COLIS

RÉF.	DÉSIGNATION	PRIX HT (€)	EP HT (€)*	RÉF.	DÉSIGNATION	PRIX HT (€)	EP HT (€)*
7880007	MONO AWHP3R 4 MR	**5 768,00**	**10,02**	7880018	MONO AWHP3R 13 MR	**9 043,00**	**10,02**
7880009	MONO AWHP3R 6 MR	**6 129,00**	**10,02**	7880019	MONO AWHP3R 13 TR	**9 352,00**	**10,02**
7880010	MONO AWHP3R 8 MR	**6 953,00**	**10,02**	7854610	MID-M /E	**4 069,00**	-
7880011	MONO AWHP3R 11 MR	**8 147,00**	**10,02**	7854609	MID-M /H	**4 069,00**	-
7880017	MONO AWHP3R 11 TR	**8 456,00**	**10,02**				

De Dietrich SERVICES — MISE EN SERVICE

		PRIX NET HT (€)
7809019	MES PAC Monobloc pour 1 unité	**365,00**
7809020	MES PAC Monobloc par unité supplémentaire	**299,00**

POUR PLUS D'INFORMATIONS SUR NOS
SERVICES & OUTILS
SE REPORTER AUX P 8 ET SUIVANTES

De Dietrich PRO
Installation, mise en service, maintenance et dépannage

* ÉCO-PART incluse ou **ÉCO-PART en sus**
Les montants des éco-participations sont susceptibles d'évoluer en cas de modification du barème par notre organisme collecteur.

ALEZIO M MAX R290 DE 4 À 13 KW

POMPES À CHALEUR AIR/EAU **"MONOBLOC" HAUTE TEMPÉRATURE**

OPTIONS HYDRAULIQUES

	RÉF.	DÉSIGNATION	PRIX HT (€)	EP HT (€)*
	7816801	KIT 3x SUPPORT AU SOL CAOUTCHOUC 600MM - HK602	166,00	0,77
	7866497	KIT D'ISOLATION MID /H	152,00	0,03
	7866498	KIT D'ISOLATION MID /E	152,00	0,03
	7866494	KIT SECOND CIRCUIT V3V MID	1 071,00	0,14
	100018411	KIT ISOLATION KIT V3V - HK25	245,00	0,01
	7866496	KIT TUBULURES SECOND CIRCUIT MID	227,00	0,01
	100020164	COLLECTEUR 2/3 CIRCUITS - EA140	522,00	0,01
	100020167	CIRCUIT DIRECT P.ELEC HEE (MODE CHAUD) -EA143	962,00	0,14
	100020168	CIRCUIT V3V P.ELEC HEE (MODE CHAUD) -EA144	1 367,00	0,14
	100020165	CONSOLE MUR COLLECTEUR - EA141	65,20	0,01
	100020166	CONSOLE MUR 1 MODULE -EA142	174,00	0,01
	100020045	KIT FILTRE FERNOX TF1 -EH896	414,00	0,02
	7746242	SOUPAPE DIFFÉRENTIELLE -HK150	87,90	0,02
	7870018	BALLON TAMPON BT 20	300,00	14,00
	7894944	BALLON TAMPON BT 50	380,00	14,00
	7870022	BALLON TAMPON BT 80	420,00	14,00
	7876518	BALLON TAMPON BT 200	780,00	22,00
	7876519	BALLON TAMPON BT 500	1 300,00	32,00
	7908453	RESISTANCE ELECTRIQUE 1800W	70,00	0,92
	7908454	RESISTANCE ELECTRIQUE 3000W	90,00	0,92
	7908455	RESISTANCE ELECTRIQUE 1800W (BT 20)	80,00	0,92

OPTIONS E.C.S.

	RÉF.	DÉSIGNATION	PRIX HT (€)	EP HT (€)*
	7863529	KIT ECS MID	867,00	0,04
	7866500	TUBES X2 POUR KIT ECS MID	138,00	0,01
	7682199	PRÉPARATEUR BPB 401 L - EC790	4 850,00	22,00
	7682313	PRÉPARATEUR BPB 501 L -EC795	5 309,00	32,00
	7620661	PRÉPARATEUR MIXTE BEPC 300 POUR PAC -ER615	3 320,00	22,00
	7684175	VANNE D'INVERSION CHAUFFAGE-SANITAIRE -EH812	201,00	0,92

OPTIONS RÉGULATION

	RÉF.	DÉSIGNATION	PRIX HT (€)	EP HT (€)*
	7847503	CARTE 2ND CIRC SCB17 + SONDE	382,00	0,14
	7892685	SCB-10 INTÉGRABLE PAC	586,00	0,04
	100013304	PLATINE + SONDE POUR VANNE MÉLANGEUSE - AD249	245,00	0,14
	88017017	SONDE DÉPART V3V - AD199	128,00	0,04
	7866499	KIT DE CABLAGE PC GRUNDFOS	59,10	0,04
	100000030	COLIS OPTION SONDE ECS - AD212	78,00	0,04
	7622433	KIT SONDE CONDENSATION (0-10V) - HZ64	615,00	0,04
	100019114	KIT SONDE HYGRO RAFRAÎCHISSEMENT - HK27	340,00	0,04

* ÉCO-PART incluse ou ÉCO-PART en sus
Les montants des éco-participations sont susceptibles d'évoluer en cas de modification du barème par notre organisme collecteur.

ALEZIO M MAX R290 DE 4 À 13 KW

POMPES À CHALEUR AIR/EAU **"MONOBLOC" HAUTE TEMPÉRATURE**

OPTIONS THERMOSTATS ET SONDES D'AMBIANCE

	RÉF.	DÉSIGNATION	CONNEXION	PILES	PROGRAMME HORAIRE	CONNECTE INTERNET	CLASSE	PRIX HT (€)	EP HT (€)*
	7691375	SONDE D'AMBIANCE SMART TC° CONNECTÉE - AD324	filaire	non	oui	oui	VI*	299,00	0,14
	7898724	SONDE D'AMBIANCE SMART CDI FILAIRE	filaire	non	oui	oui**	VI*	128,00	0,14
	7900088	SONDE D'AMBIANCE CONNECTÉE SMART CDI RF SANS FIL (RF)	sans fil	oui	oui	oui	VI*	152,00	0,14
	7898722	PASSERELLE DE COMMUNICATION LINK WIFI - GTW IOT						178,00	0,14
	7768817	THERMOSTAT D'AMBIANCE PROGRAMMABLE (FILAIRE) - AD337	filaire	oui	oui	non	IV*	140,00	0,14
	7768818	THERMOSTAT D'AMBIANCE PROGRAMMABLE (SANS FILS) - AD338	sans fil	oui	oui	non	IV*	340,00	0,14
	85757741	SONDE EXTÉRIEURE - FM46	filaire	non	-	non	-	62,80	0,04

*avec sonde extérieure filaire 85757741 livrée d'origine
** avec ajout de la passerelle de communication LINK WIFI 7898722

CHOIX DES OPTIONS EN FONCTION DES CIRCUITS RACCORDÉS

ALEZIO M MAX R290 — Type de circuit		ECS	direct	direct + 1 vanne	direct + 2 vannes	direct + 3 vannes
Tableau de commande E-PILOT	Régulation	1 x 100000030	d'origine	7847503	7892685 + 2 x 88017017	7892685 + 2 x 88017017 + 100013304
	Hydraulique	7863529	d'origine	7866494	7866496 + 100020165 + 100020164 + 2 x 100020168	7866496 + 100020165 + 100020164 + 3 x 100020168

Les circuits peuvent être complétés par les sondes ou thermostats d'ambiance présents dans les options de régulation.

* ÉCO-PART incluse ou **ÉCO-PART en sus**
Les montants des éco-participations sont susceptibles d'évoluer en cas de modification du barème par notre organisme collecteur.

De Dietrich

ALEZIO M MAX R290 DE 4 À 13 KW

POMPES À CHALEUR AIR/EAU **"MONOBLOC" HAUTE TEMPÉRATURE**

ACCÉDEZ À NOTRE
SCHÉMATHÈQUE

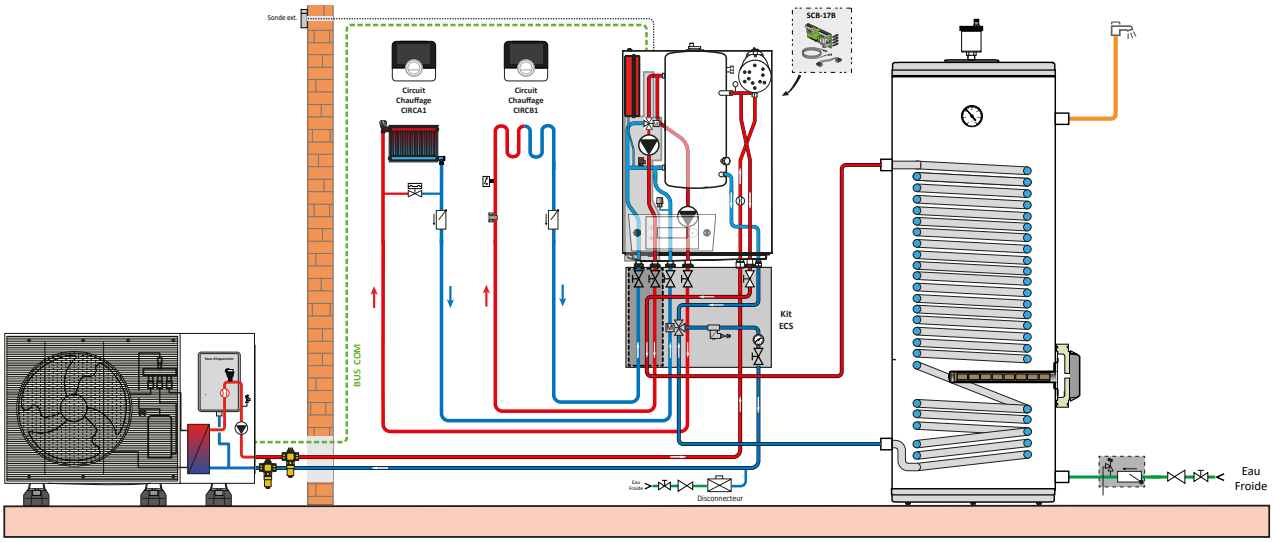

DESCRIPTIF

	COLIS	RÉF.	PRIX HT (€)
Pompe à chaleur ALEZIO M MAX R290 11 M/E	-	7896451	**12 216,00**
Filtre magnétique à tamis			**livré d'origine**
Kit second circuit V3V MID	-	7866494	**1 071,00**
Kit carte 2nd circuit SCB-17B + Sonde	-	7847503	**382,00**
Préparateur BEPC 300	ER615	7620661	**3 320,00**
Kit E.C.S MID	-	7863529	**867,00**
Kit 2 tubes pour kit E.C.S. MID	-	7866500	**138,00**
Sonde ECS	AD212	100000030	**78,00**
Options éventuelles supplémentaires			
- 2 x Sonde d'ambiance connectée SMART TC° (filaire)	2 x AD324	7691375	**2 x 299,00**
- Support de pose au sol en caoutchouc 600 mm	HK602	7816801	**166,00**
- Soupape différentielle	HK150	7746242	**87,90**
- 2 x soupapes à cartouches anti-gel		non fournies	
		Prix total H.T.* :	**18 923,90**
Mise en service		**Prix net H.T. :**	**365,00**

* hors Eco-Participation

Exemple donné à titre indicatif

ALEZIO M COMPACT R290 DE 4 À 13 KW

POMPES À CHALEUR AIR/EAU **"MONOBLOC" HAUTE TEMPERATURE**
AVEC PRÉPARATEUR ECS INTÉGRÉ

Produit

- Départ d'eau à haute température : jusqu'à 75°C
- Modules intérieurs intercompatibles R32/R290
- Pratique : nombreux composants intégrés de série
- Polyvalence : capacité de gestion d'une bouteille de découplage, jusqu'à 4 circuits (via option)
- Intuitive : régulation E-Pilot avec texte clair

- Disconnecteur, vanne d'inversion, clapet antiretour intégrés dans le kit hydraulique
- Filtre magnétique de série
- Préparateur ECS 180L en acier émaillé





R290

JUSQU'À

A+++

A+++

A+

certified performances available on: keymark.eu/en/certificates/certificates-data-base

CE

Informations pratiques

Éligibles Aides & Subventions

Formations proposées Voir p. 19

On vous accompagne Voir p. 599

QUELLEPAC+

De Dietrich

Bénéfices utilisateur

- Discrétion
- Confort sanitaire
- Confort en toute saison
- Facilité d'utilisation
- Économies

Solution avec production d'eau chaude sanitaire

Assure le confort de toute la famille grâce au ballon ECS de 180L

Fonction réversible de série pour plancher rafraîchissant

Pilotage à distance avec l'application De Dietrich SMART, compatible avec les sondes d'ambiance connectées SMART TC° et SMART CDI

Jusqu'à 70% d'économies sur une facture énergétique en comparaison avec une solution chauffage tout électrique



La pompe à chaleur pensée pour le confort avec son ballon intégré

Avec ses dimensions réduites, l'ALEZIO M COMPACT R290 trouvera aisément sa place dans un placard standard.
Son préparateur ECS intégré permet d'offrir de l'eau chaude en abondance à toute la famille.

ALEZIO M COMPACT R290 DE 4 À 13 KW

POMPES À CHALEUR AIR/EAU **"MONOBLOC" HAUTE TEMPERATURE**
AVEC PRÉPARATEUR ECS INTÉGRÉ



Pompe à chaleur air/eau réversible haute température "monobloc"

- Pour chauffage par radiateurs, chauffage et rafraîchissement par plancher chauffant/rafraîchissant et production ECS
- Limitation du courant de démarrage par la technologie INVERTER
- Module hydraulique intérieur composé de :
- Régulation E-Pilot en texte clair permettant un accès à l'ensemble des paramètres, la gestion multi-circuits
- Vase d'expansion de 8 litres, purgeur automatique, soupape de sécurité, capteur de pression électronique, débitmètre, filtre magnétique et appoint électrique de 6kW étagé
- Module extérieur composé de :
- Circulateur, vase d'expansion de 8 litres, compresseur inverter, évaporateur et condenseur
- La sonde extérieure est livrée avec le module intérieur
- Kit hydraulique composé de :
- Vannes d'arrêt, soupape de sécurité 7 bar, vanne d'inversion, disconnecteur

MODULE INTERIEUR MIV-M /E + BALLON 180 HSPL EVO + KIT HYDRAULIQUE EVO

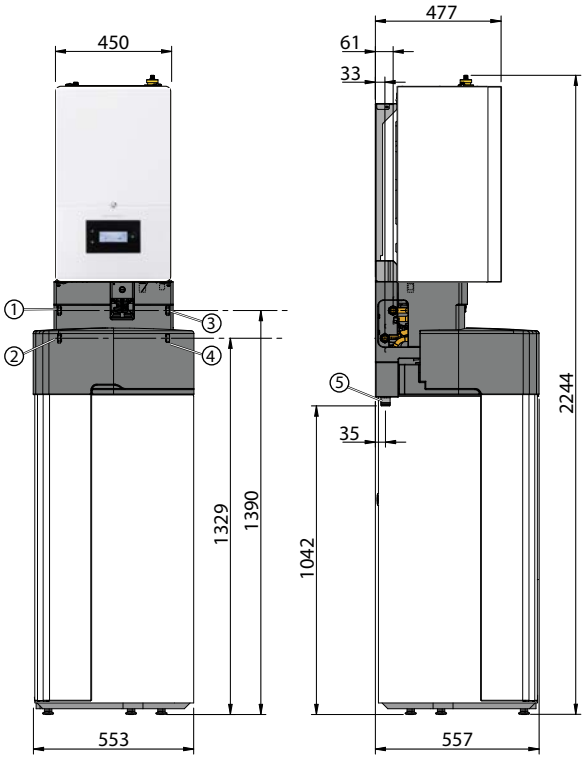

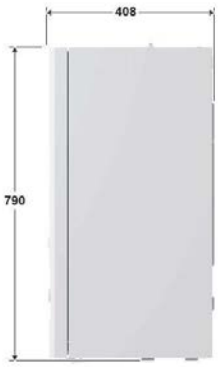

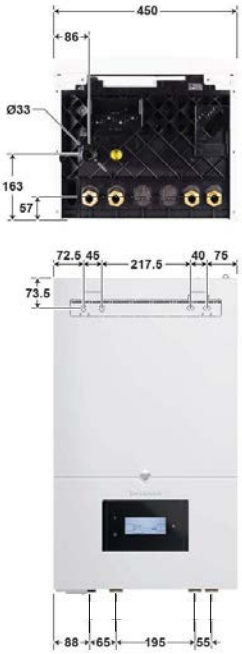

① Entrée d'eau froide sanitaire Ø 3/4"
② Sortie d'eau chaude sanitaire Ø 3/4"
③ Départ vers le circuit de chauffage Ø 1"
④ Retour vers le circuit de chauffage Ø 1"
⑤ Sortie des condensats Ø 32 mm
⑪ Départ MONO AWHP3R:
4MR et 6 MR : G1"
8MR, 11MR, 13MR, 11TR et 13TR : G1"1/4
⑫ Retour MONO AWHP3R:
4MR et 6 MR : G1"
8MR, 11MR, 13MR, 11TR et 13TR : G1"1/4
⑬ Centre de gravité

MODULE EXTERIEUR MONO AWHP3R 4MR, 6 MR, 8 MR, 11 MR, 11 TR, 13 MR ET 13 TR

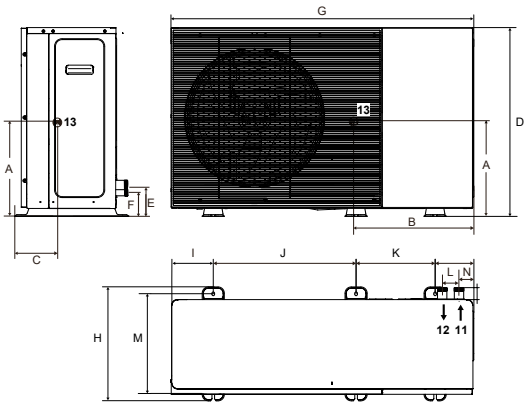

	A	B	C	D	E	F	G	H	I	J	K	L	M	N
MONO AWHP3R 4 MR et 6 MR	333	528	210	720	99	99	1302	426	124	644	379	90	374	75
MONO AWHP3R 8 MR	360	550	234	867	144	116	1391	523	194	656	363	77	458	68
MONO AWHP3R 11 MR, 11 TR, 13 MR et 13 TR	415	715	200	867	144	116	1391	523	194	656	363	77	458	68

ALEZIO M COMPACT R290 DE 4 À 13 KW

POMPES À CHALEUR AIR/EAU **"MONOBLOC" HAUTE TEMPERATURE**
AVEC PRÉPARATEUR ECS INTÉGRÉ

ALEZIO M COMPACT R290		4 MR	6 MR	8 MR	11 MR / 11 TR	13 MR / 13 TR
PERFORMANCES SAISONNIÈRES						
Classe énergétique Erp chauffage (35°C) / Sanitaire	-	A+++/A+	A+++/A+	A+++/A+	A+++/A+	A+++/A+
Classe énergétique Erp chauffage (55°C) / Sanitaire)	-	A+++/A+	A+++/A+	A+++/A+	A++/A	A++/A
SCOP (35°C/55°C)	-	5,34 / 3,99	5,22 / 3,9	5,2 / 3,89	4.77 / 3.75	4,7 / 3.73
Efficacité énergétique saisonnière chauffage en moyenne température (35°C/55°C) *	**%**	**211 / 157**	**207 / 154**	**205 / 153**	**188 / 148**	**185 / 147**
Efficacité énergétique saisonnière chauffage en moyenne température (35°C/55°C) (avec sonde ext. livrée d'origine)	%	213 / 159	209 / 156	207 / 155	190 / 150	187 / 149
Efficacité énergétique saisonnière pour le chauffage des locaux (conditions climatiques plus froides) 35°C / 55°C	%	158 / 124	167 / 132	178 / 137	162 / 127	160 / 128
Efficacité énergétique saisonnière pour le chauffage des locaux (conditions climatiques plus chaudes) 35°C / 55°C	%	236 / 171	242 / 179	271 / 189	233 / 175	239 / 182
Efficacité énergétique saisonnière eau chaude sanitaire (Cycle L)	%	134	131	120	111	111
PUISSANCES CALORIFIQUES POUR LE DIMENSIONNEMENT DE LA PAC						
Puissance calorifique maximale à -7 °C/+35 °C	kW	5,7	6,38	9,37	11,93	14,43
Puissance calorifique maximale à -7 °C/+55 °C	kW	4,95	5,61	8,39	11,35	13,13
PERFORMANCES CERTIFIÉES* **						
Puissance calorifique à +7°C/+35°C (1)	kW	4,4	6,26	8,5	11,5	13,5
Coefficient de performance chaud à +7 °C/+35 °C (1)	-	5,17	4,89	4,98	4,85	4,6
Puissance calorifique à +7 °C/+55 °C (1)	kW	4,4	6,1	8	11,5	13,5
Coefficient de performance chaud à +7 °C/+55 °C (1)	-	3,24	3,2	3,18	3,15	3,04
Puissance frigorifique à +35°C/+18°C (5)	kW	4,56	6,4	8,23	11,9	13,9
Coefficient de performance froid à +35°C/+18°C (5)	-	5,49	5,12	5,19	4,52	4,22
Volume max. d'eau chaude utilisable (V40) (2)	litre	258,5	258,1	260,4	261,7	262,1
Durée de mise en température (th) de 10°C à 55°C (2)	hh:mn	01:51	01:40	01:11	00:54	00:49
Puissance absorbée en régime stabilisé (Pes) (2) (Cycle L)	W	28	28	30	34	33
Profil de soutirage (2) (Cycle L)	-	L	L	L	L	L
Coefficient de performance ECS (2) (Cycle L)	-	3,34	3,28	2,99	2,78	2,77
Puissance acoustique module extérieur (3)	dB[A]	48	48	49	52	52
Puissance acoustique module intérieur	dB[A]	30	30	30	30	30
CARACTÉRISTIQUES TECHNIQUES						
Pression acoustique LpA module extérieur (4)	dB[A]	26	26	27	30	30
Pression acoustique LpA module intérieur (4)	dB[A]	22	22	22	22	22
Débit nominal d'eau à ΔT = 5 K	m3/h	0,76	1,05	1,38	1,98	2,32
Tension d'alimentation groupe extérieur	V	230	230	230	230 V mono 400 V tri	230 V mono 400 V tri
Protection disjoncteur courbe C groupe extérieur	A	16	16	20	MR : 32 TR : 16	MR : 32 TR : 16
Charge en fluide frigorigène R290	kg	0,7	0,7	1,1	1,25	1,25
Equivalent CO_2	tonne	0,0021	0,0021	0,0033	0,00375	0,00375
Poids (à vide) du module extérieur	kg	94	94	121,5	MR : 139,5 TR : 141,5	MR : 139,5 TR : 141,5
Poids à vide (MIV-M + ballon + kit hydraulique)	kg	133,5	133,5	133,5	133,5	133,5

* Valeur certifiée selon règlement n°813/2013 - à sélectionner pour dossier d'aides financières
*** Valeurs données à titre indicatif : se reporter sur le site de l'organisme certificateur
(1) Mode chaud : température air extérieur/température eau à la sortie, performances selon EN 14511-2
(2) Cycle de soutirage selon EN 16147 (Certification en cours)
(3) Essai réalisé selon la norme EN 12102-1
(4) Sur plan réfléchissant (Q=2) à 1 m (5 m pour module ext.)
(5) Mode froid : température air extérieur/température eau à la sortie, performances selon EN 14511-2

Temp. limites de service PAC en mode chaud :
- Eau : + 12°C / + 75°C
- Air extérieur : - 25°C / + 35°C

Temp. limites de service PAC en mode froid :
- Eau : + 5°C / + 25°C
- Air extérieur : - 5°C / + 46°C

Circuit chauffage :
- Pression maxi. de service : 3 bar
- Température maxi. de service : 75 °C

Circuit ECS :
- Pression maxi. de service : 8 bar
- Temp. maxi. de service : 75°C

Détails des données
Voir feuillet technique

PRIX H.T.		4 kW	6 kW	8 kW	11 kW	13 kW
ALEZIO M COMPACT R290 MR/E	Réf.	7882427	7882428	7882429	7882430	7882432
	€	**9 846,00**	**10 207,00**	**11 031,00**	**12 225,00**	**13 121,00**
ALEZIO M COMPACT R290 TR/E	Réf.				7882431	7882433
	€				**12 534,00**	**13 430,00**

Eco-Participation : voir liste des colis page suivante

ALEZIO M COMPACT R290 DE 4 À 13 KW

POMPES À CHALEUR AIR/EAU **"MONOBLOC" HAUTE TEMPERATURE**
AVEC PRÉPARATEUR ECS INTÉGRÉ

COLISAGE

DÉSIGNATION ALEZIO M COMPACT R290 (MR : MONOPHASÉ, TR : TRIPHASÉ)	RÉFÉRENCE COMPLÈTE	PRIX HT (€) ECOPART : VOIR LISTE COLIS	NOMBRE DE COLIS	MODULE INTÉRIEUR MIV-M... R290 	BALLON 180 HPSL EVO 	KIT HYDRAULIQUE EVO 	KIT RACCORDEMENT MODULE EXT 	MODULE EXTÉRIEUR MONO AWHP3R... 						
				... / E				... 4 MR	... 6 MR	... 8 MR	... 11 MR	... 11 TR	... 13 MR	... 13 TR
ALEZIO M COMPACT R290 4 MR/E	7882427	**9 846,00**	5	7882171	7790098	7790662	7847502	7880007	-	-	-	-	-	-
ALEZIO M COMPACT R290 6 MR/E	7882428	**10 207,00**	5	7882171	7790098	7790662	7847502	-	7880009	-	-	-	-	-
ALEZIO M COMPACT R290 8 MR/E	7882429	**11 031,00**	5	7882171	7790098	7790662	7847502	-	-	7880010	-	-	-	-
ALEZIO M COMPACT R290 11 MR/E	7882430	**12 225,00**	5	7882171	7790098	7790662	7847502	-	-	-	7880011	-	-	-
ALEZIO M COMPACT R290 11 TR/E	7882431	**12 534,00**	5	7882171	7790098	7790662	7847502	-	-	-	-	7880017	-	-
ALEZIO M COMPACT R290 13 MR/E	7882432	**13 121,00**	5	7882171	7790098	7790662	7847502	-	-	-	-	-	7880018	-
ALEZIO M COMPACT R290 13 TR/E	7882433	**13 430,00**	5	7882171	7790098	7790662	7847502	-	-	-	-	-	-	7880019

LISTE DES COLIS

RÉF.	DÉSIGNATION	PRIX HT (€)	EP HT (€)*
7880007	MONO AWHP3R 4 MR	**5 768,00**	**10,02**
7880009	MONO AWHP3R 6 MR	**6 129,00**	**10,02**
7880010	MONO AWHP3R 8 MR	**6 953,00**	**10,02**
7880011	MONO AWHP3R 11 MR	**8 147,00**	**10,02**
7880017	MONO AWHP3R 11 TR	**8 456,00**	**10,02**
7880018	MONO AWHP3R 13 MR	**9 043,00**	**10,02**
7880019	MONO AWHP3R 13 TR	**9 352,00**	**10,02**

RÉF.	DÉSIGNATION	PRIX HT (€)	EP HT (€)*
7882171	MIV-M /E	**2 009,00**	-
7790098	BALLON 180 HPSL EVO - ES205	**1 244,00**	**18,00**
7790662	KIT HYDRAULIQUE EVO - HK415	**745,00**	**0,01**
7847502	KIT RACCORDEMENT MODULE EXT	**80,00**	-

De Dietrich SERVICES — MISE EN SERVICE

		PRIX NET HT (€)
7809019	MES PAC Monobloc pour 1 unité	**365,00**
7809020	MES PAC Monobloc par unité supplémentaire	**299,00**

De Dietrich PRO
Installation, mise en service,
maintenance et dépannage

* ÉCO-PART incluse ou **ÉCO-PART en sus**
Les montants des éco-participations sont susceptibles d'évoluer en cas de modification du barème par notre organisme collecteur.

De Dietrich

ALEZIO M COMPACT R290 DE 4 À 13 KW

POMPES À CHALEUR AIR/EAU **"MONOBLOC" HAUTE TEMPERATURE**
AVEC PRÉPARATEUR ECS INTÉGRÉ

OPTIONS HYDRAULIQUES

	RÉF.	DÉSIGNATION	PRIX HT (€)	EP HT (€)*
	7816801	KIT 3x SUPPORT AU SOL CAOUTCHOUC 600MM - HK602	166,00	0,77
	100020164	COLLECTEUR 2/3 CIRCUITS - EA140	522,00	0,01
	100020167	CIRCUIT DIRECT P.ELEC HEE (MODE CHAUD) - EA143	962,00	0,14
	100020168	CIRCUIT V3V P.ELEC HEE (MODE CHAUD) -EA144	1 367,00	0,14
	100020165	CONSOLE MUR COLLECTEUR - EA141	65,20	0,01
	100020166	CONSOLE MUR 1 MODULE - EA142	174,00	0,01
	100020045	KIT FILTRE FERNOX TF1 - EH896	414,00	0,02
	7746242	SOUPAPE DIFFÉRENTIELLE - HK150	87,90	0,02
	7746192	BOUTEILLE DE DÉCOUPLAGE 25L - HK146	544,00	0,01
	7870018	BALLON TAMPON BT 20	300,00	14,00
	7894944	BALLON TAMPON BT 50	380,00	14,00
	7870022	BALLON TAMPON BT 80	420,00	14,00
	7876518	BALLON TAMPON BT 200	780,00	22,00
	7876519	BALLON TAMPON BT 500	1 300,00	32,00
	7908453	RESISTANCE ELECTRIQUE 1800W	70,00	0,92
	7908454	RESISTANCE ELECTRIQUE 3000W	90,00	0,92
	7908455	RESISTANCE ELECTRIQUE 1800W (BT 20)	80,00	0,92

OPTIONS RÉGULATION

	RÉF.	DÉSIGNATION	PRIX HT (€)	EP HT (€)*
	7847503	CARTE 2ND CIRCUIT SCB17 + SONDE	382,00	0,14
	7853119	BOITIER MURAL MULTIZONE SCB-10	586,00	0,14
	100013304	PLATINE + SONDE POUR VANNE MÉLANGEUSE - AD249	245,00	0,14
	88017017	SONDE DÉPART V3V - AD199	128,00	0,04
	7624902	KIT CONNEXION PLANCHER CHAUFFANT - HA255	60,30	0,04
	7622433	KIT SONDE CONDENSATION (0-10V) - HZ64	615,00	0,04
	100019114	KIT SONDE HYGRO RAFRAÎCHISSEMENT - HK27	340,00	0,04

* ÉCO-PART incluse ou ÉCO-PART en sus
Les montants des éco-participations sont susceptibles d'évoluer en cas de modification du barème par notre organisme collecteur.

ALEZIO M COMPACT R290 DE 4 À 13 KW

POMPES À CHALEUR AIR/EAU **"MONOBLOC" HAUTE TEMPERATURE**
AVEC PRÉPARATEUR ECS INTÉGRÉ

OPTIONS THERMOSTATS ET SONDES D'AMBIANCE

	RÉF.	DÉSIGNATION	CONNEXION	PILES	PROGRAMME HORAIRE	CONNECTE INTERNET	CLASSE	PRIX HT (€)	EP HT (€)*
	7691375	SONDE D'AMBIANCE SMART TC° CONNECTÉE - AD324	filaire	non	oui	oui	VI*	299,00	0,14
	7898724	SONDE D'AMBIANCE SMART CDI FILAIRE	filaire	non	oui	oui**	VI*	128,00	0,14
	7900088	SONDE D'AMBIANCE CONNECTÉE SMART CDI RF SANS FIL (RF)	sans fil	oui	oui	oui	VI*	152,00	0,14
	7898722	PASSERELLE DE COMMUNICATION LINK WIFI - GTW IOT						178,00	0,14
	7768817	THERMOSTAT D'AMBIANCE PROGRAMMABLE (FILAIRE) - AD337	filaire	oui	oui	non	IV*	140,00	0,14
	7768818	THERMOSTAT D'AMBIANCE PROGRAMMABLE (SANS FILS) - AD338	sans fil	oui	oui	non	IV*	340,00	0,14
	85757741	SONDE EXTÉRIEURE - FM46	filaire	non	-	non	-	62,80	0,04

*avec sonde extérieure filaire 85757741 livrée d'origine
** avec ajout de la passerelle de communication LINK WIFI 7898722

CHOIX DES OPTIONS EN FONCTION DES CIRCUITS RACCORDÉS

ALEZIO M COMPACT R290 — Type de circuit		ECS	direct	1 vanne	direct + 1 vanne	2 x vanne	direct + 2 x vanne	direct + 3 x vanne
Tableau de commande E-Pilot	Options "régulation"	d'origine	d'origine	7847503	7847503	7853119 + 2 x 88017017	7853119 + 2 x 88017017	7853119 + 2 x 88017017 + 100013304
	Options "hydrauliques"			100020168 100020166 (kits hydrauliques externes)	100020164 100020167 100020168 100020165 (kits hydrauliques externes)	100020164 2 x 100020168 100020165 (kits hydrauliques externes)	100020164 100020167 2 x 100020168 100020165 (kits hydrauliques externes)	100020167 3 x 100020168 (kits hydrauliques externes)

Les circuits peuvent être complétés par les sondes ou thermostats d'ambiance présents dans le tableau options de régulation.

* ÉCO-PART incluse ou ÉCO-PART en sus
Les montants des éco-participations sont susceptibles d'évoluer en cas de modification du barème par notre organisme collecteur.

De Dietrich

ALEZIO M COMPACT R290 DE 4 À 13 KW

POMPES À CHALEUR AIR/EAU **"MONOBLOC" HAUTE TEMPERATURE**
AVEC PRÉPARATEUR ECS INTÉGRÉ

ACCÉDEZ À NOTRE
SCHÉMATHÈQUE

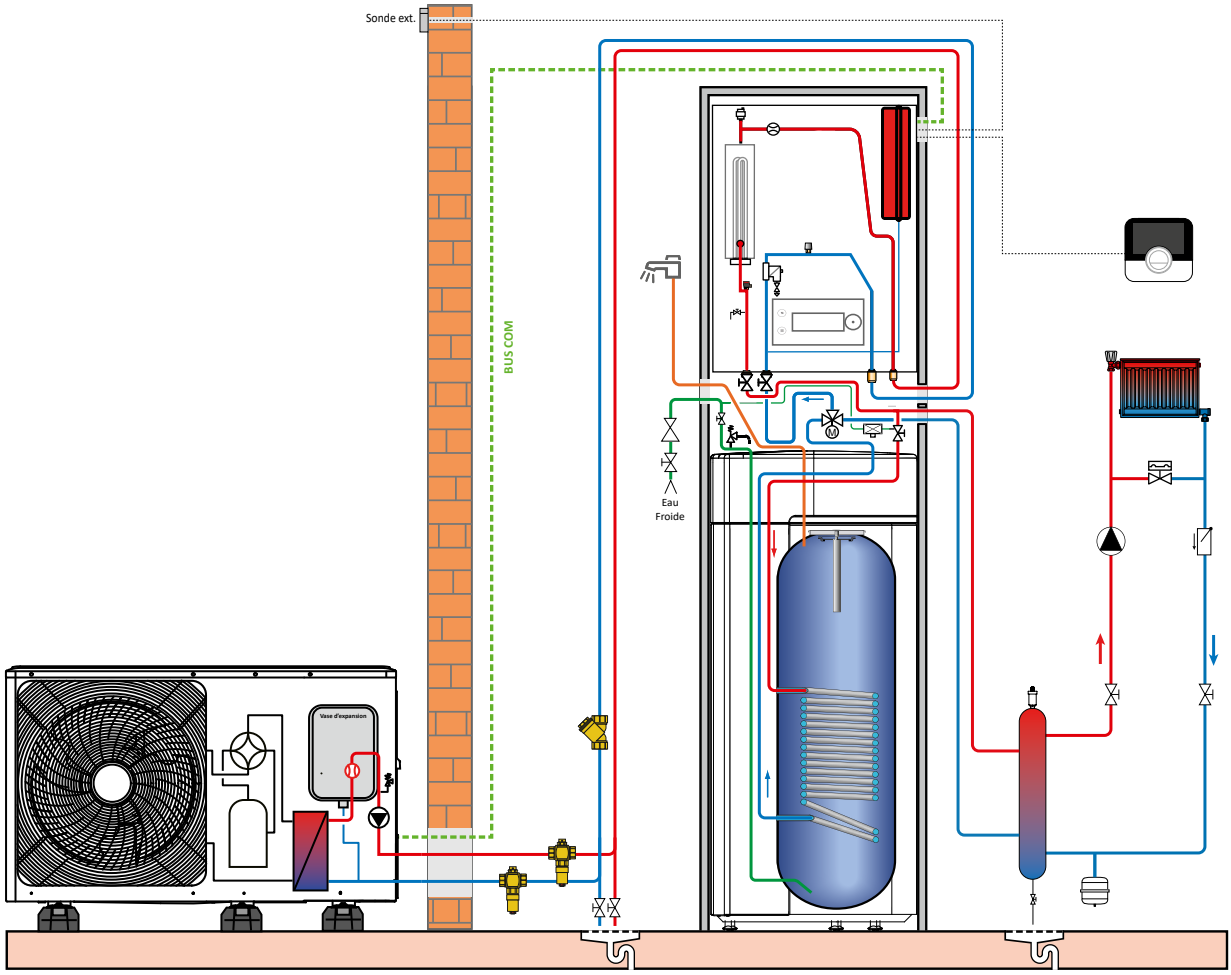

DESCRIPTIF

	COLIS	RÉF.	PRIX HT (€)
Pompe à chaleur ALEZIO M COMPACT R290 8 MR/E	-	7882429	**11 031,00**
Options éventuelles supplémentaires	-	-	
Supports de pose au sol en caoutchouc	HK602	7816801	**166,00**
Thermostat d'ambiance connecté filaire SMART TC°	AD324	7691375	**299,00**
Soupape différentielle	HK150	7746242	**87,90**
Bouteille de découplage 25 L	HK146	7746192	**544,00**
Module hydraulique (circuit direct)	EA143	100020167	**962,00**
Console murale pour module hydraulique	EA142	100020166	**174,00**
		Prix total H.T.* :	**13 263,90**
Mise en service		**Prix net H.T. :**	**365,00**

* hors Eco-Participation

Exemple donné à titre indicatif

ALEZIO M R290 DE 4 À 13 KW

POMPES À CHALEUR AIR/EAU **"MONOBLOC" HAUTE TEMPÉRATURE**

Produit

- Simplicité d'installation : pas d'attestation d'aptitude à la manipulation des fluides frigorigènes nécessaire et absence de contrôle d'étanchéité
- Départ d'eau à haute température : jusqu'à 75°C
- Modules intérieurs intercompatibles R32/R290
- Compacité : 450 mm de large, rentre aisément dans un placard. Aussi compacte qu'une chaudière gaz murale
- Polyvalence : capacité de gestion d'une bouteille de découplage, jusqu'à 4 circuits (via option)
- Adaptabilité : hybridation de chaudière existante ou combinaison avec un système solaire possible
- Intuitive : régulation E-Pilot avec texte clair

- Module intérieur MIV-M /E avec appoint électrique intégré. Module intérieur MIV-M /H avec appoint hydraulique
- Filtre magnétique de série

PRODUIT STAR



R290

JUSQU'À

A+++

A+++

certified performances available on: keymark.eu/en/certificates/certificates-data-base



Informations pratiques

Éligibles Aides & Subventions

Formations proposées Voir p. 19

On vous accompagne Voir p. 599

QUELLEPAC+

Bénéfices utilisateur

- Discrétion
- Confort en toute saison
- Facilité d'utilisation
- Économies
- Silencieuse

Aussi compacte qu'une chaudière murale

Fonction réversible de série pour plancher rafraîchissant

Pilotage à distance avec l'application De Dietrich SMART, compatible avec les sondes d'ambiance connectées SMART TC° et SMART CDI

Jusqu'à 70% d'économies sur une facture énergétique en comparaison avec une solution chauffage tout électrique

Possibilité d'hybrider la chaudière existante et d'optimiser les consommations



La pompe à chaleur qui allie discrétion et robustesse

Avec ses dimensions réduites, l'ALEZIO M R290 trouvera aisément sa place dans un placard standard, ou à la place d'une chaudière.

Équipée de série d'un filtre magnétique, l'ALEZIO M R290 a une durée de vie prolongée.

ALEZIO M R290 DE 4 À 13 KW

POMPES À CHALEUR AIR/EAU **"MONOBLOC" HAUTE TEMPÉRATURE**



Pompe à chaleur air/eau réversible haute température "monobloc"

- Pour chauffage par radiateurs ou chauffage et rafraîchissement par plancher chauffant/rafraîchissant
- Limitation du courant de démarrage par la technologie INVERTER
- Cette gamme est disponible en 2 versions :
- MIV-M /E pour appoint électrique par résistance intégrée de 6kW étagée
- MIV-M /H pour appoint hydraulique par chaudière
- Module hydraulique intérieur composé de :
- Régulation E-Pilot en texte clair permettant un accès à l'ensemble des paramètres, la gestion multi-circuits et l'hybridation
- Vase d'expansion de 8 litres, purgeur automatique, soupape de sécurité, capteur de pression électronique, débitmètre et filtre magnétique
- Module extérieur composé de :
- Circulateur, vase d'expansion de 8 litres, compresseur inverter, évaporateur et condenseur
- La sonde extérieure est livrée avec le module intérieur

MODULE INTERIEUR MIV-M /E



MODULE INTERIEUR MIV-M /H

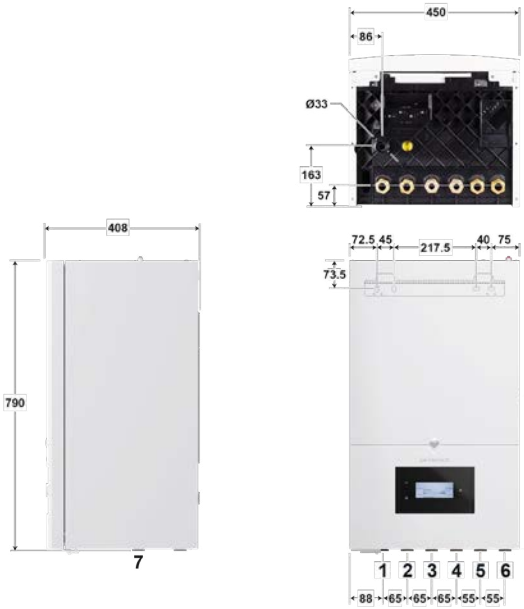

MODULE EXTERIEUR MONO AWHP3R 4MR, 6 MR, 8 MR, 11 MR, 11 TR, 13 MR ET 13 TR

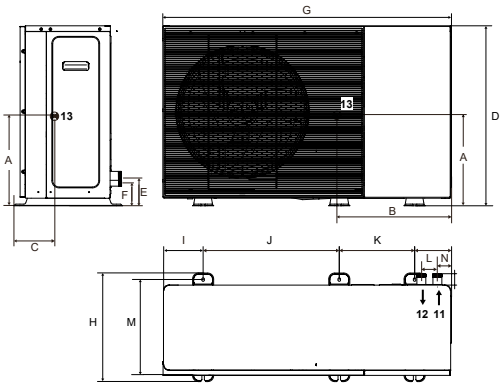

① Départ vers le circuit de chauffage direct Ø G 1"
② Retour du circuit de chauffage direct Ø G 1"
③ Retour de la chaudière d'appoint Ø G 1" (pour MIV-M/H)
④ Départ de la chaudière d'appoint Ø G 1" (pour MIV-M/H)
⑤ Départ vers le groupe extérieur G1"
⑥ Retour du groupe extérieur G1"
⑦ Orifice d'évacuation des condensats
⑪ Départ MONO AWHP3R:
4MR et 6 MR : G1"
8MR, 11MR, 13MR, 11TR et 13TR : G1"1/4
⑫ Retour MONO AWHP3R:
4MR et 6 MR : G1"
8MR, 11MR, 13MR, 11TR et 13TR : G1"1/4
⑬ Centre de gravité

	A	B	C	D	E	F	G	H	I	J	K	L	M	N
MONO AWHP3R 4 MR et 6 MR	333	528	210	720	99	99	1302	426	124	644	379	90	374	75
MONO AWHP3R 8 MR	360	550	234	867	144	116	1391	523	194	656	363	77	458	68
MONO AWHP3R 11 MR, 11 TR, 13 MR et 13 TR	415	715	200	867	144	116	1391	523	194	656	363	77	458	68

De Dietrich

ALEZIO M R290 DE 4 À 13 KW

POMPES À CHALEUR AIR/EAU **"MONOBLOC" HAUTE TEMPÉRATURE**

ALEZIO M R290		4 MR	6 MR	8 MR	11 MR / 11 TR	13 MR / 13 TR
PERFORMANCES SAISONNIÈRES						
Classe énergétique Erp chauffage (35°C)	-	A+++	A+++	A+++	A+++	A+++
Classe énergétique Erp chauffage (55°C)	-	A+++	A+++	A+++	A++	A++
SCOP (35°C/55°C)	-	5,34 / 3,99	5.22 / 3.90	5.2 / 3,89	4.77 / 3.75	4,7 / 3.73
Efficacité énergétique saisonnière chauffage en moyenne température (35°C/55°C) *	**%**	**211 / 157**	**207 / 154**	**205 / 153**	**188 / 148**	**185 / 147**
Efficacité énergétique saisonnière chauffage en moyenne température (35°C/55°C) (avec sonde ext. livrée d'origine)	%	213 / 159	209 / 156	207 / 155	190 / 150	187 / 149
Efficacité énergétique saisonnière pour le chauffage des locaux (conditions climatiques plus froides) 35°C / 55°C	%	158 / 124	167 / 132	178 / 137	162 / 127	160 / 128
Efficacité énergétique saisonnière pour le chauffage des locaux (conditions climatiques plus chaudes) 35°C / 55°C	%	236 / 171	242 / 179	271 / 189	233 / 175	239 / 182
PUISSANCES CALORIFIQUES POUR LE DIMENSIONNEMENT DE LA PAC						
Puissance calorifique maximale à -7 °C/+35 °C	kW	5,7	6,38	9,37	11,93	14,43
Puissance calorifique maximale à -7 °C/+55 °C	kW	4,95	5,61	8,39	11,35	13,13
PERFORMANCES CERTIFIÉES* **						
Puissance calorifique à +7 °C/+35 °C (1)	kW	4.4	6.26	8.5	11.5	13.5
Coefficient de performance chaud à +7 °C/+35 °C (1)	-	5.17	4.89	4.98	4.85	4.6
Puissance calorifique à +7 °C/+55 °C (1)	kW	4.4	6,1	8	11.5	13.5
Coefficient de performance chaud à +7 °C/+55 °C (1)	-	3.24	3,2	3.18	3.15	3.04
Puissance frigorifique à +35°C/+18°C (5)	kW	4.56	6.40	9.00	11.90	13.90
Coefficient de performance froid à +35°C/+18°C (5)	-	5.49	5.12	4.95	4.52	4.22
Puissance acoustique module extérieur (3)	dB[A]	48	48	49	52	52
Puissance acoustique module intérieur	dB[A]	30	30	30	30	30
CARACTÉRISTIQUES TECHNIQUES						
Pression acoustique LpA module extérieur (4)	dB[A]	26	26	27	30	30
Pression acoustique LpA module intérieur (4)	dB[A]	22	22	22	22	22
Débit nominal d'eau à ΔT = 5 K	m3/h	0,76	1,05	1,38	1,98	2,32
Tension d'alimentation groupe extérieur	V	230	230	230	230 V mono 400 V tri	230 V mono 400 V tri
Protection disjoncteur courbe C groupe extérieur	A	16	16	20	32 mono 16 tri	32 mono 16 tri
Charge en fluide frigorigène R290	kg	0,7	0,7	1,1	1,25	1,25
Equivalent CO_2	tonne	0,0021	0,0021	0,0033	0,00375	0,00375
Poids (à vide) du module extérieur	kg	94	94	121,5	MR : 139,5 TR : 141,5	MR : 139,5 TR : 141,5
Poids (à vide) du module intérieur (version E/H)	kg	32 / 29	32 / 29	32 / 29	32 / 29	32 / 29

* Valeur certifiée selon règlement n°813/2013 - à sélectionner pour dossier d'aides financières
*** Valeurs données à titre indicatif : se reporter sur le site de l'organisme certificateur
(1) Mode chaud : température air extérieur/température eau à la sortie, performances selon EN 14511-2
(3) Essai réalisé selon la norme EN 12102-1
(4) Sur plan réfléchissant (Q=2) à 1 m (5 m pour module ext.)
(5) Mode froid : température air extérieur/température eau à la sortie, performances selon EN 14511-2

Temp. limites de service PAC en mode chaud :
- Eau : + 12°C / + 75°C
- Air extérieur : - 25°C / + 35°C

Temp. limites de service PAC en mode froid :
- Eau : + 5°C / + 25°C
- Air extérieur : - 5°C / + 46°C

Circuit chauffage :
- Pression maxi. de service : 3 bar
- Température maxi. de service : 75 °C

Détails des données
Voir feuillet technique

PRIX H.T.		4 kW	6 kW	8 kW	11 kW	13 kW
ALEZIO M R290 MR/E	Réf.	7882413	7882415	7882417	7882419	7882423
	€	**7 777,00**	**8 138,00**	**8 962,00**	**10 156,00**	**11 052,00**
ALEZIO M R290 MR/H	Réf.	7882414	7882416	7882418	7882420	7882424
	€	**7 777,00**	**8 138,00**	**8 962,00**	**10 156,00**	**11 052,00**
ALEZIO M R290 TR/E	Réf.	-	-	-	7882421	7882425
	€				**10 465,00**	**11 361,00**
ALEZIO M R290 TR/H	Réf.	-	-	-	7882422	7882426
	€				**10 465,00**	**11 361,00**

Eco-Participation : voir liste des colis page suivante

ALEZIO M R290 DE 4 À 13 KW

POMPES À CHALEUR AIR/EAU **"MONOBLOC" HAUTE TEMPÉRATURE**

COLISAGE

	DÉSIGNATION ALEZIO M R290 (MR : MONOPHASÉ, TR : TRIPHASÉ)	RÉFÉRENCE COMPLÈTE	PRIX HT (€) ECOPART : VOIR LISTE COLIS	NOMBRE DE COLIS	MODULE INTÉRIEUR MIV-M... 	MODULE EXTÉRIEUR MONO AWHP3R ... 						
					... / E	... 4 MR	... 6 MR	... 8 MR	... 11 MR	... 11 TR	... 13 MR	... 13 TR
APPOINT ÉLECTRIQUE	ALEZIO M R290 4 MR/E	7882413	**7 777,00**	2	7882171	7880007	-	-	-	-	-	-
	ALEZIO M R290 6 MR/E	7882415	**8 138,00**	2	7882171	-	7880009	-	-	-	-	-
	ALEZIO M R290 8 MR/E	7882417	**8 962,00**	2	7882171	-	-	7880010	-	-	-	-
	ALEZIO M R290 11 MR/E	7882419	**10 156,00**	2	7882171	-	-	-	7880011	-	-	-
	ALEZIO M R290 11 TR/E	7882421	**10 465,00**	2	7882171	-	-	-	-	7880017	-	-
	ALEZIO M R290 13 MR/E	7882423	**11 052,00**	2	7882171	-	-	-	-	-	7880018	-
	ALEZIO M R290 13 TR/E	7882425	**11 361,00**	2	7882171	-	-	-	-	-	-	7880019
					... / H	... 4 MR	... 6 MR	... 8 MR	... 11 MR	... 11 TR	... 13 MR	... 13 TR
APPOINT HYDRAULIQUE	ALEZIO M R290 4 MR/H	7882414	**7 777,00**	2	7882172	7880007	-	-	-	-	-	-
	ALEZIO M R290 6 MR/H	7882416	**8 138,00**	2	7882172	-	7880009	-	-	-	-	-
	ALEZIO M R290 8 MR/H	7882418	**8 962,00**	2	7882172	-	-	7880010	-	-	-	-
	ALEZIO M R290 11 MR/H	7882420	**10 156,00**	2	7882172	-	-	-	7880011	-	-	-
	ALEZIO M R290 11 TR/H	7882422	**10 465,00**	2	7882172	-	-	-	-	7880017	-	-
	ALEZIO M R290 13 MR/H	7882424	**11 052,00**	2	7882172	-	-	-	-	-	7880018	-
	ALEZIO M R290 13 TR/H	7882426	**11 361,00**	2	7882172	-	-	-	-	-	-	7880019

LISTE DES COLIS

RÉF.	DÉSIGNATION	PRIX HT (€)	EP HT (€)*
7880007	MONO AWHP3R 4 MR	**5 768,00**	**10,02**
7880009	MONO AWHP3R 6 MR	**6 129,00**	**10,02**
7880010	MONO AWHP3R 8 MR	**6 953,00**	**10,02**
7880011	MONO AWHP3R 11 MR	**8 147,00**	**10,02**
7880017	MONO AWHP3R 11 TR	**8 456,00**	**10,02**
7880018	MONO AWHP3R 13 MR	**9 043,00**	**10,02**
7880019	MONO AWHP3R 13 TR	**9 352,00**	**10,02**
7882171	MIV-M /E	**2 009,00**	-
7882172	MIV-M /H	**2 009,00**	-

MISE EN SERVICE

		PRIX NET HT (€)
7809019	MES PAC Monobloc pour 1 unité	**365,00**
7809020	MES PAC Monobloc par unité supplémentaire	**299,00**

POUR PLUS D'INFORMATIONS SUR NOS **SERVICES & OUTILS** SE REPORTER AUX P 8 ET SUIVANTES

De Dietrich PRO
Installation, mise en service, maintenance et dépannage

* ÉCO-PART incluse ou ÉCO-PART en sus
Les montants des éco-participations sont susceptibles d'évoluer en cas de modification du barème par notre organisme collecteur.

ALEZIO M R290 DE 4 À 13 KW

POMPES À CHALEUR AIR/EAU **"MONOBLOC" HAUTE TEMPÉRATURE**

OPTIONS HYDRAULIQUES

	RÉF.	DÉSIGNATION	PRIX HT (€)	EP HT (€)*
	7816801	KIT 3x SUPPORT AU SOL CAOUTCHOUC 600MM - HK602	166,00	0,77
	100015468	KIT RAC HYDRAULIQUE PAC - BALLON ECS - EH149	160,00	0,01
	7684175	VANNE D'INVERSION CHAUFFAGE-SANITAIRE - EH812	201,00	0,92
	100020164	COLLECTEUR 2/3 CIRCUITS - EA140	522,00	0,01
	100020167	CIRCUIT DIRECT P.ELEC HEE (MODE CHAUD) -EA143	962,00	0,14
	100020168	CIRCUIT V3V P.ELEC HEE (MODE CHAUD) -EA144	1 367,00	0,14
	100020165	CONSOLE MUR COLLECTEUR - EA141	65,20	0,01
	100020166	CONSOLE MUR 1 MODULE -EA142	174,00	0,01
	100020045	KIT FILTRE FERNOX TF1 -EH896	414,00	0,02
	7746242	SOUPAPE DIFFÉRENTIELLE -HK150	87,90	0,02
	7746192	BOUTEILLE DE DÉCOUPLAGE 25L - HK146	544,00	0,01
	7870018	BALLON TAMPON BT 20	300,00	14,00
	7894944	BALLON TAMPON BT 50	380,00	14,00
	7870022	BALLON TAMPON BT 80	420,00	14,00
	7876518	BALLON TAMPON BT 200	780,00	22,00
	7876519	BALLON TAMPON BT 500	1 300,00	32,00
	7908453	RESISTANCE ELECTRIQUE 1800W	70,00	0,92
	7908454	RESISTANCE ELECTRIQUE 3000W	90,00	0,92
	7908455	RESISTANCE ELECTRIQUE 1800W (BT 20)	80,00	0,92

PRÉPARATEURS INDÉPENDANTS

	RÉF.	DÉSIGNATION	PRIX HT (€)	EP HT (€)*
	7682199	PRÉPARATEUR BPB 401 L - EC790	4 850,00	22,00
	7682313	PRÉPARATEUR BPB 500 L - EC795	5 309,00	32,00
	7620661	PRÉPARATEUR MIXTE BEPC 300 POUR PAC - ER615	3 320,00	22,00

OPTIONS RÉGULATION

	RÉF.	DÉSIGNATION	PRIX HT (€)	EP HT (€)*
	7847503	CARTE 2ND CIRCUIT SCB17 + SONDE	382,00	0,14
	7853119	BOITIER MURAL MULTIZONE SCB-10	586,00	0,14
	100013304	PLATINE + SONDE POUR VANNE MÉLANGEUSE - AD249	245,00	0,14
	88017017	SONDE DÉPART V3V - AD199	128,00	0,04
	7624902	KIT CONNEXION PLANCHER CHAUFFANT - HA255	60,30	0,04
	100000030	COLIS OPTION SONDE ECS - AD212	78,00	0,04
	7622433	KIT SONDE CONDENSATION (0-10V) - HZ64	615,00	0,04
	100019114	KIT SONDE HYGRO RAFRAÎCHISSEMENT - HK27	340,00	0,04

* ÉCO-PART incluse ou ÉCO-PART en sus
Les montants des éco-participations sont susceptibles d'évoluer en cas de modification du barème par notre organisme collecteur.

ALEZIO M R290 DE 4 À 13 KW

POMPES À CHALEUR AIR/EAU **"MONOBLOC" HAUTE TEMPÉRATURE**

OPTIONS THERMOSTATS ET SONDES D'AMBIANCE

	RÉF.	DÉSIGNATION	CONNEXION	PILES	PROGRAMME HORAIRE	CONNECTE INTERNET	CLASSE	PRIX HT (€)	EP HT (€)*
	7691375	SONDE D'AMBIANCE SMART TC° CONNECTÉE - AD324	filaire	non	oui	oui	VI*	299,00	0,14
	7898724	SONDE D'AMBIANCE SMART CDI FILAIRE	filaire	non	oui	oui**	VI*	128,00	0,14
	7900088	SONDE D'AMBIANCE CONNECTÉE SMART CDI RF SANS FIL (RF)	sans fil	oui	oui	oui	VI*	152,00	0,14
	7898722	PASSERELLE DE COMMUNICATION LINK WIFI - GTW IOT						178,00	0,14
	7768817	THERMOSTAT D'AMBIANCE PROGRAMMABLE (FILAIRE) - AD337	filaire	oui	oui	non	IV*	140,00	0,14
	7768818	THERMOSTAT D'AMBIANCE PROGRAMMABLE (SANS FILS) - AD338	sans fil	oui	oui	non	IV*	340,00	0,14
	85757741	SONDE EXTÉRIEURE - FM46	filaire	non	-	non	-	62,80	0,04

*avec sonde extérieure filaire 85757741 livrée d'origine
** avec ajout de la passerelle de communication LINK WIFI 7898722

CHOIX DES OPTIONS EN FONCTION DES CIRCUITS RACCORDÉS

ALEZIO M R290 — Type de circuit		ECS	direct	1 vanne	direct + 1 vanne	2 x vanne	direct + 2 x vanne	direct + 3 x vanne
Tableau de commande E-Pilot	Options "régulation"	100000030	d'origine	7847503	7847503	7853119 + 2 x 88017017	7853119 + 2 x 88017017	7853119 + 2 x 88017017 + 100013304
	Options "hydrauliques"	7684175 (vanne d'inversion)		100020168 100020166 (kits hydrauliques externes)	100020164 100020167 100020168 100020165 (kits hydrauliques externes)	100020164 2 x 100020168 100020165 (kits hydrauliques externes)	100020164 100020167 2 x 100020168 100020165 (kits hydrauliques externes)	100020167 3 x 100020168 (kits hydrauliques externes)

Les circuits peuvent être complétés par les sondes ou thermostats d'ambiance présents dans le tableau options de régulation.

* ÉCO-PART incluse ou **ÉCO-PART en sus**
Les montants des éco-participations sont susceptibles d'évoluer en cas de modification du barème par notre organisme collecteur.

De Dietrich

ALEZIO M R290 DE 4 À 13 KW

POMPES À CHALEUR AIR/EAU **"MONOBLOC" HAUTE TEMPÉRATURE**

ACCÉDEZ À NOTRE
SCHÉMATHÈQUE

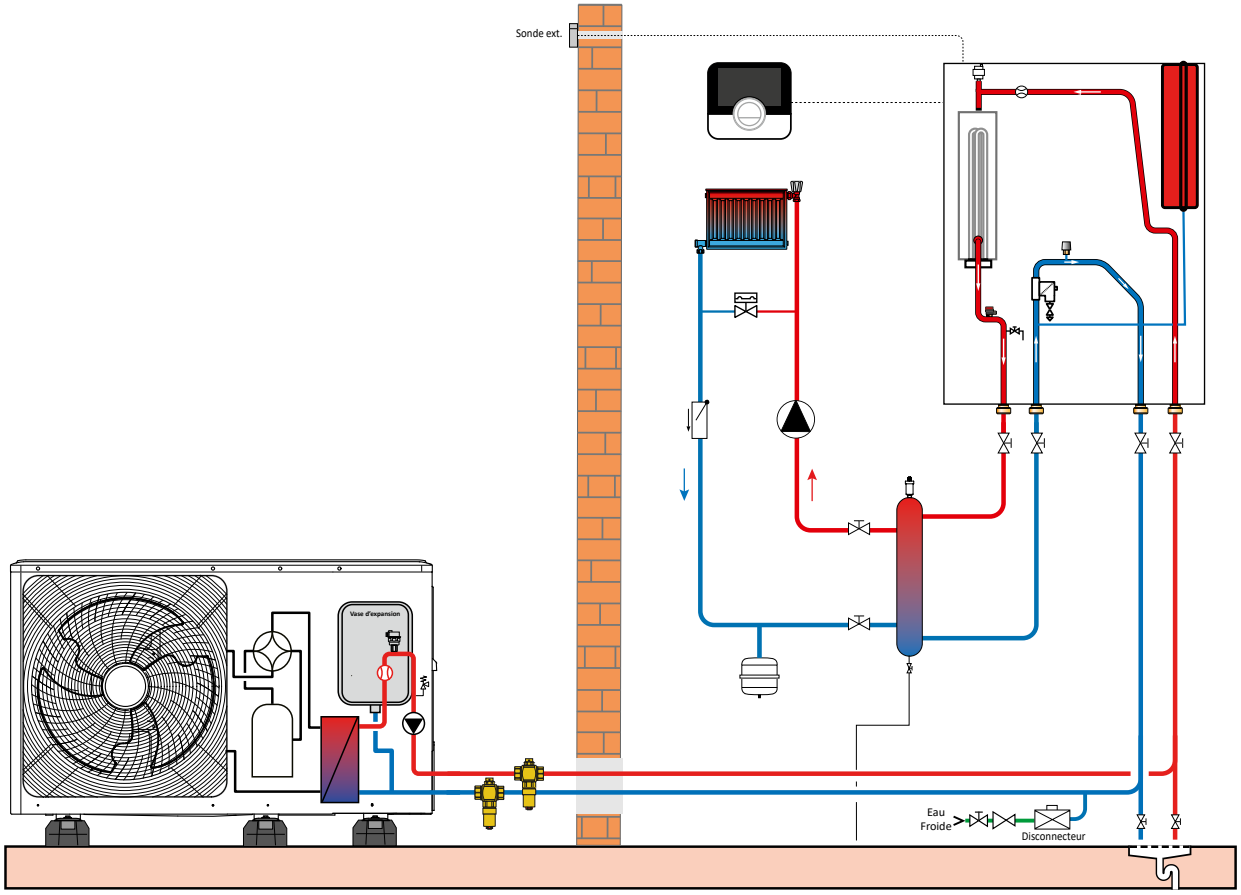

DESCRIPTIF

	COLIS	RÉF.	PRIX HT (€)
Pompe à chaleur ALEZIO M R290 8 MR/E	-	7882417	**8 962,00**
Options éventuelles supplémentaires	-	-	
Supports de pose au sol en caoutchouc	HK602	7816801	**166,00**
Thermostat d'ambiance connecté filaire SMART TC°	AD324	7691375	**299,00**
Soupape différentielle	HK150	7746242	**87,90**
Bouteille de découplage de 25 litres	HK146	7746192	**544,00**
		Prix total H.T.* :	**10 058,90**
Mise en service		**Prix net H.T. :**	**365,00**

* hors Eco-Participation

Exemple donné à titre indicatif

ALEZIO M CONTROL R290 DE 4 À 13 KW

POMPES À CHALEUR AIR/EAU **"MONOBLOC" HAUTE TEMPÉRATURE**

75°C

Mix&Match

Produit

- Simplicité d'installation : pas d'attestation d'aptitude à la manipulation des fluides frigorigènes nécessaire et absence de contrôle d'étanchéité
- Départ d'eau à haute température : jusqu'à 75°C
- Mix&Match : boîtier de régulation intercompatible R32/R290
- Flexibilité : gestion d'appoints électriques ou d'appoint hydraulique, gestion d'une bouteille de découplage, gestion multi-circuits et cascade (via option)
- Adaptabilité : hybridation facile de chaudière existante ou combinaison avec un système solaire possible
- Intuitive : régulation E-Pilot avec texte clair

- Référence unique DIEMACONTROL M
- Sondes livrées de série (Système, Extérieure)

NOUVEAUTÉ

R290



JUSQU'À

A+++

A+++

certified performances available on: keymark.eu/en/certificates/certificates-data-base

CE



Informations pratiques

Éligibles Aides & Subventions

FORMEZ-VOUS Formations proposées **Voir p. 19**

CARRÉ VIP On vous accompagne **Voir p. 599**

QUELLEPAC+

De Dietrich

Bénéfices utilisateur

- Confort en toute saison
- Facilité d'utilisation
- Économies
- Silencieuse

Fonction réversible de série pour plancher rafraîchissant

Pilotage à distance avec l'application De Dietrich SMART, compatible avec les sondes d'ambiance connectées SMART TC° et SMART CDI

Jusqu'à 70% d'économies sur une facture énergétique en comparaison avec une solution chauffage tout électrique

Possibilité d'hybrider la chaudière existante et d'optimiser les consommations



La pompe à chaleur qui allie discrétion et flexibilité

ALEZIO M CONTROL R290 est la solution 100% flexible pour une installation unique à haut niveau de performance

ALEZIO M CONTROL R290 DE 4 À 13 KW

POMPES À CHALEUR AIR/EAU **"MONOBLOC" HAUTE TEMPÉRATURE**



Pompe à chaleur air/eau réversible haute température "monobloc"

- Pour chauffage par radiateurs ou chauffage et rafraîchissement par plancher chauffant/rafraîchissant
- Limitation du courant de démarrage par la technologie INVERTER
- Cette gamme est composée :
- d'un boîtier de régulation DIEMACONTROL M
- d'un module extérieur MONO AWHP3R
- Boîtier de régulation composé de :
- Régulation E-Pilot en texte clair permettant un accès à l'ensemble des paramètres, la gestion multi-circuits, la gestion d'appoints électriques et l'hybridation
- Sonde système et sonde extérieure
- Module extérieur composé de :
- Circulateur, vase d'expansion de 8 litres, compresseur inverter, évaporateur et condenseur

BOITIER DE RÉGULATION DIEMACONTROL M

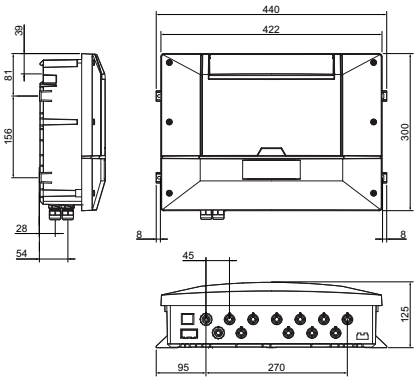

MODULE EXTERIEUR MONO AWHP3R 4MR, 6 MR, 8 MR, 11 MR, 11 TR, 13 MR ET 13 TR

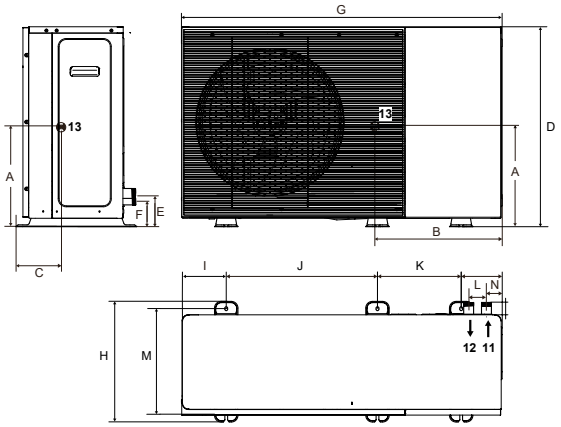

⑪ Départ MONO AWHP3R:
4MR et 6 MR : G1"
8MR, 11MR, 13MR, 11TR et 13TR : G1"1/4

⑫ Retour MONO AWHP3R:
4MR et 6 MR : G1"
8MR, 11MR, 13MR, 11TR et 13TR : G1"1/4

⑬ Centre de gravité

	A	B	C	D	E	F	G	H	I	J	K	L	M	N
MONO AWHP3R 4 MR et 6 MR	333	528	210	720	99	99	1302	426	124	644	379	90	374	75
MONO AWHP3R 8 MR	360	550	234	867	144	116	1391	523	194	656	363	77	458	68
MONO AWHP3R 11 MR, 11 TR, 13 MR et 13 TR	415	715	200	867	144	116	1391	523	194	656	363	77	458	68

ALEZIO M CONTROL R290 DE 4 À 13 KW

POMPES À CHALEUR AIR/EAU **"MONOBLOC" HAUTE TEMPÉRATURE**

ALEZIO M CONTROL R290		4 M	6 M	8 M	11 M / 11 T	13 M / 13 T
PERFORMANCES SAISONNIÈRES						
Classe énergétique Erp chauffage (35°C)	-	A+++	A+++	A+++	A+++	A+++
Classe énergétique Erp chauffage (55°C)	-	A+++	A+++	A+++	A++	A++
SCOP (35°C/55°C)	-	5,34 / 3,99	5,22 / 3,90	5,2 / 3,89	4,77 / 3,75	4,7 / 3,73
Efficacité énergétique saisonnière chauffage en moyenne température (35°C/55°C) *	**%**	**211 / 157**	**207 / 154**	**205 / 153**	**188 / 148**	**185 / 147**
Efficacité énergétique saisonnière chauffage en moyenne température (35°C/55°C) (avec sonde ext. livrée d'origine)	%	213 / 159	209 / 156	207 / 155	190 / 150	187 / 149
Efficacité énergétique saisonnière pour le chauffage des locaux (conditions climatiques plus froides) 35°C / 55°C	%	158 / 124	167 / 132	178 / 137	162 / 127	160 / 128
Efficacité énergétique saisonnière pour le chauffage des locaux (conditions climatiques plus chaudes) 35°C / 55°C	%	236 / 171	242 / 179	271 / 189	233 / 175	239 / 182
COP à charge partielle à +7°C/+35°C*		6,74	6,95	6,85	6,98	7,02
COP à charge partielle à +7°C/+55°C*		4,94	5,15	5,05	4,99	5,21
PUISSANCES CALORIFIQUES POUR LE DIMENSIONNEMENT DE LA PAC						
Puissance calorifique maximale à -7 °C/+35 °C	kW	5,7	6,38	9,37	11,93	14,43
Puissance calorifique maximale à -7 °C/+55 °C	kW	4,95	5,61	8,39	11,35	13,13
PERFORMANCES CERTIFIÉES* **						
Puissance calorifique à +7 °C/+35 °C (1)	kW	4.4	6,26	8,5	11,5	13,5
Coefficient de performance chaud à +7 °C/+35 °C (1)	-	5,17	4,89	4,98	4,85	4,6
Puissance calorifique à +7 °C/+55 °C (1)	kW	4,4	6,1	8	11,5	13,5
Coefficient de performance chaud à +7 °C/+55 °C (1)	-	3,24	3,2	3,18	3,15	3,04
Puissance frigorifique à +35°C/+18°C (5)	kW	4,56	6,40	9,00	11,90	13,90
Coefficient de performance froid à +35°C/+18°C (5)	-	5,49	5,12	4,95	4,52	4,22
Puissance acoustique module extérieur (3)	dB[A]	48	48	49	52	52
CARACTÉRISTIQUES TECHNIQUES						
Pression acoustique LpA module extérieur (4)	dB[A]	26	26	27	30	30
Débit nominal d'eau à ΔT = 5 K	m3/h	0,76	1,05	1,38	1,98	2,32
Hauteur manométrique disponible au débit nominal à ΔT = 5 K	mbar	890	870	815	640	560
Tension d'alimentation groupe extérieur	V	230	230	230	230 V mono 400 V tri	230 V mono 400 V tri
Protection disjoncteur courbe C groupe extérieur	A	16	16	20	32 mono 16 tri	32 mono 16 tri
Charge en fluide frigorigène R290	kg	0,7	0,7	1,1	1,25	1,25
Equivalent CO_2	tonne	0,0021	0,0021	0,0033	0,00375	0,00375
Poids (à vide) du module extérieur	kg	94	94	121,5	MR : 139,5 TR : 141,5	MR : 139,5 TR : 141,5

* Valeur certifiée selon règlement n°813/2013 - à sélectionner pour dossier d'aides financières
*** Valeurs données à titre indicatif : se reporter sur le site de l'organisme certificateur
(1) Mode chaud : température air extérieur/température eau à la sortie, performances selon EN 14511-2
(3) Essai réalisé selon la norme EN 12102-1
(4) Sur plan réfléchissant (Q=2) à 5 m
(5) Mode froid : température air extérieur/température eau à la sortie, performances selon EN 14511-2

Temp. limites de service PAC en mode chaud :
- Eau : + 12°C / + 75°C
- Air extérieur : - 25°C / + 35°C

Temp. limites de service PAC en mode froid :
- Eau : + 5°C / + 25°C
- Air extérieur : - 5°C / + 46°C

Circuit chauffage :
- Pression maxi. de service : 3 bar
- Température maxi. de service : 75 °C

Détails des données
Voir feuillet technique

PRIX H.T.		4 kW	6 kW	8 kW	11 kW	13 kW
ALEZIO M CONTROL R290 M	Réf.	7898126	7898127	7898128	7898129	7898131
	€	**6 518,00**	**6 879,00**	**7 703,00**	**8 897,00**	**9 793,00**
ALEZIO M CONTROL R290 T	Réf.				7898130	7898132
	€				**9 206,00**	**10 102,00**

Eco-Participation : voir liste des colis page suivante

ALEZIO M CONTROL R290 DE 4 À 13 KW

POMPES À CHALEUR AIR/EAU **"MONOBLOC" HAUTE TEMPÉRATURE**

COLISAGE

DÉSIGNATION ALEZIO M CONTROL R290 (M : MONOPHASÉ, T : TRIPHASÉ)	RÉFÉRENCE COMPLÈTE	PRIX HT (€) ECOPART : VOIR LISTE COLIS	NOMBRE DE COLIS	BOÎTIER DE RÉGULATION DIEMACONTROL M 	MODULE EXTÉRIEUR MONO AWHP3R ... 						
					... 4 MR	... 6 MR	... 8 MR	... 11 MR	... 11 TR	... 13 MR	... 13 TR
ALEZIO M CONTROL R290 4 M	7898126	**6 518,00**	2	7890026	7880007	-	-	-	-	-	-
ALEZIO M CONTROL R290 6 M	7898127	**6 879,00**	2	7890026	-	7880009	-	-	-	-	-
ALEZIO M CONTROL R290 8 M	7898128	**7 703,00**	2	7890026	-	-	7880010	-	-	-	-
ALEZIO M CONTROL R290 11 M	7898129	**8 897,00**	2	7890026	-	-	-	7880011	-	-	-
ALEZIO M CONTROL R290 11 T	7898130	**9 206,00**	2	7890026	-	-	-	-	7880017	-	-
ALEZIO M CONTROL R290 13 M	7898131	**9 793,00**	2	7890026	-	-	-	-	-	7880018	-
ALEZIO M CONTROL R290 13 T	7898132	**10 102,00**	2	7890026	-	-	-	-	-	-	7880019

LISTE DES COLIS

RÉF.	DÉSIGNATION	PRIX HT (€)	EP HT (€)*
7880007	MONO AWHP3R 4 MR	**5 768,00**	**10,02**
7880009	MONO AWHP3R 6 MR	**6 129,00**	**10,02**
7880010	MONO AWHP3R 8 MR	**6 953,00**	**10,02**
7880011	MONO AWHP3R 11 MR	**8 147,00**	**10,02**
7880017	MONO AWHP3R 11 TR	**8 456,00**	**10,02**
7880018	MONO AWHP3R 13 MR	**9 043,00**	**10,02**
7880019	MONO AWHP3R 13 TR	**9 352,00**	**10,02**
7890026	DIEMACONTROL M	**750,00**	**0,14**

De Dietrich SERVICES — MISE EN SERVICE

		PRIX NET HT (€)
7809019	MES PAC Monobloc pour 1 unité	**365,00**
7809020	MES PAC Monobloc par unité supplémentaire	**299,00**

POUR PLUS D'INFORMATIONS SUR NOS
SERVICES & OUTILS
SE REPORTER AUX P 8 ET SUIVANTES

De Dietrich PRO
Installation, mise en service, maintenance et dépannage

* ÉCO-PART incluse ou **ÉCO-PART en sus**
Les montants des éco-participations sont susceptibles d'évoluer en cas de modification du barème par notre organisme collecteur.

De Dietrich

ALEZIO M CONTROL R290 DE 4 À 13 KW

POMPES À CHALEUR AIR/EAU **"MONOBLOC" HAUTE TEMPÉRATURE**

OPTIONS HYDRAULIQUES

	RÉF.	DÉSIGNATION	PRIX HT (€)	EP HT (€)*
	7869511	KIT HYBRIDE AURIGA ECO	969,00	1,75
	7816801	KIT 3x SUPPORT AU SOL CAOUTCHOUC 600MM - HK602	166,00	0,77
	100015468	KIT RAC HYDRAULIQUE PAC - BALLON ECS - EH149	160,00	0,01
	7684175	VANNE D'INVERSION CHAUFFAGE-SANITAIRE - EH812	201,00	0,92
	100020164	COLLECTEUR 2/3 CIRCUITS - EA140	522,00	0,01
	100020167	CIRCUIT DIRECT P.ELEC HEE (MODE CHAUD) -EA143	962,00	0,14
	100020168	CIRCUIT V3V P.ELEC HEE (MODE CHAUD) -EA144	1 367,00	0,14
	100020165	CONSOLE MUR COLLECTEUR - EA141	65,20	0,01
	100020166	CONSOLE MUR 1 MODULE -EA142	174,00	0,01
	100020045	KIT FILTRE FERNOX TF1 -EH896	414,00	0,02
	7746242	SOUPAPE DIFFÉRENTIELLE -HK150	87,90	0,02
	7746192	BOUTEILLE DE DÉCOUPLAGE 25L - HK146	544,00	0,01
	7870018	BALLON TAMPON BT 20	300,00	14,00
	7894944	BALLON TAMPON BT 50	380,00	14,00
	7870022	BALLON TAMPON BT 80	420,00	14,00
	7876518	BALLON TAMPON BT 200	780,00	22,00
	7876519	BALLON TAMPON BT 500	1 300,00	32,00
	7908453	RESISTANCE ELECTRIQUE 1800W	70,00	0,92
	7908454	RESISTANCE ELECTRIQUE 3000W	90,00	0,92
	7908455	RESISTANCE ELECTRIQUE 1800W (BT 20)	80,00	0,92

PRÉPARATEURS INDÉPENDANTS

	RÉF.	DÉSIGNATION	PRIX HT (€)	EP HT (€)*
	7682199	PRÉPARATEUR BPB 401 L - EC790	4 850,00	22,00
	7682313	PRÉPARATEUR BPB 500 L - EC795	5 309,00	32,00
	7620661	PRÉPARATEUR MIXTE BEPC 300 POUR PAC - ER615	3 320,00	22,00

OPTIONS RÉGULATION

	RÉF.	DÉSIGNATION	PRIX HT (€)	EP HT (€)*
	7836078	CARTE 2ND CIRCUIT SCB17 + SONDE	382,00	0,14
	7853119	BOITIER MURAL MULTIZONE SCB-10	586,00	0,14
	100013304	PLATINE + SONDE POUR VANNE MÉLANGEUSE - AD249	245,00	0,14
	88017017	SONDE DÉPART V3V - AD199	128,00	0,04
	7624902	KIT CONNEXION PLANCHER CHAUFFANT - HA255	60,30	0,04
	100000030	COLIS OPTION SONDE ECS - AD212	78,00	0,04
	7622433	KIT SONDE CONDENSATION (0-10V) - HZ64	615,00	0,04
	100019114	KIT SONDE HYGRO RAFRAÎCHISSEMENT - HK27	340,00	0,04

* ÉCO-PART incluse ou ÉCO-PART en sus
Les montants des éco-participations sont susceptibles d'évoluer en cas de modification du barème par notre organisme collecteur.

ALEZIO M CONTROL R290 DE 4 À 13 KW

POMPES À CHALEUR AIR/EAU **"MONOBLOC" HAUTE TEMPÉRATURE**

OPTIONS THERMOSTATS ET SONDES D'AMBIANCE

	RÉF.	DÉSIGNATION	CONNEXION	PILES	PROGRAMME HORAIRE	CONNECTE INTERNET	CLASSE	PRIX HT (€)	EP HT (€)*
	7691375	SONDE D'AMBIANCE SMART TC° CONNECTÉE - AD324	filaire	non	oui	oui	VI*	299,00	0,14
	7898724	SONDE D'AMBIANCE SMART CDI FILAIRE	filaire	non	oui	oui**	VI*	128,00	0,14
	7900088	SONDE D'AMBIANCE CONNECTÉE SMART CDI RF SANS FIL (RF)	sans fil	oui	oui	oui	VI*	152,00	0,14
	7898722	PASSERELLE DE COMMUNICATION LINK WIFI - GTW IOT						178,00	0,14
	7768817	THERMOSTAT D'AMBIANCE PROGRAMMABLE (FILAIRE) - AD337	filaire	oui	oui	non	IV*	140,00	0,14
	7768818	THERMOSTAT D'AMBIANCE PROGRAMMABLE (SANS FILS) - AD338	sans fil	oui	oui	non	IV*	340,00	0,14
	85757741	SONDE EXTÉRIEURE - FM46	filaire	non	-	non	-	62,80	0,04

*avec sonde extérieure filaire 85757741 livrée d'origine
** avec ajout de la passerelle de communication LINK WIFI 7898722

CHOIX DES OPTIONS EN FONCTION DES CIRCUITS RACCORDÉS

ALEZIO M CONTROL R290 — Type de circuit		ECS	direct	1 vanne	direct + 1 vanne	2 x vanne	direct + 2 x vanne	direct + 3 x vanne
Tableau de commande E-Pilot	Options "régulation"	100000030	d'origine	7836078	7836078	7853119 + 2 x 88017017	7853119 + 2 x 88017017	7853119 + 2 x 88017017 + 100013304
	7684175 (vanne d'inversion)	d'origine		100020168 100020166 (kits hydrauliques externes)	100020164 100020167 100020168 100020165 (kits hydrauliques externes)	100020164 2 x 100020168 100020165 (kits hydrauliques externes)	100020164 100020167 2 x 100020168 100020165 (kits hydrauliques externes)	100020167 3 x 100020168 (kits hydrauliques externes)

Les circuits peuvent être complétés par les sondes ou thermostats d'ambiance présents dans le tableau options de régulation.

* ÉCO-PART incluse ou **ÉCO-PART en sus**
Les montants des éco-participations sont susceptibles d'évoluer en cas de modification du barème par notre organisme collecteur.

De Dietrich

ALEZIO M CONTROL R290 DE 4 À 13 KW

POMPES À CHALEUR AIR/EAU **"MONOBLOC" HAUTE TEMPÉRATURE**

ACCÉDEZ À NOTRE
SCHÉMATHÈQUE

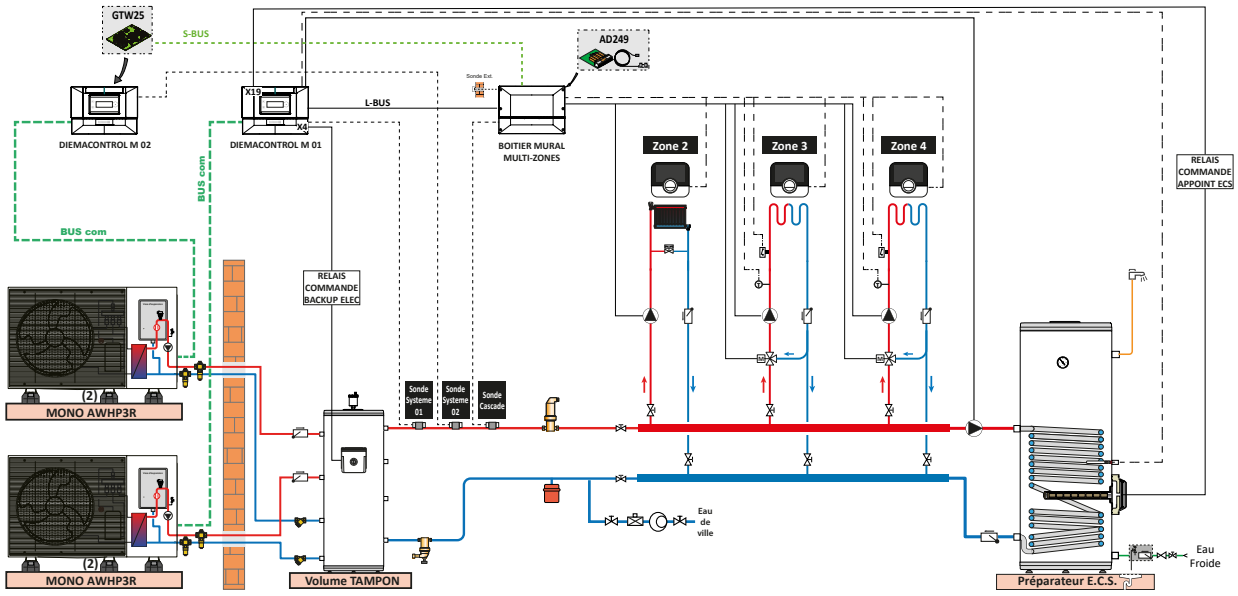

DESCRIPTIF

	COLIS	RÉF.	PRIX HT (€)
2 x Pompes à chaleur ALEZIO M CONTROL R290 8 M	-	7898128	**2 x 7 703,00**
Boîtier mural multi-zones SCB-10	-	7853119	**586,00**
Platine + sonde pour vanne mélangeuse	AD249	100013304	**245,00**
Passerelle GTW25 (disponible au Centre de pièces de rechange)	-	7721859	**172,00**
Sonde départ V3V	AD199	88017017	**128,00**
Câble S-BUS 1.5m	AD308-	7663618	**53,60**
Options éventuelles supplémentaires	-	-	
2 x Supports de pose au sol en caoutchouc	HK602	7816801	**2 x 166,00**
3 x sondes d'ambiance connectées filaires SMART TC°	AD324	7691375	**3 x 299,00**
Soupape différentielle	HK150	7746242	**87,90**
		Prix total H.T.* :	**17 907,50**
Mise en service		**Prix net H.T. :**	**365,00**
Mise en service pac supplémentaire			**+ 299,00**

* hors Eco-Participation

Exemple donné à titre indicatif

STRATEO R32 DE 6 À 8 KW

POMPES À CHALEUR AIR/EAU **"SPLIT INVERTER" TRIPLE SERVICE**

60°C

Produit

- Gain de 2 heures à l'installation grâce à une solution tout équipée
- Installation facilitée : la platine de raccordement hydraulique brevetée EASYDRAULIC regroupe l'ensemble des circuits
- Accessibilité optimisée : accès à tous les composants par l'avant
- Compacité : 590 mm de large, rentre dans un placard standard
- Intuitive : régulation E-Pilot avec texte clair

- Référence triple service
- Platine de prémontage hydraulique brevetée EASYDRAULIC
- Préparateur ECS 190L en acier émaillé





R32

JUSQU'À

A++

A+++

A+

certified performances available on: keymark.eu/en/certificates/certificates-data-base

RE 2020

CE

Informations pratiques

Éligibles Aides & Subventions

FORMEZ-VOUS
Formations proposées **Voir p. 19**

CARRÉ VIP
On vous accompagne **Voir p. 599**

QUELLEPAC+

De Dietrich

Bénéfices utilisateur

- Discrétion
- Confort sanitaire
- Confort en toute saison
- Facilité d'utilisation
- Économies

S'intègre dans un placard standard et faible niveau sonore

Assure le confort de toute la famille grâce au ballon ECS de 190L

Fonction réversible de série pour plancher rafraîchissant ou ventilo-convecteur

Pilotage à distance avec l'application De Dietrich SMART, compatible avec les sondes d'ambiance connectées SMART TC° et SMART CDI

Jusqu'à 70% d'économies sur une facture énergétique en comparaison avec une solution chauffage tout électrique

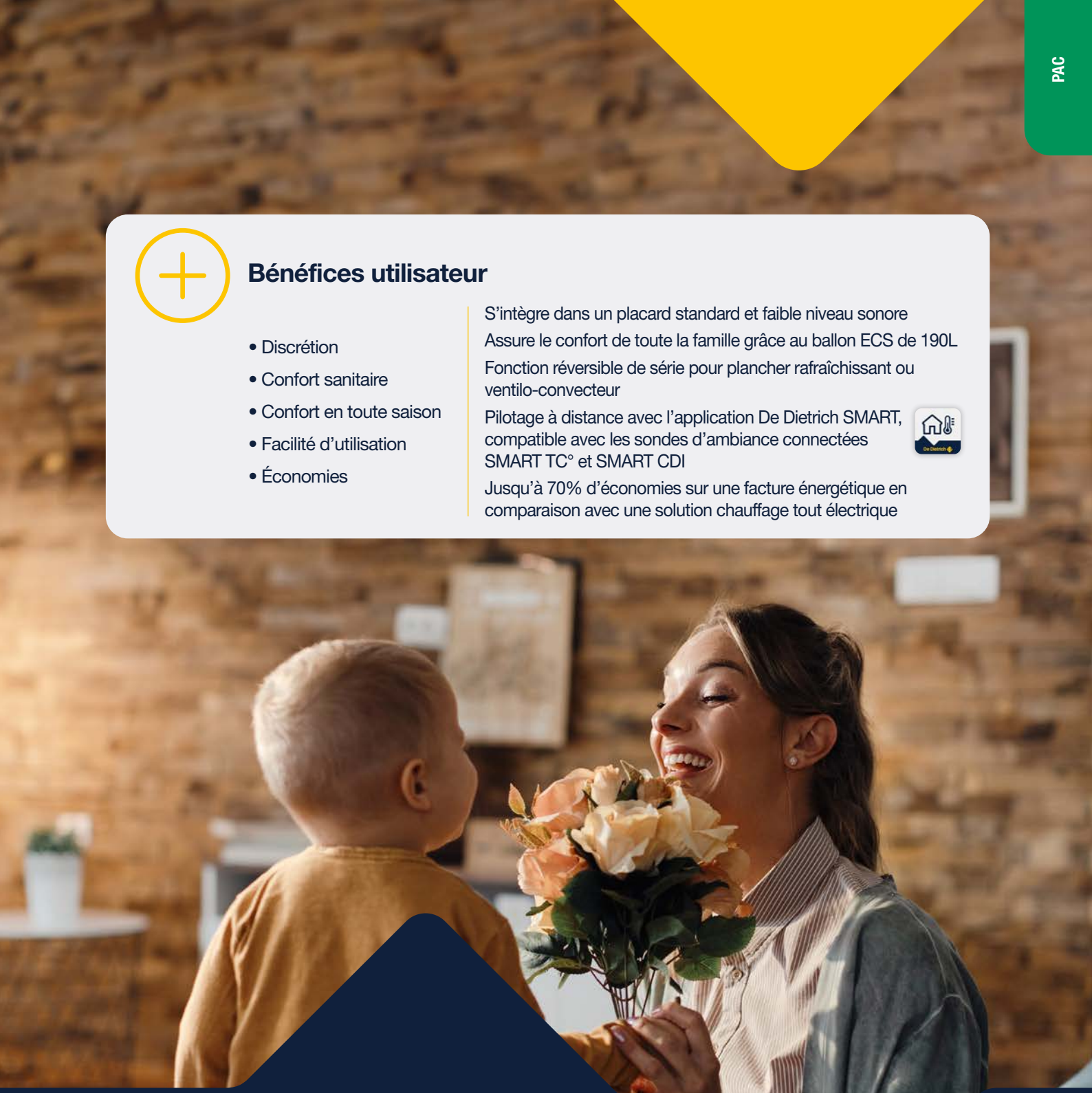

La solution Triple Service par De Dietrich

Pour un confort garanti en toute saison
Intégration facile dans l'habitat (cuisine, celier, garage…)
Haut niveau de performance.

STRATEO R32 DE 6 À 8 KW

POMPES À CHALEUR AIR/EAU **"SPLIT INVERTER" TRIPLE SERVICE**



Pompe à chaleur air/eau split Inverter triple service composée d'un module extérieur, d'un module intérieur intégrant un préparateur ECS de 190 litres et d'une platine de raccordement

- Assure la production de chauffage, d'eau chaude sanitaire et le rafraîchissement ou la climatisation
- Limitation du courant de démarrage par la technologie INVERTER
- Module extérieur composé de : compresseur modulant, échangeur constitué d'une batterie en tubes cuivre et ailettes en aluminium, ventilateur hélicoïde, bouteille anti-coup de liquide et de réserve de puissance, détendeurs électroniques, filtre, pressostats de sécurité HP
- Le module intérieur en version 1 ou 2 circuits est composé :
  - d'une régulation E-Pilot en texte clair permettant un accès à l'ensemble des paramètres, la gestion multi-circuits et l'hybridation
  - de tous les éléments nécessaires : condenseur constitué d'un échangeur à plaques inox, circulateur chauffage, appoint électrique 3 kW, vase d'expansion de 12 litres, débitmètre et capteur de pression, soupape de sécurité ECS 7 bar, soupape de sécurité chauffage 3 bar, vanne d'inversion ECS, capteur de pression frigorifique, disconnecteur, groupe de sécurité sanitaire, vanne mélangeuse, mitigeur thermostatique, purgeur automatique, sonde extérieure, filtres à tamis avec barreau magnétique
- Préparateur eau chaude sanitaire en acier émaillé de 190 litres équipé de raccords diélectriques de série avec protection par anode en magnésium
- Platine de raccordement hydraulique brevetée "Easydraulic" en version 1 ou 2 circuits intégrant : vannes d'isolement plus vidange, clapet anti-retour sur entrée eau froide et flexible frigorifique à monter, bac de récupération d'écoulement des soupapes chauffage et des condensats avec siphon intégré
- Compatible SMART TC°
- Compatible avec l'application De Dietrich PRO (pour l'installation, la mise en service, la maintenance et le dépannage)
- Sonde extérieure livrée avec module intérieur

MODULE INTERIEUR MIC-1C V190 R32 ET MIC-2C V190 R32

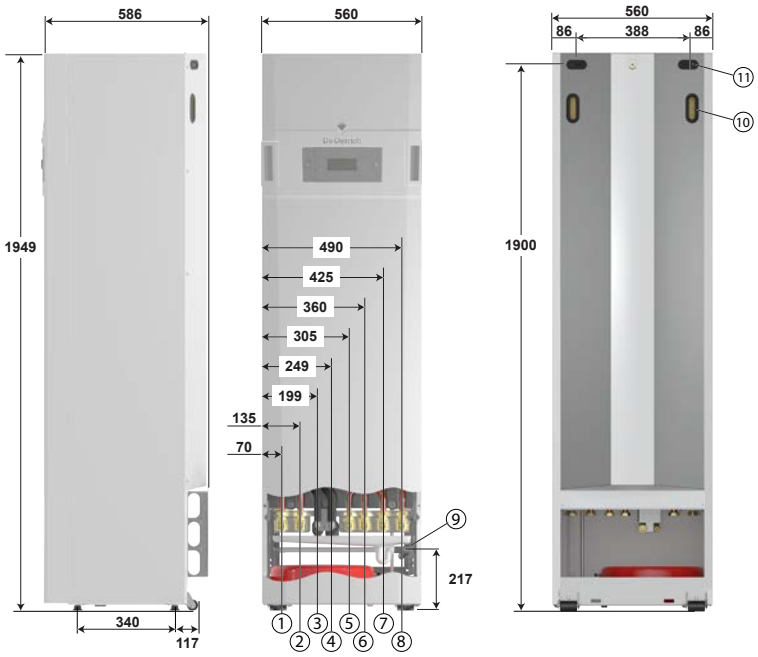

PLATINE DE PRÉMONTAG HYDRAULIQUE "EASYDRAULIC"

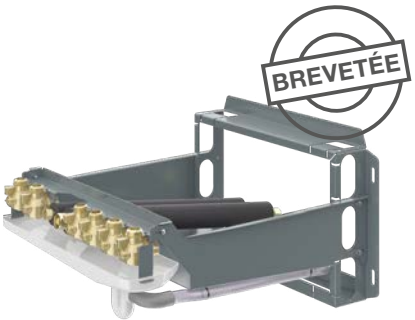

① Retour 2e circuit (version 2C) G 1"
② Départ 2e circuit (version 2C) G 1"
③ Raccord liquide frigo 1/4" flare
④ Raccord gaz frigo 1/2" flare
⑤ Sortie eau chaude sanitaire Ø R 3/4
⑥ Entrée eau froide sanitaire Ø R 3/4
⑦ Départ chauffage G 1"
⑧ Retour chauffage G 1"
⑨ Sortie écoulement Ø 32
⑩ Poignée
⑪ Passage de câbles

MODULE EXTERIEUR AWHPR 6 MR ET 8 MR

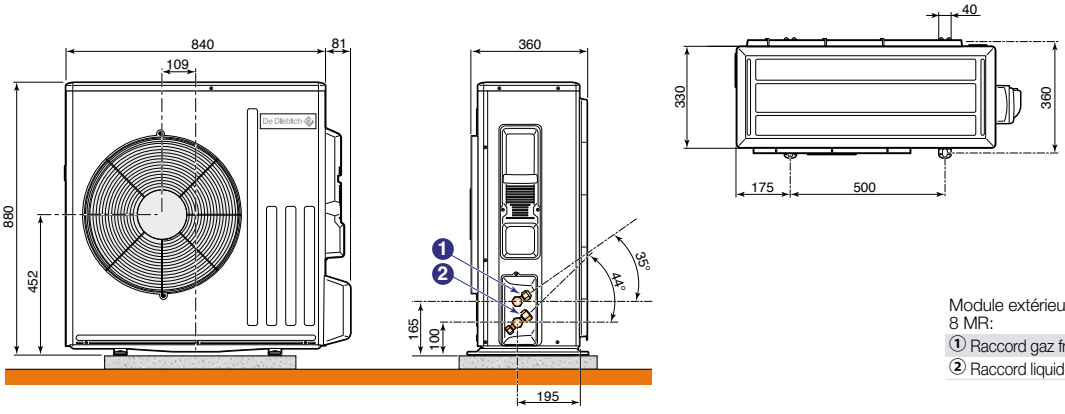

Module extérieur AWHPR 6 MR et 8 MR:

① Raccord gaz frigo 1/2" flare
② Raccord liquide frigo 1/4" flare

De Dietrich

STRATEO R32 DE 6 À 8 KW

POMPES À CHALEUR AIR/EAU **"SPLIT INVERTER" TRIPLE SERVICE**

STRATEO R32		6 MR/E		8 MR/E	
		1C	2C	1C	2C
PERFORMANCES SAISONNIÈRES					
Classe énergétique Erp chauffage (35°C) /sanitaire		A+++/A+	A++/A+	A+++/A+	A++/A+
Classe énergétique Erp chauffage (55°C) /sanitaire		A++/A+	A+/A+	A++/A+	A+/A+
SCOP (35°C/55°C)		4,5 / 3,37	4,04 / 3,1	4,48 / 3,21	4,09 / 2,99
Efficacité énergétique saisonnière chauffage en moyenne température (35°C/55°C) *	%	**177 / 132**	**159 / 121**	**176 / 125**	**161 / 116**
Efficacité énergétique saisonnière chauffage en moyenne température (35°C/55°C) (avec sonde ext. livrée d'origine)	%	179 / 134	161 / 123	178 / 127	163 / 118
Coefficient de performance chaud à +7°C/+35°C - +7°C/+55°C ****	-	5,61 - 4,07	4,73 - 3,55	5,70 - 4,10	4,94 - 3,65
Efficacité énergétique saisonnière eau chaude sanitaire (Cycle M/L)	%	123 / 135	123 / 135	108 / 120	108 / 120
Efficacité énergétique saisonnière pour le chauffage des locaux (conditions climatiques plus froides) 35°C / 55°C	%	145 / 101	135 / 93	147 / 102	135 / 94
Efficacité énergétique saisonnière pour le chauffage des locaux (conditions climatiques plus chaudes) 35°C / 55°C	%	207 / 141	179 / 127	214 / 149	186 / 134
PUISSANCES CALORIFIQUES POUR LE DIMENSIONNEMENT DE LA PAC					
Puissance calorifique maximale à -7 °C/+35 °C	kW	7,3		7,7	
Puissance calorifique maximale à -7 °C/+55 °C	kW	6,4		6,8	
PERFORMANCES CERTIFIÉES* **					
Puissance calorifique à +7 °C/+35 °C (1)	kW	6,4	6,4	7,6	7,6
Coefficient de performance chaud à +7 °C/+35 °C (1)		5	4,7	4,57	4,38
Puissance calorifique à +7°C/+55°C (1)	kW	5,7	5,7	8	8
Coefficient de performance chaud à +7°C/+55°C (1)		2,9	2,8	2,75	2,68
Puissance frigorifique à +35 °C/+18 °C (5)	kW	7	7	7,1	7,1
Coefficient de performance froid à +35 °C/+18 °C (5)		4,88	4,64	4,88	4,64
Volume max. d'eau chaude utilisable (V40) (2)	litre	277		278	
Durée de mise en température (th) de 10 °C à 55 °C (2)	hh: mn	1h35mn		1h25mn	
Puissance absorbée en régime stabilisé (Pes) (2) (Cycle M/L)	W	28,2 / 35,5		31,9 / 34,9	
Profil de soutirage (2) (Cycle M/L)	-	M / L		M / L	
Coefficient de performance ECS (2) (Cycle M/L)	-	2,84 / 3,20		2,5 / 2,85	
Puissance acoustique LwA module extérieur (3)	dB[A]	58		59	
Puissance acoustique LwA module intérieur (3)	dB[A]	34		36	
CARACTÉRISTIQUES TECHNIQUES					
Pression acoustique LpA module extérieur (4)	dB[A]	36		37	
Pression acoustique LpA module intérieur (4)	dB[A]	26		28	
Débit nominal d'eau à ΔT = 5 K	m^3/h	1,1		1,31	
Hauteur manométrique disponible au débit nominal à ΔT = 5 K	mbar	550		300	
Tension d'alimentation groupe extérieur	V	230 mono		230 mono	
Protection disjoncteur courbe C groupe extérieur	A	5		5	
Capacité préparateur eau chaude sanitaire	litre	190		190	
Charge en fluide frigorigène R32	kg	1,2		1,2	
Equivalent CO2	tonne	0,81		0,81	
Liaison frigorifique (liquide-gaz)	pouce	1/4" - 1/2"		1/4" - 1/2"	
Longueur prechargée maxi	m	10		10	
Longueur min - max **	m	5 - 30		5 - 30	
Poids (à vide) du module extérieur	kg	54		54	
Poids module intérieur/platine hydraulique (1 circuit)	kg	173/13,3		173/13,3	
Poids module intérieur/platine hydraulique (2 circuits)	kg	185/14,3		185/14,3	

* Valeur certifiée selon règlement n°813/2013 - à sélectionner pour dossier d'aides financières
** Dénivelé max 30 m pour tous les modèles
*** Valeurs données à titre indicatif : se reporter sur le site de l'organisme certificateur
**** COP A7/W35 - A7/W55 à charge partielle selon règlement 813/2013 - valeur à retenir pour aides financières
(1) Mode chaud : température air extérieur/température eau à la sortie, performances selon EN 14511-2
(2) Cycle de soutirage selon EN 16147
(3) Essai réalisé selon la norme EN 12102-1
(4) Sur plan réfléchissant (Q=2) à 1 m (5 m pour module ext.)
(5) Mode froid : température air extérieur/température eau à la sortie, performances selon EN 14511-2

Temp. limites de service en mode chaud :
- Eau : + 18 °C/+ 60 °C
- Air extérieur : - 20 °C/+ 35 °C

Temp. limites de service PAC en mode climatisation :
- Eau : + 7 °C/+ 25 °C
- Air extérieur : + 10 °C/+ 46 °C

Temp. limites de service PAC en mode rafraîchissement :
- Eau : + 18 °C/+ 25 °C
- Air extérieur : + 10 °C/+ 46 °C

Circuit chauffage :
- Pression maxi. de service : 3 bar
- Temp. maxi. de service : 75 °C

Circuit ECS :
- Pression maxi. de service : 10 bar
- Temp. maxi. de service : 75 °C

Détails des données
Voir feuillet technique

PRIX H.T.		6 kW	8 kW
Strateo MR/E R32 (1 circuit)	Réf.	7773936	7773938
	€	**9 861,00**	**10 881,00**
Strateo MR/E R32 2C (2 circuits)*	Réf.	7773962	7773963
	€	**11 209,00**	**12 229,00**

Eco-Participation : voir liste des colis page suivante
NB : Les liaisons frigorifiques devront être réalisées par du personnel ayant l'Attestation de capacité de manipulation des fluides frigorigènes.
* 2e circuit vanne monté et testé en usine

STRATEO R32 DE 6 À 8 KW

POMPES À CHALEUR AIR/EAU **"SPLIT INVERTER" TRIPLE SERVICE**

COLISAGE

DÉSIGNATION STRATEO R32 1 CIRCUIT (MR : MONOPHASÉ)	RÉFÉRENCE COMPLÈTE	PRIX HT (€) ECOPART : VOIR LISTE COLIS	NOMBRE DE COLIS	MODULE EXTÉRIEUR AWHPR	MODULE INTÉRIEUR MIC -1C	PLATINE HYDRAULIQUE 1C
STRATEO 6 MR/E R32	7773936	**9 861,00**	3	7736362	7764441	7766827
STRATEO 8 MR/E R32	7773938	**10 881,00**	3	7736363	7764441	7766827

DÉSIGNATION STRATEO R32 2 CIRCUITS (MR : MONOPHASÉ)	RÉFÉRENCE COMPLÈTE	PRIX HT (€) ECOPART : VOIR LISTE COLIS	NOMBRE DE COLIS	MODULE EXTÉRIEUR AWHPR	MODULE INTÉRIEUR MIC-2C	PLATINE HYDRAULIQUE 2C
STRATEO 6 MR/E 2C R32	7773962	**11 209,00**	3	7736362	7766961	7766965
STRATEO 8 MR/E 2C R32	7773963	**12 229,00**	3	7736363	7766961	7766965

LISTE DES COLIS

RÉF.	DÉSIGNATION	PRIX HT (€)	EP HT (€)*	RÉF.	DÉSIGNATION	PRIX HT (€)	EP HT (€)*
7764441	MIC-1C V190 R32 - HK260	**5 605,00**	**18,00**	7766965	PLATINE HYDRAULIQUE 2C R32 - HK265	**907,00**	-
7766961	MIC-2C V190 R32 - HK261	**6 834,00**	**18,00**	7736362	AWHPR 6 MR R32 - HK81	**3 468,00**	**10,02**
7766827	PLATINE HYDRAULIQUE 1C R32 - HK264	**788,00**	-	7736363	AWHPR 8 MR R32 - HK82	**4 488,00**	**10,02**

De Dietrich SERVICES — MISE EN SERVICE

		PRIX NET HT (€)
7809017	MES PAC Bibloc/Split pour 1 unité	**499,00**
7809018	MES PAC Bibloc/Split par unité supplémentaire	**410,00**

De Dietrich PRO
Installation, mise en service, maintenance et dépannage

POUR PLUS D'INFORMATIONS SUR NOS
SERVICES & OUTILS
SE REPORTER AUX P 8 ET SUIVANTES

* ÉCO-PART incluse ou **ÉCO-PART en sus**
Les montants des éco-participations sont susceptibles d'évoluer en cas de modification du barème par notre organisme collecteur.

STRATEO R32 DE 6 À 8 KW

POMPES À CHALEUR AIR/EAU **"SPLIT INVERTER" TRIPLE SERVICE**

OPTIONS

	RÉF.	DÉSIGNATION	PRIX HT (€)	EP HT (€)*
	100011222	SUPPORT FIXATION MURALE & PLOTS ANTIVIBRATILES - EH95	**288,00**	0,01
	100012533	SUPPORT POSE AU SOL - EH112	**80,50**	0,01
	7694974	SUPPORT AU SOL CAOUTCHOUC 600 MM - EH879	**190,00**	0,40

OPTIONS HYDRAULIQUES

	7746242	SOUPAPE DIFFÉRENTIELLE -HK150	**87,90**	0,02
	7726776	6 TUBES HYDRAULIQUE FLEXIBLES POUR RACCORD EN CUIVRE - EH920	**520,00**	0,01
	7687189	KIT POMPE DE RELEVAGE - EH860	**233,00**	0,14
	7746192	BOUTEILLE DE DÉCOUPLAGE 25L - HK146	**544,00**	0,01
	7870018	BALLON TAMPON BT 20	**300,00**	14,00
	7894944	BALLON TAMPON BT 50	**380,00**	14,00
	7870022	BALLON TAMPON BT 80	**420,00**	14,00
	7876518	BALLON TAMPON BT 200	**780,00**	22,00
	7876519	BALLON TAMPON BT 500	**1 300,00**	32,00
	7908453	RESISTANCE ELECTRIQUE 1800W	**70,00**	0,92
	7908454	RESISTANCE ELECTRIQUE 3000W	**90,00**	0,92
	7908455	RESISTANCE ELECTRIQUE 1800W (BT 20)	**80,00**	0,92

OPTIONS RÉGULATION

	RÉF.	DÉSIGNATION	PRIX HT (€)	EP HT (€)*
	7636899	KIT SILENCIEUX MODULE EXTÉRIEUR - EH572	**97,00**	0,04
	7727379	KIT ANODE ACTIVE (TAS) - EH921	**115,00**	0,04
	7624902	KIT CONNEXION PLANCHER CHAUFFANT - HA255	**60,30**	0,04
	7622433	KIT SONDE CONDENSATION (0-10V) - HZ64	**615,00**	0,04
	100019114	KIT SONDE HYGRO RAFRAÎCHISSEMENT - HK27	**340,00**	0,04
	7717436	KIT HYDRAULIQUE 2ND CIRCUIT - EH917	**868,00**	0,14
	7726492	KIT CARTE ELEC. 2nd CIRCUIT - EH916	**177,00**	0,14
	88017017	SONDE DÉPART V3V - AD199	**128,00**	0,04

* ÉCO-PART incluse ou **ÉCO-PART en sus**
Les montants des éco-participations sont susceptibles d'évoluer en cas de modification du barème par notre organisme collecteur.

STRATEO R32 DE 6 À 8 KW

POMPES À CHALEUR AIR/EAU **"SPLIT INVERTER" TRIPLE SERVICE**

OPTIONS THERMOSTATS ET SONDES D'AMBIANCE

	RÉF.	DÉSIGNATION	CONNEXION	PILES	PROGRAMME HORAIRE	CONNECTE INTERNET	CLASSE	PRIX HT (€)	EP HT (€)*
	7691375	SONDE D'AMBIANCE SMART TC° CONNECTÉE - AD324	filaire	non	oui	oui	VI*	299,00	0,14
	7898724	SONDE D'AMBIANCE SMART CDI FILAIRE	filaire	non	oui	oui**	VI*	128,00	0,14
	7900088	SONDE D'AMBIANCE CONNECTÉE SMART CDI RF SANS FIL (RF)	sans fil	oui	oui	oui	VI*	152,00	0,14
	7898722	PASSERELLE DE COMMUNICATION LINK WIFI - GTW IOT						178,00	0,14
	7768817	THERMOSTAT D'AMBIANCE PROGRAMMABLE (FILAIRE) - AD337	filaire	oui	oui	non	IV*	140,00	0,14
	7768818	THERMOSTAT D'AMBIANCE PROGRAMMABLE (SANS FILS) - AD338	sans fil	oui	oui	non	IV*	340,00	0,14
	85757741	SONDE EXTÉRIEURE - FM46	filaire	non	-	non	-	62,80	0,04

*avec sonde extérieure filaire 85757741 livrée d'origine
** avec ajout de la passerelle de communication LINK WIFI 7898722

CHOIX DES OPTIONS EN FONCTION DES CIRCUITS RACCORDÉS

STRATEO R32 — Type de circuit	ECS	direct	direct + 1 vanne
STRATEO R32 1 circuit	D'origine	D'origine	Carte 7726492 Hydraulique :7717436
STRATEO R32 2 circuits	D'origine	D'origine	D'origine

Les circuits peuvent être complétés par les sondes ou thermostats d'ambiance présents dans les options de régulation.

* ÉCO-PART incluse ou **ÉCO-PART en sus**
Les montants des éco-participations sont susceptibles d'évoluer en cas de modification du barème par notre organisme collecteur.

De Dietrich

STRATEO R32 DE 6 À 8 KW

POMPES À CHALEUR AIR/EAU **"SPLIT INVERTER" TRIPLE SERVICE**

ACCÉDEZ À NOTRE
SCHÉMATHÈQUE

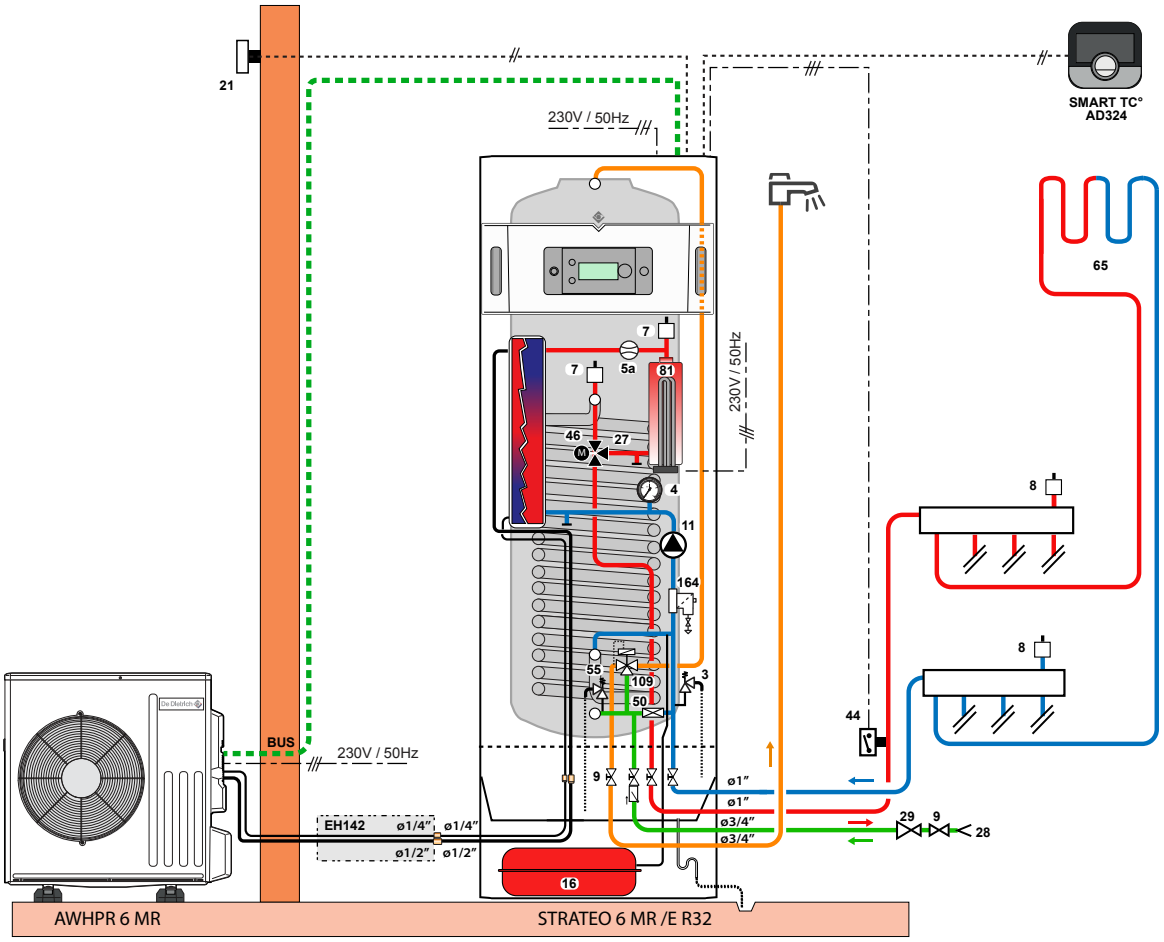

DESCRIPTIF

	COLIS	RÉF.	PRIX HT (€)
Pompe à chaleur STRATEO 6 MR/E R32	-	7773936	**9 861,00**
Filtre magnétique à tamis	-		**livré d'origine**
Thermostat d'ambiance connecté (filaire)	AD324	7691375	**299,00**
Kit câblage plancher chauffant direct	HA255	7624902	**60,30**
Options éventuelles supplémentaires			
- Liaison frigorifique PE 1/2" 1/4" - lg 10 m	EH142	100015476	**368,00**
- Support de pose au sol en caoutchouc 600 mm	EH879	7694974	**190,00**
		Prix total H.T.* :	**10 778,30**
Mise en service		**Prix net H.T. :**	**499,00**

* hors Eco-Participation

Exemple donné à titre indicatif

ALEZIO S V200 R32 DE 6 À 16 KW

POMPES À CHALEUR AIR/EAU **"SPLIT INVERTER"**
AVEC PRÉPARATEUR ECS INTÉGRÉ

60°C

Produit

- Polyvalence : capacité de gestion d'une bouteille de découplage, jusqu'à 4 circuits (via option)
- Compacité extrême : solution colonne ultra compacte (1250 mm de hauteur) permettant l'installation sous un escalier ou dans une cave
- Adaptabilité : hybridation de chaudière existante possible
- Intuitive : régulation E-Pilot avec texte clair

- Dosseret de raccordement HYDRAULINK (accessoire)
- Préparateur ECS 180L en acier émaillé
- Filtre magnétique de série

R32

JUSQU'À
A++
A+++
A+

certified performances available on: keymark.eu/en/certificates/certificates-data-base

RE 2020

CE



Informations pratiques

Éligibles Aides & Subventions

FORMEZ-VOUS
Formations proposées Voir p. 19

CARRÉ VIP
On vous accompagne Voir p. 599

QUELLEPAC+

De Dietrich

Bénéfices utilisateur

- Discrétion
- Confort sanitaire
- Confort en toute saison
- Facilité d'utilisation
- Économies

Solution avec eau chaude sanitaire ultra compacte

Assure le confort de toute la famille grâce au ballon ECS de 180L

Fonction réversible de série pour plancher rafraîchissant

Pilotage à distance avec l'application De Dietrich SMART, compatible avec les sondes d'ambiance connectées SMART TC° et SMART CDI

Jusqu'à 70% d'économies sur une facture énergétique en comparaison avec une solution chauffage tout électrique



La pompe à chaleur avec eau chaude sanitaire intégrée ultra compacte

Avec ses 125cm de hauteur, l'ALEZIO S V200 R32 trouvera aisément sa place dans un endroit à l'accessibilité limitée (dessous d'escalier, cave…).

Son préparateur ECS intégré permet d'offrir de l'eau chaude en abondance à toute la famille.

ALEZIO S V200 R32 DE 6 À 16 KW

POMPES À CHALEUR AIR/EAU **"SPLIT INVERTER"**
AVEC PRÉPARATEUR ECS INTÉGRÉ



Pompe à chaleur air/eau Inverter composée d'un module extérieur, d'un module intérieur MIV-S V200 R32 intégrant un préparateur ECS de 180 litres

- Pour chauffage par radiateurs, chauffage et rafraîchissement par plancher chauffant/rafraîchissant et production ECS
- Limitation du courant de démarrage par la technologie INVERTER
- Cette gamme est disponible en 2 versions :
- MIV-S V200 /E R32 pour appoint électrique par résistance intégrée jusqu'à 9kW étagée
- MIV-S V200 /H R32 pour appoint hydraulique par chaudière
- Module hydraulique intérieur composé de :
- Régulation E-Pilot en texte clair permettant un accès à l'ensemble des paramètres, la gestion multi-circuits et l'hybridation
- Préparateur ECS émaillé à serpentin de 180 litres avec protection par anode en magnésium
- Condenseur constitué d'un échangeur à plaques inox, circulateur chauffage, vase d'expansion de 8 litres, purgeur automatique, soupape de sécurité, capteur de pression électronique, débitmètre et filtre magnétique
- Module extérieur composé de :
- Compresseur inverter, évaporateur
- La sonde extérieure est livrée avec le module intérieur

MODULE INTÉRIEUR MIV-S /E V200 R32 ET MIV-S /H V200 R32

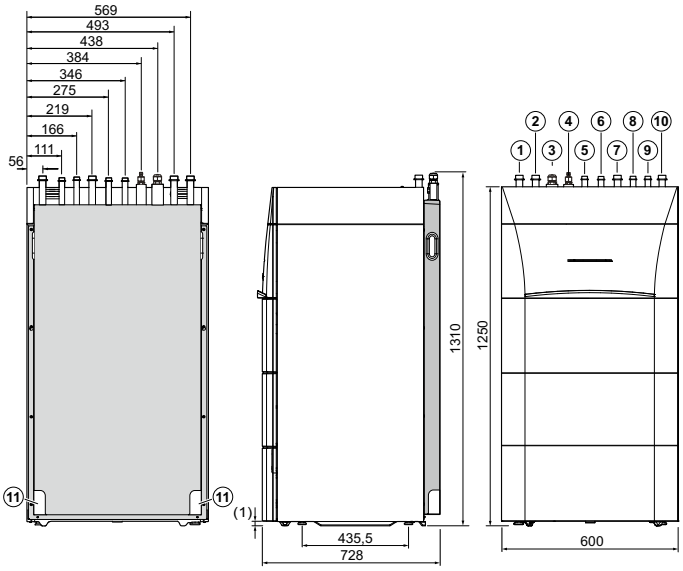

① Retour circuit B (option second circuit) G 1"
② Départ circuit B (option second circuit) G 1"
③ Raccord. fluide frigo 1/2" (5/8" pour les 12 et 16 kW) - ligne gaz
④ Raccord. fluide frigo 1/4" (3/8" pour les 12 et 16 kW) - ligne liquide
⑤ Sortie eau chaude sanitaire G 3/4"
⑥ Entrée eau froide sanitaire G 3/4"
⑦ Retour circuit de chauffage A direct G 1"
⑧ Départ vers la chaudière d'appoint G 3/4" (uniquement sur les modèles …/H)
⑨ Retour de la chaudière d'appoint G 3/4" (uniquement sur les modèles …/H)
⑩ Départ circuit de chauffage A direct G 1"
⑪ Évacuation des condensats

MODULE EXTERIEUR AWHPR 6 MR ET 8 MR

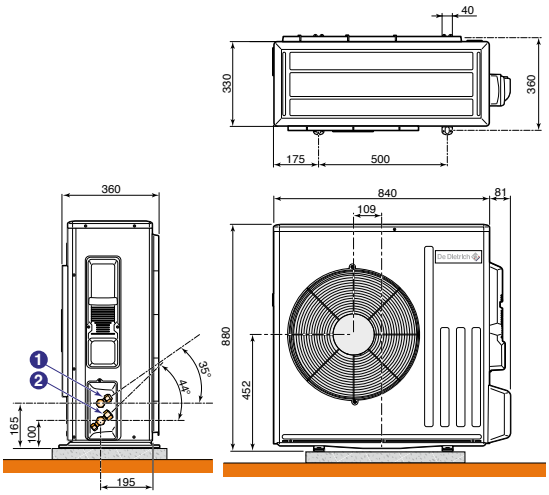

MODULE EXTERIEUR AWHP2R 12 MR, 12 TR, 16 MR ET 16 TR

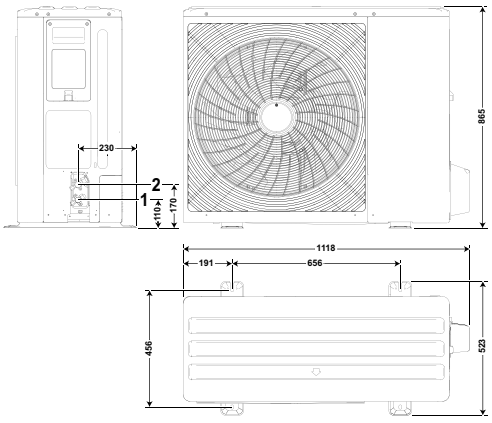

		Modèles	② Raccord gaz frigo*	① Raccord liquide frigo
	AWHPR ... MR R32 AWHP2R...MR/TR R32	6 à 8	1/2" flare	1/4" flare
		12 et 16	5/8" flare	3/8" flare
Module intérieur :	MIV-S 4-8 R32 /EM /H		1/2" flare	1/4" flare
	MIV-S 12-16 R32 /E /H		5/8" flare	3/8" flare

ALEZIO S V200 R32 DE 6 À 16 KW

POMPES À CHALEUR AIR/EAU **"SPLIT INVERTER"**
AVEC PRÉPARATEUR ECS INTÉGRÉ

ALEZIO S V200 R32		6 MR	8 MR	12 MR / 12 TR	16 MR / 16 TR
PERFORMANCES SAISONNIÈRES					
Classe énergétique Erp chauffage (35 °C) / sanitaire		A+++/A+	A+++/A+	A+++/A+	A+++/A+
Classe énergétique Erp chauffage (55 °C) / sanitaire		A++/A+	A++/A+	A++/A+	A++/A+
SCOP (35 °C/55 °C)		4,5/3,37	4,48/3,21	4,68 / 3,62	4,5 / 3,61
Efficacité énergétique saisonnière chauffage en moyenne température (35 °C/55 °C) *	%	**177/132**	**176/125**	**184 / 142**	**177 / 142**
Efficacité énergétique saisonnière chauffage en moyenne température (35 °C/55 °C) (avec sonde ext. livrée d'origine)	%	179/134	178/127	186 / 144	179 / 144
Efficacité énergétique saisonnière eau chaude sanitaire (cycle L)	%	128	125	108	108
Efficacité énergétique saisonnière pour le chauffage des locaux (conditions climatiques plus froides) 35°C / 55°C	%	145/101	147/102	160/118	158/122
Efficacité énergétique saisonnière pour le chauffage des locaux (conditions climatiques plus chaudes) 35°C / 55°C	%	207/141	214/ 149	256/174	249/176
PUISSANCES CALORIFIQUES POUR LE DIMENSIONNEMENT DE LA PAC					
Puissance calorifique maximale à -7 °C/+35 °C	kW	7.3	7.7	11,0	13,9
Puissance calorifique maximale à -7 °C/+55 °C	kW	6.4	6.8	10,6	12,6
PERFORMANCES CERTIFIÉES* **					
Puissance calorifique à +7 °C/+35 °C (1)	kW	6,40	7,67	12,1	16
Coefficient de performance chaud à +7 °C/+35 °C (1)		5,00	4,73	4,95	4,5
Puissance calorifique à +7°C/+55°C (1)	kW	5,70	8,18	12	16
Coefficient de performance chaud à +7°C/+55°C (1)		2,90	2,84	3,1	2,9
Puissance frigorifique à +35 °C/+18 °C (5)	kW	7,00	7,10	10,77	11,63
Coefficient de performance froid à +35 °C/+18 °C (5)		4,88	4,88	3,69	3,61
Volume max. d'eau chaude utilisable (V40) (2)	litre	255	264	239	239
Durée de mise en température (th) de 10 °C à 55 °C (2)	hh: mm	1h32	1h41	0h57	0h57
Puissance absorbée en régime stabilisé (Pes) (2)	W	28,3	30	32,4	32,4
Profil de soutirage (2)		L	L	L	L
Coefficient de performance ECS (2)		3,07	2,99	2,6	2,6
Puissance acoustique LwA module extérieur (3)	dB[A]	57	59	56	56
Puissance acoustique LwA module intérieur (3)	dB[A]	31	32	39	39
CARACTÉRISTIQUES TECHNIQUES					
Pression acoustique LpA module extérieur (4)	dB[A]	35	37	34	34
Pression acoustique LpA module intérieur (4)	dB[A]	23	24	31	31
Débit nominal d'eau à ΔT = 5 K	m3/h	1,1	1,31	2	2,64
Hauteur manométrique disponible au débit nominal à ΔT = 5 K	mbar	550	300	270	-
Tension d'alimentation module extérieur - MR - TR	V	230 V mono -	230 V mono -	230 V mono 400 V tri	230 V mono 400 V tri
Protection disjoncteur courbe C module extérieur - MR - TR	A	16 -	16 -	32 16	32 16
Capacité préparateur eau chaude sanitaire	litre	177	177	177	177
Charge en fluide frigorigène R 32	kg	1,2	1,2	1,84	1,84
Équivalent CO_2	tonne	0,81	0,81	1,24	1,24
Liaison frigorifique (liquide-gaz)	pouce	1/4-1/2	1/4-1/2	3/8 - 5/8	3/8 - 5/8
Longueur préchargée maxi	m	10	10	15	15
Longueur min - max **	m	5-30	5-30	2-30	2-30
Poids (à vide) - Module extérieur - MR - TR	kg	54 -	54 -	96 mono 112 tri	96 mono 112 tri
Poids (à vide) - Module intérieur avec préparateur ECS	kg	138	138	145,6	145,6

* Valeur certifiée selon règlement n°813/2013 - à sélectionner pour dossier d'aides financières
** Dénivelé max 30 m pour tous les modèles
*** Valeurs données à titre indicatif: se reporter sur le site de l'organisme certificateur
(1) Mode chaud: température air extérieur/température eau à la sortie, performances selon EN 14511-2
(2) Cycle de soutirage selon EN 16147
(3) Essai réalisé selon la norme EN 12102-1
(4) Sur plan réfléchissant (Q=2) à 1 m (5 m pour module ext.)
(5) Mode froid : température air extérieur/température eau à la sortie, performances selon EN 14511-2

Temp. limites de service en mode chaud:
- Eau: + 18 °C/+ 60 °C
- Air extérieur: - 20 °C/+ 35 °C

Temp. limites de service en mode froid:
- Eau: + 18 °C/+ 25 °C, + 7 °C/+ 25 °C (avec option EH859)
- Air extérieur: +10°C/+ 46 °C

Circuit chauffage:
- Pression maxi. de service: 3 bar
- Temp. maxi. de service: 90 °C avec (.../H) et 75 °C avec (.../E)

Circuit ECS:
- Pression maxi. de service: 10 bar
- Temp. maxi. de service: 75 °C

Détails des données
Voir feuillet technique

PRIX H.T.		6 kW	8 kW	12 kW	16 kW
ALEZIO S V200.../MR (appoint électrique intégré)	Réf.	7790391	7790392	7874948	7874949
	€	**8 874,00**	**9 894,00**	**10 965,00**	**11 730,00**
ALEZIO S V200.../TR (appoint électrique intégré)	Réf.	-	-	7874950	7874951
	€			**11 220,00**	**11 985,00**
ALEZIO S V200.../MR (relève chaudière)	Réf.	7790386	7790388	7874952	7874953
	€	**8 874,00**	**9 894,00**	**10 965,00**	**11 730,00**
ALEZIO S V200.../TR (relève chaudière)	Réf.	-	-	7874954	7874955
	€			**11 220,00**	**11 985,00**

Eco-Participation : voir liste des colis page suivante

NB: Les liaisons frigorifiques devront être réalisées par du personnel ayant l'Attestation de capacité de manipulation des fluides frigorigènes.

ALEZIO S V200 R32 DE 6 À 16 KW

POMPES À CHALEUR AIR/EAU **"SPLIT INVERTER"**
AVEC PRÉPARATEUR ECS INTÉGRÉ

COLISAGE

	DÉSIGNATION ALEZIO S V200 R32 (MR : MONOPHASÉ, TR : TRIPHASÉ)	RÉFÉRENCE COMPLÈTE	PRIX HT (€) ECOPART : VOIR LISTE COLIS	NOMBRE DE COLIS	MODULE EXTÉRIEUR AWHPR OU AWHP2R	MODULE INTÉRIEUR MIV-S V200 R32
APPOINT ÉLECTRIQUE	ALEZIO S V200 R32 6 MR/EM	7790391	**8 874,00**	2	7736362	7776577
	ALEZIO S V200 R32 8 MR/EM	7790392	**9 894,00**	2	7736363	7776577
	ALEZIO S V200 R32 12 MR/E	7874948	**10 965,00**	2	7869318	7862442
	ALEZIO S V200 R32 12 TR/E	7874950	**11 220,00**	2	7869320	7862442
	ALEZIO S V200 R32 16 MR/E	7874949	**11 730,00**	2	7869319	7862442
	ALEZIO S V200 R32 16 TR/E	7874951	**11 985,00**	2	7869321	7862442
APPOINT HYDRAULIQUE	ALEZIO S V200 R32 6 MR/H	7790386	**8 874,00**	2	7736362	7777619
	ALEZIO S V200 R32 8 MR/H	7790388	**9 894,00**	2	7736363	7777619
	ALEZIO S V200 R32 12 MR/H	7874952	**10 965,00**	2	7869318	7862443
	ALEZIO S V200 R32 12 TR/H	7874954	**11 220,00**	2	7869320	7862443
	ALEZIO S V200 R32 16 MR/H	7874953	**11 730,00**	2	7869319	7862443
	ALEZIO S V200 R32 16 TR/H	7874955	**11 985,00**	2	7869321	7862443

LISTE DES COLIS

RÉF.	DÉSIGNATION	PRIX HT (€)	EP HT (€)*	RÉF.	DÉSIGNATION	PRIX HT (€)	EP HT (€)*
7736362	AWHPR 6 MR - HK81	**3 468,00**	**10,02**	7776577	MIV-S/E 4-8 V200 R32 - HK284	**5 406,00**	**18,00**
7736363	AWHPR 8 MR - HK82	**4 488,00**	**10,02**	7777619	MIV-S/H 4-8 V200 R32 - HK285	**5 406,00**	**18,00**
7869318	AWHP2R 12 MR	**5 100,00**	**10,02**	7862442	MIV-S 12-16/E V200 R32	**5 865,00**	**18,00**
7869320	AWHP2R 12 TR	**5 355,00**	**10,02**	7862443	MIV-S 12-16/H V200 R32	**5 865,00**	**18,00**
7869319	AWHP2R 16 MR	**5 865,00**	**10,02**				
7869321	AWHP2R 16 TR	**6 120,00**	**10,02**				

De Dietrich SERVICES	MISE EN SERVICE	PRIX NET HT (€)
7809017	MES PAC Bibloc/Split pour 1 unité	**499,00**
7809018	MES PAC Bibloc/Split par unité supplémentaire	**410,00**

POUR PLUS D'INFORMATIONS SUR NOS
SERVICES & OUTILS
SE REPORTER AUX P 8 ET SUIVANTES

De Dietrich PRO
Installation, mise en service, maintenance et dépannage

* ÉCO-PART incluse ou **ÉCO-PART en sus**
Les montants des éco-participations sont susceptibles d'évoluer en cas de modification du barème par notre organisme collecteur.

ALEZIO S V200 R32 DE 6 À 16 KW

POMPES À CHALEUR AIR/EAU **"SPLIT INVERTER"**
AVEC PRÉPARATEUR ECS INTÉGRÉ

OPTIONS

	RÉF.	DÉSIGNATION	PRIX HT (€)	EP HT (€)*
	100011222	SUPPORT FIXATION MURALE & PLOTS ANTIVIBRATILES 4 à 8 kW - EH95	288,00	0,01
	100012533	SUPPORT POSE AU SOL 4 à 8 kW - EH112	80,50	0,01
	7694974	SUPPORT AU SOL CAOUTCHOUC 600MM 12 à 16 kW - EH879	190,00	0,40

OPTIONS HYDRAULIQUES

	7746307	KIT HYDRAULIQUE 2e CIRCUIT V3V EXTERNE - HK152	730,00	1,75
	100020164	COLLECTEUR 2/3 CIRCUITS - EA140	522,00	0,01
	100020167	CIRCUIT DIRECT P.ELEC HEE (MODE CHAUD) -EA143	962,00	0,14
	100020168	CIRCUIT V3V P.ELEC HEE (MODE CHAUD) -EA144	1 367,00	0,14
	100020165	CONSOLE MUR COLLECTEUR - EA141	65,20	0,01
	100020166	CONSOLE MUR 1 MODULE -EA142	174,00	0,01
	7687189	KIT POMPE DE RELEVAGE - EH860	233,00	0,14
	7677244	KIT ISOLATION MODE CLIMATISATION - EH859	150,00	0,02
	7657050	KIT 2e CIRCUIT AVEC V3V ET POMPE - EH858	899,00	0,14
	7746412	DOSSERET DE RACCORDEMENT V200 DROIT 1 CIRCUIT - HK154	889,00	0,16
	7746415	DOSSERET DE RACCORDEMENT V200 DROIT 2 CIRCUITS - HK155	1 051,00	0,20
	7746417	DOSSERET DE RACCORDEMENT V200 GAUCHE 1 CIRCUIT - HK156	889,00	0,16
	7746419	DOSSERET DE RACCORDEMENT V200 GAUCHE 2 CIRCUITS - HK157	1 051,00	0,20
	7746242	SOUPAPE DIFFÉRENTIELLE - HK150	87,90	0,02
	7746192	BOUTEILLE DE DÉCOUPLAGE 25 L - HK146	544,00	0,01
	7870018	BALLON TAMPON BT 20	300,00	14,00
	7894944	BALLON TAMPON BT 50	380,00	14,00
	7870022	BALLON TAMPON BT 80	420,00	14,00
	7876518	BALLON TAMPON BT 200	780,00	22,00
	7876519	BALLON TAMPON BT 500	1 300,00	32,00
	7908453	RESISTANCE ELECTRIQUE 1800W	70,00	0,92
	7908454	RESISTANCE ELECTRIQUE 3000W	90,00	0,92
	7908455	RESISTANCE ELECTRIQUE 1800W (BT 20)	80,00	0,92

OPTIONS RÉGULATION

	RÉF.	DÉSIGNATION	PRIX HT (€)	EP HT (€)*
	7785338	KIT CARTE DE RÉGULATION 2e CIRCUIT (VERSION R32)	165,00	0,14
	7853119	BOITIER MURAL MULTIZONE SCB-10	586,00	0,14
	100013304	PLATINE + SONDE POUR VANNE MÉLANGEUSE - AD249	245,00	0,14
	88017017	SONDE DÉPART V3V - AD199	128,00	0,04
	7624902	KIT CONNEXION PLANCHER CHAUFFANT - HA255	60,30	0,04
	100019114	KIT SONDE HYGRO RAFRAÎCHISSEMENT - HK27	340,00	0,04
	7622433	KIT SONDE CONDENSATION (0-10V) - HZ64	615,00	0,04
	7785339	KIT ANODE TAS - HK379	109,00	0,04

* ÉCO-PART incluse ou ÉCO-PART en sus
Les montants des éco-participations sont susceptibles d'évoluer en cas de modification du barème par notre organisme collecteur.

ALEZIO S V200 R32 DE 6 À 16 KW

POMPES À CHALEUR AIR/EAU **"SPLIT INVERTER"**
AVEC PRÉPARATEUR ECS INTÉGRÉ

OPTIONS THERMOSTATS ET SONDES D'AMBIANCE

	RÉF.	DÉSIGNATION	CONNEXION	PILES	PROGRAMME HORAIRE	CONNECTE INTERNET	CLASSE	PRIX HT (€)	EP HT (€)*
	7691375	SONDE D'AMBIANCE SMART TC° CONNECTÉE - AD324	filaire	non	oui	oui	VI*	299,00	0,14
	7898724	SONDE D'AMBIANCE SMART CDI FILAIRE	filaire	non	oui	oui**	VI*	128,00	0,14
	7900088	SONDE D'AMBIANCE CONNECTÉE SMART CDI RF SANS FIL (RF)	sans fil	oui	oui	oui	VI*	152,00	0,14
	7898722	PASSERELLE DE COMMUNICATION LINK WIFI - GTW IOT						178,00	0,14
	7768817	THERMOSTAT D'AMBIANCE PROGRAMMABLE (FILAIRE) - AD337	filaire	oui	oui	non	IV*	140,00	0,14
	7768818	THERMOSTAT D'AMBIANCE PROGRAMMABLE (SANS FILS) - AD338	sans fil	oui	oui	non	IV*	340,00	0,14
	85757741	SONDE EXTÉRIEURE - FM46	filaire	non	-	non	-	62,80	0,04

*avec sonde extérieure filaire 85757741 livrée d'origine
** avec ajout de la passerelle de communication LINK WIFI 7898722

CHOIX DES OPTIONS EN FONCTION DES CIRCUITS RACCORDÉS

ALEZIO S V200 R32 — Type de circuit		ECS	direct	vanne	direct + vanne	direct + vanne découplée	2 x vanne	direct + 2 x vanne	direct + 3 x vanne
Tableau de commande E-Pilot	Régulation	d'origine	d'origine	7785338 + 88017017	7785338 + 88017017	7785338 + 88017017	7853119 + 2 x 88017017	7853119 + 88017017 + 100013304	7853119 + 2 x 88017017 + 100013304
	Hydraulique	d'origine	d'origine	7657050	7657050	7746307 + 7746192	100020164 2 x 100020168 100020165 (kits hydrauliques externes)	100020164 100020167 2 x 100020168 100020165 (kits hydrauliques externes)	100020167 3 x 100020168 (kits hydrauliques externes)

Les circuits peuvent être complétés par les sondes ou thermostats d'ambiance présents dans les options de régulation.

* ÉCO-PART incluse ou **ÉCO-PART en sus**
Les montants des éco-participations sont susceptibles d'évoluer en cas de modification du barème par notre organisme collecteur.

De Dietrich

ALEZIO S V200 R32 DE 6 À 16 KW

POMPES À CHALEUR AIR/EAU **"SPLIT INVERTER"**
AVEC PRÉPARATEUR ECS INTÉGRÉ

Pensez-y !

HYDRAULINK :
Pour une installation rapide et facilitée



Optez pour le dosseret de raccordement **HYDRAULINK !**

Il **facilite et améliore** l'installation de nos **ALEZIO S V200 R32**



ACCÉDEZ À NOTRE **SCHÉMATHÈQUE**

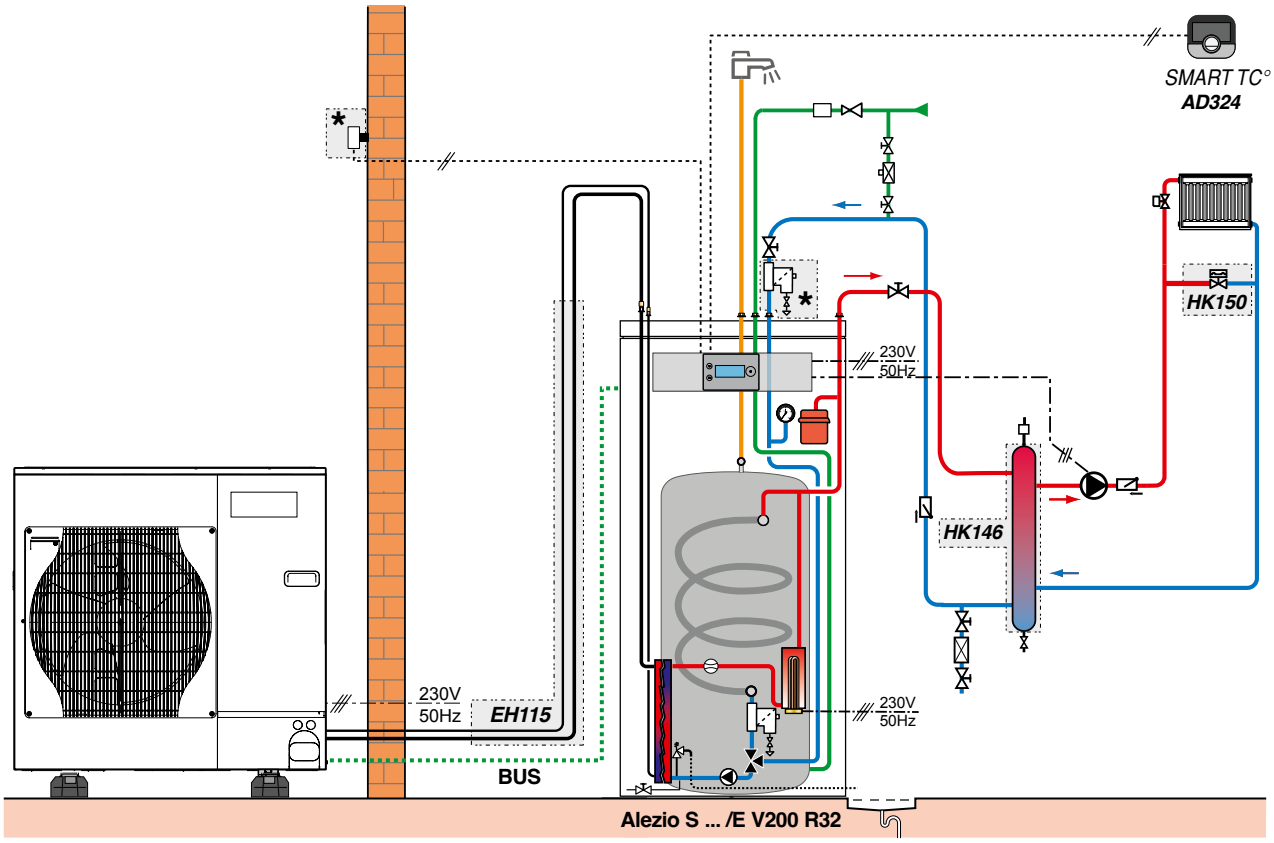

*** Elément faisant partie de la livraison**

DESCRIPTIF

	COLIS	RÉF.	PRIX HT (€)
Pompe à chaleur ALEZIO S V200 R32 8 MR/EM	-	7790392	**9 894,00**
Filtre magnétique à tamis (livrés, à monter)	-	-	
Bouteille de découplage 25 l	HK146	7746192	**544,00**
Sonde d'ambiance connectée SMART TC° (filaire)	AD324	7691375	**299,00**
Options éventuelles supplémentaires			
- Kit de liaison frigorifique 1/4" - 1/2", lg 10 m	EH142	100015476	**368,00**
- Support de pose au sol en caoutchouc 600 mm	EH879	7694974	**190,00**
- Soupape différentielle	HK150	7746242	**87,90**
		Prix total H.T.* :	**11 382,90**
Mise en service		**Prix net H.T. :**	**499,00**

* hors Eco-Participation

Exemple donné à titre indicatif

ALEZIO S R32 DE 6 À 16 KW

POMPES À CHALEUR AIR/EAU **"SPLIT INVERTER"**

60°C

Produit

- Polyvalence : capacité de gestion d'une bouteille de découplage, jusqu'à 4 circuits (via option)
- Compacité : 450 mm de large, rentre aisément dans un placard. Aussi compacte qu'une chaudière gaz murale
- Confort toute saison : mode rafraîchissement intégré de série
- Intuitive : régulation E-Pilot avec texte clair
- Adaptabilité : hybridation de chaudière existante possible

- Module intérieur MIV-S /E R32 avec appoint électrique intégré. Module intérieur MIV-S /H R32 avec appoint hydraulique
- Filtre magnétique de série





R32

JUSQU'À

A++

A+++

certified performances available on: keymark.eu/en/certificates/certificates-data-base

CE

Informations pratiques

Éligibles Aides & Subventions

FORMEZ-VOUS
Formations proposées
Voir p. 19

CARRÉ VIP
On vous accompagne
Voir p. 599

QUELLEPAC+

De Dietrich



Bénéfices utilisateur

- Discrétion
- Confort en toute saison
- Facilité d'utilisation
- Économies
- Encore plus d'économies

Aussi compacte qu'une chaudière murale

Fonction réversible de série pour plancher rafraîchissant

Pilotage à distance avec l'application De Dietrich SMART, compatible avec les sondes d'ambiance connectées SMART TC° et SMART CDI

Jusqu'à 70% d'économies sur une facture énergétique en comparaison avec une solution chauffage tout électrique

Possibilité d'hybrider la chaudière existante et d'optimiser les consommations

La pompe à chaleur qui allie discrétion et robustesse

Avec ses dimensions réduites, l'ALEZIO S R32 trouvera aisément sa place dans un placard standard, ou à la place d'une chaudière.

Équipée de série d'un filtre magnétique, l'ALEZIO S R32 a une durée de vie prolongée.

ALEZIO S R32 DE 6 A 16 KW

POMPES À CHALEUR AIR/EAU **"SPLIT INVERTER"**



Pompe à chaleur air/eau Inverter, réversible, composée d'un module extérieur et d'un module hydraulique intérieur MIV-S R32

- Pour chauffage par radiateurs ou chauffage et rafraîchissement par plancher chauffant/rafraîchissant
- Limitation du courant de démarrage par la technologie INVERTER
- Cette gamme est disponible en 2 versions :
- MIV-S /E R32 pour appoint électrique par résistance intégrée jusqu'à 9kW étagée
- MIV-S /H R32 pour appoint hydraulique par chaudière
- Module hydraulique intérieur composé de :
- Régulation E-Pilot en texte clair permettant un accès à l'ensemble des paramètres, la gestion multi-circuits et l'hybridation
- Condenseur constitué d'un échangeur à plaques inox, circulateur chauffage, vase d'expansion de 8 litres, purgeur automatique, soupape de sécurité, capteur de pression électronique, débitmètre et filtre magnétique
- Module extérieur composé de :
- Compresseur inverter, évaporateur
- La sonde extérieure est livrée avec le module intérieur

MODULE INTÉRIEUR MIV-S /EM R32 ET MIV-S /E R32

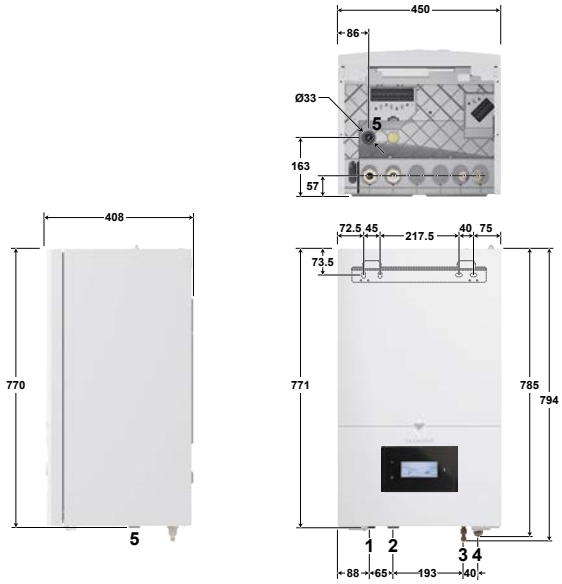

① Départ chauffage Ø G 1"
② Retour chauffage Ø G 1"
③ Raccord fluide frigo 1/4" (3/8" pour les 12 et 16 kW) - ligne liquide
④ Raccord fluide frigo 1/2" (5/8" pour les 12 et 16 kW) - ligne gaz
⑤ Orifice d'évacuation des condensats

MODULE INTÉRIEUR MIV-S /H R32

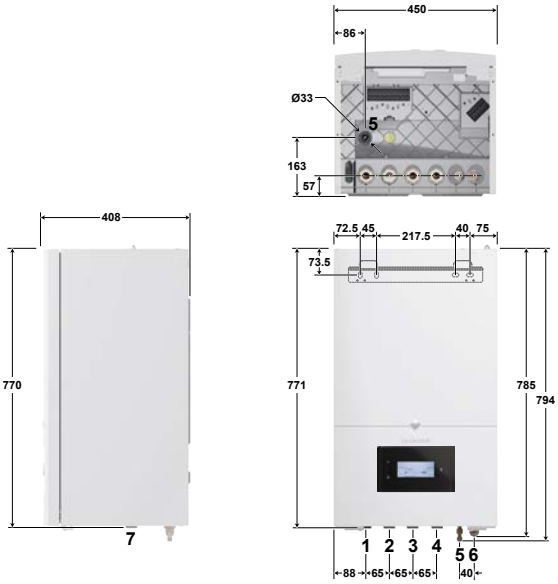

① Départ chauffage Ø G 1"
② Retour chauffage Ø G 1"
③ Raccord au départ de la chaudière d'appoint Ø G 1"
④ Raccord au retour de la chaudière d'appoint Ø G 1"
⑤ Raccord fluide frigo 1/4" (3/8" pour les 12 et 16 kW) - ligne liquide
⑥ Raccord fluide frigo 1/2" (5/8" pour les 12 et 16 kW) - ligne gaz
⑦ Orifice d'évacuation des condensats

MODULE EXTERIEUR AWHPR 6 MR ET 8 MR

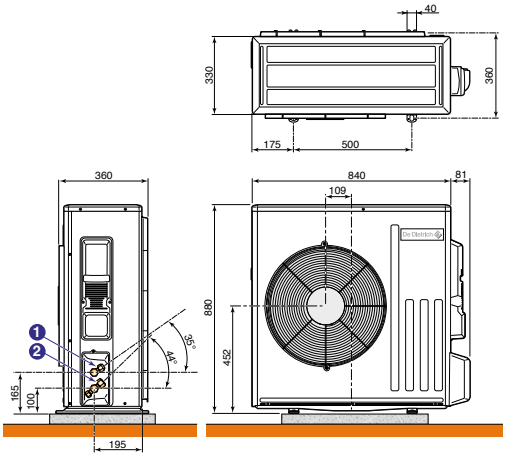

MODULE EXTERIEUR AWHP2R 12 MR, 12 TR, 16 MR ET 16 TR

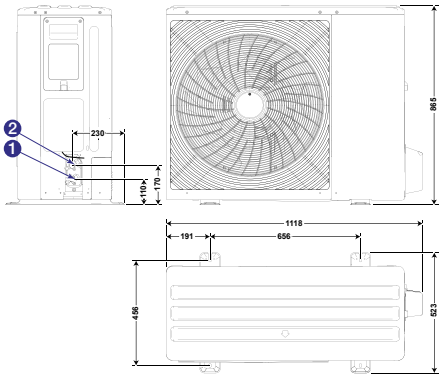

		Modèles	② Raccord gaz frigo*	① Raccord liquide frigo
	AWHPR ... MR R32 AWHP2R...MR/TR R32	6 à 8	1/2" flare	1/4" flare
		12 et 16	5/8" flare	3/8" flare
Module intérieur :	MIV-S 4-8 R32 /EM /H		1/2" flare	1/4" flare
	MIV-S 12-16 R32 /E /H		5/8" flare	3/8" flare

De Dietrich

ALEZIO S R32 DE 6 A 16 KW

POMPES À CHALEUR AIR/EAU **"SPLIT INVERTER"**

ALEZIO S R32		6 MR	8 MR	12 MR / 12 TR	16 MR / 16 TR
PERFORMANCES SAISONNIÈRES					
Classe énergétique Erp chauffage (35 °C)		A+++	A+++	A+++	A+++
Classe énergétique Erp chauffage (55 °C)		A++	A++	A++	A++
SCOP (35 °C/55 °C)		4,52/3,38	4,50/3,34	4,68/3,62	4,5/3,61
Efficacité énergétique saisonnière chauffage en moyenne température (35 °C/55 °C) *	**%**	**178/132**	**177/131**	**184/142**	**177/142**
Efficacité énergétique saisonnière chauffage en moyenne température (35 °C/55 °C) (avec sonde ext. livrée d'origine)	%	180/134	179/133	186/144	179/144
Efficacité énergétique saisonnière pour le chauffage des locaux (conditions climatiques plus froides) 35°C / 55°C	%	145/101	147/102	160/118	158/122
Efficacité énergétique saisonnière pour le chauffage des locaux (conditions climatiques plus chaudes) 35°C / 55°C	%	207/141	214/149	256/174	249/176
PUISSANCES CALORIFIQUES POUR LE DIMENSIONNEMENT DE LA PAC					
Puissance calorifique maximale à -7 °C/+35 °C	kW	7.3	7.7	11,0	13,9
Puissance calorifique maximale à -7 °C/+55 °C	kW	6.4	6.8	10,6	12,6
PERFORMANCES CERTIFIÉES* **					
Puissance calorifique à +7 °C/+35 °C (1)	kW	6,40	7,60	12,1	16
Coefficient de performance chaud à +7 °C/+35 °C (1)		5,00	4,77	4,95	4,5
Puissance calorifique à +7°C/+55°C (1)	kW	5,70	8,00	12	16
Coefficient de performance chaud à +7°C/+55°C (1)		2,90	2,75	3,1	2,9
Puissance frigorifique à +35 °C/+18 °C (5)	kW	7,00	7,10	10,77	11,63
Coefficient de performance froid à +35 °C/+18 °C (5)		5,14	4,88	3,69	3,61
Puissance acoustique LwA module extérieur (3)	dB[A]	58	59	56	56
Puissance acoustique LwA module intérieur (3)	dB[A]	33	33	37	37
CARACTÉRISTIQUES TECHNIQUES					
Pression acoustique LpA module extérieur (4)	dB[A]	36	37	34	34
Pression acoustique LpA module intérieur (4)	dB[A]	25	25	29	29
Débit nominal d'eau à ΔT = 5 K	m^3/h	1,10	1,31	2	2,64
Hauteur manométrique disponible au débit nominal à ΔT = 5 K	mbar	520	340	39	3
Tension d'alimentation module extérieur - MR - TR	V	230 V mono -	230 V mono -	230 V mono 400 V tri	230 V mono 400 V tri
Protection disjoncteur courbe C module extérieur - MR - TR	A	16 -	16 -	32 16	32 16
Charge en fluide frigorigène R 32	kg	1,2	1,2	1,84	1,84
Équivalent CO_2	tonne	0,81	0,81	1,24	1,24
Liaison frigorifique (liquide-gaz)	pouce	1/4-1/2	1/4-1/2	3/8" - 5/8"	3/8" - 5/8"
Longueur préchargée maxi	m	10	10	15	15
Longueur min - max **	m	5-30	5-30	2 - 30	2 - 30
Poids (à vide) - Module extérieur - MR - TR	kg	54 -	54 -	96 mono 112 tri	96 mono 112 tri
Poids (à vide) - Module intérieur	kg	32	32	42	42

* Valeur certifiée selon règlement n°813/2013 - à sélectionner pour dossier d'aides financières
** Dénivelé max 30 m pour tous les modèles
*** Valeurs données à titre indicatif : se reporter sur le site de l'organisme certificateur
(1) Mode chaud : température air extérieur/température eau à la sortie, performances selon EN 14511-2
(3) Essai réalisé selon la norme EN 12102-1
(4) Sur plan réfléchissant (Q=2) à 1 m (5 m pour module ext.)
(5) Mode froid : température air extérieur/température eau à la sortie, performances selon EN 14511-2

Temp. limites de service en mode chaud :
- Eau : + 18 °C/+ 60 °C
- Air ext. : - 20 °C/+ 35 °C

Temp. limites de service en mode rafraîchissement :
- Eau : + 18 °C/+ 25 °C
- Air extérieur : + 7 °C/+ 46 °C

Circuit chauffage :
- Pression maxi. de service : 3 bar

Temp. maxi. de service : 90 °C
75 °C avec .../E

Détails des données
Voir feuillet technique

PRIX H.T.		6 kW	8 kW	12 kW	16 kW
ALEZIO S ... /MR (appoint électrique)	Réf.	7792420	7792421	7874940	7874941
	€	**6 324,00**	**7 344,00**	**8 415,00**	**9 180,00**
ALEZIO S ... /TR (appoint électrique)	Réf.	-	-	7874942	7874943
	€			**8 670,00**	**9 435,00**
ALEZIO S ... /MR (relève chaudière)	Réf.	7792423	7792424	7874944	7874945
	€	**6 324,00**	**7 344,00**	**8 415,00**	**9 180,00**
ALEZIO S ... /TR (relève chaudière)	Réf.	-	-	7874946	7874947
	€			**8 670,00**	**9 435,00**

Eco-Participation : voir liste des colis page suivante

NB : Les liaisons frigorifiques devront être réalisées par du personnel ayant l'Attestation de capacité de manipulation des fluides frigorigènes.

ALEZIO S R32 DE 6 A 16 KW

POMPES À CHALEUR AIR/EAU **"SPLIT INVERTER"**

COLISAGE

	DÉSIGNATION ALEZIO S R32 (MR : MONOPHASÉ, TR : TRIPHASÉ)	RÉFÉRENCE COMPLÈTE	PRIX HT (€) ECOPART : VOIR LISTE COLIS	NOMBRE DE COLIS	MODULE EXTÉRIEUR AWHPR ET AWHP2R 	MODULE INTÉRIEUR MIV-S 
APPOINT ÉLECTRIQUE	ALEZIO S R32 6 MR/EM	7792420	**6 324,00**	2	7736362	7772830
	ALEZIO S R32 8 MR/EM	7792421	**7 344,00**	2	7736363	7772830
	ALEZIO S R32 12 MR/E	7874940	**8 415,00**	2	7869318	7863301
	ALEZIO S R32 12 TR/E	7874942	**8 670,00**	2	7869320	7863301
	ALEZIO S R32 16 MR/E	7874941	**9 180,00**	2	7869319	7863301
	ALEZIO S R32 16 TR/E	7874943	**9 435,00**	2	7869321	7863301
APPOINT HYDRAULIQUE	ALEZIO S R32 6 MR/H	7792423	**6 324,00**	2	7736362	7791248
	ALEZIO S R32 8 MR/H	7792424	**7 344,00**	2	7736363	7791248
	ALEZIO S R32 12 MR/H	7874944	**8 415,00**	2	7869318	7863302
	ALEZIO S R32 12 TR/H	7874946	**8 670,00**	2	7869320	7863302
	ALEZIO S R32 16 MR/H	7874945	**9 180,00**	2	7869319	7863302
	ALEZIO S R32 16 TR/H	7874947	**9 435,00**	2	7869321	7863302

LISTE DES COLIS

RÉF.	DÉSIGNATION	PRIX HT (€)	EP HT (€)*	RÉF.	DÉSIGNATION	PRIX HT (€)	EP HT (€)*
7736362	AWHPR 6 MR R32 - HK81	**3 468,00**	**10,02**	7791248	MIV-S 4-8/H R32 - HK432	**2 856,00**	-
7736363	AWHPR 8 MR R32 - HK82	**4 488,00**	**10,02**	7772830	MIV-S 4-8/EM R32 - HK431	**2 856,00**	-
7869318	AWHP2R 12 MR	**5 100,00**	**10,02**	7863301	MIV-S 12-16/E R32	**3 315,00**	-
7869320	AWHP2R 12 TR	**5 355,00**	**10,02**	7863302	MIV-S 12-16/H R32	**3 315,00**	-
7869319	AWHP2R 16 MR	**5 865,00**	**10,02**				
7869321	AWHP2R 16 TR	**6 120,00**	**10,02**				

De Dietrich SERVICES — MISE EN SERVICE

		PRIX NET HT (€)
7809017	MES PAC Bibloc/Split pour 1 unité	**499,00**
7809018	MES PAC Bibloc/Split par unité supplémentaire	**410,00**

POUR PLUS D'INFORMATIONS SUR NOS
SERVICES & OUTILS
SE REPORTER AUX P 8 ET SUIVANTES

De Dietrich PRO
Installation, mise en service, maintenance et dépannage

* ÉCO-PART incluse ou **ÉCO-PART en sus**
Les montants des éco-participations sont susceptibles d'évoluer en cas de modification du barème par notre organisme collecteur.

De Dietrich

ALEZIO S R32 DE 6 A 16 KW

POMPES À CHALEUR AIR/EAU **"SPLIT INVERTER"**

OPTIONS

	RÉF.	DÉSIGNATION	PRIX HT (€)	EP HT (€)*
	100011222	SUPPORT FIXATION MURALE & PLOTS ANTIVIBRATILES 4 à 8 kW - EH95	288,00	0,01
	100012533	SUPPORT POSE AU SOL 4 à 8 kW - EH112	80,50	0,01
	7694974	SUPPORT AU SOL CAOUTCHOUC 600MM 12 à 16 kW - EH879	190,00	0,40

OPTIONS HYDRAULIQUES

	RÉF.	DÉSIGNATION	PRIX HT (€)	EP HT (€)*
	7685541	VANNE D'INVERSION CHAUFFAGE-SANITAIRE+SONDE ECS - EH784	539,00	0,92
	100015468	KIT RAC HYDRAULIQUE PAC - BALLON ECS - EH149	160,00	0,01
	7746307	KIT HYDRAULIQUE 2e CIRCUIT V3V EXTERNE - HK152	730,00	1,75
	100020164	COLLECTEUR 2/3 CIRCUITS - EA140	522,00	0,01
	100020167	CIRCUIT DIRECT P.ELEC HEE (MODE CHAUD) -EA143	962,00	0,14
	100020168	CIRCUIT V3V P.ELEC HEE (MODE CHAUD) -EA144	1 367,00	0,14
	100020165	CONSOLE MUR COLLECTEUR - EA141	65,20	0,01
	100020166	CONSOLE MUR 1 MODULE -EA142	174,00	0,01
	7746242	SOUPAPE DIFFÉRENTIELLE - HK150	87,90	0,02
	7746192	BOUTEILLE DE DÉCOUPLAGE 25 L - HK146	544,00	0,01
	7870018	BALLON TAMPON BT 20	300,00	14,00
	7894944	BALLON TAMPON BT 50	380,00	14,00
	7870022	BALLON TAMPON BT 80	420,00	14,00
	7876518	BALLON TAMPON BT 200	780,00	22,00
	7876519	BALLON TAMPON BT 500	1 300,00	32,00
	7908453	RESISTANCE ELECTRIQUE 1800W	70,00	0,92
	7908454	RESISTANCE ELECTRIQUE 3000W	90,00	0,92
	7908455	RESISTANCE ELECTRIQUE 1800W (BT 20)	80,00	0,92

PRÉPARATEURS INDÉPENDANTS

	RÉF.	DÉSIGNATION	PRIX HT (€)	EP HT (€)*
	7682199	PRÉPARATEUR BPB 401 L - EC790	4 850,00	22,00
	7682313	PRÉPARATEUR BPB 500 L - EC795	5 309,00	32,00
	7620661	PRÉPARATEUR MIXTE BEPC 300 POUR PAC - ER615	3 320,00	22,00

OPTIONS RÉGULATION

	RÉF.	DÉSIGNATION	PRIX HT (€)	EP HT (€)*
	7789286	KIT CARTE DE RÉGULATION 2e CIRCUIT (VERSION R32)	204,00	0,14
	7853119	BOITIER MURAL MULTIZONE SCB-10	586,00	0,14
	100013304	PLATINE + SONDE POUR VANNE MÉLANGEUSE - AD249	245,00	0,14
	88017017	SONDE DÉPART V3V - AD199	128,00	0,04
	7624902	KIT CONNEXION PLANCHER CHAUFFANT - HA255	60,30	0,04
	100000030	COLIS OPTION SONDE ECS - AD212	78,00	0,04
	100019114	KIT SONDE HYGRO RAFRAÎCHISSEMENT - HK27	340,00	0,04
	7622433	KIT SONDE CONDENSATION (0-10V) - HZ64	615,00	0,04

* ÉCO-PART incluse ou ÉCO-PART en sus
Les montants des éco-participations sont susceptibles d'évoluer en cas de modification du barème par notre organisme collecteur.

ALEZIO S R32 DE 6 A 16 KW

POMPES À CHALEUR AIR/EAU **"SPLIT INVERTER"**

OPTIONS THERMOSTATS ET SONDES D'AMBIANCE

	RÉF.	DÉSIGNATION	CONNEXION	PILES	PROGRAMME HORAIRE	CONNECTE INTERNET	CLASSE	PRIX HT (€)	EP HT (€)*
	7691375	SONDE D'AMBIANCE SMART TC° CONNECTÉE - AD324	filaire	non	oui	oui	VI*	299,00	0,14
	7898724	SONDE D'AMBIANCE SMART CDI FILAIRE	filaire	non	oui	oui**	VI*	128,00	0,14
	7900088	SONDE D'AMBIANCE CONNECTÉE SMART CDI RF SANS FIL (RF)	sans fil	oui	oui	oui	VI*	152,00	0,14
	7898722	PASSERELLE DE COMMUNICATION LINK WIFI - GTW IOT						178,00	0,14
	7768817	THERMOSTAT D'AMBIANCE PROGRAMMABLE (FILAIRE) - AD337	filaire	oui	oui	non	IV*	140,00	0,14
	7768818	THERMOSTAT D'AMBIANCE PROGRAMMABLE (SANS FILS) - AD338	sans fil	oui	oui	non	IV*	340,00	0,14
	85757741	SONDE EXTÉRIEURE - FM46	filaire	non	-	non	-	62,80	0,04

*avec sonde extérieure filaire 85757741 livrée d'origine
** avec ajout de la passerelle de communication LINK WIFI 7898722

CHOIX DES OPTIONS EN FONCTION DES CIRCUITS RACCORDÉS

ALEZIO S R32	Type de circuit	ECS	direct	direct + vanne	2 x vanne	direct + 2 x vanne	direct + 3 x vanne
Tableau de commande E-Pilot	Régulation	-	d'origine	7789286	7853119 + 2 x 88017017	7853119 + 2 x 88017017	7853119 + 88017017 + 100013304
	Hydraulique	7685541	d'origine	7746307	100020164 2 x 100020168 100020165 (kits hydrauliques externes)	100020164 100020167 2 x 100020168 100020165 (kits hydrauliques externes)	100020167 3 x 100020168 (kits hydrauliques externes)

Les circuits peuvent être complétés par les sondes ou thermostats d'ambiance présents dans les options de régulation.

* ÉCO-PART incluse ou **ÉCO-PART en sus**
Les montants des éco-participations sont susceptibles d'évoluer en cas de modification du barème par notre organisme collecteur.

De Dietrich

ALEZIO S R32 DE 6 A 16 KW

POMPES À CHALEUR AIR/EAU **"SPLIT INVERTER"**

ACCÉDEZ À NOTRE
SCHÉMATHÈQUE

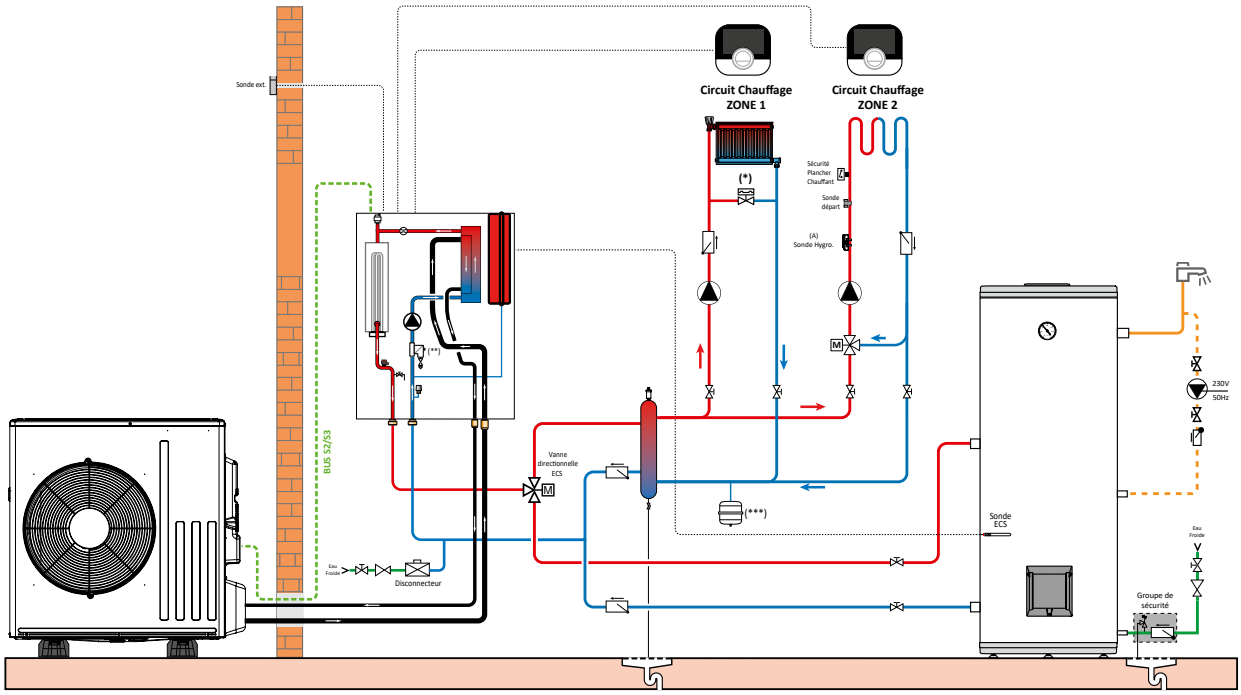

DESCRIPTIF

	COLIS	RÉF.	PRIX HT (€)
Pompe à chaleur ALEZIO S R32 6MR/EM		7792420	**6 324,00**
Filtre magnétique circuits chauffage		fourni avec la PAC	
Bouteille de découplage	HK146	7746192	**544,00**
Carte régulation 2ème circuit	HK416	7789286	**204,00**
Sonde départ circuit plancher		fournie avec carte régulation 2ème circuit	
PRÉPARATEUR		type BLC 150 à 500L	
Vanne d'inversion Chauffage-ECS	EH784	7685541	**539,00**
Sonde sanitaire		fournie avec vanne d'inversion sanitaire	
Sonde extérieure filaire		fournie avec la PAC	
Supports de pose au sol en caoutchouc 600 mm	EH879	7694974	**190,00**
Options éventuelles supplémentaires			
SMART TC filaire (R-BUS)	AD324	7691375	**299,00**
Soupape différentielle si robinet rad. thermostatique	HK150	7746242	**87,90**
Kit hydraulique 2e circuit V3V externe	HK152	7746307	**730,00**
Kit liaison frigorifique		fonction du module extérieur.	
Kit sonde Hygro rafraîchissement	HK27	100019114	**340,00**
		Prix total H.T.* :	**9 257,90**
Mise en service		**Prix net H.T. :**	**499,00**

* hors Eco-Participation

Exemple donné à titre indicatif

POMPES À CHALEUR AIR/EAU
SOMMAIRE - GUIDE DE CHOIX

COLLECTIF

MONOBLOC

		NOUVEAUTÉ
		
	MHTC R290	**MHTC PRO**
Plage de puissance	20 à 30 kW	50 à 165 kW
Fluide	R290	R290
Rafraîchissement	✓	✓
Préparateur ECS indépendant	✓	✓
Nombre de circuits maximum	3	3
Température de départ de la PAC	80°C	70°C
Prix public € HT (à partir de)	**19 380,00**	**Nous consulter**
Page	80	88

De Dietrich

Page gammes de produits
Produits collectifs

	NOUVEAUTÉ
	
MMTC R32	**MMTC PRO**
20 à 40 kW	55 à 200
R32	R452B
❄	❄
✓	✓
3	3
60°C	55°C
15 300,00	**Nous consulter**
96	104

MHTC R290 DE 20 A 30 KW

POMPES À CHALEUR AIR/EAU **"MONOBLOC"**

80°C

Produit

- Solution multifonction : chauffage, rafraîchissement et production ECS de série
- Très faible impact environnemental : utilisation du R290, un fluide avec un potentiel de Réchauffement Global de 3
- Performances : départ d'eau jusqu'à 80°C, production ECS 100% thermodynamique et COP (+7/35°C) jusqu'à 4,6
- Simplicité d'installation : pas besoin d'attestation d'aptitude à la manipulation des fluides frigorigènes et pas de contrôle d'étanchéité

- Compresseur Scroll Inverter pour une modulation optimale
- Régulation Diemacontrol ou Diemacontrol Pro
- Cascadable et hybridable

R290

JUSQU'À A+++

certified performances available on: keymark.eu/en/certificates/certificates-data-base

CE



Informations pratiques

Éligibles Aides & Subventions

FORMEZ-VOUS
Formations proposées Voir p. 19

CARRÉ VIP
On vous accompagne Voir p. 599

QUELLE-CHAUFFERIE+

De Dietrich

Bénéfices client

- Silencieuse
- Triple service
- Décarbonation
- Economies
- Soucieuse de l'environnement

Extrêmement silencieux avec un niveau sonore de 43dB(A)

Solution permettant la gestion du chauffage, du rafraichissement et de l'eau chaude sanitaire

Départ d'eau jusqu'à 80°C pour une utilisation sans changement d'émetteurs et production ECS 100% thermodynamique

Possibilité d'hybrider la chaufferie existante et d'optimiser les consommations

Fluide naturel, sans impact sur l'atmosphère



Services De Dietrich

De Dietrich vous propose des études de dimensionnement et simulations budgétaires gratuites par nos experts.

Une offre de formation conçue pour accompagner les installateurs.

Un "Pack Sérénité" comprend l'accompagnement sur le chantier, mise en service assurée par le SAV constructeur et visite l'année suivante pour vérification du bon fonctionnement.

MHTC R290 DE 20 A 30 KW

POMPES À CHALEUR AIR/EAU **"MONOBLOC"**



Pompe à chaleur air/eau monobloc haute température collective

- La pompe à chaleur monobloc MHTC R290 est livrée montée et testée d'usine.
- Les soupapes antigel sont livrées de série avec le produit
- Elle est prévue pour des installations de chauffage avec des températures de départ maximales de 80 °C et permet, par le biais d'un préparateur indépendant, la production d'Eau Chaude Sanitaire (ECS).
- pour optimiser les systèmes :
  - 4 modes d'hybridation, pour toujours utiliser le générateur le plus efficace
  - Diemacontrol : gestion d'une PAC avec relève électrique ou hybride
  - Diemacontrol Pro : gestion d'une cascade hybride (jusqu'à 8 générateurs PAC et chaudières)
  - Système évolutif jusqu'à 6 circuits vannes avec le boîtier mural multizones SCB-10
  - Gestion du chaud, du rafraîchissementet de l'ECS
  - Communication en Modbus ou BACnet pour la compatibilité avec le décret BACS
- Pour les environnements salins, une version HR est disponible

MHTC R290 020 ET 030

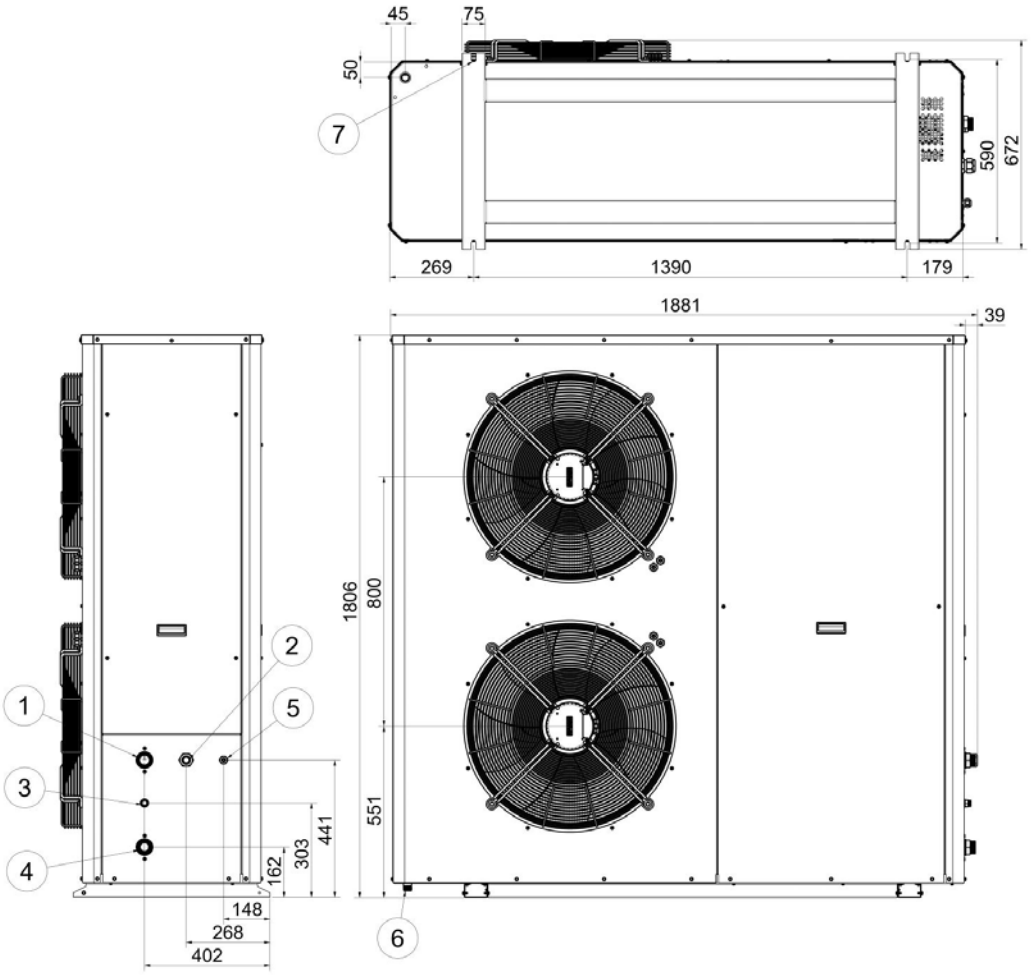

① Raccord hydraulique filetage mâle BSPP Ø 1 1/2" – sortie d'eau
② Raccordement électrique – alimentation
③ Raccord de vidange pour soupape de sécurité Ø 1/2" (filetage mâle BSPP) - eau
④ Raccord hydraulique filetage mâle BSPP Ø 1 1/2" – entrée d'eau
⑤ Connexion de communication – contrôle
⑥ Raccordement évacuation des condensats Ø 3/4" (filetage mâle BSPP)
⑦ Boîtier des pieds antivibratoires Ø16 mm – (le rail support est préparé pour loger les pieds antivibratoires)
L'information de diamètre donnée correspond à la tige métallique des pieds anti-vibrations)

De Dietrich

MHTC R290 DE 20 A 30 KW

POMPES À CHALEUR AIR/EAU **"MONOBLOC"**

MHTC R290	UNITÉ	020	030
PERFORMANCES SAISONNIÈRES			
Classe énergétique Erp chauffage (35°C)	-	A+++	A+++
Classe énergétique Erp chauffage (55°C)	-	A+++	A+++
SCOP (35°C/55°C)	-	5,00 / 3,86	5,17 / 3,96
Efficacité énergétique saisonnière chauffage en moyenne température (35°C/55°C) *	%	197 / 151	204 / 155
Efficacité énergétique saisonnière chauffage en moyenne température (35°C/55°C) (avec sonde ext. livrée d'origine)	%	199 / 153	206 / 157
PUISSANCES CALORIFIQUES POUR LE DIMENSIONNEMENT DE LA PAC			
Puissance calorifique maximale à -7 °C/+35 °C	kW	22,4	25,7
Puissance calorifique maximale à -7 °C/+55 °C	kW	21	24,8
Puissance calorifique maximale à 0 °C/+50 °C (pour dimensionnement hybride)	kW	24,9	29,7
PERFORMANCES CERTIFIÉES**			
Puissance calorifique à +7 °C/+35 °C (1)	kW	20	30
Coefficient de performance chaud à +7 °C/+35 °C (1)	-	4,6	4,6
Puissance calorifique à +7 °C/+55 °C (1)	kW	20	30
Coefficient de performance chaud à +7 °C/+55 °C (1)	-	3	2,98
Puissance frigorifique à +35°C/+7°C (4)	kW	20	23,3
Coefficient de performance froid à +35°C/+7°C (4)	-	3,31	3,08
Puissance frigorifique à +35°C/+18°C (4)	kW	20	30
Coefficient de performance froid à +35°C/+18°C (4)	-	5,14	4,3
Puissance acoustique LwA module extérieur (2)	dB[A]	58	64
CARACTÉRISTIQUES TECHNIQUES			
Pression acoustique LpA module extérieur (3)	dB[A]	30	36
Débit nominal d'eau à ΔT = 5 K	m3/h	3,5	5,3
Hauteur manométrique disponible au débit nominal à ΔT = 5 K	mbar	690	420
Tension d'alimentation groupe extérieur	V	400	400
Protection disjoncteur courbe C groupe extérieur	A	25	32
Charge en fluide frigorigène R290	kg	4,45	4,75
Equivalent CO_2	tonne	0,014	0,015
Connection hydraulique filetage mâle	pouce	1" 1/2	1" 1/2
Connection du drainage des condensats filetage mâle	pouce	3/4"	3/4"
Poids (à vide) du module extérieur	kg	330	360

* Valeur certifiée selon règlement n°813/2013 - à sélectionner pour dossier d'aides financières
** Valeurs données à titre indicatif : se reporter sur le site de l'organisme certificateur
(1) Mode chaud : température air extérieur/température eau à la sortie, performances selon EN 14511-2
(2) Essai réalisé selon la norme EN 12102-1
(3) Sur plan réfléchissant (Q=2) à 10 m
(4) Mode froid : température air extérieur/température eau à la sortie, performances selon EN 14511-2

Temp. limites de services PAC en mode chaud :
- Eau : +25°C / +80°C
- Air extérieur : -20°C / 40°C

Temp. limites de services PAC en mode froid :
- Eau : +7°C / +20°C
- Air extérieur : 10°C / +46°C

Température maxi de départ d'eau : 80°C

Type générateur :
- chauffage et rafraîchissement

Type PAC :
- air/eau monobloc

Fluide frigorigène :
- R290

Détails des données
Voir feuillet technique

PRIX H.T.		20	30
MHTC R290	Réf.	7832043	7832044
	€	**19 380,00**	**22 440,00**
MHTC R290 HR	Réf.	7837278	7837279
	€	**23 256,00**	**26 928,00**

Eco-Participation : voir liste des colis page suivante

MHTC R290 DE 20 A 30 KW

POMPES À CHALEUR AIR/EAU **"MONOBLOC"**

COLISAGE

MHTC R290	RÉFÉRENCE COMPLÈTE	PRIX HT (€) ECOPART : VOIR LISTE COLIS	NOMBRE DE COLIS	POMPE A CHALEUR MONOBLOC MHTC R290	DIEMACONTROL		DIEMACONTROL PRO
						ou	
VERSION STANDARD							
MHTC R290 020	-	-	2	7832043	7854542		7846302
MHTC R290 030	-	-	2	7832044	7854542		7846302
MHTC R290 020 HR	-	-	2	7837278	7854542		7846302
MHTC R290 030 HR	-	-	2	7837279	7854542		7846302

LISTE DES COLIS

RÉF.	DÉSIGNATION	PRIX HT (€)	EP HT (€)*	RÉF.	DÉSIGNATION	PRIX HT (€)	EP HT (€)*
7832043	MHTC R290 020	**19 380,00**	10,00	7837279	MHTC R290 030 HR	**26 928,00**	10,00
7832044	MHTC R290 030	**22 440,00**	10,00	7854542	DIEMACONTROL	**960,00**	**0,14**
7837278	MHTC R290 020 HR	**23 256,00**	10,00	7846302	DIEMACONTROL PRO	**1 760,00**	**0,14**

De Dietrich SERVICES — MISE EN SERVICE

		PRIX NET HT (€)
7861432	PACK ESSENTIEL MES pour 1 unité avec appoint électrique	**771,00**
7861435	PACK STARTER pour 1 unité	**1 140,00**
7861436	PACK STARTER CASCADE 2 unités	**1 650,00**
7861437	PACK STARTER par unité supplémentaire	**450,00**

*Un PACK ESSENTIEL ou STARTER est au minimum obligatoire

De Dietrich SERVICES — MISE EN SERVICE

		PRIX NET HT (€)
7861438	PACK SÉRÉNITÉ pour une unité	**1 495,00**
7861439	PACK SÉRÉNITÉ CASCADE 2 unités	**2 315,00**
7861440	PACK SÉRÉNITÉ par unité supplémentaire	**740,00**

POUR PLUS D'INFORMATIONS SUR NOS
SERVICES & OUTILS
SE REPORTER AUX P 8 ET SUIVANTES

* ÉCO-PART incluse ou ÉCO-PART en sus
Les montants des éco-participations sont susceptibles d'évoluer en cas de modification du barème par notre organisme collecteur.

De Dietrich

MHTC R290 DE 20 A 30 KW

POMPES À CHALEUR AIR/EAU **"MONOBLOC"**

OPTIONS

	RÉF.	DÉSIGNATION	PRIX HT (€)	EP HT (€)*
	7848648	PLOT ANTIVIBRATILE	**204,00**	-
	7841695	FILTRE À EAU 1 1/2"	**204,00**	0,02
	7854446	DETECTEUR DE REFRIGERANT R290	**1 326,00**	**0,14**
	7919609	SEPARATEUR DE GAZ	**Nous Consulter**	

OPTIONS HYDRAULIQUES

	7876518	BALLON TAMPON BT 200	**780,00**	**22,00**
	7876519	BALLON TAMPON BT 500	**1 300,00**	32,00

OPTIONS REGULATION

	RÉF.	DÉSIGNATION	PRIX HT (€)	EP HT (€)*
	7854542	DIEMACONTROL	**960,00**	**0,14**
	7846302	DIEMACONTROL PRO	**1 760,00**	**0,14**
	7877061	PASSERELLE DE COMMUNICATION GTW-43 S-BUS / ON-OFF;O-10V;OT	**225,00**	**0,14**
	7844192	PASSERELLE DE COMMUNICATION GTW-251 S-BUS/ MODBUS PAC	**196,00**	**0,14**
	7663618	CÂBLE S-BUS 1,5M AVEC BOUCHONS - AD308	**53,60**	**0,04**
	7663561	CÂBLE S-BUS 12M AVEC BOUCHONS - AD309	**154,00**	**0,04**
	7663619	CÂBLE S-BUS 20M AVEC BOUCHONS - AD310	**205,00**	**0,04**
	7688305	TERMINAISON S-BUS - AD321	**77,10**	**0,04**
	7853119	BOITIER MURAL MULTIZONE SCB-10	**586,00**	**0,14**
	7868994	BOITIER MURAL SCB 17 (SANS SONDE DÉPART)	**398,00**	**0,14**
	100013304	PLATINE + SONDE POUR VANNE MÉLANGEUSE - AD249	**245,00**	**0,14**
	7789521	CARTE STATUS SCB-01 - HK417	**222,00**	**0,14**
	100013305	SONDE SYSTÈME ECS - AD250	**71,20**	**0,04**
	88017017	SONDE DÉPART V3V - AD199	**128,00**	**0,04**
	100000030	COLIS OPTION SONDE ECS - AD212	**78,00**	**0,04**
	100019114	KIT SONDE HYGRO RAFRAÎCHISSEMENT - HK27	**340,00**	**0,04**
	7622433	KIT SONDE CONDENSATION (0-10V) - HZ64	**615,00**	**0,04**
	7721982	GTW 08 INTERFACE MODBUS - AD332	**248,00**	**0,14**
	7756023	GTW 21 INTERFACE BACNET	**458,00**	**0,14**

* ÉCO-PART incluse ou **ÉCO-PART en sus**
Les montants des éco-participations sont susceptibles d'évoluer en cas de modification du barème par notre organisme collecteur.

MHTC R290 DE 20 A 30 KW

POMPES À CHALEUR AIR/EAU **"MONOBLOC"**

	RÉF.	DÉSIGNATION	CONNEXION	PILES	PROGRAMME HORAIRE	CONNECTE INTERNET	CLASSE	PRIX HT (€)	EP HT (€)*
OPTIONS THERMOSTATS ET SONDES D'AMBIANCE									
	7691375	SONDE D'AMBIANCE SMART TC° CONNECTÉE - AD324	filaire	non	oui	oui	VI*	299,00	0,14
	7898724	SONDE D'AMBIANCE SMART CDI FILAIRE	filaire	non	oui	oui**	VI*	128,00	0,14
	7900088	SONDE D'AMBIANCE CONNECTÉE SMART CDI RF SANS FIL (RF)	sans fil	oui	oui	oui	VI*	152,00	0,14
	7898722	PASSERELLE DE COMMUNICATION LINK WIFI - GTW IOT						178,00	0,14
	7768817	THERMOSTAT D'AMBIANCE PROGRAMMABLE (FILAIRE) - AD337	filaire	oui	oui	non	IV*	140,00	0,14
	7768818	THERMOSTAT D'AMBIANCE PROGRAMMABLE (SANS FILS) - AD338	sans fil	oui	oui	non	IV*	340,00	0,14
	85757741	SONDE EXTÉRIEURE - FM46	filaire	non	-	non	-	62,80	0,04

*avec sonde extérieure filaire 85757741 livrée d'origine
** avec ajout de la passerelle de communication LINK WIFI 7898722

CHOIX DES OPTIONS EN FONCTION DES CIRCUITS RACCORDÉS

MHTC R290 — Type de circuit (1)	 ecs	 direct
Tableau de commande DiemaControl (sonde système incluse) 7854542	1 x 100000030	d'origine
Tableau de commande DiemaControl PRO (4 sonde système incluse) 7846302	1 x 100000030	d'origine

Type de circuit	 ecs	 circuit direct + 1 circuit sur vanne	 circuit direct + 2 circuits sur vanne	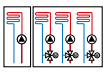 circuit direct + 3 circuits sur vanne
Tableau de commande DiemaControl (sonde système incluse) 7854542 + Boitier Mural MULTIZONE SCB-10 7853119	1 ou 2 x100000030	1 x 88017017	2 x 88017017	2 x 88017017 + 1 x 100013304
Tableau de commande DiemaControl PRO (4 sonde système incluse) 7846302 + Boitier Mural MULTIZONE SCB-10 7853119	1 ou 2 x100000030	1 x 88017017	2 x 88017017	2 x 88017017 + 1 x 100013304

Les circuits peuvent être complétés par les sondes ou thermostats d'ambiance présents dans les options de régulation.

* ÉCO-PART incluse ou ÉCO-PART en sus
Les montants des éco-participations sont susceptibles d'évoluer en cas de modification du barème par notre organisme collecteur.

De Dietrich

MHTC R290 DE 20 A 30 KW

POMPES À CHALEUR AIR/EAU **"MONOBLOC"**

ACCÉDEZ À NOTRE
SCHÉMATHÈQUE

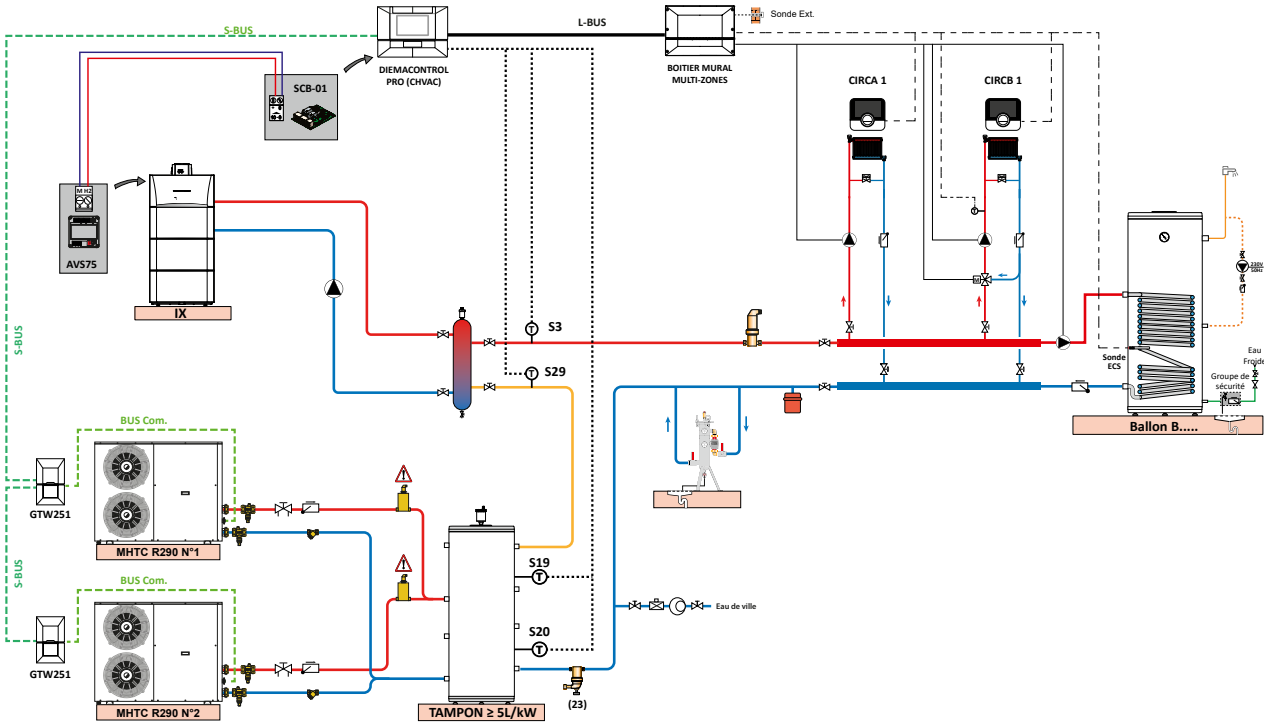

DESCRIPTIF

	COLIS	RÉF.	PRIX HT (€)
Pompe à chaleur MHTC R290 020 (avec soupape antigel)	-	2 x 7832043	**2 x 19 380,00**
Régulation DIEMACONTROL PRO (CHVAC)	-	7846302	**1 760,00**
Boîtier mural multi-zones SCB-10	-	7853119	**586,00**
GTW-251, S-BUS en ModBUS	-	2 x 7844192	**2 x 196,00**
Sonde départ cascade	AD199	88017017	**128,00**
Chaudière IX 245 130		7695340	**8 762,00**
Régulateur de zone intégrable AVS75	SA45	7695736	**501,00**
Câble S-BUS Lg 12 m (avec terminaisons)	2 x AD309	2 x 7663561	**2 x 154,00**
Options éventuelles supplémentaires			
Thermostat d'ambiance connecté filaire SMART TC°	2 x AD324	2 x 7691375	**2 x 299,00**
Kit plots antivibratiles	-	2 x 7848648	**2 x 204,00**
Filtre à eau 1 1/2"	-	2 x 7841695	**2 x 204,00**
Cuve préparateur d'E.C.S. à serpentin (cuve)	AJ80	7650482	**6 523,00**
Habillage souple préparateur d'E.C.S à serpentin (classement M1)	AJ117	7650554	**797,00**
Accessoires obligatoires			
Séparateur de gaz R290 automatique	-	2 x 7919609	**Nous consulter**
		Prix total H.T.* :	**59 931,00**
Mise en service PAC + Chaudière		**Prix net H.T. :**	**1 994,00**

* hors Eco-Participation

Exemple donné à titre indicatif

MHTC PRO DE 50 A 165 KW

POMPES À CHALEUR AIR/EAU **"MONOBLOC"**

70°C

Produit

- Solution multifonction : chauffage, rafraîchissement et production ECS de série
- Très faible impact environnemental : utilisation du R290, un fluide avec un potentiel de Réchauffement Global de 3
- Performances : départ d'eau jusqu'à 70°C, production ECS 100% thermodynamique et ETAS 55°C jusqu'à 143%
- Niveau acoustique maîtrisé : à partir de 72dB(A) à charge maximale

NOUVEAUTÉ

- Compresseur Scroll on/off en tandem pour une modulation optimale
- Régulation Diemacontrol Pro
- Cascadable et hybridable



R290

CE

Informations pratiques

Éligibles Aides & Subventions

FORMEZ-VOUS
Formations proposées Voir p. 19

CARRÉ VIP
On vous accompagne Voir p. 599

QUELLE-CHAUFFERIE+

De Dietrich



Bénéfices client

- Silencieuse
- Triple service
- Décarbonation
- Economies
- Soucieuse de l'environnement

Acoustique maîtrisé avec un niveau sonore de 54dB(A)

Solution permettant la gestion du chauffage, du rafraichissement et de l'eau chaude sanitaire

Départ d'eau jusqu'à 70°C pour une utilisation sans changement d'émetteurs et production ECS 100% thermodynamique

Possibilité d'hybrider la chaufferie existante et d'optimiser les consommations

Fluide naturel, sans impact sur l'atmosphère

Services De Dietrich

De Dietrich vous propose des études de dimensionnement et simulations budgétaires gratuites par nos experts.

Une offre de formation conçue pour accompagner les installateurs.

Un "Pack Sérénité" comprend l'accompagnement sur le chantier, mise en service assurée par le SAV constructeur et visite l'année suivante pour vérification du bon fonctionnement.

MHTC PRO DE 50 A 170 KW

POMPES À CHALEUR AIR/EAU **"MONOBLOC"**

DISPONIBLE 2nd SEMESTRE 2026



Pompe à chaleur air/eau monobloc haute température collective

- La pompe à chaleur monobloc MHTC PRO est livrée montée et testée d'usine.
- La pompe à chaleur sera équipée de série d'une pompe, un démarreur progressif, un relais contrôleur de phase, une interface modbus et d'un détecteur de réfrigérant
- Elle est prévue pour des installations de chauffage avec des températures de départ maximales de 70 °C et permet, par le biais d'un préparateur indépendant, la production d'Eau Chaude Sanitaire (ECS).
- Cette pompe à chaleur peut être équipée d'un tableau DIEMACONTROL PRO afin de piloter toute l'installation (multi circuits, cascades, hybride, circuits ECS)

MHTC PRO P/AF/SLN

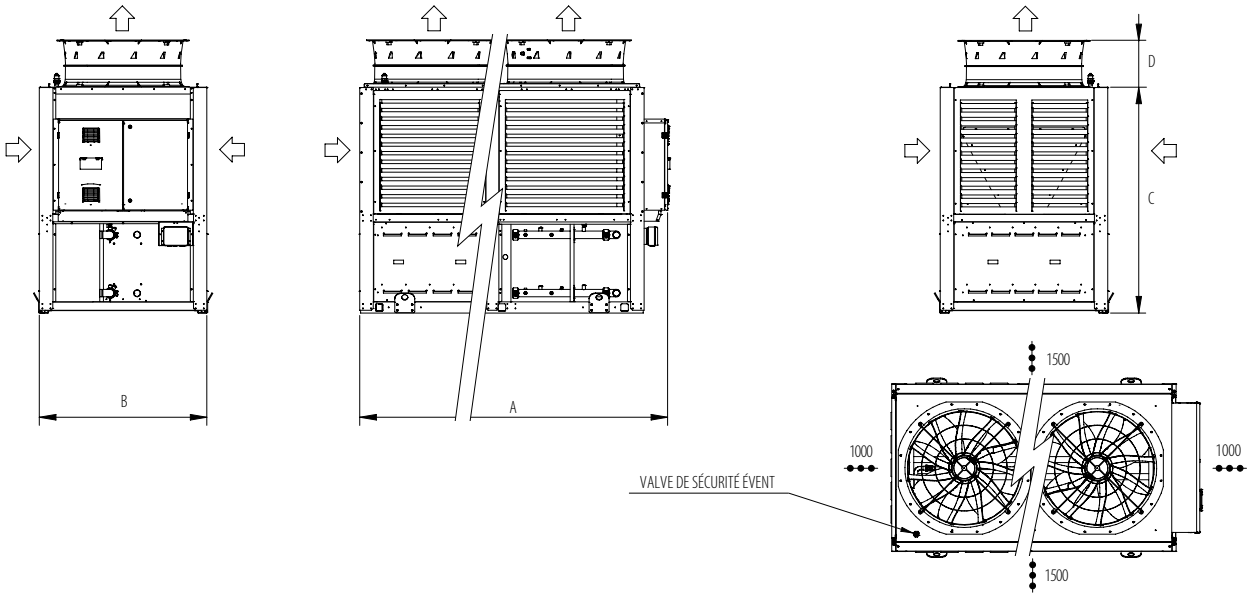

Modèle	55	65	80	85	105	130	155	170
A	2480	2480	2480	2480	4990	4990	4990	4990
B	1350	1350	1350	1350	1350	1350	1350	1350
C	1820	1820	1820	1820	1820	1820	1820	1820
D	380	380	380	380	380	380	380	380

MHTC PRO P/S/LN

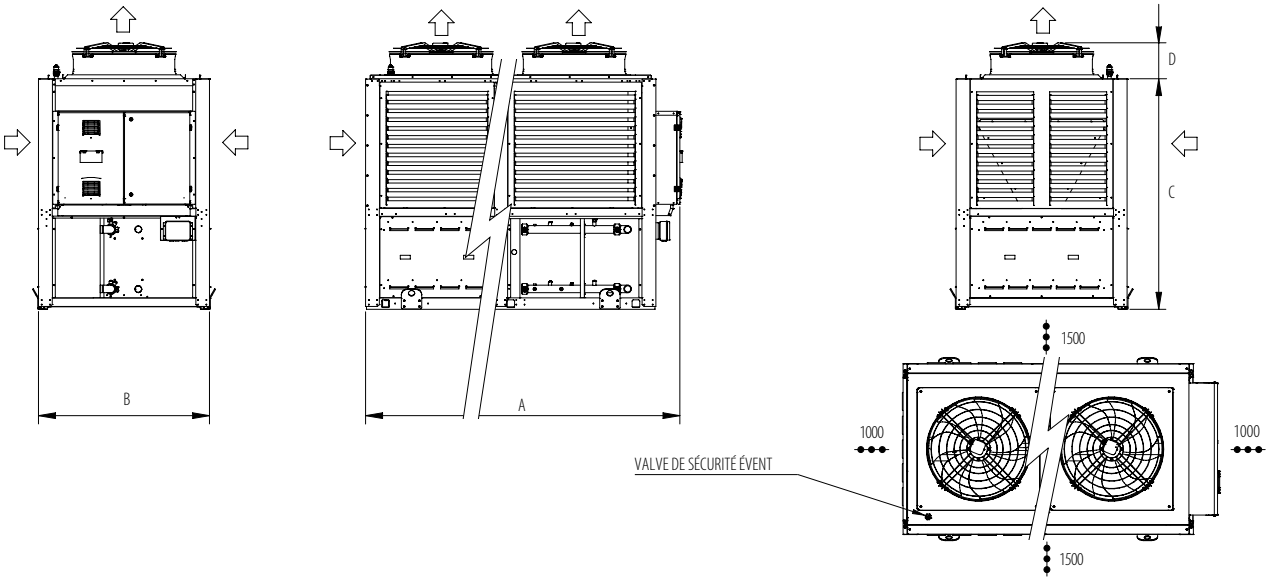

Modèle	50	65	75	85	100	125	150	170
A	2480	2480	2480	2480	4990	4990	4990	4990
B	1350	1350	1350	1350	1350	1350	1350	1350
C	1820	1820	1820	1820	1820	1820	1820	1820
D	280	280	280	280	280	280	280	280

De Dietrich

MHTC PRO DE 50 A 170 KW

POMPES À CHALEUR AIR/EAU **"MONOBLOC"**

MHTC PRO P/AF/SLN Valeurs en cours de certification	UNITÉ	55	65	80	85	105	130	155	170
PERFORMANCES SAISONNIÈRES									
Classe énergétique Erp chauffage (35°C)	-	A++	A++	A++	-	-	-	-	-
Classe énergétique Erp chauffage (55°C)	-	A++	A++	A++	-	-	-	-	-
SCOP (35°C/55°C)	-	4,19 / 3,47	4,31 / 3,52	4,32 / 3,52	4,11 / 3,41	4,37 / 3,61	4,48 / 3,66	4,47 / 3,65	4,00 / 3,49
Efficacité énergétique saisonnière chauffage en moyenne température (35°C/55°C) *	%	165 / 136	170 / 138	170 / 138	162 / 134	172 / 141	176 / 143	176 / 143	157 / 136
SEER (7°C)	-	3,49	3,42	3,71	3,62	3,77	3,7	3,96	3,48
PUISSANCES CALORIFIQUES POUR LE DIMENSIONNEMENT DE LA PAC									
Puissance calorifique maximale à -7 °C/+35 °C	kW	37,1	45,4	55,4	61,1	77,1	91,0	110,8	123,4
Puissance calorifique maximale à -7 °C/+55 °C	kW	35,9	44,0	52,4	58,4	74,5	88,1	105,2	117,0
Puissance calorifique maximale à 0 °C/+50 °C (pour dimensionnement hybride)	kW	42,1	52,0	62,7	69,5	87,4	104,0	125,0	140,0
PUISSANCES FRIGORIFIQUES POUR LE DIMENSIONNEMENT DE LA PAC									
Puissance frigorifique maximale +40/+7°C	kW	38,1	44,9	57	63,9	76	90,8	113	126
PERFORMANCES**									
Puissance calorifique à +7 °C/+35 °C (1)	kW	51	63,2	77,6	85.3	106	126	155	171
Coefficient de performance chaud à +7 °C/+35 °C (1)	-	4,33	4,52	4,62	4,45	4,45	4,47	4,56	4,42
Puissance calorifique à +7 °C/+55 °C (1)	kW	48.5	59,8	72,3	80	101	119	144	160
Coefficient de performance chaud à +7 °C/+55 °C (1)	-	2,99	3,14	3,16	3,12	3,07	3,11	3,12	3.1
Puissance frigorifique à +35°C/+7°C (4)	kW	40.7	48.2	60.4	68	80.8	96.6	119	133
Coefficient de performance froid à +35°C/+7°C (4)	-	2.66	2.63	2.85	2.81	2.65	2.65	2.81	2.71
Puissance acoustique LwA module extérieur (2)	dB[A]	72	72	75	75	75	75	78	78
CARACTÉRISTIQUES TECHNIQUES									
Pression acoustique LpA module extérieur (3)	dB[A]	44	44	47	47	47	47	50	50
Débit nominal d'eau à ΔT = 5 K	m3/h	8.7	10,7	13,1	14,4	17,9	21,4	26,1	28,9
Hauteur manométrique disponible au débit nominal à ΔT = 5 K	mbar	366	392	425	385	205	262	271	315
Tension d'alimentation groupe extérieur	V	400	400	400	400	400	400	400	400
Courant maximale de fonctionnement	A	40	46	57	69	81	92	115	137
Charge en fluide frigorigène R290	kg	5.4	6.7	7.3	7.3	2x 5.8	2x 7.3	2x 8	2x 8.1
Equivalent CO2	tonne	0,01491	0,01872	0,02079	0,02223	0,0324	0,0408	0,0456	0,0462
Connection hydraulique filetage mâle	pouce	2"	2"	2"	2"	2" 1/2	2" 1/2	2" 1/2	2" 1/2
Poids (à vide) du module extérieur	kg	900	930	970	980	1700	1770	1870	1880

DONNÉES PROVISOIRES

* Valeur certifiée selon règlement n°813/2013 - à sélectionner pour dossier d'aides financières
** Valeurs données à titre indicatif : se reporter sur le site de l'organisme certificateur
(1) Mode chaud : température air extérieur/température eau à la sortie, performances selon EN 14511-2
(2) Essai réalisé selon la norme EN 12102-1
(3) Sur plan réfléchissant (Q=2) à 10 m
(4) Mode froid : température air extérieur/température eau à la sortie, performances selon EN 14511-2

Temp. limites de services PAC en mode chaud :
- Eau : +30°C / +70°C
- Air extérieur : -20°C / +38°C

Temp. limites de services PAC en mode froid :
- Eau : +5°C / +20°C
- Air extérieur : -7°C / +45°C

Température maxi de départ d'eau : 70°C

Type générateur :
- chauffage et rafraîchissement

Type PAC :
- air/eau monobloc

Fluide frigorigène :
- R290

Détails des données
Voir feuillet technique

PRIX H.T.		55	65	80	85	105	130	155	170
MHTC PRO P/AF/SLN	Réf.	7914354	7914355	7914356	7914357	7914358	7914359	7914360	7914361
	€	Nous consulter	Nous consulter	Nous consulter	Nous consulter	Nous consulter	Nous consulter	Nous consulter	Nous consulter

Eco-Participation : voir liste des colis page suivante

MHTC PRO DE 50 A 170 KW

POMPES À CHALEUR AIR/EAU **"MONOBLOC"**

MHTC PRO P/S/LN Valeurs en cours de certification	UNITÉ	50	65	75	85	100	125	150	170
PERFORMANCES SAISONNIÈRES									
Classe énergétique Erp chauffage (35°C)	-	A+	A+	A+	-	-	-	-	-
Classe énergétique Erp chauffage (55°C)	-	A+	A+	A+	-	-	-	-	-
SCOP (35°C/55°C)	-	3,52 / 2,99	3,77 / 3,15	3,49 / 2,94	3,57 / 3,03	3,69 / 3,03	3,94 / 3,28	3,65 / 3,07	3,54 / 3,13
Efficacité énergétique saisonnière chauffage en moyenne température (35°C/55°C) *	%	138 / 117	148 / 123	137 / 115	140 / 118	145 / 118	155 / 128	143 / 120	139 / 122
SEER (7°C)	-	3,33	3,28	3,34	3,34	3,6	3,52	3,58	3,33
PUISSANCES CALORIFIQUES POUR LE DIMENSIONNEMENT DE LA PAC									
Puissance calorifique maximale à -7 °C/+35 °C	kW	35,7	45,1	53,8	61,7	71,8	90,0	107,5	124,0
Puissance calorifique maximale à -7 °C/+55 °C	kW	35,3	43,7	51,1	58,3	70,6	86,9	101,7	117,2
Puissance calorifique maximale à 0 °C/+50 °C (pour dimensionnement hybride)	kW	41,0	50,5	59,7	68,3	82,3	101,0	119,0	137,0
PUISSANCES FRIGORIFIQUES POUR LE DIMENSIONNEMENT DE LA PAC									
Puissance frigorifique maximale +40/+7°C	kW	37,5	44,1	55,1	62,1	75,4	88,1	111	124
PERFORMANCES**									
Puissance calorifique à +7 °C/+35 °C (1)	kW	49.2	61,6	73,6	84,8	98,3	122	147	170
Coefficient de performance chaud à +7 °C/+35 °C (1)	-	3,86	4,12	3,96	4	3,83	4,07	3,91	3,97
Puissance calorifique à +7 °C/+55 °C (1)	kW	47,2	58,1	68.8	78.8	94,3	116	137	158
Coefficient de performance chaud à +7 °C/+55 °C (1)	-	2,77	2,93	2,81	2,86	2,76	2,89	2,77	2,83
Puissance frigorifique à +35°C/+7°C (4)	kW	40	47.1	58.4	65.7	79.8	93.5	117	130
Coefficient de performance froid à +35°C/+7°C (4)	-	2.48	2.42	2.52	2.54	2.47	2.41	2.52	2.51
Puissance acoustique LwA module extérieur (2)	dB[A]	80	80	82	82	83	83	84	84
CARACTÉRISTIQUES TECHNIQUES									
Pression acoustique LpA module extérieur (3)	dB[A]	52	52	54	54	55	55	56	56
Débit nominal d'eau à ΔT = 5 K	m3/h	8,4	10,4	12,4	14,3	16,8	20,7	24,8	28,6
Hauteur manométrique disponible au débit nominal à ΔT = 5 K	mbar	418	473	445	464	213	245	304	308
Tension d'alimentation groupe extérieur	V	400	400	400	400	400	400	400	400
Courant maximale de fonctionnement	A	43	49	63	74	86	98	126	148
Charge en fluide frigorigène R290	kg	4	5.4	6	7.3	2x 4.6	2x 6	2x 6.7	2x 8.1
Equivalent CO2	tonne	0,0111	0,015	0,0171	0,0207	0,0246	0,0324	0,0372	0,0456
Connection hydraulique filetage mâle	pouce	2"	2"	2"	2"	2" 1/2	2" 1/2	2" 1/2	2" 1/2
Poids (à vide) du module extérieur	kg	810	840	890	920	1530	1590	1710	1790

DONNÉES PROVISOIRES
DONNÉES PROVISOIRES
DONNÉES PROVISOIRES

* Valeur certifiée selon règlement n°813/2013 - à sélectionner pour dossier d'aides financières
** Valeurs données à titre indicatif : se reporter sur le site de l'organisme certificateur
(1) Mode chaud : température air extérieur/température eau à la sortie, performances selon EN 14511-2
(2) Essai réalisé selon la norme EN 12102-1
(3) Sur plan réfléchissant (Q=2) à 10 m
(4) Mode froid : température air extérieur/température eau à la sortie, performances selon EN 14511-2

Temp. limites de services PAC en mode chaud :
- Eau : +30°C / +70°C
- Air extérieur : -20°C / +38°C

Temp. limites de services PAC en mode froid :
- Eau : +5°C / +20°C
- Air extérieur : -7°C / +45°C

Température maxi de départ d'eau : 70°C

Type générateur :
- chauffage et rafraîchissement

Type PAC :
- air/eau monobloc

Fluide frigorigène :
- R290

Détails des données
Voir feuillet technique

PRIX H.T.		50	65	75	85	100	125	150	170
MHTC PRO P/S/LN	Réf.	7914346	7914347	7914348	7914349	7914350	7914351	7914352	7914353
		€ Nous consulter	**Nous consulter**	**Nous consulter**	**Nous consulter**	**Nous consulter**	**Nous consulter**	**Nous consulter**	**Nous consulter**

Eco-Participation : voir liste des colis page suivante

De Dietrich

MHTC PRO DE 50 A 170 KW

POMPES À CHALEUR AIR/EAU **"MONOBLOC"**

LISTE DES COLIS

RÉF.	DÉSIGNATION	PRIX HT (€)	EP HT (€)*
7914354	MHTC PRO 55 P/AF/SLN	**Nous consulter**	
7914355	MHTC PRO 65 P/AF/SLN	**Nous consulter**	
7914356	MHTC PRO 80 P/AF/SLN	**Nous consulter**	
7914357	MHTC PRO 85 P/AF/SLN	**Nous consulter**	
7914358	MHTC PRO 105 P/AF/SLN	**Nous consulter**	
7914359	MHTC PRO 130 P/AF/SLN	**Nous consulter**	
7914360	MHTC PRO 155 P/AF/SLN	**Nous consulter**	
7914361	MHTC PRO 170 P/AF/SLN	**Nous consulter**	

RÉF.	DÉSIGNATION	PRIX HT (€)	EP HT (€)*
7914346	MHTC PRO 50 P/S/LN	**Nous consulter**	
7914347	MHTC PRO 65 P/S/LN	**Nous consulter**	
7914348	MHTC PRO 75 P/S/LN	**Nous consulter**	
7914349	MHTC PRO 85 P/S/LN	**Nous consulter**	
7914350	MHTC PRO 100 P/S/LN	**Nous consulter**	
7914351	MHTC PRO 125 P/S/LN	**Nous consulter**	
7914352	MHTC PRO 150 P/S/LN	**Nous consulter**	
7914353	MHTC PRO 170 P/S/LN	**Nous consulter**	
7846302	DIEMACONTROL PRO	**1 760,00**	**0,14**

POUR PLUS D'INFORMATIONS SUR NOS
SERVICES & OUTILS
SE REPORTER AUX P 8 ET SUIVANTES

OPTIONS REGULATION

	RÉF.	DÉSIGNATION	PRIX HT (€)	EP HT (€)*
	7846302	DIEMACONTROL PRO	**1 760,00**	**0,14**
	7877061	PASSERELLE DE COMMUNICATION GTW-43 S-BUS / ON-OFF;O-10V;OT	**225,00**	**0,14**
	7844192	PASSERELLE DE COMMUNICATION GTW-251 S-BUS/ MODBUS PAC	**196,00**	**0,14**
	7663618	CÂBLE S-BUS 1,5M AVEC BOUCHONS - AD308	**53,60**	**0,04**
	7663561	CÂBLE S-BUS 12M AVEC BOUCHONS - AD309	**154,00**	**0,04**
	7663619	CÂBLE S-BUS 20M AVEC BOUCHONS - AD310	**205,00**	**0,04**
	7688305	TERMINAISON S-BUS - AD321	**77,10**	**0,04**
	7853119	BOITIER MURAL MULTIZONE SCB-10	**586,00**	**0,14**
	7868994	BOITIER MURAL SCB 17 (SANS SONDE DÉPART)	**398,00**	**0,14**
	100013304	PLATINE + SONDE POUR VANNE MÉLANGEUSE - AD249	**245,00**	**0,14**
	7789521	CARTE STATUS SCB-01 - HK417	**222,00**	**0,14**
	100013305	SONDE SYSTÈME ECS - AD250	**71,20**	**0,04**
	88017017	SONDE DÉPART V3V - AD199	**128,00**	**0,04**
	100000030	COLIS OPTION SONDE ECS - AD212	**78,00**	**0,04**
	100019114	KIT SONDE HYGRO RAFRAÎCHISSEMENT - HK27	**340,00**	**0,04**

OPTIONS REGULATION

	RÉF.	DÉSIGNATION	PRIX HT (€)	EP HT (€)*
	7622433	KIT SONDE CONDENSATION (0-10V) - HZ64	**615,00**	**0,04**
	7721982	GTW 08 INTERFACE MODBUS - AD332	**248,00**	**0,14**
	7756023	GTW 21 INTERFACE BACNET	**458,00**	**0,14**

* ÉCO-PART incluse ou **ÉCO-PART en sus**
Les montants des éco-participations sont susceptibles d'évoluer en cas de modification du barème par notre organisme collecteur.

MHTC PRO DE 50 A 170 KW

POMPES À CHALEUR AIR/EAU **"MONOBLOC"**

OPTIONS THERMOSTATS ET SONDES D'AMBIANCE

	RÉF.	DÉSIGNATION	CONNEXION	PILES	PROGRAMME HORAIRE	CONNECTE INTERNET	CLASSE	PRIX HT (€)	EP HT (€)*
	7691375	SONDE D'AMBIANCE SMART TC° CONNECTÉE - AD324	filaire	non	oui	oui	VI*	299,00	0,14
	7898724	SONDE D'AMBIANCE SMART CDI FILAIRE	filaire	non	oui	oui**	VI*	128,00	0,14
	7900088	SONDE D'AMBIANCE CONNECTÉE SMART CDI RF SANS FIL (RF)	sans fil	oui	oui	oui	VI*	152,00	0,14
	7898722	PASSERELLE DE COMMUNICATION LINK WIFI - GTW IOT						178,00	0,14
	7768817	THERMOSTAT D'AMBIANCE PROGRAMMABLE (FILAIRE) - AD337	filaire	oui	oui	non	IV*	140,00	0,14
	7768818	THERMOSTAT D'AMBIANCE PROGRAMMABLE (SANS FILS) - AD338	sans fil	oui	oui	non	IV*	340,00	0,14
	85757741	SONDE EXTÉRIEURE - FM46	filaire	non	-	non	-	62,80	0,04

*avec sonde extérieure filaire 85757741 livrée d'origine
** avec ajout de la passerelle de communication LINK WIFI 7898722

CHOIX DES OPTIONS EN FONCTION DES CIRCUITS RACCORDÉS

MHTC PRO — Type de circuit (1)	ecs	direct
Tableau de commande DiemaControl Pro (sonde système incluse) 7846302	1 x 100000030	d'origine

Type de circuit	ecs	circuit direct + 1 circuit sur vanne	circuit direct + 2 circuits sur vanne	circuit direct + 3 circuits sur vanne
Tableau de commande DiemaControl Pro (sonde système incluse) 7846302 + Boitier Mural MULTIZONE SCB-10 7853119	1 ou 2 x100000030	1 x 88017017	2 x 88017017	2 x 88017017 + 1 x 100013304

Les circuits peuvent être complétés par les sondes ou thermostats d'ambiance présents dans les options de régulation.

* ÉCO-PART incluse ou ÉCO-PART en sus
Les montants des éco-participations sont susceptibles d'évoluer en cas de modification du barème par notre organisme collecteur.

De Dietrich

MHTC PRO DE 50 A 170 KW

POMPES À CHALEUR AIR/EAU **"MONOBLOC"**

ACCÉDEZ À NOTRE
SCHÉMATHÈQUE

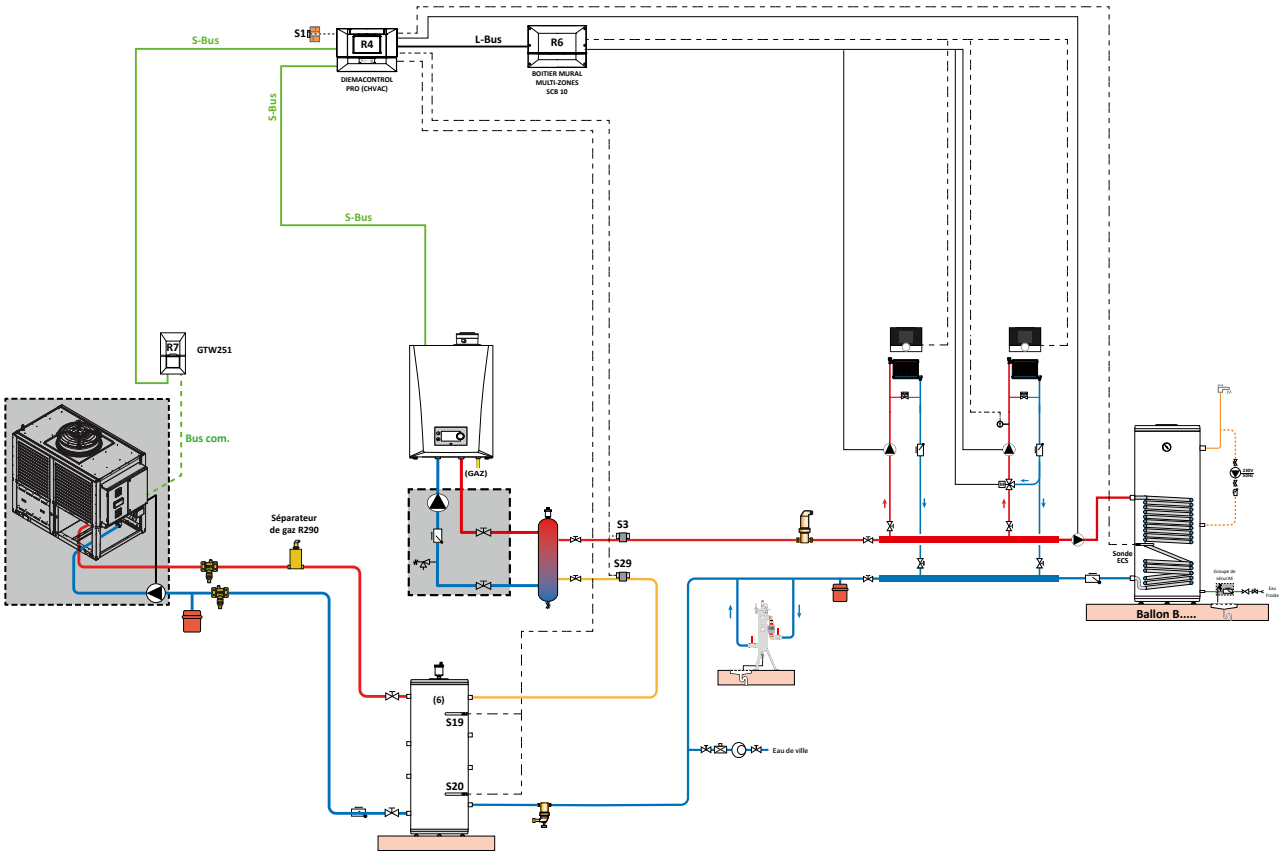

Exemple donné à titre indicatif

MMTC R32 DE 20 À 40 KW

POMPES À CHALEUR AIR/EAU **"MONOBLOC"**
MOYENNE TEMPÉRATURE COLLECTIVE

60°C

Produit

- Solution multifonction : chauffage, rafraîchissement et production ECS de série
- Solution compacte : dimensions réduites pour une intégration facilitée en toiture ou en pied d'immeuble
- Simplicité d'installation : pas d'attestation d'aptitude à la manipulation des fluides frigorigènes nécessaire et absence de contrôle d'étanchéité
- Solution gainable : installation possible en local technique, ventilateurs axiaux à pression disponible de série
- Intuitive : une régulation adaptée au système avec Diemacontrol ou Diemacontrol Pro avec texte clair

- Gainable de série
- Hybridation optimisée avec gestion du coût des énergies
- Cascadable jusqu'à 8 MMTC R32

R32

JUSQU'À
A++
A+++

certified performances available on: keymark.eu/en/certificates/certificates-data-base



Informations pratiques

Éligibles Aides & Subventions

FORMEZ-VOUS
Formations proposées **Voir p. 19**

CARRÉ VIP
On vous accompagne **Voir p. 599**

QUELLE-CHAUFFERIE+

De Dietrich

Bénéfices utilisateur

- Silencieuse
- Triple service
- Discrète
- Économies

Extrêmement silencieuse avec un niveau sonore de 43 dB(A)

Solution permettant la gestion du chauffage, du rafraîchissement et de l'eau chaude sanitaire

Installation possible en local technique de série

Possibilité d'hybrider la chaufferie existante et d'optimiser les consommations d'énergies



Services De Dietrich

De Dietrich vous propose des études de dimensionnement et simulations budgétaires gratuites par nos experts.

Une offre de formation conçue pour accompagner les installateurs.

Un "Pack Starter" comprenant l'accompagnement sur le chantier ainsi que la mise en service assurée par le SAV Constructeur, vous est a minima proposé.

MMTC R32 DE 20 À 40 KW

POMPES À CHALEUR AIR/EAU **"MONOBLOC"**
MOYENNE TEMPÉRATURE COLLECTIVE



Pompes à chaleur air/eau monobloc moyenne température collective permettant de fournir le chauffage, la production d'ECS et le rafraîchissement

- La pompe à chaleur monobloc MMTC R32 est livrée montée et testée d'usine
- Elle est prévue pour des installations de chauffage avec des températures de départ maximales de 60 °C et permet, par le biais d'un préparateur indépendant, la production d'Eau Chaude Sanitaire (ECS)
- 2 régulations au choix Diemacontrol ou Diemacontrol Pro pour optimiser les systèmes :
  - 4 modes d'hybridation, pour toujours utiliser le générateur le plus efficace
  - Diemacontrol : gestion d'une PAC avec relève électrique ou hybride
  - Diemacontrol Pro : gestion d'une cascade hybride (jusqu'à 8 générateurs PAC et chaudières)
  - Système évolutif jusqu'à 6 circuits vannes avec le boîtier mural multizones SCB-10
  - Gestion du chaud, du rafraîchissementet de l'ECS
  - Communication en Modbus ou BACnet pour la compatibilité avec le décret BACS
- Pour les environnements salins, une version HR est disponible

MMTC R32 020 ET MMTC R32 026

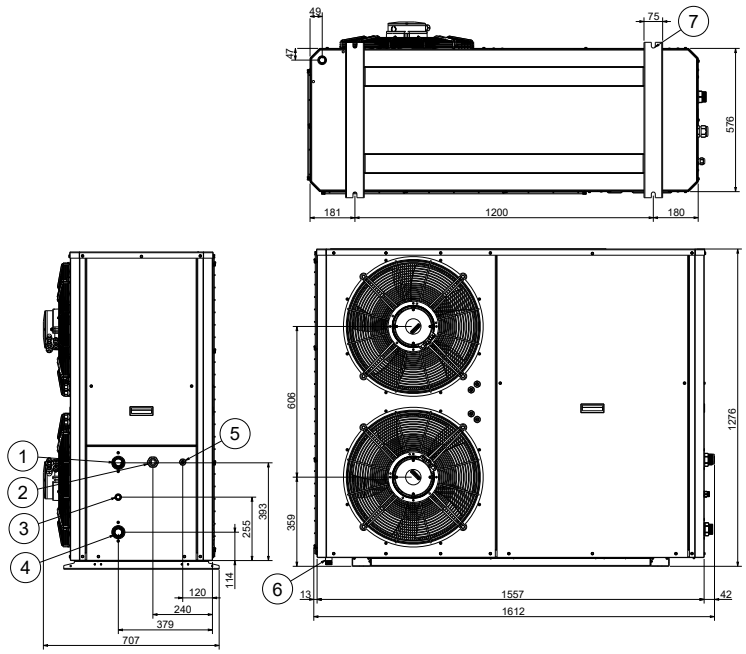

① Départ chauffage G 1"1/4 (sortie d'eau)
② Passage cablage électrique 400 V (puissance)
③ Connexion vidange de la soupape de sécurité 1/2"
④ Retour chauffage G 1"1/4 (entrée d'eau)
⑤ Passage cablage électrique (communication/contrôle)
⑥ Raccordement vidange condensats 3/4"
⑦ Logement pour les pieds anti-vibration Φ 16 mm

(Le rail de support est conçu pour recevoir les pieds des amortisseurs. Le diamètre indiqué correspond à celui de la tige des amortisseurs).

MMTC R32 033 ET MMTC R32 040

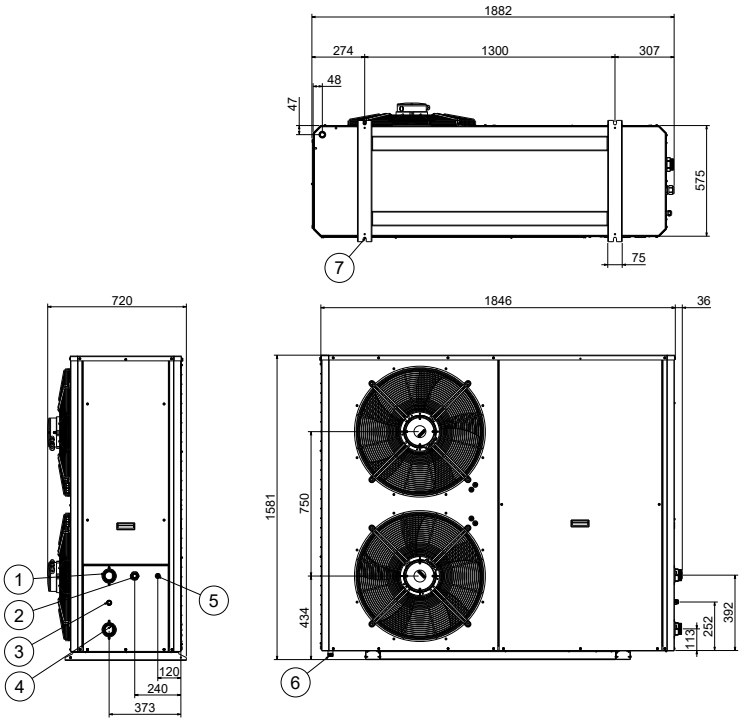

① Départ chauffage (sortie d'eau)
Modèle 033 : G 1"1/2
Modèle 040 : G 2"
② Passage cablage électrique 400 V (puissance)
③ Connexion vidange de la soupape de sécurité 1/2"
④ Retour chauffage (entrée d'eau)
Modèle 033 : G 1"1/2
Modèle 040 : G 2"
⑤ Passage cablage électrique (communication/contrôle)
⑥ Raccordement vidange condensats 3/4"
⑦ Logement pour les pieds anti-vibration Φ 16 mm

(Le rail de support est conçu pour recevoir les pieds des amortisseurs. Le diamètre indiqué correspond à celui de la tige des amortisseurs).

MMTC R32 DE 20 À 40 KW

POMPES À CHALEUR AIR/EAU **"MONOBLOC"**
MOYENNE TEMPÉRATURE COLLECTIVE

MMTC R32		20	26	33	40
PERFORMANCES SAISONNIÈRES					
Classe énergétique Erp chauffage (35°C)	-	A++	A++	A+++	A+++
Classe énergétique Erp chauffage (55°C)	-	A++	A++	A++	A++
SCOP (35°C/55°C)	-	4,54 / 3.31	4,35 / 3,47	4,84 / 3,58	4,80 / 3,61
Efficacité énergétique saisonnière chauffage en moyenne température (35°C/55°C) *	%	178.5 / 129.4	170 / 136	190 / 140	189 / 142
Efficacité énergétique saisonnière chauffage en moyenne température (35°C/55°C) (avec sonde ext. livrée d'origine)	%	176 / 132	172 / 138	192 / 142	191 / 144
PUISSANCES CALORIFIQUES POUR LE DIMENSIONNEMENT DE LA PAC					
Puissance calorifique maximale à -7 °C/+35 °C	kW	18,65	23,07	28,41	32,36
Puissance calorifique maximale à -7 °C/+55 °C	kW	21,35	22,08	28,41	31,86
Puissance calorifique maximale à 0 °C/+50 °C (pour dimensionnement hybride)	kW	26,26	29,39	35,16	39,17
PERFORMANCES CERTIFIÉES**					
Puissance calorifique à +7 °C/+35 °C (1)	kW	21,22	27,19	33,36	40,2
Coefficient de performance chaud à +7 °C/+35 °C (1)	-	4,38	4,3	4,4	4,3
Puissance calorifique à +7 °C/+55 °C (1)	kW	15,78	18,83	24,12	29
Coefficient de performance chaud à +7 °C/+55 °C (1)	-	2,88	2,92	3	3
Puissance frigorifique à +35°C/+7°C (4)	kW	20,04	24,75	26,5	30,6
Coefficient de performance froid à +35°C/+7°C (4)	-	3,28	3,2	3,2	3,1
Puissance frigorifique à +35°C/+18°C (4)	kW	21,31	26	29	37,7
Coefficient de performance froid à +35°C/+18°C (4)	-	4,95	4,64	4,2	4,26
Puissance acoustique LwA module extérieur (2)	dB[A]	65	65	65	65
CARACTÉRISTIQUES TECHNIQUES					
Pression acoustique LpA module extérieur (3)	dB[A]	43	43	43	43
Débit nominal d'eau à ΔT = 5 K	m3/h	3,42	4,22	4,47	5,21
Hauteur manométrique disponible au débit nominal à ΔT = 5 K	mbar	630	320	550	280
Tension d'alimentation groupe extérieur	V	400	400	400	400
Protection disjoncteur courbe C groupe extérieur	A	32	32	40	50
Charge en fluide frigorigène R32	kg	4,8	4,8	5,6	5,6
Équivalent CO_2	tonne	3,24	3,24	3,78	3,78
Connection hydraulique filetage mâle	pouce	1" 1/4	1" 1/4	1" 1/2	2"
Connection du drainage des condensats filetage mâle	pouce	3/4"	3/4"	3/4"	3/4"
Poids (à vide) du module extérieur	kg	270	271	360	362

* Valeur certifiée selon règlement n°813/2013 - à sélectionner pour dossier d'aides financières
** Valeurs données à titre indicatif : se reporter sur le site de l'organisme certificateur
(1) Mode chaud : température air extérieur/température eau à la sortie, performances selon EN 14511-2
(2) Essai réalisé selon la norme EN 12102-1
(3) Sur plan réfléchissant (Q=2) à 5 m
(4) Mode froid : température air extérieur/température eau à la sortie, performances selon EN 14511-2

Temp. limites de service PAC en mode chaud :
- Eau : + 25°C / + 60°C
- Air extérieur : - 20°C / + 40°C

Temp. limites de service PAC en mode froid :
- Eau : + 7°C / + 20°C
- Air extérieur : 0°C / + 46°C

Circuit chauffage :
- Pression maxi. de service : 6 bar
- Température maxi. de service : 90 °C

Détails des données
Voir feuillet technique

PRIX H.T.		20	26	33	40
MMTC R32	Réf.	7832033	7832034	7832035	7832036
	€	**15 300,00**	**17 850,00**	**20 400,00**	**22 950,00**
MMTC R32 HR	Réf.	7837268	7837269	7837270	7837271
	€	**18 360,00**	**21 420,00**	**24 480,00**	**27 540,00**

Eco-Participation : voir liste des colis page suivante

MMTC R32 DE 20 À 40 KW

POMPES À CHALEUR AIR/EAU **"MONOBLOC"**
MOYENNE TEMPÉRATURE COLLECTIVE

COLISAGE

DÉSIGNATION	RÉFÉRENCE COMPLÈTE	PRIX HT (€) ECOPART : VOIR LISTE COLIS	NOMBRE DE COLIS	POMPE A CHALEUR MONOBLOC MMTC R32 	DIEMACONTROL 	ou	DIEMACONTROL PRO 
VERSION STANDARD							
MMTC R32 020	-	-	2	7832033	7854542		7846302
MMTC R32 026	-	-	2	7832034	7854542		7846302
MMTC R32 033	-	-	2	7832035	7854542		7846302
MMTC R32 040	-	-	2	7832036	7854542		7846302
MMTC R32 020 HR	-	-	2	7837268	7854542		7846302
MMTC R32 026 HR	-	-	2	7837269	7854542		7846302
MMTC R32 033 HR	-	-	2	7837270	7854542		7846302
MMTC R32 040 HR	-	-	2	7837271	7854542		7846302

LISTE DES COLIS

RÉF.	DÉSIGNATION	PRIX HT (€)	EP HT (€)*	RÉF.	DÉSIGNATION	PRIX HT (€)	EP HT (€)*
7832033	MMTC R32 020	**15 300,00**	10,00	7837269	MMTC R32 026 HR	**21 420,00**	10,00
7832034	MMTC R32 026	**17 850,00**	10,00	7837270	MMTC R32 033 HR	**24 480,00**	10,00
7832035	MMTC R32 033	**20 400,00**	10,00	7837271	MMTC R32 040 HR	**27 540,00**	10,00
7832036	MMTC R32 040	**22 950,00**	10,00	7854542	DIEMACONTROL	**960,00**	**0,14**
7837268	MMTC R32 020 HR	**18 360,00**	10,00	7846302	DIEMACONTROL PRO	**1 760,00**	**0,14**

De Dietrich SERVICES — MISE EN SERVICE

		PRIX NET HT (€)
7861432	PACK ESSENTIEL MES pour 1 unité avec appoint électrique	**771,00**
7861435	PACK STARTER pour 1 unité	**1 140,00**
7861436	PACK STARTER CASCADE 2 unités	**1 650,00**
7861437	PACK STARTER par unité supplémentaire	**450,00**

*Un PACK ESSENTIEL ou STARTER est au minimum obligatoire

De Dietrich SERVICES — MISE EN SERVICE

		PRIX NET HT (€)
7861438	PACK SÉRÉNITÉ pour une unité	**1 495,00**
7861439	PACK SÉRÉNITÉ CASCADE 2 unités	**2 315,00**
7861440	PACK SÉRÉNITÉ par unité supplémentaire	**740,00**

POUR PLUS D'INFORMATIONS SUR NOS
SERVICES & OUTILS
SE REPORTER AUX P 8 ET SUIVANTES

* ÉCO-PART incluse ou **ÉCO-PART en sus**
Les montants des éco-participations sont susceptibles d'évoluer en cas de modification du barème par notre organisme collecteur.

De Dietrich

MMTC R32 DE 20 À 40 KW

POMPES À CHALEUR AIR/EAU **"MONOBLOC"**
MOYENNE TEMPÉRATURE COLLECTIVE

OPTIONS

	RÉF.	DÉSIGNATION	PRIX HT (€)	EP HT (€)*
	7841692	PLOT ANTIVIBRATILE 20/26 KW	**204,00**	-
	7848648	PLOT ANTIVIBRATILE 33/40 KW	**204,00**	-
	7841694	FILTRE À EAU 1 1/4" POUR MMTC 20/26	**204,00**	0,02
	7841695	FILTRE À EAU 1 1/2" POUR MMTC 33	**204,00**	0,02
	7841696	FILTRE À EAU 2" POUR MMTC 40	**204,00**	0,02
	7841697	SOUPAPE ANTIGEL 1 1/4" POUR MMTC 20/26	**216,00**	0,02
	7902812	SOUPAPE ANTIGEL 1"1/2F 2"M	**204,00**	0,02
	7841700	DÉTECTEUR DE RÉFRIGÉRANT R32	**612,00**	**0,14**

OPTIONS HYDRAULIQUES

	7876518	BALLON TAMPON BT 200	**780,00**	**22,00**
	7876519	BALLON TAMPON BT 500	**1 300,00**	32,00

OPTIONS RÉGULATION

	RÉF.	DÉSIGNATION	PRIX HT (€)	EP HT (€)*
	7854542	DIEMACONTROL	**960,00**	**0,14**
	7846302	DIEMACONTROL PRO	**1 760,00**	**0,14**
	7877061	PASSERELLE DE COMMUNICATION GTW-43 S-BUS / ON-OFF;O-10V;OT	**225,00**	**0,14**
	7844192	PASSERELLE DE COMMUNICATION GTW-251 S-BUS/ MODBUS PAC	**196,00**	**0,14**
	7663618	CÂBLE S-BUS 1,5M AVEC BOUCHONS - AD308	**53,60**	**0,04**
	7663561	CÂBLE S-BUS 12M AVEC BOUCHONS - AD309	**154,00**	**0,04**
	7663619	CÂBLE S-BUS 20M AVEC BOUCHONS - AD310	**205,00**	**0,04**
	7688305	TERMINAISON S-BUS - AD321	**77,10**	**0,04**
	7853119	BOITIER MURAL MULTIZONE SCB-10	**586,00**	**0,14**
	7868994	BOITIER MURAL SCB 17 (SANS SONDE DÉPART)	**398,00**	**0,14**
	100013304	PLATINE + SONDE POUR VANNE MÉLANGEUSE - AD249	**245,00**	**0,14**
	7789521	CARTE STATUS SCB-01 - HK417	**222,00**	**0,14**
	100013305	SONDE SYSTÈME ECS - AD250	**71,20**	**0,04**
	88017017	SONDE DÉPART V3V - AD199	**128,00**	**0,04**
	100000030	COLIS OPTION SONDE ECS - AD212	**78,00**	**0,04**
	100019114	KIT SONDE HYGRO RAFRAÎCHISSEMENT - HK27	**340,00**	**0,04**
	7622433	KIT SONDE CONDENSATION (0-10V) - HZ64	**615,00**	**0,04**
	7721982	GTW 08 INTERFACE MODBUS - AD332	**248,00**	**0,14**
	7756023	GTW 21 INTERFACE BACNET	**458,00**	**0,14**

* ÉCO-PART incluse ou **ÉCO-PART en sus**
Les montants des éco-participations sont susceptibles d'évoluer en cas de modification du barème par notre organisme collecteur.

MMTC R32 DE 20 À 40 KW

POMPES À CHALEUR AIR/EAU **"MONOBLOC"**
MOYENNE TEMPÉRATURE COLLECTIVE

	RÉF.	DÉSIGNATION	CONNEXION	PILES	PROGRAMME HORAIRE	CONNECTE INTERNET	CLASSE	PRIX HT (€)	EP HT (€)*
OPTIONS THERMOSTATS ET SONDES D'AMBIANCE									
	7691375	SONDE D'AMBIANCE SMART TC° CONNECTÉE - AD324	filaire	non	oui	oui	VI*	299,00	0,14
	7898724	SONDE D'AMBIANCE SMART CDI FILAIRE	filaire	non	oui	oui**	VI*	128,00	0,14
	7900088	SONDE D'AMBIANCE CONNECTÉE SMART CDI RF SANS FIL (RF)	sans fil	oui	oui	oui	VI*	152,00	0,14
	7898722	PASSERELLE DE COMMUNICATION LINK WIFI - GTW IOT						178,00	0,14
	7768817	THERMOSTAT D'AMBIANCE PROGRAMMABLE (FILAIRE) - AD337	filaire	oui	oui	non	IV*	140,00	0,14
	7768818	THERMOSTAT D'AMBIANCE PROGRAMMABLE (SANS FILS) - AD338	sans fil	oui	oui	non	IV*	340,00	0,14
	85757741	SONDE EXTÉRIEURE - FM46	filaire	non	-	non	-	62,80	0,04

*avec sonde extérieure filaire 85757741 livrée d'origine
** avec ajout de la passerelle de communication LINK WIFI 7898722

CHOIX DES OPTIONS EN FONCTION DES CIRCUITS RACCORDÉS

MMTC R32 — Type de circuit (1)	ECS	direct
Tableau de commande DiemaControl (sonde système incluse) 7854542	1 x 100000030	d'origine
Tableau de commande DiemaControl PRO (4 sonde système incluse) 7846302	1 x 100000030	d'origine

Type de circuit	ECS	circuit direct + 1 circuit sur vanne		circuit direct + 2 circuits sur vanne	circuit direct + 3 circuits sur vanne
Tableau de commande DiemaControl (sonde système incluse) 7854542 + Boitier Mural MULTIZONE SCB10 7853119	1 ou 2 x100000030	d'origine	1 x 88017017	2 x 88017017	2 x 88017017 + 1 x 100013304
Tableau de commande DiemaControl PRO (4 sonde système incluse) 7846302 + Boitier Mural MULTIZONE SCB-10 7853119	1 ou 2 x100000030	1 x 88017017		2 x 88017017	2 x 88017017 + 1 x 100013304

Les circuits peuvent être complétés par les sondes ou thermostats d'ambiance présents dans les options de régulation.

* ÉCO-PART incluse ou **ÉCO-PART en sus**
Les montants des éco-participations sont susceptibles d'évoluer en cas de modification du barème par notre organisme collecteur.

De Dietrich

MMTC R32 DE 20 À 40 KW

POMPES À CHALEUR AIR/EAU **"MONOBLOC"**
MOYENNE TEMPÉRATURE COLLECTIVE

ACCÉDEZ À NOTRE
SCHÉMATHÈQUE

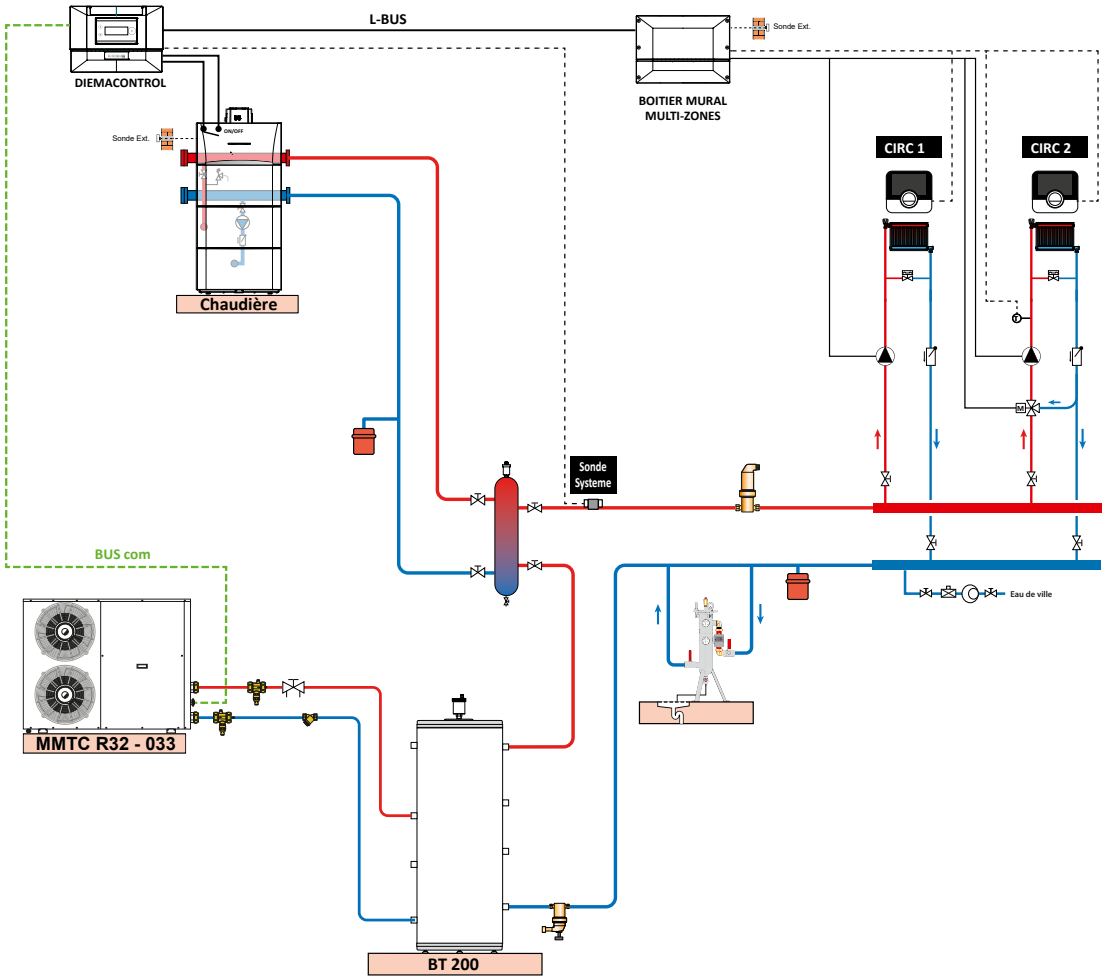

DESCRIPTIF

	COLIS	RÉF.	PRIX HT (€)
Pompe à chaleur MMTC R32 033	-	7832035	**20 400,00**
Régulation DIEMACONTROL	-	7854542	**960,00**
Boîtier mural multi-zones SCB-10	-	7853119	**586,00**
Sonde départ après vanne	AD199	88017017	**128,00**
Soupape antigel 1"1/2F 2"M	-	2 x 7902812	**2 x 204,00**
Ballon tampon BT 200	-	7876518	**780,00**
Options éventuelles supplémentaires			
Thermostat d'ambiance connecté filaire SMART TC°	2 x AD324	2 x 7691375	**2 x 299,00**
Kit plots antivibratiles 33/40 kW	-	7848648	**204,00**
Filtre à eau 1 1/2"	-	7841695	**204,00**
		Prix total H.T.* :	**24 267,00**
Mise en service		**Prix net H.T. :**	

* hors Eco-Participation

Exemple donné à titre indicatif

MMTC PRO DE 50 À 200 KW

POMPE À CHALEUR COLLECTIVE **MOYENNE TEMPÉRATURE HAUTE PUISSANCE**

55°C

DISPONIBLE 2nd SEMESTRE 2026

Points fort

FLEXIBILITÉ
- Large gamme de PAC de 50 à 200 kW cascadables.
- 2 versions de classes énergétiques :
  - /A : haute efficacité énergétique en mode chaud.
  - /AF : haute efficacité énergétique en mode chaud et froid.
- Température maxi. d'eau en sortie : 55°C.

PRÊTE POUR L'AVENIR
- Utilisation du R452B de même capacité que le R410A avec une performance légèrement supérieure.

ÉCONOMIE
- ETAs 35°C jusqu'à 136%.

ACOUSTIQUE MAÎTRISÉE
- 2 niveaux d'isolation acoustique :
  - /LN : isolation acoustique du compresseur.
  - /SLN : isolation acoustique du compresseur et des parois latérales, et ventilateur agrandi.

FACILITÉ D'INSTALLATION
- PAC Monobloc.
- Régulation évoluée et intuitive intégrant de nombreuses fonctionnalités.

COÛT D'INVESTISSEMENT LIMITÉ
- Valorisable avec les fiches CEE.



R452B

JUSQU'À A+

CE

Informations pratiques

Éligibles Aides & Subventions

FORMEZ-VOUS
Formations proposées Voir p. 19

CARRÉ VIP
On vous accompagne Voir p. 599

QUELLE-CHAUFFERIE+

De Dietrich

MMTC PRO DE 50 À 200 KW

POMPE À CHALEUR COLLECTIVE **MOYENNE TEMPÉRATURE HAUTE PUISSANCE**

LES GAMMES PROPOSÉES

Deux versions sont proposées :

- MMTC PRO ... G/A/LN : pompe à chaleur réversible à efficacité énergétique standard et isolation acoustique du compresseur.
- MMTC PRO ... G/AF/SLN : pompe à chaleur réversible à haute efficacité énergétique en mode chaud et froid avec ventilateurs EC à grandes pales et isolation acoustique du compresseur et des panneaux.

Deux finitions acoustiques de série :

Isolation acoustique LN : (sur versions A)

- Isolation du compresseur : revêtement du compresseur en matériau insonorisant, avec une couverture extérieure en plastique qui le protège davantage des chocs, des rayures et de la pluie.
- Isolation des parois latérales : les parois de l'unité sont entièrement revêtues d'un matériau isolant insonorisant composé de plaques de mousse de polyuréthane.

Isolation acoustique SLN : (sur versions AF)

- Isolation du compresseur : chaque compresseur Scroll est recouvert d'une couche d'isolation spéciale sur toute sa surface.
- Isolation des parois et de la base : les parois et la base de l'unité sont entièrement recouvertes d'un matériau insonorisant. Le revêtement est constitué de couches de mousse de polyuréthane avec des inserts intermédiaires en feuilles de polyéthylène, qui agissent comme une barrière acoustique.
- Réduction de la vitesse de rotation des ventilateurs et optimisation des batteries de condensation : les ventilateurs sont réglés pour tourner à vitesse réduite. Afin d'obtenir la même capacité de refroidissement que les unités correspondantes à bruit standard, les unités de la version SLN sont équipées, selon le modèle, de ventilateurs d'un plus grand diamètre et/ou de batteries à ailettes avec de plus grandes surfaces d'échange.

Modèle	Réf.
Gamme MMTC PRO ... G/A/LN	
MMTC PRO 55 G/A/LN	**Nous Consulter**
MMTC PRO 65 G/A/LN	**Nous Consulter**
MMTC PRO 75 G/A/LN	**Nous Consulter**
MMTC PRO 85 G/A/LN	**Nous Consulter**
MMTC PRO 95 G/A/LN	**Nous Consulter**
MMTC PRO 110 G/A/LN	**Nous Consulter**
MMTC PRO 125 G/A/LN	**Nous Consulter**
MMTC PRO 145 G/A/LN	**Nous Consulter**
MMTC PRO 170 G/A/LN	**Nous Consulter**
MMTC PRO 200 G/A/LN	**Nous Consulter**

Modèle	Réf.
Gamme MMTC PRO ... G/AF/SLN	
MMTC PRO 55 G/AF/SLN	**Nous Consulter**
MMTC PRO 65 G/AF/SLN	**Nous Consulter**
MMTC PRO 75 G/AF/SLN	**Nous Consulter**
MMTC PRO 85 G/AF/SLN	**Nous Consulter**
MMTC PRO 95 G/AF/SLN	**Nous Consulter**
MMTC PRO 110 G/AF/SLN	**Nous Consulter**
MMTC PRO 125 G/AF/SLN	**Nous Consulter**
MMTC PRO 145 G/AF/SLN	**Nous Consulter**

SOLUTIONS POMPES À CHALEUR
SOMMAIRE - GUIDE DE CHOIX

MONOBLOC GAZ

	NOUVEAUTÉ	NOUVEAUTÉ
		
	MCR 2 XL HYBRID M R290	**EGC EVO - EGC EVO B HYBRID M R290**
Type de chaudière	Murale gaz à condensation	Sol gaz à condensation
Puissance PAC	4 à 8 kW	4 à 8 kW
Puissance Chaudière	30 à 35 kW	25 kW
Fluide	R290	R290
Préparateur ECS intégré	Instantané par chaudière	✓ (version B)
Nombre de circuits maximum	1	3
Température de départ	80 °C	80 °C
Prix public € HT (à partir de)	**10 422,00**	**10 429,00**
Page	108	116

De Dietrich

HYBRIDES

		MONOBLOC FIOUL	SPLIT GAZ
NOUVEAUTÉ	NOUVEAUTÉ	NOUVEAUTÉ	
			
ALEZIO M HYBRID R290 MCR 2 ou MCR 2 BIC	**ALEZIO M HYBRID R290 MPX 2 COMPACT ou MPX 2 BIC**	**ALEZIO M HYBRID R290 CFU C**	**ALEZIO S R32 HYBRID GAZ**
Murale gaz à condensation	Murale gaz à condensation	Sol fioul à condensation	Murale gaz à condensation
4 à 8 kW	4 à 8 kW	4 à 11 kW	6 à 8 kW
24 à 35 kW	29 à 35 kW	24 à 32 kW	30 kW
R290	R290	R290	R32
✓ (version B)	✓ (version B)	-	Instantané par chaudière
3	1	3	3
80 °C	80 °C	80 °C	80°C
10 897,00	**9 922,00**	**15 468,00**	**9 524,00**
124	126	128	138

MCR 2 XL HYBRID M R290 DE 4 À 8 KW

POMPES À CHALEUR AIR/EAU "MONOBLOC" HYDRIDE AVEC APPOINT GAZ À CONDENSATION, MURAL, **POUR CHAUFFAGE ET ECS**

Produit

- Simple et rapide à installer : en version murale, la chaudière peut remplacer une ancienne chaudière murale
- Pas de travaux sur l'installation
- Gain de place car aucune emprise au sol
- Solution compacte : s'intègre directement au dos de la chaudière en prenant peu de place
- Régulation claire et intuitive

- Solution hybride gaz avec ECS instantanée
- Régulation E-Pilot
- Robuste : échangeur et corps inox





JUSQU'À

certified performances available on: keymark.eu/en/certificates/certificates-data-base

Informations pratiques

Éligibles Aides & Subventions

Formations proposées Voir p. 19

On vous accompagne Voir p. 599

Bénéfices utilisateur

- Solution compacte
- Facilité d'utilisation
- Confort sanitaire
- Confort en toute saison
- Économies

Pas d'emprise au sol, version murale

Pilotage à distance grâce à l'application De Dietrich Smart, compatible avec les sondes d'ambiance connectées SMART TC° et SMART CDI

Assure le confort de toute la famille grâce à sa production d'ECS instantanée

La PAC assure + de 70% de votre besoin de chauffage

Retour sur investissement très rapide



Pourquoi une solution hybride est-elle pertinente ?

Une pompe à chaleur Hybride vous permet :

- De diminuer votre facture d'énergie, en associant ces deux technologies économes en énergie.
- De vous chauffer selon vos besoins, même lorsque vous rénovez votre maison peu isolée étape par étape.
- De respecter l'environnement en utilisant des énergies renouvelables, comme les calories présentes dans l'air.
- De ne pas encombrer votre logement, elle représente un gain de place comparé à deux solutions de chauffage séparées.
- De vous chauffer sans faire de travaux supplémentaires, elle s'installe à la place de votre ancienne installation et s'adapte à votre réseau de chauffage.

MCR 2 XL HYBRID M R290 DE 4 À 8 KW

POMPES À CHALEUR AIR/EAU "MONOBLOC" HYDRIDE AVEC APPOINT GAZ À CONDENSATION, MURAL,
POUR CHAUFFAGE ET ECS



Pompe à chaleur hybride composée d'une chaudière MCR 2 XL avec un dosseret d'hybridation et un module extérieur.

- Sonde extérieure livrée avec le dosseret d'hybridation
- Chaudière à condensation gaz MCR 2 XL 30 ou 35 MI, eau chaude sanitaire à micro-accumulation de 14,3 l/min, combustion automatique, modulation de 10 à 100%; régulation E-Pilot
- Module extérieur composé de :
  - Circulateur, vase d'expansion de 8 litres, compresseur inverter, évaporateur et condenseur
- Dosseret d'hybridation composé de :
  - Collecteur
  - Pompe de circulation
  - Carte électronique pour gestion de l'hybridation

DOSSERET D'HYBRIDATION AVEC CHAUDIÈRE MCR 2 XL 30 OU 35 MI

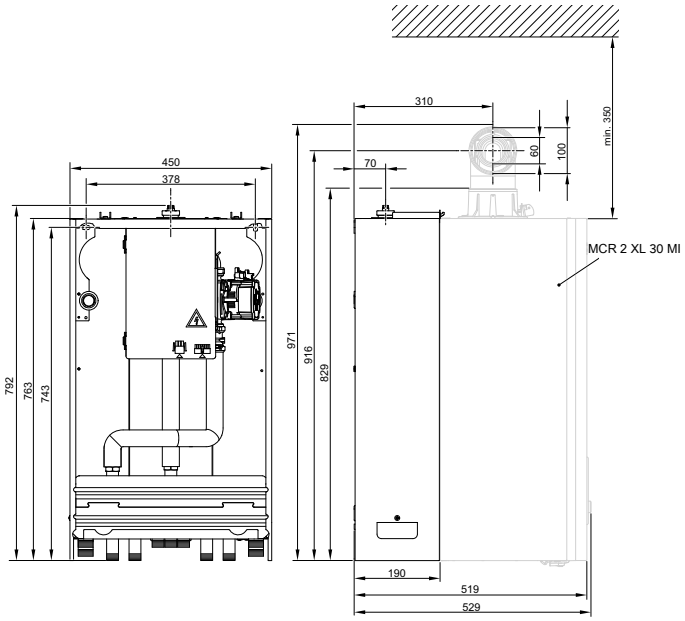



① Arrivée d'eau froide sanitaire
② Eau chaude sanitaire
③ Départ circuit direct
④ Départ chauffage MCR 2 XL
⑤ Tubulure alimentation gaz
⑥ Retour chauffage MCR 2 XL
⑦ Retour circuits de chauffage
⑧ Bouclage départ retour collecteur
⑨ Départ PAC
⑩ Retour PAC

MODULE EXTERIEUR MONO AWHP3R 4MR, 6 MR, 8 MR

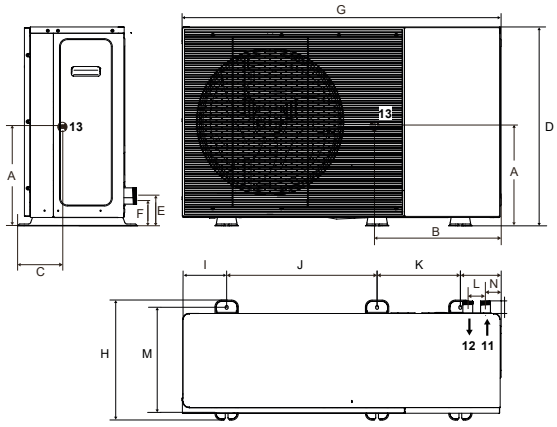

⑪ Départ MONO AWHP3R :
4MR et 6 MR : G1" - 8MR : G1"1/4
⑫ Retour MONO AWHP3R :
4MR et 6 MR : G1" - 8MR : G1"1/4

MODÈLE	DIMENSIONS (EN MM)													
	A	B	C	D	E	F	G	H	I	J	K	L	M	N
MONO AWHP3R 4 MR et 6 MR	333	528	210	725	99	99	1301	426	121	644	379	90	375	71
MONO AWHP3R 8 MR	360	550	234	872	136	107	1390	523	192	656	363	77	456	68

De Dietrich

MCR 2 XL HYBRID M R290 DE 4 À 8 KW

POMPES À CHALEUR AIR/EAU "MONOBLOC" HYDRIDE AVEC APPOINT GAZ À CONDENSATION, MURAL,
POUR CHAUFFAGE ET ECS

MONO AWHP3R		4 MR	6 MR	8 MR
PERFORMANCES SAISONNIÈRES				
Classe énergétique ErP chauffage (35°C)	-	A+++	A+++	A+++
Classe énergétique ErP chauffage (55°C)	-	A+++	A+++	A+++
SCOP (35°C/55°C)	-	5,34 / 3,99	5.22 / 3.90	5.2 / 3,89
Efficacité énergétique saisonnière chauffage en moyenne température (35°C/55°C) *	%	211 / 157	207 / 154	205 / 153
Efficacité énergétique saisonnière chauffage en moyenne température (35°C/55°C) (avec sonde ext. livrée d'origine)	%	213 / 159	209 / 156	207 / 155
Efficacité énergétique saisonnière pour le chauffage des locaux (conditions climatiques plus froides) 35°C / 55°C	%	158 / 124	167 / 132	178 / 137
Efficacité énergétique saisonnière pour le chauffage des locaux (conditions climatiques plus chaudes) 35°C / 55°C	%	236 / 171	242 / 179	271 / 189
PUISSANCES CALORIFIQUES POUR LE DIMENSIONNEMENT DE LA PAC				
Puissance calorifique maximale à -7 °C/+35 °C	kW	5,7	6,38	9,37
Puissance calorifique maximale à -7 °C/+55 °C	kW	4,95	5,61	8,39
PERFORMANCES CERTIFIÉES* **				
Puissance calorifique à +7 °C/+35 °C (1)	kW	4.4	6.26	8.5
Coefficient de performance chaud à +7 °C/+35 °C (1)	-	5.17	4.89	4.98
Puissance calorifique à +7 °C/+55 °C (1)	kW	4.4	6,1	8
Coefficient de performance chaud à +7 °C/+55 °C (1)	-	3.24	3,2	3.18
Puissance frigorifique à +35°C/+18°C (5)	kW	4.56	6.40	9.00
Coefficient de performance froid à +35°C/+18°C (5)	-	5.49	5.12	4.95
Puissance acoustique module extérieur (3)	dB[A]	48	48	49
CARACTÉRISTIQUES TECHNIQUES				
Pression acoustique LpA module extérieur (4)	dB[A]	26	26	27
Débit nominal d'eau à ΔT = 5 K	m3/h	0,76	1,05	1,38
Tension d'alimentation groupe extérieur	V	230	230	230
Protection disjoncteur courbe C groupe extérieur	A	16	16	20
Charge en fluide frigorigène R290	kg	0,7	0,7	1,1
Equivalent CO_2	tonne	0,0021	0,0021	0,0033
Poids (à vide) du module extérieur	kg	94	94	121,5
Poids (à vide) du module intérieur (dosseret + chaudière)	kg	54	54	54
DONNÉES CHAUDIÈRE				
Classe énergétique ErP ECS		A	A	A
Efficacité énergétique eau chaude (nWh) 30 MI - 35 MI	%	87 - 85	87 - 85	87 - 85
Puissance en mode sanitaire 30 MI - 35 MI	kW	30 - 35	30 - 35	30 - 35
Puissance nominale chauffage chaudière 30 MI - 35 MI	kW	20 - 24	20 - 24	20 - 24
Modulation de puissance	%	10 à 100	10 à 100	10 à 100
Puissance acoustique (LwA) 30 MI - 35 MI	dB[A]	48 - 50	48 - 50	48 - 50
Pression acoustique (LpA) à 1 m à Pn 30 MI - 35 MI	dB[A]	40 - 42	40 - 42	40 - 42
Débit spécifique à Δt = 30 K selon EN 13203-1 30 MI - 35 MI	l/min	14,3 - 16,7	14,3 - 16,7	14,3 - 16,7

* Valeur certifiée selon règlement n°813/2013 - à sélectionner pour dossier d'aides financières
*** Valeurs données à titre indicatif : se reporter sur le site de l'organisme certificateur
(1) Mode chaud : température air extérieur/température eau à la sortie, performances selon EN 14511-2
(3) Essai réalisé selon la norme EN 12102-1
(4) Sur plan réfléchissant (Q=2) à 1 m (5 m pour module ext.)
(5) Mode froid : température air extérieur/température eau à la sortie, performances selon EN 14511-2

Pompe à chaleur

Temp. limites de service en mode chaud :
- Eau : + 12 °C/+ 75 °C
- Air ext. : - 25 °C/+ 35 °C

Temp. limites de service en mode rafraîchissement :
- Eau : + 5 °C/+ 25 °C
- Air extérieur : -5 °C/+ 46 °C

Pression maxi. de service : 3 bar
Temp. maxi. de service : 75 °C

Chaudière

Temp. moy. de fonctionnement :
T_{fonct_max} : 70°C
T_{fonct_min} : 25°C

Température maxi. de service : 90°C
Pression maxi. de service : 3 bar
Thermostat de sécurité : 110°C

Alimentation : 230 V/50 Hz
Indice de protection : IP X5D
Catégorie gaz : II_{2Er3P}
Classe NOx : 6
Homologation : B_{23}, B_{23P}, B_{33}, $C_{(10)3}$, C_{13}, C_{33}, C_{43}, C_{43P}, C_{53}, C_{63}, C_{83}, C_{83P}, C_{93}

PRIX H.T.		4 MR	6 MR	8 MR
MCR 2 XL 30 MI HYBRID M	Réf.	7902668	7902669	7902670
	€	**10 422,00**	**10 783,00**	**11 607,00**
MCR 2 XL 35 MI HYBRID M	Réf.	7902671	7902672	7902673
	€	**10 942,00**	**11 303,00**	**12 127,00**

Eco-Participation : voir liste des colis page suivante

MCR 2 XL HYBRID M R290 DE 4 À 8 KW

POMPES À CHALEUR AIR/EAU "MONOBLOC" HYDRIDE AVEC APPOINT GAZ À CONDENSATION, MURAL,
POUR CHAUFFAGE ET ECS

COLISAGE

DÉSIGNATION	RÉFÉRENCE COMPLÈTE	PRIX HT (€) ECOPART : VOIR LISTE COLIS	NOMBRE DE COLIS	CHAUDIÈRE MCR 2 XL ... MI (*)	MODULE EXTÉRIEUR MONO AWHP3R...	DOSSERET MCR 2 XL HYBRID M (**)
						
MCR 2 XL 30 MI HYBRID M R290 4 MR	7902668	**10 422,00**	3	7865866	7880007	7877852
MCR 2 XL 30 MI HYBRID M R290 6 MR	7902669	**10 783,00**	3	7865866	7880009	7877852
MCR 2 XL 30 MI HYBRID M R290 8 MR	7902670	**11 607,00**	3	7865866	7880010	7877852
MCR 2 XL 35 MI HYBRID M R290 4 MR	7902671	**10 942,00**	3	7865868	7880007	7877852
MCR 2 XL 35 MI HYBRID M R290 6 MR	7902672	**11 303,00**	3	7865868	7880009	7877852
MCR 2 XL 35 MI HYBRID M R290 8 MR	7902673	**12 127,00**	3	7865868	7880010	7877852

(*) Le dosseret de raccordement hydraulique et les douilles d'installation sont livrés dans le colis chaudière
(**) Des tubes de raccordement hydraulique complémentaires sont livrés dans le colis dosseret d'hybridation

LISTE DES COLIS

RÉF.	DÉSIGNATION	PRIX HT (€)	EP HT (€)*	RÉF.	DÉSIGNATION	PRIX HT (€)	EP HT (€)*
7880007	MONO AWHP3R 4MR	**5 768,00**	**10,02**	7877852	DOSSERET MCR 2 XL HYBRID M	**1 224,00**	-
7880009	MONO AWHP3R 6MR	**6 129,00**	**10,02**	7865866	MCR 2 XL 30 MI	**3 430,00**	**7,00**
7880010	MONO AWHP3R 8MR	**6 953,00**	**10,02**	7865866	MCR 2 XL 35 MI	**3 430,00**	**7,00**

De Dietrich SERVICES — MISE EN SERVICE

		PRIX NET HT (€)
7809030	MES HYBRIDE fioul/gaz pour 1 unité	**600,00**
7809031	MES HYBRIDE fioul/gaz par unité supplémentaire	**483,00**

POUR PLUS D'INFORMATIONS SUR NOS
SERVICES & OUTILS
SE REPORTER AUX P 8 ET SUIVANTES

* ÉCO-PART incluse ou ÉCO-PART en sus
Les montants des éco-participations sont susceptibles d'évoluer en cas de modification du barème par notre organisme collecteur.

MCR 2 XL HYBRID M R290 DE 4 À 8 KW

POMPES À CHALEUR AIR/EAU "MONOBLOC" HYDRIDE AVEC APPOINT GAZ À CONDENSATION, MURAL,
POUR CHAUFFAGE ET ECS

OPTIONS FUMISTERIE

	RÉF.	DÉSIGNATION	PRIX HT (€)	EP HT (€)*
	100008296	TERMINAL HORIZONTAL PPS Ø 60/100 MM LG = 800 MM - DY871	**128,00**	0,04
	100002732	TERMINAL VERTICAL PPS Ø 80/125 MM NOIR - DY843	**187,00**	0,07
	7755080	SORTIE FUMÉES 80/25 MM	**80,50**	0,01

OPTIONS

	RÉF.	DÉSIGNATION	PRIX HT (€)	EP HT (€)*
	7777477	CACHE ROBINET	**84,40**	0,01
	C71414101	CLÉ COUDE 1/2 - 3/4	**18,10**	-
	7816801	KIT 3x SUPPORT AU SOL CAOUTCHOUC 600MM - HK602	**166,00**	0,77
	7746242	SOUPAPE DIFFÉRENTIELLE - HK150	**87,90**	0,02
	100001369	KIT LIAISON HYDRAULIQUE 1M - EH19	**109,00**	0,01
	100020045	KIT FILTRE FERNOX TF1 - EH896	**414,00**	0,02

* ÉCO-PART incluse ou **ÉCO-PART en sus**
Les montants des éco-participations sont susceptibles d'évoluer en cas de modification du barème par notre organisme collecteur.

MCR 2 XL HYBRID M R290 DE 4 À 8 KW

POMPES À CHALEUR AIR/EAU "MONOBLOC" HYDRIDE AVEC APPOINT GAZ À CONDENSATION, MURAL,
POUR CHAUFFAGE ET ECS

OPTIONS THERMOSTATS ET SONDES D'AMBIANCE

	RÉF.	DÉSIGNATION	CONNEXION	PILES	PROGRAMME HORAIRE	CONNECTE INTERNET	CLASSE	PRIX HT (€)	EP HT (€)*
	7691375	SONDE D'AMBIANCE SMART TC° CONNECTÉE - AD324	filaire	non	oui	oui	VI*	299,00	0,14
	7898724	SONDE D'AMBIANCE SMART CDI FILAIRE	filaire	non	oui	oui**	VI*	128,00	0,14
	7900088	SONDE D'AMBIANCE CONNECTÉE SMART CDI RF SANS FIL (RF)	sans fil	oui	oui	oui	VI*	152,00	0,14
	7898722	PASSERELLE DE COMMUNICATION LINK WIFI - GTW IOT						178,00	0,14
	7768817	THERMOSTAT D'AMBIANCE PROGRAMMABLE (FILAIRE) - AD337	filaire	oui	oui	non	IV*	140,00	0,14
	7768818	THERMOSTAT D'AMBIANCE PROGRAMMABLE (SANS FILS) - AD338	sans fil	oui	oui	non	IV*	340,00	0,14
	85757741	SONDE EXTÉRIEURE - FM46	filaire	non	-	non	-	62,80	0,04

*avec sonde extérieure filaire 85757741 livrée d'origine
** avec ajout de la passerelle de communication LINK WIFI 7898722

CHOIX DES OPTIONS EN FONCTION DES CIRCUITS RACCORDÉS

MCR 2 XL HYBRID M	Type de circuit (1)	ECS	direct
Tableau de commande E-PILOT (1)	Régulation	d'origine	d'origine
	Hydrauliques	d'origine	d'origine

(1) Chacun des circuits "chauffage" peut être complété au choix par une sonde ou un thermostat d'ambiance listés dans les options

FUMISTERIE : voir chapitre Équipements et fumisterie

* ÉCO-PART incluse ou **ÉCO-PART en sus**
Les montants des éco-participations sont susceptibles d'évoluer en cas de modification du barème par notre organisme collecteur.

De Dietrich

MCR 2 XL HYBRID M R290 DE 4 À 8 KW

POMPES À CHALEUR AIR/EAU "MONOBLOC" HYDRIDE AVEC APPOINT GAZ À CONDENSATION, MURAL,
POUR CHAUFFAGE ET ECS

ACCÉDEZ À NOTRE
SCHÉMATHÈQUE

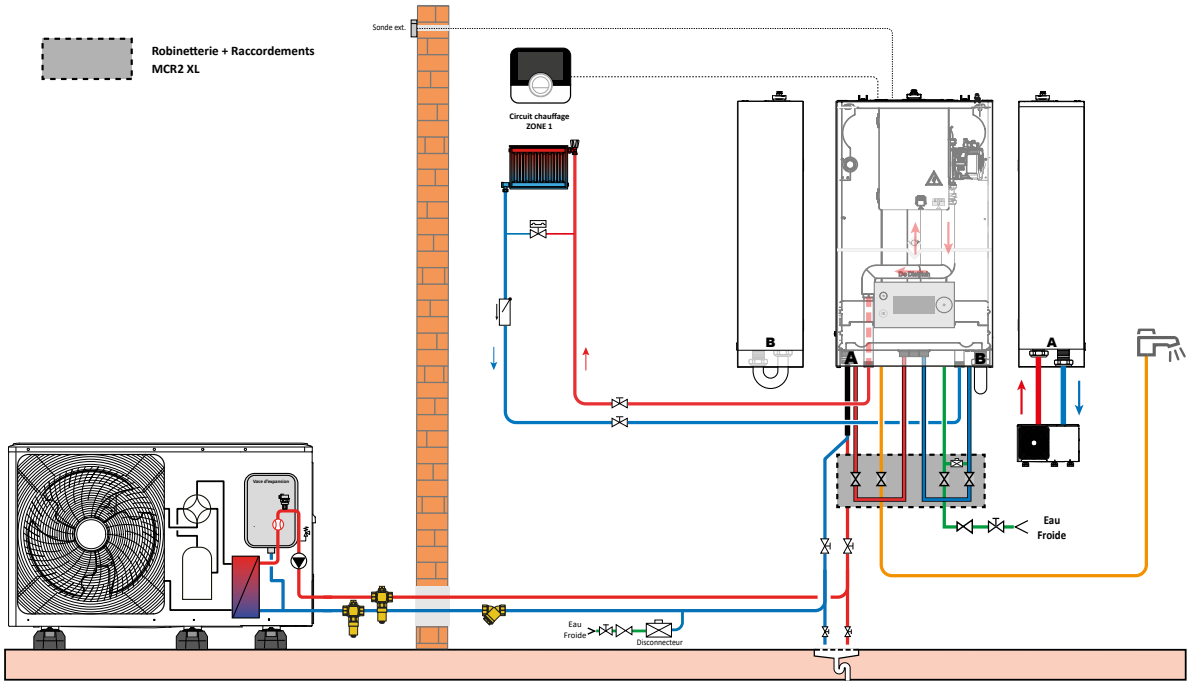

DESCRIPTIF

	COLIS	RÉF.	PRIX HT (€)
MCR 2 XL 30 MI HYBRID M R290 4 MR	-	7902668	**10 422,00**
Options éventuelles supplémentaires			
Supports de pose au sol en caoutchouc (600 mm)	HK602	7816801	**166,00**
Thermostat d'ambiance connecté filaire SMART TC°	AD324	7691375	**299,00**
Soupape différentielle	HK150	7746242	**87,90**
		Prix total H.T.* :	**10 974,90**
Mise en service		**Prix net H.T. :**	**600,00**

* hors Eco-Participation

Exemple donné à titre indicatif

EGC EVO HYBRID M DE 2,4 À 24 KW

POMPES À CHALEUR AIR/EAU "MONOBLOC" HYDRIDE AVEC APPOINT GAZ À CONDENSATION, SOL, **POUR CHAUFFAGE AVEC OU SANS ECS**

Produit

- Simple et rapide à installer : en version sol, la chaudière peut remplacer une ancienne chaudière sol
- Régulation E-Pilot intuitive et simple d'utilisation
- Facilité d'installation et de maintenance
- Une qualité prouvée grâce à son corps de chauffe en inox et son corps hydraulique en laiton

- Solution hybride gaz avec ECS accumulée (version B)
- Kit d'hybridation à intégrer dans la chaudière
- Modulation de 10 à 100%. Combustion automatique.



R290

JUSQU'À

A+++ (chauffage)

A+++ (ECS)

A

certified performances available on: keymark.eu/en/certificates/certificates-data-base

COMPATIBLE GAZ VERT

CE

Informations pratiques

Éligibles Aides & Subventions

FORMEZ-VOUS — Formations proposées Voir p. 19

CARRÉ VIP — On vous accompagne Voir p. 599

De Dietrich

Bénéfices utilisateur

- Fiabilité et robustesse
- Discrète
- Élégante
- Confort

Fiable et performante grâce à des composants premium

Silencieuse grâce à son isolation acoustique

Design premium facilement intégrable dans votre intérieur

Pilotage à distance grâce à l'application De Dietrich

Smart, compatible avec les sondes d'ambiance connectées SMART TC° et SMART CDI

La PAC assure + de 70% de votre besoin de chauffage

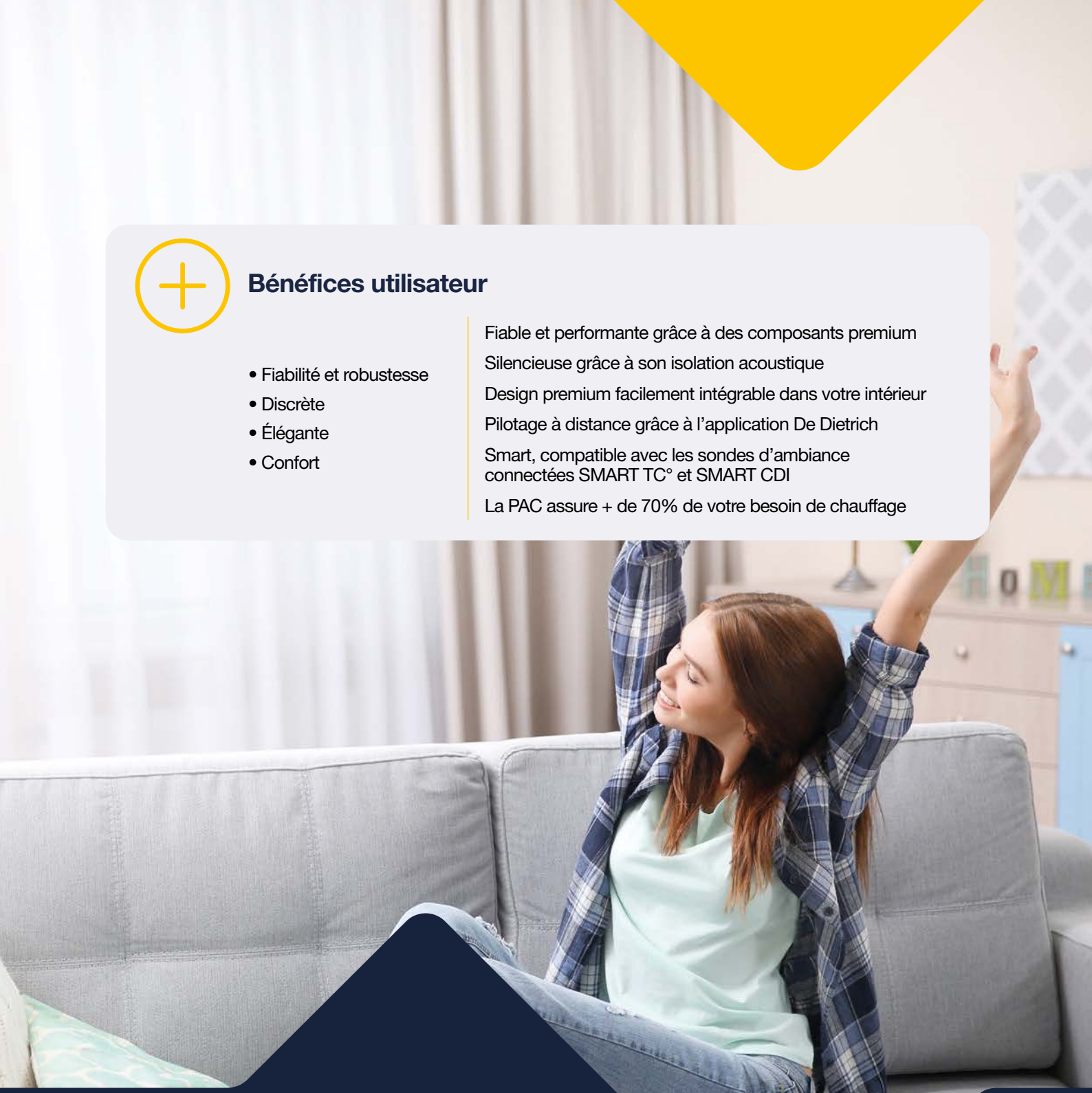

Pourquoi une solution hybride est-elle pertinente ?

Une pompe à chaleur Hybride vous permet :

- De diminuer votre facture d'énergie, en associant ces deux technologies économes en énergie.
- De vous chauffer selon vos besoins, même lorsque vous rénovez votre maison peu isolée étape par étape.
- De respecter l'environnement en utilisant des énergies renouvelables, comme les calories présentes dans l'air.
- De ne pas encombrer votre logement, elle représente un gain de place comparé à deux solutions de chauffage séparées.
- De vous chauffer sans faire de travaux supplémentaires, elle s'installe à la place de votre ancienne installation et s'adapte à votre réseau de chauffage.

EGC EVO HYBRID M DE 2,4 À 24 KW

POMPES À CHALEUR AIR/EAU "MONOBLOC" HYDRIDE AVEC APPOINT GAZ À CONDENSATION, SOL,
POUR CHAUFFAGE AVEC OU SANS ECS



Pompe à chaleur hybride composée d'une chaudière EGC EVO 25 ou EGC EVO 25 B avec kit d'hybridation intégré et un module extérieure.

- Chaudière à condensation gaz EGC EVO 25 ou EGC EVO 25 B, combustion automatique, modulation de 10 à 100 %, régulation E-Pilot.
- Module extérieur composé de : Circulateur, vase d'expansion de 8 litres, compresseur inverter, évaporateur et condenseur.
- Kit d'hybridation composé de : Pompe de circulation, carte électronique pour gestion de l'hybridation et clapet anti-retour.

CHAUDIÈRE EGC EVO 25 B

① Départ chauffage G 3/4"
② Retour chauffage G 3/4"
③ Départ chauffage 2ème circuit G 3/4"
④ Retour chauffage 2ème circuit G 3/4"
⑤ Départ chauffage vers groupe extérieur G 3/4" (hybridation)
⑥ Retour chauffage du groupe extérieur G 3/4" (hybridation)
⑦ Raccordement gaz G 3/4"
⑧ Eau chaude G 3/4"
⑨ Eau froide G 3/4"
⑩ Circulation G 3/4"
⑪ Évacuation des condensats Ø 25 mm

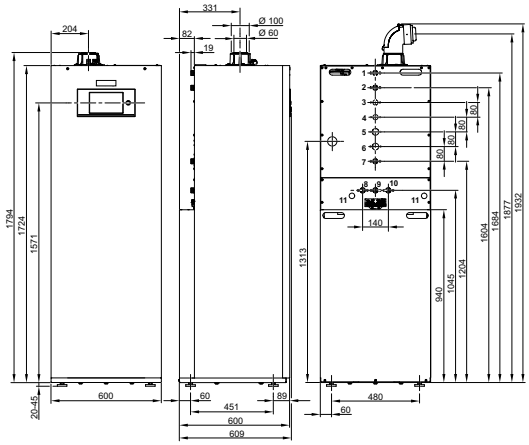

CHAUDIÈRE EGC EVO 25

① Départ chauffage G 3/4"
② Retour chauffage G 3/4"
③ Départ chauffage 2ème circuit G 3/4"
④ Retour chauffage 2ème circuit G 3/4"
⑤ Départ chauffage vers groupe extérieur G 3/4" (hybridation)
⑥ Retour chauffage du groupe extérieur G 3/4" (hybridation)
⑦ Raccordement gaz G 3/4"
⑧ Retour préparateur E.C.S en G 3/4"
⑨ Départ préparateur E.C.S en G 3/4"
⑩ Évacuation des condensats Ø 25 mm

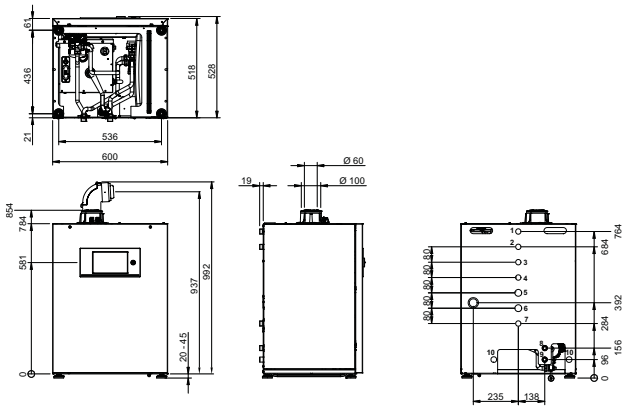

MODULE EXTÉRIEUR MONO AWHP3R 4MR, 6 MR, 8 MR

⑧ Retour MONO AWHP3R :
4MR et 6 MR : G1" 8MR : G1"1/4
⑨ Départ MONO AWHP3R:
4MR et 6 MR : G1" 8MR : G1"1/4

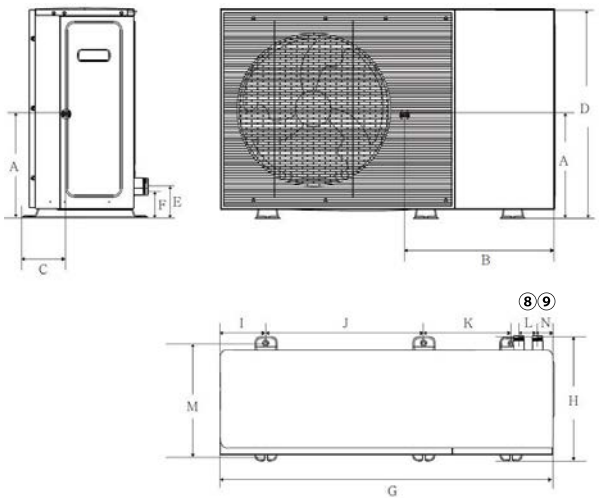

MODÈLE	DIMENSIONS (EN MM)													
	A	B	C	D	E	F	G	H	I	J	K	L	M	N
MONO AWHP3R 4 MR et 6 MR	333	528	210	725	99	99	1301	426	121	644	379	90	375	71
MONO AWHP3R 8 MR	360	550	234	872	136	107	1390	523	192	656	363	77	456	68

De Dietrich

EGC EVO HYBRID M DE 2,4 À 24 KW

POMPES À CHALEUR AIR/EAU "MONOBLOC" HYDRIDE AVEC APPOINT GAZ À CONDENSATION, SOL,
POUR CHAUFFAGE AVEC OU SANS ECS

MONO AWHP3R		4 MR	6 MR	8 MR
PERFORMANCES SAISONNIÈRES				
Classe énergétique ErP chauffage (35°C)	-	A+++	A+++	A+++
Classe énergétique ErP chauffage (55°C)	-	A+++	A+++	A+++
SCOP (35°C/55°C)	-	5,34 / 3,99	5,24 / 3,91	5,21 / 3,89
Efficacité énergétique saisonnière chauffage en moyenne température (35°C/55°C) *	%	211 / 157	207 / 154	205 / 153
Efficacité énergétique saisonnière chauffage en moyenne température (35°C/55°C) (avec sonde ext. livrée d'origine)	%	213 / 159	209 / 156	207 / 155
Efficacité énergétique saisonnière pour le chauffage des locaux (conditions climatiques plus froides) 35°C / 55°C	%	158 / 124	167 / 132	178 / 136
Efficacité énergétique saisonnière pour le chauffage des locaux (conditions climatiques plus chaudes) 35°C / 55°C	%	236 / 171	242 / 179	271 / 188
PUISSANCES CALORIFIQUES POUR LE DIMENSIONNEMENT DE LA PAC				
Puissance calorifique maximale à -7 °C/+35 °C	kW	5,7	6,38	9,37
Puissance calorifique maximale à -7 °C/+55 °C	kW	4,95	5,61	8,39
PERFORMANCES CERTIFIÉES* **				
Puissance calorifique à +7 °C/+35 °C (1)	kW	4.4	6.26	8.5
Coefficient de performance chaud à +7 °C/+35 °C (1)	-	5.17	4.89	4.98
Puissance calorifique à +7 °C/+55 °C (1)	kW	4.4	6,1	8
Coefficient de performance chaud à +7 °C/+55 °C (1)	-	3.24	3.12	3.18
Puissance frigorifique à +35°C/+18°C (5)	kW	4.56	6.40	9.00
Coefficient de performance froid à +35°C/+18°C (5)	-	5.49	5.12	4.95
Puissance acoustique module extérieur (3)	dB[A]	48	48	49
CARACTÉRISTIQUES TECHNIQUES				
Pression acoustique LpA module extérieur (4)	dB[A]	26	26	27
Débit nominal d'eau à ΔT = 5 K	m3/h	0,76	1,05	1,38
Tension d'alimentation groupe extérieur	V	230	230	230
Protection disjoncteur courbe C groupe extérieur	A	16	16	20
Charge en fluide frigorigène R290	kg	0,7	0,7	1,1
Equivalent CO_2	tonne	0,0021	0,0021	0,0033
Poids (à vide) du module extérieur	kg	94	94	121,5
DONNÉES CHAUDIÈRE				
Classe énergétique ErP ECS (version B)		A	A	A
Efficacité énergétique eau chaude (nWh) (version B)	%	80	80	80
Puissance en mode sanitaire (version B)	kW	24	24	24
Puissance nominale chauffage chaudière	kW	24	24	24
Modulation de puissance	%	10 à 100	10 à 100	10 à 100
Puissance acoustique (LwA)	dB[A]	48	48	48
Pression acoustique (LpA) à 1 m à Pn I	dB[A]	39	39	39
Débit spécifique à Δt = 30 K selon EN 13203-1 (version B)	l/min	24	24	24

* Valeur certifiée selon règlement n°813/2013 - à sélectionner pour dossier d'aides financières
*** Valeurs données à titre indicatif : se reporter sur le site de l'organisme certificateur
(1) Mode chaud : température air extérieur/température eau à la sortie, performances selon EN 14511-2
(3) Essai réalisé selon la norme EN 12102-1
(4) Sur plan réfléchissant (Q=2) à 1 m (5 m pour module ext.)
(5) Mode froid : température air extérieur/température eau à la sortie, performances selon EN 14511-2

Temp. limites de service PAC en mode chaud :
- Eau : + 12°C / + 75°C
- Air extérieur : - 25°C / + 35°C

Temp. limites de service PAC en mode froid :
- Eau : + 5°C / + 25°C
- Air extérieur : - 5°C / + 46°C

Circuit chauffage :
- Pression maxi. de service : 3 bar
- Température maxi. de service : 75 °C

Chaudière

Temp. moy. de fonctionnement :
T_{fonct_max} : 70°C
T_{fonct_min} : 25°C

Température maxi. de service : 90°C
Pression maxi. de service : 3 bar
Thermostat de sécurité : 110°C

Alimentation : 230 V/50 Hz
Indice de protection : IP X5D
Catégorie gaz : II_{2Er3P}
Classe NOx : 6
Homologation : B_{23}, B_{23P}, B_{33}, $C_{(10)3}$, C_{13}, C_{33}, C_{43}, C_{43P}, C_{53}, C_{63}, C_{83}, C_{83P}, C_{93}

Détails des données
Voir feuillet technique

PRIX H.T.		4 MR	6 MR	8 MR
EGC EVO 25 HYBRID M	Réf.	7898463	7898465	7898467
	€	**10 429,00**	**10 790,00**	**11 614,00**
EGC EVO 25 B HYBRID M	Réf.	7898481	7898482	7898483
	€	**11 470,00**	**11 831,00**	**12 655,00**

Eco-Participation : voir liste des colis

EGC EVO HYBRID M DE 2,4 À 24 KW

POMPES À CHALEUR AIR/EAU "MONOBLOC" HYDRIDE AVEC APPOINT GAZ À CONDENSATION, SOL,
POUR CHAUFFAGE AVEC OU SANS ECS

COLISAGE

DÉSIGNATION EGC EVO HYBRID M	RÉFÉRENCE	PRIX HT (€) ECOPART : VOIR LISTE COLIS	NOMBRE DE COLIS	CHAUDIÈRE EGC EVO	MODULE EXTÉRIEUR MONO AWHP3R ...	KIT D'HYBRIDATION
						
EGC EVO 25 HYBRID M R290 4 M	7898463	**10 429,00**	3	7879455	7880007	7890696
EGC EVO 25 HYBRID M R290 6 M	7898465	**10 790,00**	3	7879455	7880009	7890696
EGC EVO 25 HYBRID M R290 8 M	7898467	**11 614,00**	3	7879455	7880010	7890696

DÉSIGNATION EGC EVO HYBRID M	RÉFÉRENCE	PRIX HT (€) ECOPART : VOIR LISTE COLIS	NOMBRE DE COLIS	CHAUDIÈRE EGC EVO 25 B	MODULE EXTÉRIEUR MONO AWHP3R ...	KIT D'HYBRIDATION
						
EGC EVO 25 B HYBRID M R290 4 M	7898481	**11 470,00**	3	7879454	7880007	7890696
EGC EVO 25 B HYBRID M R290 6 M	7898482	**11 831,00**	3	7879454	7880009	7890696
EGC EVO 25 B HYBRID M R290 8 M	7898483	**12 655,00**	3	7879454	7880010	7890696

LISTE DES COLIS

RÉF.	DÉSIGNATION	PRIX HT (€)	EP HT (€)*	RÉF.	DÉSIGNATION	PRIX HT (€)	EP HT (€)*
7880007	MONO AWHP3R 4MR	**5 768,00**	**10,02**	7879455	EGC EVO 25	**3 835,00**	**7,00**
7880009	MONO AWHP3R 6MR	**6 129,00**	**10,02**	7879454	EGC EVO 25 B	**4 876,00**	**25,00**
7880010	MONO AWHP3R 8MR	**6 953,00**	**10,02**	7890696	KIT HYBRIDATION	**826,00**	**0,14**

De Dietrich SERVICES — MISE EN SERVICE

		PRIX NET HT (€)
7809030	MES HYBRIDE fioul/gaz pour 1 unité	**600,00**
7809031	MES HYBRIDE fioul/gaz par unité supplémentaire	**483,00**

POUR PLUS D'INFORMATIONS SUR NOS
SERVICES & OUTILS
SE REPORTER AUX P 8 ET SUIVANTES

* **ÉCO-PART incluse** ou **ÉCO-PART en sus**
Les montants des éco-participations sont susceptibles d'évoluer en cas de modification du barème par notre organisme collecteur.

EGC EVO HYBRID M DE 2,4 À 24 KW

POMPES À CHALEUR AIR/EAU "MONOBLOC" HYDRIDE AVEC APPOINT GAZ À CONDENSATION, SOL,
POUR CHAUFFAGE AVEC OU SANS ECS

OPTIONS HYDRAULIQUES

	RÉF.	DÉSIGNATION	PRIX HT (€)	EP HT (€)*
	7890685	KIT DE RACCORDEMENT GAUCHE / DROITE POUR CHAUFFAGE SEUL	219,00	0,01
	7890686	KIT DE RACCORDEMENT CENTRAL POUR CHAUFFAGE SEUL	224,00	0,01
	7890689	ROBINETS GAZ/EAU POUR KIT DE RACCORDEMENT	133,00	0,06
	7890693	KIT CIRCUIT AVEC VANNE 3 VOIES INTERNE	969,00	1,75
	7890694	KIT TUBES INTERNE POUR V3V EXTERNE	235,00	0,01
	7890695	ROBINETS 3/4" POUR SECONDE ZONE	51,00	0,04
	7890698	ROBINETS 1" POUR KIT HYBRIDE	81,60	0,04
	100001369	KIT LIAISON HYDRAULIQUE 1M - EH19	109,00	0,01
	7870018	BALLON TAMPON 20	300,00	14,00
	7894944	BALLON TAMPON 50	380,00	14,00
	7870022	BALLON TAMPON 80	420,00	14,00
	7876518	BALLON TAMPON BT 200	780,00	22,00
	100015468	KIT RAC HYDRAULIQUE PAC - BALLON ECS - EH149	160,00	0,01
	7746192	BOUTEILLE DE DÉCOUPLAGE 25 L - HK146	544,00	0,01
	7746242	SOUPAPE DIFFÉRENTIELLE - HK150	87,90	0,02
	7816801	KIT 3x SUPPORT AU SOL CAOUTC 600MM - HK602	166,00	0,77
	100020164	COLLECTEUR POUR 2 OU 3 CIRCUITS - EA140	522,00	0,01
	100020166	CONSOLE MURALE POUR UN MODULE HYDRAULIQUE - EA142	174,00	0,01
	100020165	JEU DE 2 CONSOLES MURALES POUR COLLECTEUR - EA141	65,20	0,01
	100020167	MODULE HYDRAULIQUE POUR 1 CIRCUIT DIRECT - EA143	962,00	0,14
	100020168	MODULE HYDRAULIQUE POUR 1 CIRCUIT AVEC VANNE - EA144	1 367,00	0,14
	100020045	KIT FILTRE FERNOX TF1 - EH896	414,00	0,02

OPTIONS FUMISTERIE

	RÉF.	DÉSIGNATION	PRIX HT (€)	EP HT (€)*
	7755080	SORTIE FUMÉES 80/25 MM	80,50	0,01
	84887708	ADAPTATEUR Ø 60/100 MM / Ø 80/125 MM - DY708	77,80	0,01
	100008296	TERMINAL HORIZONTAL PPS Ø 60/100 MM LG = 800 MM - DY871	128,00	0,04
	100002732	TERMINAL VERTICAL PPS Ø 80/125 MM NOIR - DY843	187,00	0,07
	100002733	TERMINAL VERTICAL PPS Ø 80/125 MM ROUGE - DY844	187,00	0,12

OPTIONS RÉGULATION

	RÉF.	DÉSIGNATION	PRIX HT (€)	EP HT (€)*
	7890699	KIT SCB 17 INTEGRABLE	388,00	0,14
	7868994	BOITIER MURAL SCB 17	398,00	0,14
	7853119	BOITIER MURAL MULTIZONE SCB-10	586,00	0,14
	100013304	PLATINE + SONDE POUR VANNE MÉLANGEUSE - AD249	245,00	0,14
	88017017	SONDE DÉPART V3V - AD199	128,00	0,04
	100000030	COLIS OPTION SONDE ECS - AD212	78,00	0,04

* ÉCO-PART incluse ou **ÉCO-PART en sus**
Les montants des éco-participations sont susceptibles d'évoluer en cas de modification du barème par notre organisme collecteur.

EGC EVO HYBRID M DE 2,4 À 24 KW

POMPES À CHALEUR AIR/EAU "MONOBLOC" HYDRIDE AVEC APPOINT GAZ À CONDENSATION, SOL,
POUR CHAUFFAGE AVEC OU SANS ECS

OPTIONS THERMOSTATS ET SONDES D'AMBIANCE

	RÉF.	DÉSIGNATION	CONNEXION	PILES	PROGRAMME HORAIRE	CONNECTE INTERNET	CLASSE	PRIX HT (€)	EP HT (€)*
	7691375	SONDE D'AMBIANCE SMART TC° CONNECTÉE - AD324	filaire	non	oui	oui	VI*	299,00	0,14
	7898724	SONDE D'AMBIANCE SMART CDI FILAIRE	filaire	non	oui	oui**	VI*	128,00	0,14
	7900088	SONDE D'AMBIANCE CONNECTÉE SMART CDI RF SANS FIL (RF)	sans fil	oui	oui	oui	VI*	152,00	0,14
	7898722	PASSERELLE DE COMMUNICATION LINK WIFI - GTW IOT						178,00	0,14
	7768817	THERMOSTAT D'AMBIANCE PROGRAMMABLE (FILAIRE) - AD337	filaire	oui	oui	non	IV*	140,00	0,14
	7768818	THERMOSTAT D'AMBIANCE PROGRAMMABLE (SANS FILS) - AD338	sans fil	oui	oui	non	IV*	340,00	0,14
	85757741	SONDE EXTÉRIEURE - FM46	filaire	non	-	non	-	62,80	0,04

*avec sonde extérieure filaire 85757741 livrée d'origine
** avec ajout de la passerelle de communication LINK WIFI 7898722

CHOIX DES OPTIONS EN FONCTION DES CIRCUITS RACCORDÉS

	Type de circuit	 ECS à côté	ECS en dessous	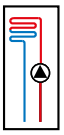 direct	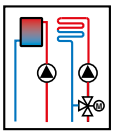 Circuit direct + circuit mélangé interne	Circuit direct + circuit mélangé externe
EGC EVO 25	Régulation	100000030 (sonde E.C.S)		d'origine	7890699 (kit SCB-17 intégrable)	7868994 (boîtier mural SCB-17)
	Hydraulique	7890687 7890691 7890692 7886060 7890690	7890688 7890180 7886060 7890690	7890685 ou 7890686 7890689	7890693	7890694 100020166 100020168
EGC EVO 25 B	Régulation	d'origine		d'origine	7890699 (kit SCB-17 intégrable)	7868994 (boîtier mural SCB-17)
	Hydraulique	d'origine		d'origine	7890693	7890694 100020166 100020168

Chacun des circuits « chauffage » peut être complété au choix par une sonde ou un thermostat d'ambiance listés dans les options.

* ÉCO-PART incluse ou **ÉCO-PART en sus**
Les montants des éco-participations sont susceptibles d'évoluer en cas de modification du barème par notre organisme collecteur.

De Dietrich

EGC EVO HYBRID M DE 2,4 À 24 KW

POMPES À CHALEUR AIR/EAU "MONOBLOC" HYDRIDE AVEC APPOINT GAZ À CONDENSATION, SOL,
POUR CHAUFFAGE AVEC OU SANS ECS

ACCÉDEZ À NOTRE
SCHÉMATHÈQUE

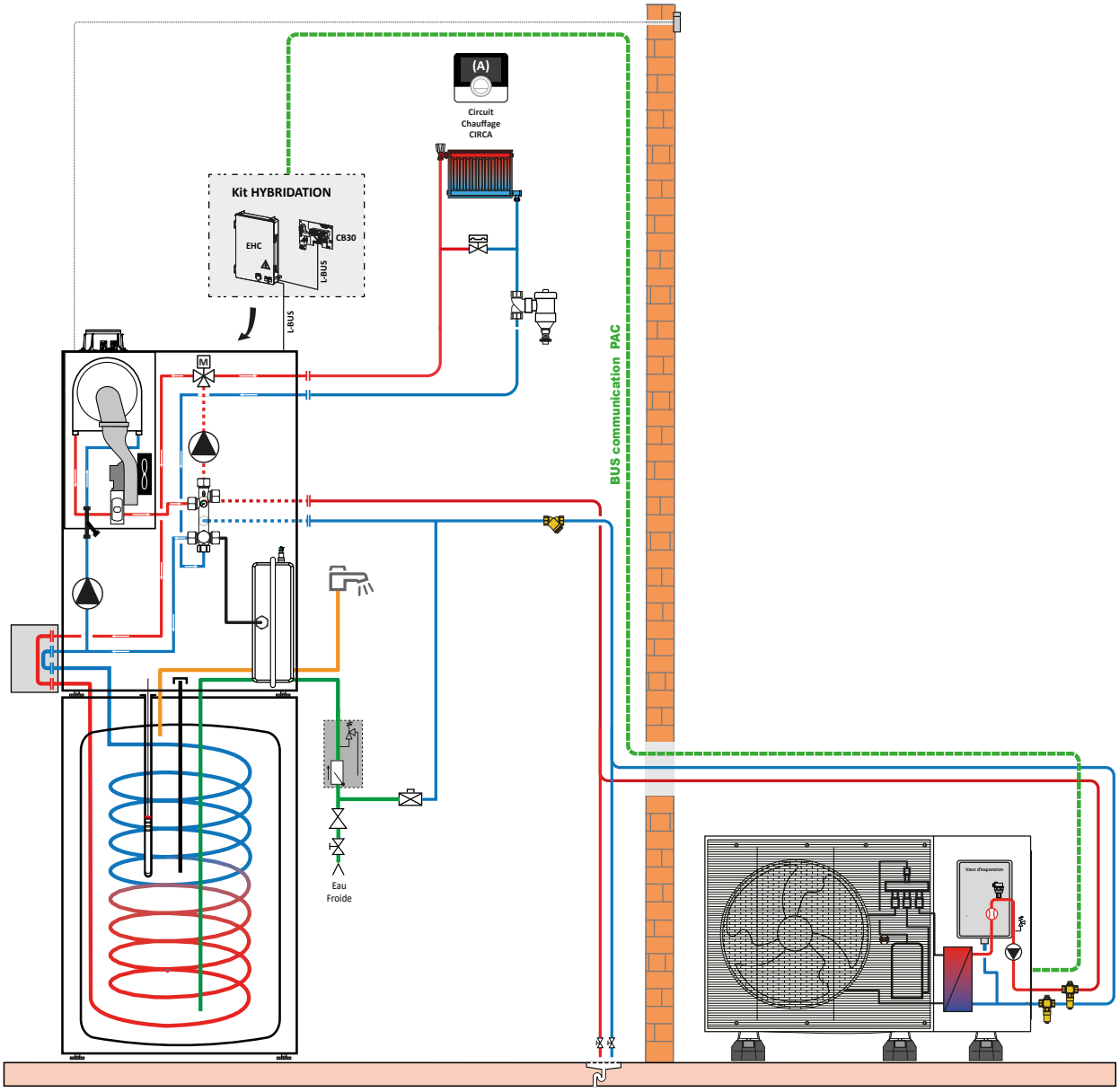

DESCRIPTIF

	COLIS	RÉF.	PRIX HT (€)
EGC EVO 25 B HYBRID M R290 4 M	-	7898481	**11 470,00**
Options éventuelles supplémentaires			
Kit SCB17 intégrale		7890699	**388,00**
Kit circuit avec vanne 3 voies interne		7890693	**969,00**
Robinets 3/4" pour seconde zone		7890695	**51,00**
Thermostat d'ambiance connecté filaire SMART TC°	2 x AD324	7691375	**2 x 299,00**
		Prix total H.T.* :	**13 476,00**
Mise en service		**Prix net H.T. :**	**600,00**

* hors Eco-Participation

Exemple donné à titre indicatif

ALEZIO M HYBRID R290 MCR 2 DE 4 À 8 KW

POMPES À CHALEUR **AIR/EAU AVEC APPOINT GAZ À CONDENSATION, MURAL, POUR CHAUFFAGE ET ECS**

Produit

- Simple et rapide à installer : en version murale, la chaudière peut remplacer une ancienne chaudière murale
- Pas de travaux sur l'installation
- Gain de place car aucune emprise au sol
- Solution compacte et modulaire
- Régulation claire et intuitive

- Solution hybride gaz avec ECS accumulée (version BIC) ou chauffage seul
- Régulation E-Pilot
- Robuste : échangeur et corps inox, filtre magnétique de série





R290

JUSQU'À

A+++

A+++

A

certified performances available on: keymark.eu/en/certificates/certificates-data-base

COMPATIBLE GAZ VERT

CE

Informations pratiques

Éligibles Aides & Subventions

FORMEZ-VOUS
Formations proposées **Voir p. 19**

CARRÉ VIP
On vous accompagne **Voir p. 599**

Bénéfices utilisateur

- Solution compacte
- Facilité d'utilisation
- Confort sanitaire
- Économies

Pas d'emprise au sol, version murale

Pilotage à distance grâce à l'application De Dietrich Smart, compatible avec les sondes d'ambiance connectées SMART TC° et SMART CDI

Assure le confort de toute la famille grâce à sa production d'ECS accumulée (version BIC)

La PAC assure + de 70% de votre besoin de chauffage

Retour sur investissement très rapide

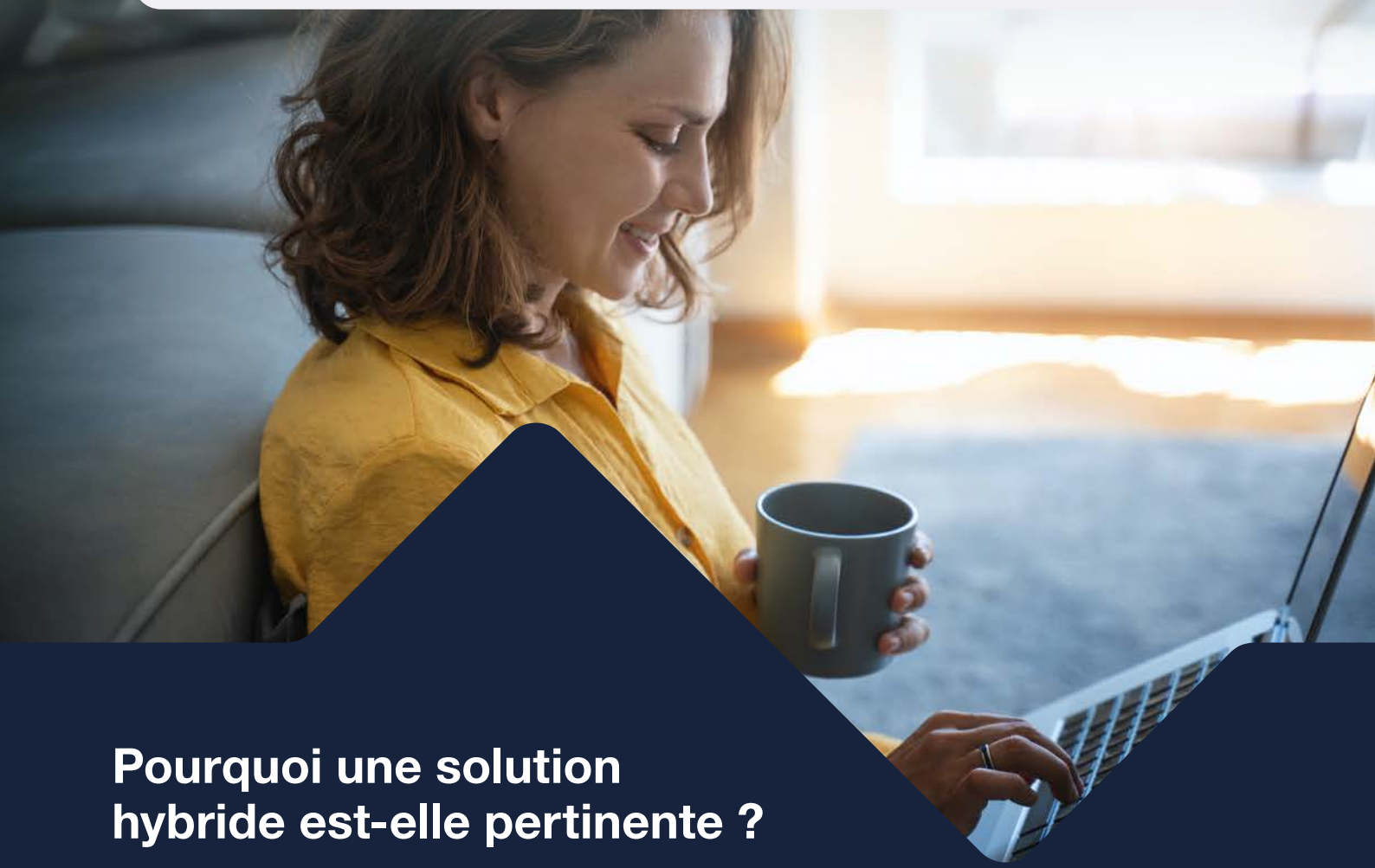

Pourquoi une solution hybride est-elle pertinente ?

Une pompe à chaleur Hybride vous permet :

- De diminuer votre facture d'énergie, en associant ces deux technologies économes en énergie.
- De vous chauffer selon vos besoins, même lorsque vous rénovez votre maison peu isolée étape par étape.
- De respecter l'environnement en utilisant des énergies renouvelables, comme les calories présentes dans l'air.
- De ne pas encombrer votre logement, elle représente un gain de place comparé à deux solutions de chauffage séparées.
- De vous chauffer sans faire de travaux supplémentaires, elle s'installe à la place de votre ancienne installation et s'adapte à votre réseau de chauffage.

ALEZIO M HYBRID R290 MPX 2 DE 4 À 8 KW

POMPES À CHALEUR **AIR/EAU AVEC APPOINT GAZ À CONDENSATION, MURAL, POUR CHAUFFAGE ET ECS**

GAZ 80°C

Produit

- Simple et rapide à installer : en version murale, la chaudière peut remplacer une ancienne chaudière murale
- Pas de travaux sur l'installation
- Gain de place car aucune emprise au sol
- Solution compacte et modulaire
- Régulation claire et intuitive

- Solution hybride gaz avec ECS accumulée (version BIC) ou micro accumulée
- Régulation E-Pilot
- Robuste : échangeur et corps inox, filtre magnétique de série

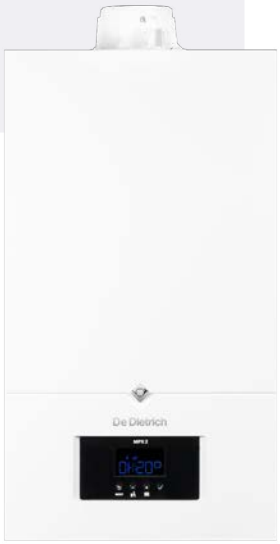







R290

JUSQU'À

A+++ A+++ A

certified performances available on: keymark.eu/en/certificates/certificates-data-base

COMPATIBLE GAZ VERT

CE

Informations pratiques

Éligibles Aides & Subventions

FORMEZ-VOUS Formations proposées Voir p. 19

CARRÉ VIP On vous accompagne Voir p. 599

De Dietrich

Bénéfices utilisateur

- Solution compacte
- Facilité d'utilisation
- Confort sanitaire
- Économies

Pas d'emprise au sol, version murale

Pilotage à distance grâce à l'application De Dietrich Smart, compatible avec les sondes d'ambiance connectées SMART TC° et SMART CDI

Assure le confort de toute la famille grâce à sa production d'ECS instantanée (version MI Compact) ou accumulée (version BIC)

La PAC assure + de 70% de votre besoin de chauffage

Retour sur investissement très rapide



Pourquoi une solution hybride est-elle pertinente ?

Une pompe à chaleur Hybride vous permet :

- De diminuer votre facture d'énergie, en associant ces deux technologies économes en énergie.
- De vous chauffer selon vos besoins, même lorsque vous rénovez votre maison peu isolée étape par étape.
- De respecter l'environnement en utilisant des énergies renouvelables, comme les calories présentes dans l'air.
- De ne pas encombrer votre logement, elle représente un gain de place comparé à deux solutions de chauffage séparées.
- De vous chauffer sans faire de travaux supplémentaires, elle s'installe à la place de votre ancienne installation et s'adapte à votre réseau de chauffage.

ALEZIO M HYBRID R290 CFU C DE 4 À 11 KW

POMPES À CHALEUR **AIR/EAU AVEC APPOINT FIOUL À CONDENSATION, SOL, POUR CHAUFFAGE**

FIOUL 80°C

Produit

- Simplicité d'installation : pas d'attestation d'aptitude à la manipulation des fluides frigorigènes nécessaire et absence de contrôle d'étanchéité
- Pas de travaux sur l'installation
- Régulation claire et intuitive

- Solution hybride fioul
- Régulation E-Pilot
- Robuste : corps en fonte, filtre magnétique de série







R290

JUSQU'À

A+++

A+++

Certified performances available on keymark.eu/en/certificates/certificates-data-base

CE

Informations pratiques

Éligibles Aides & Subventions

FORMEZ-VOUS Formations proposées **Voir p. 19**

CARRÉ VIP On vous accompagne **Voir p. 599**

De Dietrich

Bénéfices utilisateur

- Facilité d'utilisation
- Confort sanitaire
- Économies

Pilotage à distance grâce à l'application De Dietrich Smart, compatible avec les sondes d'ambiance connectées SMART TC° et SMART CDI

La PAC assure + de 70% de votre besoin de chauffage

Retour sur investissement très rapide



Pourquoi une solution hybride est-elle pertinente ?

Une pompe à chaleur Hybride vous permet :

- De diminuer votre facture d'énergie, en associant ces deux technologies économes en énergie.
- De vous chauffer selon vos besoins, même lorsque vous rénovez votre maison peu isolée étape par étape.
- De respecter l'environnement en utilisant des énergies renouvelables, comme les calories présentes dans l'air.
- De ne pas encombrer votre logement, elle représente un gain de place comparé à deux solutions de chauffage séparées.
- De vous chauffer sans faire de travaux supplémentaires, elle s'installe à la place de votre ancienne installation et s'adapte à votre réseau de chauffage.

ALEZIO M HYBRID R290 DE 4 À 11 KW

POMPES À CHALEUR AIR/EAU **"MONOBLOC" HYDRIDE AVEC APPOINT GAZ OU FIOUL À CONDENSATION**

Pompe à chaleur air/eau haute température "monobloc"

- Pour chauffage par radiateurs ou plancher chauffant
- Module hydraulique intérieur MIV-M /H composé de :
- Régulation E-Pilot en texte clair permettant un accès à l'ensemble des paramètres, la gestion multi-circuits et l'hybridation
- Vase d'expansion de 8 litres, purgeur automatique, soupape de sécurité, capteur de pression électronique, débitmètre, filtre magnétique et sonde extérieure.
- Boitier DIEMACONTROL M avec régulation E-Pilot en texte clair permettant un accès a l'ensemble des paramètres, la gestion multi-circuits et l'hybridation
- Module hydraulique AURIGA ECO composé d'une bouteille de mélange, d'une pompe de circulation, d'un filtre magnétique, d'un robinet de vidange et des connexions hydrauliques pompe à chaleur et chaudière.
- Module extérieur MONO AWHP3R composé de :
- Circulateur, vase d'expansion de 8 litres, compresseur inverter, évaporateur et condenseur
- Limitation du courant de démarrage par la technologie INVERTER

MODULE INTERIEUR MIV-M /H

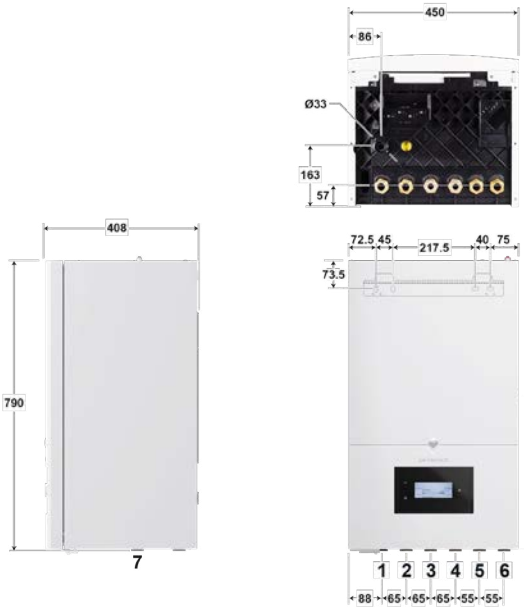

BOITIER DE RÉGULATION DIEMACONTROL M

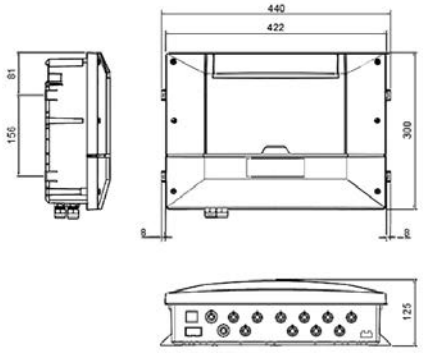

KIT AURIGA ECO

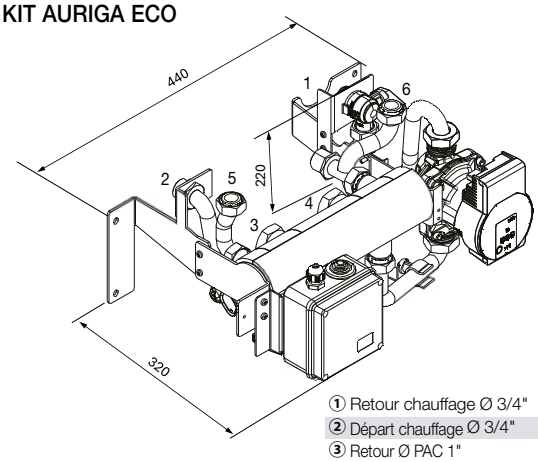

① Retour chauffage Ø 3/4"
② Départ chauffage Ø 3/4"
③ Retour Ø PAC 1"
④ Départ Ø PAC 1"
⑤ Retour chaudière Ø 3/4"
⑥ Départ chaudière Ø 3/4"

MODULE EXTERIEUR MONO AWHP3R 4MR, 6 MR, 8 MR, 11 MR, 11 TR

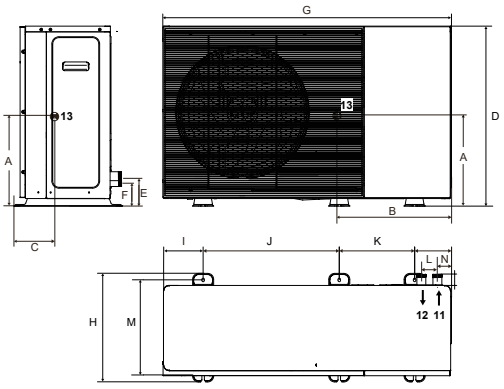

① Départ vers le circuit de chauffage direct Ø G 1"
② Retour du circuit de chauffage direct Ø G 1"
③ Retour de la chaudière d'appoint Ø G 1"
④ Départ de la chaudière d'appoint Ø G 1"
⑤ Départ vers le groupe extérieur G1"
⑥ Retour du groupe extérieur G1"
⑦ Orifice d'évacuation des condensats
⑪ Départ MONO AWHP3R:
4MR et 6 MR : G1"
8MR, 11MR, 11TR : G1"1/4
⑫ Retour MONO AWHP3R:
4MR et 6 MR : G1"
8MR, 11MR, 11TR : G1"1/4
⑬ 13 Centre de gravité

	A	B	C	D	E	F	G	H	I	J	K	L	M	N
MONO AWHP3R 4 MR et 6 MR	333	528	210	720	99	99	1302	426	124	644	379	90	374	75
MONO AWHP3R 8 MR	360	550	234	867	144	116	1391	523	194	656	363	77	458	68
MONO AWHP3R 11 MR, 11 TR	415	715	200	867	144	116	1391	523	194	656	363	77	458	68

ALEZIO M HYBRID R290 DE 4 À 11 KW

POMPES À CHALEUR AIR/EAU **"MONOBLOC" HYDRIDE AVEC APPOINT GAZ OU FIOUL À CONDENSATION**

MONO AWHP3R		4 MR	6 MR	8 MR	11 MR / 11 TR
PERFORMANCES SAISONNIÈRES					
Classe énergétique ErP chauffage (35°C)	-	A+++	A+++	A+++	A+++
Classe énergétique ErP chauffage (55°C)	-	A+++	A+++	A+++	A++
SCOP (35°C/55°C)	-	5,34 / 3,99	5.22 / 3.90	5.2 / 3,89	4.77 / 3.75
Efficacité énergétique saisonnière chauffage en moyenne température (35°C/55°C) *	%	211 / 157	207 / 154	205 / 153	188 / 148
Efficacité énergétique saisonnière chauffage en moyenne température (35°C/55°C) (avec sonde ext. livrée d'origine)	%	213 / 159	209 / 156	207 / 155	190 / 150
Efficacité énergétique saisonnière pour le chauffage des locaux (conditions climatiques plus froides) 35°C / 55°C	%	158 / 124	167 / 132	178 / 137	162 / 127
Efficacité énergétique saisonnière pour le chauffage des locaux (conditions climatiques plus chaudes) 35°C / 55°C	%	236 / 171	242 / 179	271 / 189	233 / 175
PUISSANCES CALORIFIQUES POUR LE DIMENSIONNEMENT DE LA PAC					
Puissance calorifique maximale à -7 °C/+35 °C	kW	5,7	6,38	9,37	11,93
Puissance calorifique maximale à -7 °C/+55 °C	kW	4,95	5,61	8,39	11,35
PERFORMANCES CERTIFIÉES* **					
Puissance calorifique à +7 °C/+35 °C (1)	kW	4.4	6.26	8.5	11.5
Coefficient de performance chaud à +7 °C/+35 °C (1)	-	5.17	4.89	4.98	4.85
Puissance calorifique à +7 °C/+55 °C (1)	kW	4.4	6,1	8	11.5
Coefficient de performance chaud à +7 °C/+55 °C (1)	-	3.24	3,2	3.18	3.15
Puissance frigorifique à +35°C/+18°C (5)	kW	4.56	6.40	9.00	11.90
Coefficient de performance froid à +35°C/+18°C (5)	-	5.49	5.12	4.95	4.52
Puissance acoustique module extérieur (3)	dB[A]	48	48	49	52
Puissance acoustique module intérieur	dB[A]	30	30	30	30
CARACTÉRISTIQUES TECHNIQUES					
Pression acoustique LpA module extérieur (4)	dB[A]	26	26	27	30
Pression acoustique LpA module intérieur (4)	dB[A]	22	22	22	22
Débit nominal d'eau à ΔT = 5 K	m3/h	0,76	1,05	1,38	1,98
Tension d'alimentation groupe extérieur	V	230	230	230	230 V mono 400 V tri
Protection disjoncteur courbe C groupe extérieur	A	16	16	20	32 mono 16 tri
Charge en fluide frigorigène R290	kg	0,7	0,7	1,1	1,25
Equivalent CO_2	tonne	0,0021	0,0021	0,0033	0,00375
Poids (à vide) du module extérieur	kg	94	94	121,5	MR : 139,5 TR : 141,5
Poids (à vide) du module intérieur	kg	29	29	29	29

* Valeur certifiée selon règlement n°813/2013 - à sélectionner pour dossier d'aides financières
*** Valeurs données à titre indicatif : se reporter sur le site de l'organisme certificateur
(1) Mode chaud : température air extérieur/température eau à la sortie, performances selon EN 14511-2
(3) Essai réalisé selon la norme EN 12102-1
(4) Sur plan réfléchissant (Q=2) à 1 m (5 m pour module ext.)
(5) Mode froid : température air extérieur/température eau à la sortie, performances selon EN 14511-2

Temp. limites de service PAC en mode chaud :
- Eau : + 12°C / + 75°C
- Air extérieur : - 25°C / + 35°C

Circuit chauffage :
- Pression maxi. de service : 3 bar
- Température maxi. de service : 75 °C

ALEZIO M HYBRID R290 DE 4 À 11 KW

POMPES À CHALEUR AIR/EAU **"MONOBLOC" HYDRIDE AVEC APPOINT GAZ OU FIOUL À CONDENSATION**

ALEZIO M HYBRID R290 MCR 2 24



Pompe a chaleur air/eau haute temperature "monobloc" hybride avec appoint gaz composée de :
- un module extérieur MONO AWHP3R 4 MR, 6 MR ou 8 MR
- un module intérieur MIV-M /H
- une chaudière murale gaz à condensation MCR 2 24 chauffage seul

CHAUDIÈRE MCR 2 24



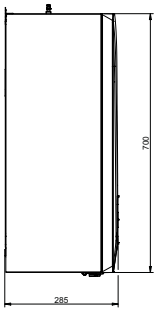

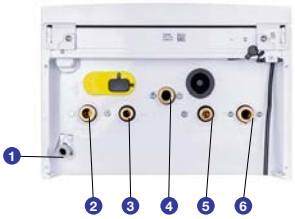

① Sortie de condensats/soupape de sécurité
② Départ circuit de chauffage [3/4"]
③ Sortie eau chaude sanitaire [1/2"]
④ Arrivée de gaz [3/4"]
⑤ Entrée d'eau froide du circuit ECS [1/2"]
⑥ Retour circuit de chauffage [3/4"]

Chaudière

Temp. moy. de fonctionnement :
T_{fonct_max} : 70°C
T_{fonct_min} : 25°C

Température maxi. de service : 90°C
Pression maxi. de service : 3 bar
Thermostat de sécurité : 110°C

Alimentation : 230 V/50 Hz
Indice de protection : IP X5D
Catégorie gaz : II_{2Er3P}
Classe NOx : 6
Homologation : B_{23}, B_{23P}, B_{33}, $C_{(10)3}$, C_{13}, C_{33}, C_{43}, C_{43P}, C_{53}, C_{63}, C_{83}, C_{83P}, C_{93}

PRIX H.T.		4 kW	6 kW	8 kW
ALEZIO M HYBRID R290 ...M MCR 2 24	Réf.	7900129	7900130	7900131
	€	**10 897,00**	**11 258,00**	**12 082,00**

Eco-Participation : voir page liste des colis

ALEZIO M HYBRID R290 MCR 2 BIC



Pompe a chaleur air/eau haute temperature "monobloc" hybride avec appoint gaz composée de :
- un module extérieur MONO AWHP3R 4 MR, 6 MR ou 8 MR
- un module intérieur MIV-M /H
- une chaudière murale gaz à condensation MCR 2 35 BIC chauffage et ECS accumulée

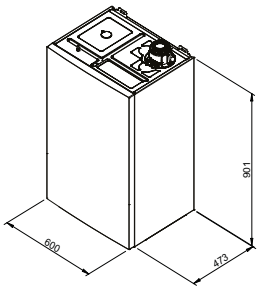

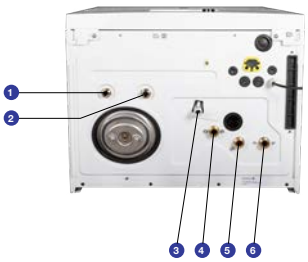

① Raccord de sortie d'eau chaude sanitaire [ECSI 1/2"]
② Raccord d'arrivée d'eau froide sanitaire [1/2"]
③ Adaptateur Ø 21,8 mm pour l'évacuation des condensats / du système
④ Raccord d'arrivée de gaz [3/4"]
⑤ Raccord départ du circuit de chauffage [3/4"]
⑥ Raccord de retour du circuit de chauffage [3/4"]

Chaudière

Temp. moy. de fonctionnement :
T_{fonct_max} : 70°C
T_{fonct_min} : 25°C

Température maxi. de service : 90°C
Pression maxi. de service : 3 bar
Thermostat de sécurité : 110°C

Alimentation : 230 V/50 Hz
Indice de protection : IP X5D
Catégorie gaz : II_{2Er3P}
Classe NOx : 6
Homologation : B_{23}, B_{23P}, B_{33}, $C_{(10)3}$, C_{13}, C_{33}, C_{43}, C_{43P}, C_{53}, C_{63}, C_{83}, C_{83P}, C_{93}

PRIX H.T.		4 kW	6 kW	8 kW
ALEZIO M HYBRID R290 ...M MCR 2 35 BIC	Réf.	7900132	7900133	7900134
	€	**12 117,00**	**12 478,00**	**13 302,00**

Eco-Participation : voir page liste des colis

De Dietrich

ALEZIO M HYBRID R290 DE 4 À 11 KW

POMPES À CHALEUR AIR/EAU **"MONOBLOC" HYDRIDE AVEC APPOINT GAZ OU FIOUL À CONDENSATION**

ALEZIO M HYBRID R290 MPX 2 MI COMPACT



Pompe a chaleur air/eau haute temperature "monobloc" hybride avec appoint gaz composée de :
- un module extérieur MONO AWHP3R 4 MR, 6 MR ou 8 MR
- un boiter de contrôle DIEMACONTROL M
- un kit hydraulique AURIGA ECO
- une chaudière murale gaz à condensation MPX 2 29 MI COMPACT chauffage + ECS micro-accumulée

CHAUDIÈRE MPX 2 29 MI COMPACT



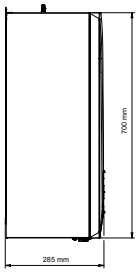

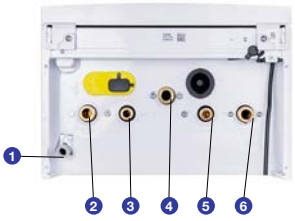

① Sortie de condensats/soupape de sécurité
② Départ circuit de chauffage [3/4"]
③ Sortie eau chaude sanitaire [1/2"]
④ Arrivée de gaz [3/4"]
⑤ Entrée d'eau froide du circuit ECS [1/2"]
⑥ Retour circuit de chauffage [3/4"]

Chaudière

Temp. moy. de fonctionnement :
T_{fonct_max} : 70°C
T_{fonct_min} : 25°C

Température maxi. de service : 80°C
Pression maxi. de service : 3 bar
Thermostat de sécurité : 110°C

Alimentation : 230 V/50 Hz
Indice de protection : IP X5D
Catégorie gaz : II_{2Er3P}
Classe NOx : 6
Homologation : B_{23}, B_{23P}, B_{33}, $C_{(10)3}$, C_{13}, C_{33}, C_{43}, C_{43P}, C_{53}, C_{63}, C_{83}, C_{83P}, C_{93}

PRIX H.T.		4 kW	6 kW	8 kW
ALEZIO M HYBRID R290 ...M MPX 2 29 MI COMPACT	Réf.	7900135	7900136	7900137
	€	**9 922,00**	**10 283,00**	**11 107,00**

Eco-Participation : voir page liste des colis

ALEZIO M HYBRID R290 MPX 2 BIC



Pompe a chaleur air/eau haute temperature "monobloc" hybride avec appoint gaz composée de :
- un module extérieur MONO AWHP3R 4 MR, 6 MR ou 8 MR
- un boiter de contrôle DIEMACONTROL M
- un kit hydraulique AURIGA ECO
- une chaudière murale gaz à condensation MPX 2 35 BIC chauffage + ECS accumulée

CHAUDIÈRE MPX 2 35 BIC

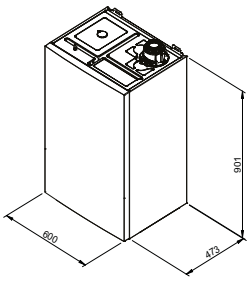



① Raccord de sortie d'eau chaude sanitaire (ECS) (1/2")
② Raccord d'arrivée d'eau froide sanitaire (1/2")
③ Adaptateur Ø 21,8 mm pour l'évacuation des condensats / du système
④ Raccord d'arrivée de gaz (3/4")
⑤ Raccord départ du circuit de chauffage (3/4")
⑥ Raccord de retour du circuit de chauffage (3/4")

Chaudière

Temp. moy. de fonctionnement :
T_{fonct_max} : 70°C
T_{fonct_min} : 25°C

Température maxi. de service : 80°C
Pression maxi. de service : 3 bar
Thermostat de sécurité : 110°C

Alimentation : 230 V/50 Hz
Indice de protection : IP X5D
Catégorie gaz : II_{2Er3P}
Classe NOx : 6
Homologation : B_{23}, B_{23P}, B_{33}, $C_{(10)3}$, C_{13}, C_{33}, C_{43}, C_{43P}, C_{53}, C_{63}, C_{83}, C_{83P}, C_{93}

PRIX H.T.		4 kW	6 kW	8 kW
ALEZIO M HYBRID R290 ...M MPX 2 35 BIC	Réf.	7900138	7900139	7900140
	€	**11 177,00**	**11 538,00**	**12 362,00**

Eco-Participation : voir page liste des colis

ALEZIO M HYBRID R290 DE 4 À 11 KW

POMPES À CHALEUR AIR/EAU **"MONOBLOC" HYDRIDE AVEC APPOINT GAZ OU FIOUL À CONDENSATION**

ALEZIO M HYBRID R290 CFU C



Pompe a chaleur air/eau haute temperature "monobloc" hybride avec appoint fioul composée de :
- un module extérieur MONO AWHP3R 4 MR, 6 M, 8 MR, 11 MR ou 11 TR
- un module intérieur MIV-M /H
- une chaudière sol fioul à condensation CFU C 24 ou 32 PLUS F30 chauffage seul





CHAUDIÈRE CFU C 24-32 PLUS F30

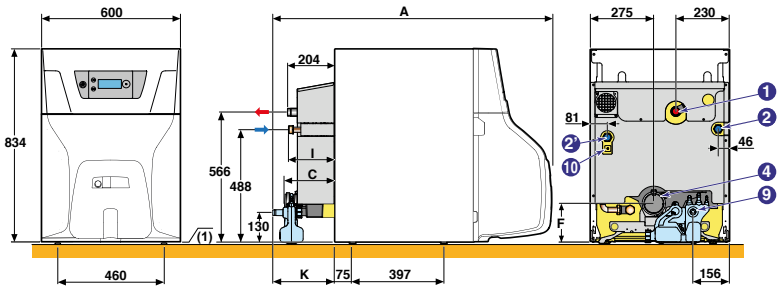

Cotes (mm)	A	C	F	I	K
CFU C 24 PLUS	1188	218	179	199	260
CFU C 32 PLUS	1226	263	203	222	297

	CFU C 24/32 PLUS
① Départ chauffage	G1"
② - Retour chauffage CFU C 24 PLUS	G1"
② - Retour chauffage CFU C 32 PLUS	G1"
④ Buse de fumée (mm)	Ø 80
⑤ Entrée e.f.s	G 1"
⑥ Sortie ECS	G 1"
⑦ Retour boucle de circulation (facultatif)	G 3/4"
⑧ Robinet de vidange, raccord. pour tuyau Ø 14 mm int.	-
⑨ Évacuation des condensats	-
⑩ Pressostat	-

(1) Pieds réglables (mm) : 9 - 35

Temp. moyenne de fonctionnement :
T_{fonct_max} : 90 °C
T_{fonct_min} : 30 °C

Température maxi. de service : 90 °C
Pression maxi. de service : 3 bar

Thermostat réglable de : 30 à 90 °C
Thermostat de sécurité : 110 °C

Classe NOx : 3 selon EN 267
Homologation : B_{23}, B_{23p}, C_{13}, C_{33}, C_{63}, C_{93}

PRIX H.T.		4 kW	6 kW	8 kW	11 kW
ALEZIO M HYBRID R290 ...M CFU C 24 PLUS F30	Réf.	7900124	7900125	7900126	-
	€	**15 468,00**	**15 829,00**	**16 653,00**	**-**
ALEZIO M HYBRID R290 11M CFU C 32 PLUS F30	Réf.	-	-	-	7900127
	€	**-**	**-**	**-**	**18 739,00**
ALEZIO M HYBRID R290 11T CFU C 32 PLUS F30	Réf.	-	-	-	7900128
	€	**-**	**-**	**-**	**19 048,00**

Eco-Participation : voir page liste des colis

De Dietrich

ALEZIO M HYBRID R290 DE 4 À 11 KW

POMPES À CHALEUR AIR/EAU **"MONOBLOC" HYDRIDE AVEC APPOINT GAZ OU FIOUL À CONDENSATION**

COLISAGE

DÉSIGNATION	RÉFÉRENCE COMPLÈTE	PRIX HT (€) ECOPART : VOIR LISTE COLIS	NOMBRE DE COLIS	MODULE EXTERIEUR MONO AWHP3R ...	MODULE INTERIEUR MIV-M /H	CHAUDIÈRE GAZ MCR 2 24 *
ALEZIO M HYBRID R290 4M MCR 2 24	7900129	**10 897,00**	3	7880007	7882172	7841749
ALEZIO M HYBRID R290 6M MCR 2 24	7900130	**11 258,00**	3	7880009	7882172	7841749
ALEZIO M HYBRID R290 8M MCR 2 24	7900131	**12 082,00**	3	7880010	7882172	7841749

nota : (*) Le dosseret de raccordement hydraulique et les douilles d'installation sont livres dans le colis chaudière

DÉSIGNATION	RÉFÉRENCE COMPLÈTE	PRIX HT (€) ECOPART : VOIR LISTE COLIS	NOMBRE DE COLIS	MODULE EXTERIEUR MONO AWHP3R ...	MODULE INTERIEUR MIV-M /H	CHAUDIÈRE GAZ MCR 2 35 BIC *
ALEZIO M HYBRID R290 4M MCR 2 BIC	7900132	**12 117,00**	3	7880007	7882172	7848298
ALEZIO M HYBRID R290 6M MCR 2 BIC	7900133	**12 478,00**	3	7880009	7882172	7848298
ALEZIO M HYBRID R290 8M MCR 2 BIC	7900134	**13 302,00**	3	7880010	7882172	7848298

nota : (*) Le dosseret de raccordement hydraulique et les douilles d'installation sont livres dans le colis chaudière

DÉSIGNATION	RÉFÉRENCE COMPLÈTE	PRIX HT (€) ECOPART : VOIR LISTE COLIS	NOMBRE DE COLIS	MODULE EXTERIEUR MONO AWHP3R ...	DIEMACONTROL M	KIT HYBRID AURIGA ECO	CHAUDIÈRE GAZ MPX 2 29 MI COMPACT
ALEZIO M HYBRID R290 4M MPX 2 MI COMPACT	7900135	**9 922,00**	4	7880007	7890026	7869511	7841052
ALEZIO M HYBRID R290 6M MPX 2 MI COMPACT	7900136	**10 283,00**	4	7880009	7890026	7869511	7841052
ALEZIO M HYBRID R290 8M MPX 2 MI COMPACT	7900137	**11 107,00**	4	7880010	7890026	7869511	7841052

DÉSIGNATION	RÉFÉRENCE COMPLÈTE	PRIX HT (€) ECOPART : VOIR LISTE COLIS	NOMBRE DE COLIS	MODULE EXTERIEUR MONO AWHP3R ...	DIEMACONTROL M	KIT HYBRID AURIGA ECO	CHAUDIÈRE GAZ MPX 2 35 BIC
ALEZIO M HYBRID R290 4M MPX 2 BIC	7900138	**11 177,00**	4	7880007	7890026	7869511	7860583
ALEZIO M HYBRID R290 6M MPX 2 BIC	7900139	**11 538,00**	4	7880009	7890026	7869511	7860583
ALEZIO M HYBRID R290 8M MPX 2 BIC	7900140	**12 362,00**	4	7880010	7890026	7869511	7860583

DÉSIGNATION	RÉFÉRENCE COMPLÈTE	PRIX HT (€) ECOPART : VOIR LISTE COLIS	NOMBRE DE COLIS	MODULE EXTERIEUR MONO AWHP3R ...	MODULE INTERIEUR MIV-M /H	CHAUDIÈRE FIOUL CFU C ... F30
ALEZIO M HYBRID R290 4M CFU C 24	7900124	**15 468,00**	3	7880007	7882172	7798339
ALEZIO M HYBRID R290 6M CFU C 24	7900125	**15 829,00**	3	7880009	7882172	7798339
ALEZIO M HYBRID R290 8M CFU C 24	7900126	**16 653,00**	3	7880010	7882172	7798339
ALEZIO M HYBRID R290 11M CFU C 32	7900127	**18 739,00**	3	7880011	7882172	7798342
ALEZIO M HYBRID R290 11T CFU C 32	7900128	**19 048,00**	3	7880017	7882172	7798342

De Dietrich SERVICES	MISE EN SERVICE	PRIX NET HT (€)
7809030	MES HYBRIDE fioul/gaz pour 1 unité	**600,00**
7809031	MES HYBRIDE fioul/gaz par unité supplémentaire	**483,00**

POUR PLUS D'INFORMATIONS SUR NOS
SERVICES & OUTILS
SE REPORTER AUX P 8 ET SUIVANTES

* ÉCO-PART incluse ou ÉCO-PART en sus
Les montants des éco-participations sont susceptibles d'évoluer en cas de modification du barème par notre organisme collecteur.

ALEZIO M HYBRID R290 DE 4 À 11 KW

POMPES À CHALEUR AIR/EAU **"MONOBLOC" HYDRIDE AVEC APPOINT GAZ OU FIOUL À CONDENSATION**

LISTE DES COLIS

RÉF.	DÉSIGNATION	PRIX HT (€)	EP HT (€)*
7880007	MONO AWHP3R 4MR	**5 768,00**	**10,02**
7880009	MONO AWHP3R 6MR	**6 129,00**	**10,02**
7880010	MONO AWHP3R 8MR	**6 953,00**	**10,02**
7880011	MONO AWHP3R 11MR	**8 147,00**	**10,02**
7880017	MONO AWHP3R 11TR	**8 456,00**	**10,02**
7882172	MIV-M /H	**2 009,00**	-
7890026	DIEMACONTROL M	**750,00**	**0,14**
7869511	KIT HYBRID AURIGA ECO	**969,00**	**1,75**

RÉF.	DÉSIGNATION	PRIX HT (€)	EP HT (€)*
7841749	MCR 2 24	**3 120,00**	**7,00**
7848298	MCR 2 35 BIC	**4 340,00**	**7,00**
7841052	MPX 2 29 MI COMPACT	**2 435,00**	**7,00**
7860583	MPX 2 25 BIC	**3 690,00**	**7,00**
7798339	CFU C 24 PLUS F30	**7 691,00**	**7,00**
7798342	CFU C 32 PLUS F30	**8 583,00**	**7,00**

OPTIONS POMPE A CHALEUR MONO AWHP3R

	RÉF.	DÉSIGNATION	PRIX HT (€)	EP HT (€)*
	7694974	SUPPORT AU SOL CAOUTCHOUC 600 MM - EH879	**190,00**	**0,40**
	7746242	SOUPAPE DIFFÉRENTIELLE - HK150	**87,90**	**0,02**
	100001369	KIT LIAISON HYDRAULIQUE 1M - EH19	**109,00**	**0,01**
	7870018	BALLON TAMPON BT 20	**300,00**	**14,00**
	7894944	BALLON TAMPON BT 50	**380,00**	**14,00**
	7870022	BALLON TAMPON BT 80	**420,00**	**14,00**
	7876518	BALLON TAMPON BT 200	**780,00**	**22,00**
	100020045	KIT FILTRE FERNOX TF1 - EH896	**414,00**	**0,02**

OPTIONS CHAUDIÈRE MCR 2 24

	7776960	CACHE ROBINET	**84,40**	**0,01**
	C71414101	CLÉ COUDE 1/2 - 3/4	**18,10**	-

OPTIONS CHAUDIÈRE MCR 2 BIC

	7859367	CACHE ROBINET	**81,60**	**0,01**
	C71414101	CLÉ COUDE 1/2 - 3/4	**18,10**	-
	7860329	VASE D'EXPANSION SANITAIRE	**133,00**	**0,01**

OPTIONS CHAUDIÈRE MPX 2 COMPACT MI

	7776954	BARRETTE COMPACT MI	**154,00**	**0,10**
	7786774	DOUILLES NEUVES	**56,70**	**0,01**
	7776960	CACHE ROBINET	**84,40**	**0,01**
	C71414101	CLÉ COUDE 1/2 - 3/4	**18,10**	-

OPTIONS CHAUDIÈRE MPX 2 BIC

	RÉF.	DÉSIGNATION	PRIX HT (€)	EP HT (€)*
	7860328	BARRETTE BIC	**211,00**	**0,10**
	7859367	CACHE ROBINET	**81,60**	**0,01**
	C71414101	CLÉ COUDE 1/2 - 3/4	**18,10**	-
	7860329	VASE D'EXPANSION SANITAIRE	**133,00**	**0,01**

OPTIONS FUMISTERIE CHAUDIÈRE MCR 2 - MPX 2

	100008296	TERMINAL HORIZONTAL PPS Ø 60/100 MM LG = 800 MM - DY871	**128,00**	**0,04**
	100002732	TERMINAL VERTICAL PPS Ø 80/125 MM NOIR - DY843	**187,00**	**0,07**
	7755080	SORTIE FUMÉES 80/25 MM	**80,50**	**0,01**

OPTIONS CHAUDIÈRE CFU C PLUS F30

	100004290	STATION DE NEUTRALISATION - FM155	**455,00**	-
	100004291	RECHARGE STATION DE NEUTRALISATION - FM156	**231,00**	-
	100004292	SUPPORT STATION DE NEUTRALISATION - FM157	**233,00**	**0,01**
	100004293	POMPE DE RELEVAGE DES CONDENSATS - FM158	**607,00**	**0,92**
	100019100	FILTRE FIOUL + DÉSAÉRATEUR FLOCOTOP - MT11	**249,00**	**0,02**
	7629652	KIT ÉQUIPEMENT HYDRAULIQUE - MY445	**730,00**	**0,01**
	7629826	KIT DE SÉCURITÉ - MY480	**227,00**	**0,02**

OPTIONS RÉGULATION

	7836078	CARTE 2ND CIRCUIT SCB17 + SONDE	**382,00**	**0,14**
	7853119	BOITIER MURAL MULTIZONE SCB-10	**586,00**	**0,14**
	100013304	PLATINE + SONDE POUR VANNE MÉLANGEUSE - AD249	**245,00**	**0,14**
	88017017	SONDE DÉPART V3V - AD199	**128,00**	**0,04**
	7624902	KIT CONNEXION PLANCHER CHAUFFANT - HA255	**60,30**	**0,04**
	100000030	COLIS OPTION SONDE ECS - AD212	**78,00**	**0,04**
	7622433	KIT SONDE CONDENSATION (0-10V) - HZ64	**615,00**	**0,04**
	100019114	KIT SONDE HYGRO RAFRAÎCHISSEMENT - HK27	**340,00**	**0,04**

* ÉCO-PART incluse ou ÉCO-PART en sus
Les montants des éco-participations sont susceptibles d'évoluer en cas de modification du barème par notre organisme collecteur.

De Dietrich

ALEZIO M HYBRID R290 DE 4 À 11 KW

POMPES À CHALEUR AIR/EAU **"MONOBLOC" HYDRIDE AVEC APPOINT GAZ OU FIOUL À CONDENSATION**

	RÉF.	DÉSIGNATION	CONNEXION	PILES	PROGRAMME HORAIRE	CONNECTE INTERNET	CLASSE	PRIX HT (€)	EP HT (€)*
OPTIONS THERMOSTATS ET SONDES D'AMBIANCE									
	7691375	SONDE D'AMBIANCE SMART TC° CONNECTÉE - AD324	filaire	non	oui	oui	VI*	299,00	0,14
	7898724	SONDE D'AMBIANCE SMART CDI FILAIRE	filaire	non	oui	oui**	VI*	128,00	0,14
	7900088	SONDE D'AMBIANCE CONNECTÉE SMART CDI RF SANS FIL (RF)	sans fil	oui	oui	oui	VI*	152,00	0,14
	7898722	PASSERELLE DE COMMUNICATION LINK WIFI - GTW IOT						178,00	0,14
	7768817	THERMOSTAT D'AMBIANCE PROGRAMMABLE (FILAIRE) - AD337	filaire	oui	oui	non	IV*	140,00	0,14
	7768818	THERMOSTAT D'AMBIANCE PROGRAMMABLE (SANS FILS) - AD338	sans fil	oui	oui	non	IV*	340,00	0,14
	85757741	SONDE EXTÉRIEURE - FM46	filaire	non	-	non	-	62,80	0,04

*avec sonde extérieure filaire 85757741 livrée d'origine
** avec ajout de la passerelle de communication LINK WIFI 7898722

* ÉCO-PART incluse ou ÉCO-PART en sus
Les montants des éco-participations sont susceptibles d'évoluer en cas de modification du barème par notre organisme collecteur.

ALEZIO S R32 HYBRID GAZ DE 6 À 8 KW

POMPES À CHALEUR **AIR/EAU AVEC APPOINT GAZ À CONDENSATION, MURAL, POUR CHAUFFAGE ET ECS**

Produit

- Simple et rapide à installer : en version murale, la chaudière peut remplacer une ancienne chaudière murale
- Pas de travaux sur l'installation
- Gain de place car aucune emprise au sol
- Solution compacte et modulaire
- Régulation claire et intuitive

- Solution hybride gaz avec ECS instantanée
- Régulation E-Pilot
- Robuste : échangeur et corps inox, filtre magnétique de série





R32

A++ A+++ A

COMPATIBLE GAZ VERT

CE

Informations pratiques

Éligibles Aides & Subventions

Formations proposées Voir p. 19

On vous accompagne Voir p. 599

Page produit site internet

Bénéfices utilisateur

- Solution compacte
- Facilité d'utilisation
- Confort sanitaire
- Économies

Pas d'emprise au sol, version murale

Pilotage à distance grâce à l'application De Dietrich Smart, compatible avec les sondes d'ambiance connectées SMART TC° et SMART CDI

Assure le confort de toute la famille grâce à sa production d'ECS instantanée

La PAC assure + de 70% de votre besoin de chauffage

Retour sur investissement très rapide



Pourquoi une solution hybride est-elle pertinente ?

Une pompe à chaleur Hybride vous permet :

- De diminuer votre facture d'énergie, en associant ces deux technologies économes en énergie.
- De vous chauffer selon vos besoins, même lorsque vous rénovez votre maison peu isolée étape par étape.
- De respecter l'environnement en utilisant des énergies renouvelables, comme les calories présentes dans l'air.
- De ne pas encombrer votre logement, elle représente un gain de place comparé à deux solutions de chauffage séparées.
- De vous chauffer sans faire de travaux supplémentaires, elle s'installe à la place de votre ancienne installation et s'adapte à votre réseau de chauffage.

ALEZIO S R32 HYBRID GAZ DE 6 À 8 KW

POMPES À CHALEUR **AIR/EAU AVEC APPOINT GAZ À CONDENSATION, MURAL, POUR CHAUFFAGE ET ECS**



Pompe à chaleur air/eau Inverter, réversible, composée d'une unité extérieure et d'un module hydraulique intérieur MIV-S. Limitation du courant de démarrage par la technologie INVERTER.

- Unité extérieure composée de :
  - Compresseur modulant,
  - Évaporateur constitué d'une batterie en tubes cuivre et ailettes aluminium,
  - Un ou deux ventilateur(s) hélicoïde(s) à vitesse variable, bouteille anti-coup de liquide et de réserve de puissance, détendeurs électroniques, filtre, pressostats de sécurité HP.
- Module hydraulique intérieur pour appoint hydraulique par chaudière (MIV-S/H) composé de :
  - Tableau de commande E-Pilot connecté et intuitif,
  - Condenseur constitué d'un échangeur à plaques inox, circulateur chauffage, vase d'expansion de 8 litres, manomètre mécanique, soupape de sécurité, purgeur automatique, contrôleur de débit,
  - livré avec filtre magnétique à tamis.
- Sonde extérieure livrée avec module intérieur
- Chaudière à condensation gaz MCR 2 30 MI, eau chaude sanitaire à micro-accumulation de 14,3 l/min, combustion automatique, modulation de 10 à 100%; régulation E-Pilot

MODULE INTÉRIEUR MIV-S/H

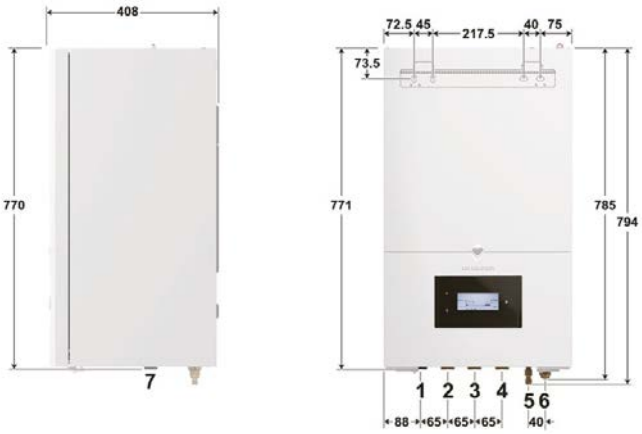

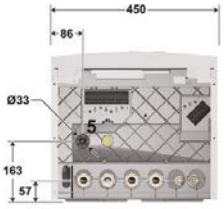

① Départ chauffage Ø G 1"
② Retour chauffage Ø G 1"
③ Raccord au départ de la chaudière d'appoint Ø G 1"
④ Raccord au retour de la chaudière d'appoint Ø G 1"
⑤ Raccord fluide frigo 1/4" - ligne liquide
⑥ Raccord fluide frigo 1/2" - ligne gaz
⑦ Orifice d'évacuation des condensats

MODULE EXTERIEUR AWHPR 6MR / 8MR

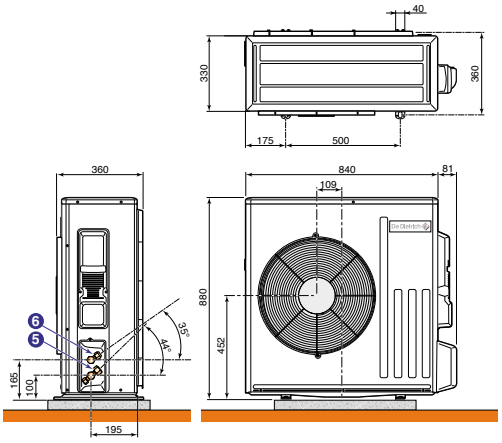

⑤ Raccordement gaz frigo 1/2" flare
⑥ Raccordement liquide frigo 1/4" flare

MCR 2 30 MI

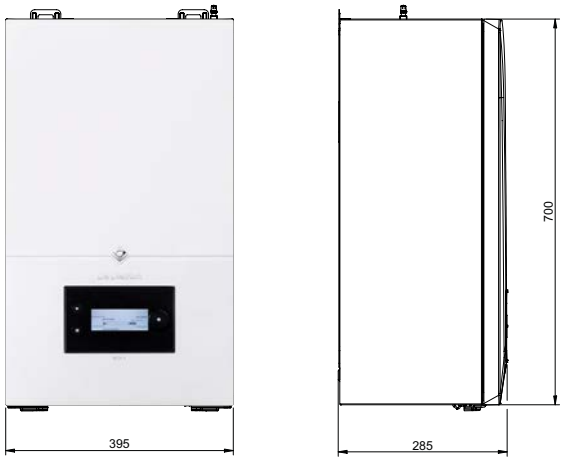

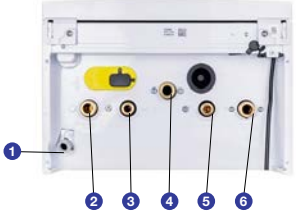

① Sortie de condensats/soupape de sécurité
② Départ circuit de chauffage [3/4"]
③ Sortie eau chaude sanitaire [1/2"]
④ Arrivée de gaz [3/4"]
⑤ Entrée d'eau froide du circuit ECS [1/2"]
⑥ Retour circuit de chauffage [3/4"]

De Dietrich

ALEZIO S R32 HYBRID GAZ DE 6 À 8 KW

POMPES À CHALEUR **AIR/EAU AVEC APPOINT GAZ À CONDENSATION, MURAL, POUR CHAUFFAGE ET ECS**

ALEZIO S R32 HYBRID GAZ		6 MR	8 MR
PERFORMANCES SAISONNIÈRES			
Classe énergétique ErP chauffage (35 °C)		A+++	A+++
Classe énergétique ErP chauffage (55 °C)		A++	A++
SCOP (35 °C/55 °C)		4,52/3,38	4,50/3,34
Efficacité énergétique saisonnière chauffage en moyenne température (35 °C/55 °C) *	%	178/132	177/131
Efficacité énergétique saisonnière chauffage en moyenne température (35 °C/55 °C) (avec sonde ext. livrée d'origine)	%	180/134	179/133
Efficacité énergétique saisonnière pour le chauffage des locaux (conditions climatiques plus froides) 35°C / 55°C	%	145 / 101	147 / 102
Efficacité énergétique saisonnière pour le chauffage des locaux (conditions climatiques plus chaudes) 35°C / 55°C	%	207 / 141	214 / 149
PUISSANCES CALORIFIQUES POUR LE DIMENSIONNEMENT DE LA PAC			
Puissance calorifique maximale à 0 °C/+50 °C	kW	6,6	7,08
PERFORMANCES CERTIFIÉES* **			
Puissance calorifique à +7 °C/+35 °C (1)	kW	6,40	7,60
Coefficient de performance chaud à +7 °C/+35 °C (1)		5,00	4,77
Puissance calorifique à +7°C/+55°C / (1)	kW	5,70	8,00
Coefficient de performance chaud à +7°C/+55°C (1)		2,90	2,75
Puissance frigorifique à +35 °C/+18 °C (4)	kW	7,00	7,10
Coefficient de performance froid à +35 °C/+18 °C (4)		5,14	4,88
Puissance acoustique module extérieur (3)	dB[A]	58	59
Puissance acoustique module intérieur (3)	dB[A]	33	33
CARACTÉRISTIQUES TECHNIQUES			
Pression acoustique LpA module extérieur (2)	dB(A)	36	37
Pression acoustique LpA module intérieur (2)	dB(A)	25	25
Débit nominal d'eau à ΔT = 5 K	m³/h	1,10	1,31
Hauteur manométrique disponible au débit nominal à ΔT = 5 K	mbar	520	340
Tension d'alimentation groupe extérieur	V	230 V mono	230 V mono
Protection disjoncteur courbe C groupe extérieur	A	16	16
Charge en fluide frigorigène R32	kg	1,2	1,2
Équivalent CO_2	tonne	0,81	0,81
Liaison frigorifique (liquide-gaz)	pouce	1/4-1/2	1/4-1/2
Longueur préchargée maxi	m	10	10
Longueur min - max **	m	5-30	5-30
Poids (à vide) - Module extérieur	kg	54	54
Poids (à vide) - Module intérieur	kg	32	32
DONNÉES CHAUDIÈRE			
Classe énergétique ErP ECS		A	A
Puissance nominale chauffage	kW	20	20
Modulation de puissance	%	10 à 100	10 à 100
Puissance en mode sanitaire	kW	30	30
Débit spécifique eau chaude sanitaire	l/min	14,3	14,3
Homologation fumisterie		B_{23},B_{23P},B_{33},$C_{[10]3}$, C_{13}, C_{33}, C_{43}, C_{43P},C_{53},C_{63},C_{83},C_{83P},C_{93}	B_{23},B_{23P},B_{33},$C_{[10]3}$, C_{13}, C_{33}, C_{43}, C_{43P},C_{53},C_{63},C_{83},C_{83P},C_{93}

* Valeur certifiée selon règlement n°813/2013 - à sélectionner pour dossier d'aides financières
** Dénivelé max 30 m pour tous les modèles
*** Valeurs données à titre indicatif: se reporter sur le site de l'organisme certificateur
(1) Mode chaud: température air extérieur/température eau à la sortie, performances selon EN 14511-2
(2) Sur plan réfléchissant (Q=2) à 1m (5m pour module ext.)
(3) Essai réalisé selon la norme EN 12102-1
(4) Mode froid: température air extérieur/température eau à la sortie, performances selon EN 14511-2

Temp. limites de service en mode chaud:
- Eau: + 18 °C/+ 60 °C
- Air ext.: - 20 °C/+ 35 °C

Temp. limites de service en mode rafraîchissement:
- Eau: + 18 °C/+ 25 °C
- Air extérieur: + 7 °C/+ 46 °C

Pression maxi. de service: 3 bar
Temp. maxi. de service: 95 °C

Détails des données
Voir feuillet technique

PRIX H.T.		6 kW	8 kW
ALEZIO S HYBRID... /MR	Réf.	7861050	7861051
	€	**9 524,00**	**10 544,00**

Eco-Participation : voir liste des colis page suivante
NB: Les liaisons frigorifiques devront être réalisées par du personnel ayant l'Attestation de capacité de manipulation des fluides frigorigènes.

ALEZIO S R32 HYBRID GAZ DE 4 À 8 KW

POMPES À CHALEUR **AIR/EAU AVEC APPOINT GAZ À CONDENSATION, MURAL, POUR CHAUFFAGE ET ECS**

COLISAGE

DÉSIGNATION	RÉFÉRENCE COMPLÈTE	PRIX HT (€) ECOPART : VOIR LISTE COLIS	NOMBRE DE COLIS	CHAUDIÈRE MCR 2 30 MI**	MODULE EXTÉRIEUR AWHPR	MODULE INTÉRIEUR MIV-S 4-8/H R32
						
ALEZIO S R32 HYBRID GAZ 6 MR	7861050	**9 524,00**	3	7838805	7736362	7791248
ALEZIO S R32 HYBRID GAZ 8 MR	7861051	**10 544,00**	3	7838805	7736363	7791248

** Le dosseret de raccordement hydraulique et les douilles d'installation sont livres dans le colis chaudière

LISTE DES COLIS

RÉF.	DÉSIGNATION	PRIX HT (€)	EP HT (€)*	RÉF.	DÉSIGNATION	PRIX HT (€)	EP HT (€)*
7736362	AWHPR 6 MR - HK81	**3 468,00**	**10,02**	7791248	MIV-S R32 4-8/H - HK432	**2 856,00**	-
7736363	AWHPR 8 MR - HK82	**4 488,00**	**10,02**	7838805	MCR 2 30 MI	**3 200,00**	**7,00**

De Dietrich SERVICES	MISE EN SERVICE	PRIX NET HT (€)
7809030	MES HYBRIDE fioul/gaz pour 1 unité	**600,00**
7809031	MES HYBRIDE fioul/gaz par unité supplémentaire	**483,00**

POUR PLUS D'INFORMATIONS SUR NOS
SERVICES & OUTILS
SE REPORTER AUX P 8 ET SUIVANTES

* ÉCO-PART incluse ou **ÉCO-PART en sus**
Les montants des éco-participations sont susceptibles d'évoluer en cas de modification du barème par notre organisme collecteur.

De Dietrich

ALEZIO S R32 HYBRID GAZ DE 6 À 8 KW

POMPES À CHALEUR **AIR/EAU AVEC APPOINT GAZ À CONDENSATION, MURAL, POUR CHAUFFAGE ET ECS**

OPTIONS FUMISTERIE

	RÉF.	DÉSIGNATION	PRIX HT (€)	EP HT (€)*
	100008296	TERMINAL HORIZONTAL PPS Ø 60/100 MM LG = 800 MM - DY871	128,00	0,04
	100002732	TERMINAL VERTICAL PPS Ø 80/125 MM NOIR - DY843	187,00	0,07
	7755080	SORTIE FUMÉES 80/25 MM	80,50	0,01

OPTIONS

	RÉF.	DÉSIGNATION	PRIX HT (€)	EP HT (€)*
	100011222	SUPPORT FIXATION MURALE & PLOTS ANTIVIBRATILES - EH95	288,00	0,01
	100012533	SUPPORT POSE AU SOL - EH112	80,50	0,01
	7694974	SUPPORT AU SOL CAOUTCHOUC 600 MM - EH879	190,00	0,40

OPTIONS HYDRAULIQUES

	RÉF.	DÉSIGNATION	PRIX HT (€)	EP HT (€)*
	7746242	SOUPAPE DIFFÉRENTIELLE - HK150	87,90	0,02
	7746192	BOUTEILLE DE DÉCOUPLAGE 25 L - HK146	544,00	0,01
	7746307	KIT HYDRAULIQUE 2e CIRCUIT V3V EXTERNE - HK152	730,00	1,75
	7870018	BALLON TAMPON BT 20	300,00	14,00
	7894944	BALLON TAMPON BT 50	380,00	14,00
	7870022	BALLON TAMPON BT 80	420,00	14,00
	7876518	BALLON TAMPON BT 200	780,00	22,00

OPTIONS RÉGULATION

	RÉF.	DÉSIGNATION	PRIX HT (€)	EP HT (€)*
	7624902	KIT CÂBLAGE PLANCHER CHAUFFANT DIRECT - HA255	60,30	0,04
	100019114	KIT SONDE HYGRO RAFRAÎCHISSEMENT - HK27	340,00	0,04
	7636899	KIT SILENCIEUX MODULE EXTÉRIEUR - EH572	97,00	0,04
	7683828	KIT CARTE DE RÉGULATION 2e CIRCUIT (VERSION C) - EH783	181,00	0,14
	7622433	KIT SONDE CONDENSATION 0-10V - HZ64	615,00	0,04
	88017017	SONDE DÉPART V3V - AD199	128,00	0,04
	7685541	VANNE D'INVERSION CHAUFFAGE-SANITAIRE + SONDE ECS - EH784	539,00	0,92
	7852998	CÂBLE HYBRIDE L-BUS	35,70	0,04

OPTIONS

	RÉF.	DÉSIGNATION	PRIX HT (€)	EP HT (€)*
	7776960	CACHE ROBINET	84,40	0,01
	7776961	CADRE ÉCARTEUR	104,00	0,01
	C71414101	CLÉ COUDE 1/2 - 3/4	18,10	-

OPTIONS KIT DE REMPLACEMENT

	RÉF.	DÉSIGNATION	PRIX HT (€)	EP HT (€)*
	7776958	KIT DE REMPLACEMENT ELM GVM	178,00	0,01
	7776955	KIT DE REMPLACEMENT CM NECTRA	166,00	0,01
	7776956	KIT DE REMPLACEMENT CM CELTIC	163,00	0,01
	7776957	KIT DE REMPLACEMENT ELM ACLEIS	136,00	0,01
	7776959	KIT DE REMPLACEMENT SD	174,00	0,01
	7852526	KIT DE REMPLACEMENT DE DIETRICH MCR	271,00	0,01

* ÉCO-PART incluse ou ÉCO-PART en sus
Les montants des éco-participations sont susceptibles d'évoluer en cas de modification du barème par notre organisme collecteur.

ALEZIO S R32 HYBRID GAZ DE 6 À 8 KW

POMPES À CHALEUR **AIR/EAU AVEC APPOINT GAZ À CONDENSATION, MURAL, POUR CHAUFFAGE ET ECS**

OPTIONS THERMOSTATS ET SONDES D'AMBIANCE

	RÉF.	DÉSIGNATION	CONNEXION	PILES	PROGRAMME HORAIRE	CONNECTE INTERNET	CLASSE	PRIX HT (€)	EP HT (€)*
	7691375	SONDE D'AMBIANCE SMART TC° CONNECTÉE - AD324	filaire	non	oui	oui	VI*	299,00	0,14
	7898724	SONDE D'AMBIANCE SMART CDI FILAIRE	filaire	non	oui	oui**	VI*	128,00	0,14
	7900088	SONDE D'AMBIANCE CONNECTÉE SMART CDI RF SANS FIL (RF)	sans fil	oui	oui	oui	VI*	152,00	0,14
	7898722	PASSERELLE DE COMMUNICATION LINK WIFI - GTW IOT						178,00	0,14
	7768817	THERMOSTAT D'AMBIANCE PROGRAMMABLE (FILAIRE) - AD337	filaire	oui	oui	non	IV*	140,00	0,14
	7768818	THERMOSTAT D'AMBIANCE PROGRAMMABLE (SANS FILS) - AD338	sans fil	oui	oui	non	IV*	340,00	0,14
	85757741	SONDE EXTÉRIEURE - FM46	filaire	non	-	non	-	62,80	0,04

*avec sonde extérieure filaire 85757741 livrée d'origine
** avec ajout de la passerelle de communication LINK WIFI 7898722

CHOIX DES OPTIONS EN FONCTION DES CIRCUITS RACCORDÉS

ALEZIO S R32 HYBRID GAZ	Type de circuit	ECS	direct	direct + vanne
	Régulation	7685541 + 7691375 + 7691377	d'origine	7683828 + 7746307

Les circuits peuvent être complétés par les sondes ou thermostats d'ambiance présents dans les options de régulation.

FUMISTERIE : voir chapitre Équipements et fumisterie

* ÉCO-PART incluse ou **ÉCO-PART en sus**
Les montants des éco-participations sont susceptibles d'évoluer en cas de modification du barème par notre organisme collecteur.

De Dietrich

ALEZIO S R32 HYBRID GAZ DE 6 À 8 KW

POMPES À CHALEUR **AIR/EAU AVEC APPOINT GAZ À CONDENSATION, MURAL, POUR CHAUFFAGE ET ECS**

ACCÉDEZ À NOTRE
SCHÉMATHÈQUE

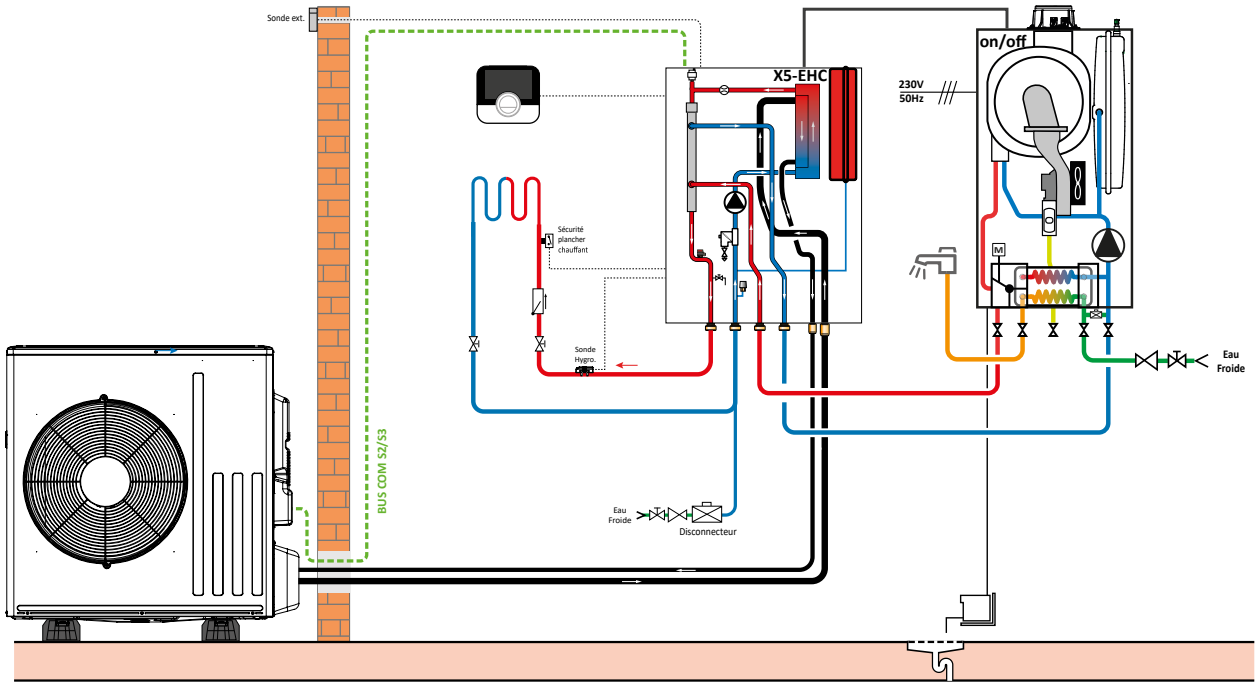

DESCRIPTIF

	COLIS	RÉF.	PRIX HT (€)
Pompe à chaleur ALEZIO S R32 HYBRID GAZ 6 MR	-	7861050	**9 524,00**
Options éventuelles supplémentaires			
Supports au sol en caoutchouc	EH879	7694974	**190,00**
Thermostat d'ambiance connecté filaire SMART TC°	AD324	7691375	**299,00**
Liaison frigorifique PE 1/2" 1/4" - LG 10 m	EH142	100015476	**368,00**
		Prix total H.T.* :	**10 381,00**
Mise en service		**Prix net H.T. :**	**600,00**

* hors Eco-Participation

Exemple donné à titre indicatif

CLIMATISATION RÉVERSIBLE

SOMMAIRE - GUIDE DE CHOIX

MONO-SPLIT

	MURAL NOUVEAUTÉ		CONSOLE
			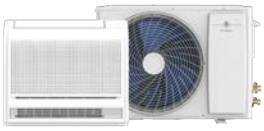
	CLIM'UP EVO	**CLIM'UP SMART**	**CLIM'UP CONSOLE**
Tailles	25-70	25-50	35-50
Unité intérieure	UMT & UMT 2	UMS	UCEM
Unité extérieure	MOST	MOSE & MOSE 2	MOSCE2 & MOSCE 3
Plage de puissance froid	2,5 à 7 kW	2,5 à 5 kW	3,5 à 5 kW
Facilité de pose	☆☆☆☆	☆☆☆☆	☆☆☆
Performance (Chaud/Froid)	☆☆☆	☆☆	☆☆
Acoustique	☆☆☆	☆☆☆	☆☆☆
Connectivité	De série	Option	Option
Programmation	Via télécommande et application	Via télécommande et application	Via télécommande et application
Prix public € HT (à partir de)	**1 514,00**	**1 023,00**	**4 020,00**
Page	148	154	160

De Dietrich

Page gammes de produits
Climatisation réversibles

MULTI-SPLIT

UNITÉ EXTÉRIEURE



CLIM'UP MULTI

40-120

-

MUSE & MUSE 2

	Puissance (kW)	Nombre d'unité intérieure maximum
40-2	4,1	2
50-2	5,3	2
60-3	6,2	3
80-3	7,9	3
100-4	10,5	4
120-5	12	5

-

MURAL

NOUVEAUTÉ



25-70

UMT & UMT 2

-

2,5 à 7 kW

☆☆☆☆

-

☆☆☆

De série

Via télécommande et application



20-50

UMS & UMS 2

-

2 à 5 kW

☆☆☆☆

-

☆☆☆

Option

Via télécommande et application

CONSOLE

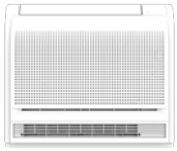

25-50

UCEM

-

2,5 à 5 kW

☆☆☆

-

☆☆☆

Option

Via télécommande et application

2 046,00	639,00	430,00	1540,00
164	168	169	170

CLIM'UP EVO

POMPES À CHALEUR AIR/AIR RÉVERSIBLES **MONO-SPLIT MURALES**

Produit

- Réversibilité : chauffage en hiver et climatisation en été
- Facilité d'installation : écarteur intégré, trappe d'accès sous l'unité intérieure et raccordements multidirectionnels
- Haut niveau de performance : Compresseur Rotatif DC Inverter
- Technologie Soft Air : diffusion d'air sans effet courant d'air

NOUVEAUTÉ

PRODUIT STAR

- Connectivité Wi-Fi intégré de série
- SEER jusqu'à 8,7
- SCOP jusqu'à 4,7





R32

A+++

A++

COMPATIBLE

De Dietrich

Informations pratiques

Éligibles Aides & Subventions

FORMEZ-VOUS
Formations proposées
Voir p. 19

CARRÉ VIP
On vous accompagne
Voir p. 599

Outil de dimensionnement QUELLECLIM+

De Dietrich

Bénéfices utilisateurs

- Silencieuse
- Air sain
- Confort toute saison
- Pilotage à distance

Technologie de diffusion sans effet courant d'air

Confort acoustique : 22 dB(A)

Balayage du flux d'air vertical et horizontal, élimination des mauvaises odeurs

5 modes de fonctionnement pour s'adapter au plus près de vos besoins : Chauffage, Climatisation, Auto, Déshumidification et Ventilation

Prenez le contrôle de votre climatisation à distance avec l'application De Dietrich SMART AC

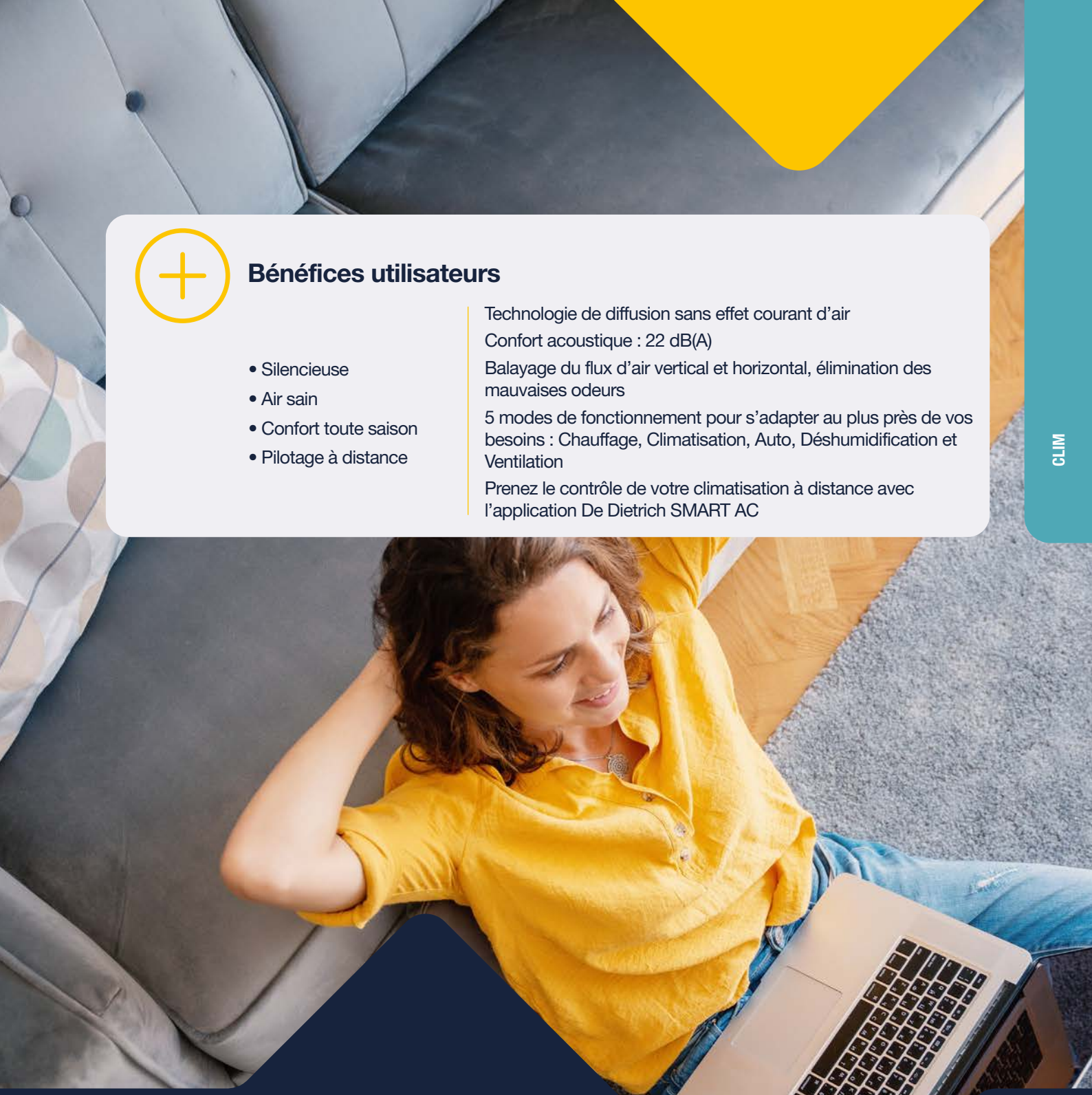

Pourquoi installer une climatisation réversible dans sa maison ?

La fonction première d'une climatisation réversible est de rafraîchir les espaces de vie. En pleine période estivale, c'est un appareil qui s'avère salvateur. Mais le fonctionnement d'un climatiseur réversible peut aussi vous aider à chauffer vos pièces, et ainsi vous permettre de vous passer des radiateurs habituels. C'est aussi un excellent choix en matière de confort et d'économie d'énergie.

CLIM'UP EVO DE 2,5 A 7 KW

POMPES À CHALEUR AIR/AIR RÉVERSIBLES **MONO-SPLIT MURALES**



Pompe à chaleur air/air réversible mono-split de technologie Full DC Inverter, constituée d'une unité intérieure murale UMT ou UMT 2 et d'une unité extérieure MOST

- L'unité extérieure MOST est équipée d'un compresseur ROTARY DC INVERTER haute performance fonctionnant au R32, d'une vanne 4 voies d'inversion (mode froid/chaud) et d'un ventilateur ajustable
- La régulation de vitesse du ventilateur permet une large plage de fonctionnement et une efficacité énergétique élevée. Une grille de protection esthétique et robuste. Puissance maintenue même dans des conditions extrêmes.
- L'unité intérieure UMT ou UMT 2 est équipée d'un ventilateur à vitesse variable permettant une diffusion de l'air dans les 4 directions et jusqu'à 15 m. Ses raccordements frigorifiques, électriques et condensats sont situés derrière le capot de protection latéral. Ce capot permet une finition parfaite après remontage.
- Elle peut fonctionner selon 5 modes : Auto, Climatisation, Chauffage, Déshumidification, Ventilation
- Elle intègre également les fonctions suivantes : Nuit, Auto-nettoyant, Eco, Turbo
- Balayage 4 directions
- Livrée avec une télécommande infra-rouge, elle peut également être pilotée à distance via l'app De Dietrich SMART AC
- L'unité intérieure UMT ou UMT 2, dispose de la technologie Soft Air pour un confort optimal. La diffusion de l'air se fait par sa grille microperforée et élimine l'effet courant d'air.

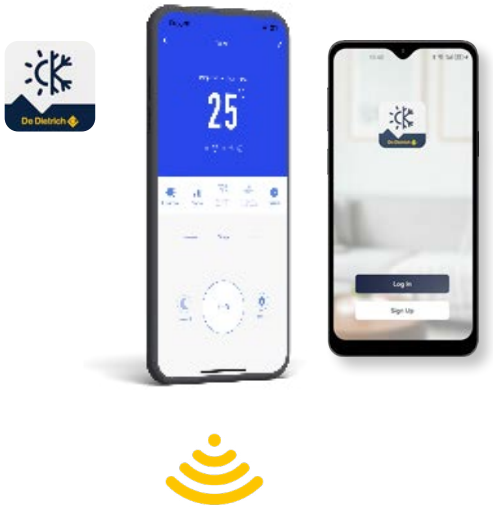

UNITÉ INTÉRIEURE MURALE UMT ET UMT 2

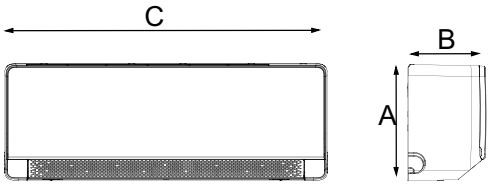

Cotes (mm)	A	B	C
UMT 25	299	201	768
UMT 2 25	299	201	768
UMT 35	299	201	827
UMT 50	332	230	1140
UMT 2 70	332	230	1140

UNITÉ EXTÉRIEURE MOST

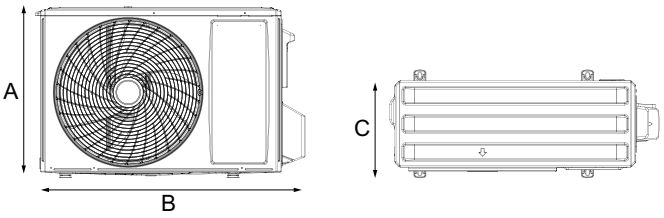

Cotes (mm)	A	B	C
MOST 25	530	705	258
MOST 35	530	705	280
MOST 50	555	785	300
MOST 70	695	890	319



TRAPPE D'ACCÈS accès facile et gain de temps



ÉCARTEUR accès facile et gain de temps

CLIM'UP EVO DE 2,5 A 7 KW

POMPES À CHALEUR AIR/AIR RÉVERSIBLES **MONO-SPLIT MURALES**

CLIM'UP EVO		25	35	50	70
PERFORMANCES					
P. nominale en mode froid (min - max)	kW	2,7 (0,6-4,0)	3,5 (0,65-4,1)	5,4 (1,3-5,9)	6,1 (1,8-7,4)
P. nominale en mode chaud (min - max)	kW	2,3 (0,8-4,2)	2,8 (0,93-4,2)	4,4 (1,3-6,1)	5,4 (1,8-8,0)
Puissance électrique absorbée en mode froid à la puissance nominale	kW	0,72	0,87	1,43	1,70
Puissance électrique absorbée en mode chaud à la puissance nominale	kW	0,80	1,06	1,33	2,30
Débit d'air max. (unité intérieure)	m^3/h	700	650	1000	1300
SEER*		8,7	8,7	8,7	8,7
Classe énergétique en mode froid		A+++	A+++	A+++	A+++
SCOP		4,7	4,7	4,6	4,6
Classe énergétique en mode chaud		A++	A++	A++	A++
ACOUSTIQUE					
Pression acoustique min./max. de l'unité intérieure	dB[A]	22/40	23/42	24/43	27/49
Pression acoustique de l'unité extérieure**	dB[A]	39	40	41	43
Puissance acoustique de l'unité intérieure	dB[A]	54	56	56	62
Puissance acoustique de l'unité extérieure	dB[A]	61	62	63	65
RACCORDEMENTS FRIGORIFIQUES					
Liaisons frigorifiques (liquide-gaz)	pouce	1/4"-3/8"	1/4"-3/8"	1/4"-1/2"	1/4"-5/8"
Longueur min./max. entre l'unité intérieure et extérieure	m	3/20	3/20	3/20	3/25
Dénivelé max entre l'unité intérieure extérieure	m	10	10	10	15
Longueur max préchargée entre l'unité intérieure et extérieure	m	7	7	7	7
Charge nominale en fluide frigorigène R32	kg	0,55	0,60	1,03	1,20
Charge nominale en fluide frigorigène R32 (1)	tCO_2e	0,37	0,41	0,70	0,81
Charge additionnelle en fluide frigorigène R32 par mètre supplémentaire	g	15	20	20	30
RACCORDEMENTS ÉLECTRIQUES					
Tension/fréquence	V/Hz	220-240/50	220-240/50	220-240/50	220-240/50
Intensité nominale en mode froid / mode chaud	A	3,3/4,2	4,2/5,4	6,8/8,0	6,7/10,9
Intensité maximale	A	9	9	12	16
Puissance électrique max. absorbée en mode froid / chaud	kW	1,2/1,2	1,55/1,3	1,95/1,8	2,3/2,53
Section du câble de puissance	mm^2	3G1,5	3G1,5	3G2,5	3G2,5
Disjoncteur		C16A	C16A	C16A	C20A
Section du câble de communication entre l'unité intérieure et l'unité extérieure	mm^2	5G1,5	5G1,5	5G2,5	5G2,5
POIDS					
Poids unité intérieure / unité extérieure	kg	8/22,5	8,5/24,5	13,5/28,5	14/41

* Valeurs certifiées selon le référentiel Eurovent Certification Performances - AC
** Sur plan réfléchissant (Q=2) à 5 mètres.
(1) La quantité de fluide frigorigène en tonnes équivalent CO2 est calculée à l'aide de la formule suivante : Quantité (en kg) de fluide frigorigène x PRP/1000.
Le Potentiel de réchauffement planétaire (PRP) du R32 est de 675

Températures limites (groupe extérieur) :

- en mode climatisation
  - Air extérieur : -15°C/+53°C
  - Air intérieur : +16°C
- en mode chaud
  - Air extérieur : -35°C/+32°C
  - Air intérieur : +30°C

Détails des données
Voir feuillet technique

CLIM'UP EVO DE 2,5 A 7 KW

POMPES À CHALEUR AIR/AIR RÉVERSIBLES **MONO-SPLIT MURALES**

COLISAGE

DÉSIGNATION CLIM'UP EVO	RÉFÉRENCE COMPLÈTE	PRIX HT (€) ECOPART : VOIR LISTE COLIS	NOMBRE DE COLIS	UNITÉS INTÉRIEURES MURALES UMT		UNITÉS EXTÉRIEURES MONO-SPLIT MOST
						
				UMT	UMT 2	
CLIM'UP EVO 25	-	**1 514,00**	2	7886443	7906262 (1)	7886447
CLIM'UP EVO 35	-	**1 737,00**	2	7886444	-	7886450
CLIM'UP EVO 50	-	**2 790,00**	2	7886445	-	7886451
CLIM'UP EVO 70	-	**3 700,00**	2	-	7906265	7906267

(1) à épuisement des UMT 25 (7886443)

LISTE DES COLIS

UNITÉS INTÉRIEURES MURALES UMT

RÉF.	DÉSIGNATION	PRIX HT (€)	EP HT (€)*
7886443	UMT 25	**639,00**	-
7906262 (1)	UMT 2 25	**639,00**	-
7886444	UMT 35	**726,00**	-
7886445	UMT 50	**1 113,00**	-
7906265	UMT 2 70	**1 250,00**	-

(1) à épuisement des UMT 25 (7886443)

UNITÉS EXTÉRIEURS MURALES MOST

RÉF.	DÉSIGNATION	PRIX HT (€)	EP HT (€)*
7886447	MOST 25	**875,00**	**7,69**
7886450	MOST 35	**1 011,00**	**7,69**
7886451	MOST 50	**1 677,00**	**7,69**
7906267	MOST 70	**2 450,00**	**10,02**

OPTIONS FRIGORIFIQUES

	RÉF.	DÉSIGNATION	PRIX HT (€)	EP HT (€)*
	100011222	SUPPORT FIXATION MURALE ET PLOTS ANTIVIBRATILES - EH95	**288,00**	0,01
	100012533	SUPPORT POSE AU SOL - EH112	**80,50**	0,01
	7694974	SUPPORT AU SOL CAOUTCHOUC 600MM - EH879	**190,00**	0,40

De Dietrich SERVICES — MISE EN SERVICE

		PRIX NET HT (€)
7809025	MES CLIM MONO-SPLIT	**330,00**

POUR PLUS D'INFORMATIONS SUR NOS
SERVICES & OUTILS
SE REPORTER AUX P 8 ET SUIVANTES

* ÉCO-PART incluse ou ÉCO-PART en sus
Les montants des éco-participations sont susceptibles d'évoluer en cas de modification du barème par notre organisme collecteur.

De Dietrich

LA RÉGULATION



- **5 modes de fonctionnement standard**
  Le système peut fonctionner selon 5 modes : Auto, Climatisation, Déshumidification, Chauffage et Ventilation seule. Ces modes sont indiqués sur la télécommande [Auto-Cool-Dry-Heat-Fan]
- **Affichage**
  Un large écran LCD permet les affichages des températures de consigne et ambiante ainsi que les modes de fonctionnement grâce à des icônes
- **IFeel**
  La fonction Ifeel permet la régulation de l'appareil avec la sonde de température de la télécommande, pour une régulation au plus proche de l'utilisateur
- **Silence**
  En mode silence, l'appareil passe en petite vitesse pour obtenir un niveau sonore bas de 22 dB
- **Mode Nuit**
  Le mode nuit décale le point de consigne et baisse la vitesse de ventilation. Baissant ainsi le niveau sonore et réduisant également la consommation
- **Eco**
  En mode Froid, le mode Eco réduit la consommation jusqu'à 15 % d'économie
- **Soft Air**
  Le mode Soft Air permet une diffusion d'air sans effet courant d'air
- **Turbo**
  Avec la fonction turbo, l'appareil fonctionne à puissance maxi afin d'atteindre le point de consigne rapidement
- **Timer**
  Un timer permet de programmer le fonctionnement sur 24 h avec un pas horaire de 0,5 heure
- **Iclean**
  La fonction IClean permet le nettoyage de la batterie en éliminant la poussière et les mauvaises odeurs
- **Anti Fungus**
  La fonction de Anti Fungus évite la prolifération des bactéries en chauffant et séchant la batterie suivant un cycle

TÉLÉCOMMANDES

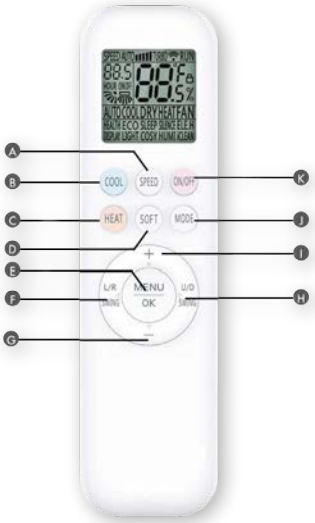

Ⓐ SPEED : réglage de la vitesse du ventilateur
Ⓑ COOL : mode Rafraîchissement
Ⓒ HEAT : mode Chauffage
Ⓓ SOFT : mode Confort
Ⓔ MENU : accès aux fonctions disponibles du mode sélectionné
Ⓕ L/R SWING : oscillation de l'air de gauche à droite / navigation vers la gauche
Ⓖ - : réduction de la température / navigation vers le bas
Ⓗ U/D SWING : oscillation de l'air de haut en bas / navigation vers la droite
Ⓘ + : augmentation de la température / navigation vers le haut
Ⓙ MODE : changement de mod de fonctionnement
Ⓚ ON/OFF : marche/arrêt du climatiseur

CLIM'UP SMART

POMPES À CHALEUR AIR/AIR RÉVERSIBLES **MONO-SPLIT MURALES**

Produit

- Réversibilité : chauffage en hiver et climatisation en été
- Facilité d'installation : trappe d'accès sous l'unité intérieure et raccordements multidirectionnels
- Haut niveau de performance : Compresseur Rotatif DC Inverter
- Silencieux : ventilateur à vitesse variable et insonorisation du groupe extérieur.

- Unités intérieures compatibles mono-split et multi-split
- SEER jusqu'à 6,80
- SCOP jusqu'à 4,00



R32

JUSQU'À

A++

A+

COMPATIBLE

Informations pratiques

Éligibles Aides & Subventions

Formations proposées Voir p. 19

On vous accompagne Voir p. 599

Outil de dimensionnement QUELLECLIM+

De Dietrich

Bénéfices utilisateurs

- Esthétique
- Silencieuse
- Air sain
- Confort toute saison
- Pilotage à distance

Design moderne et discret avec une finition mate

Confort acoustique : 24 dB(A)

Balayage du flux d'air vertical et horizontal, élimination des mauvaises odeurs

5 modes de fonctionnement pour s'adapter au plus près de vos besoins : Chauffage, Climatisation, Auto, Déshumidification et Ventilation

Avec le kit de connectivité prenez le contrôle de votre climatisation à distance

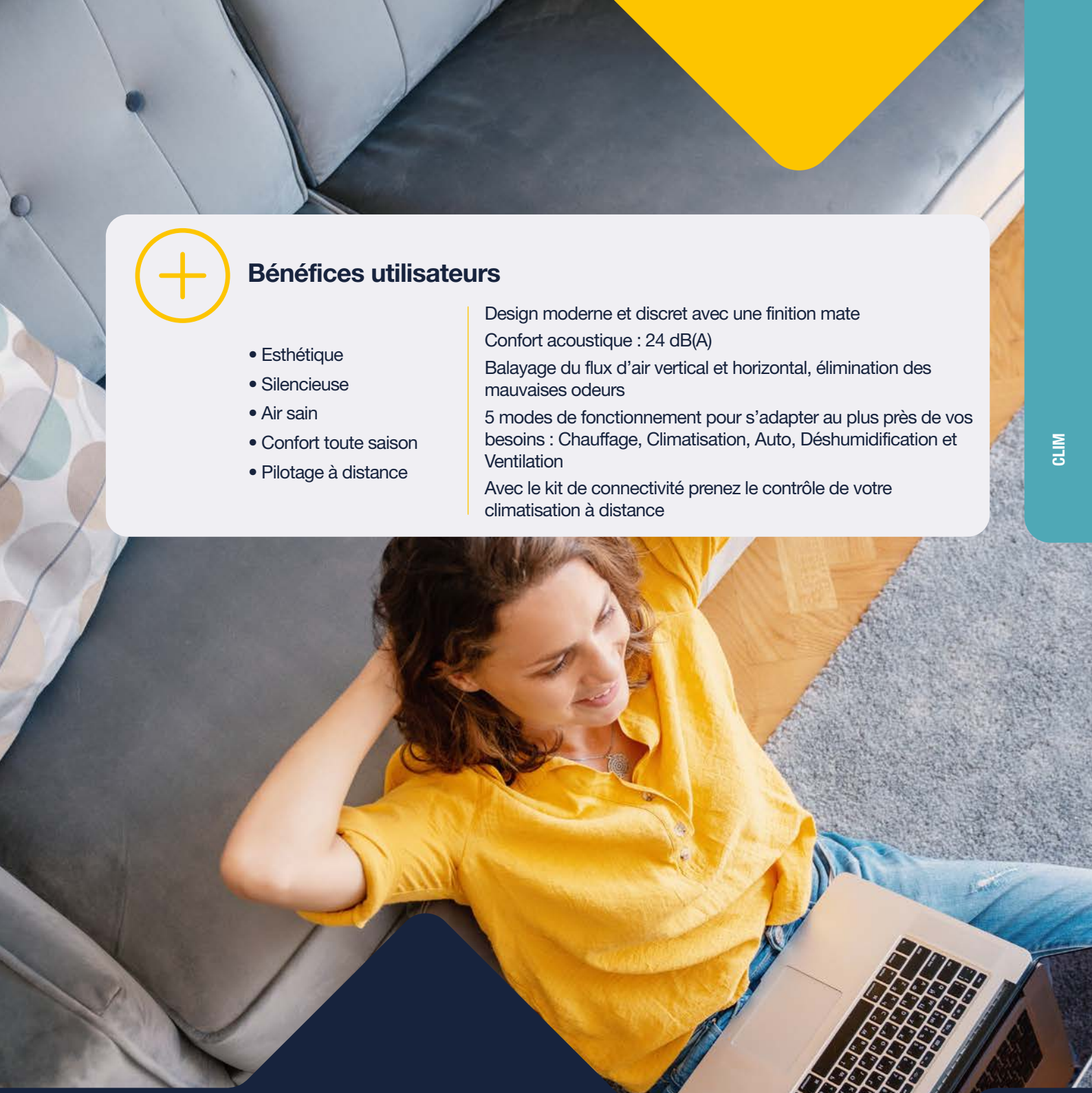

Pourquoi installer une climatisation réversible dans sa maison ?

La fonction première d'une climatisation réversible est de rafraîchir les espaces de vie. En pleine période estivale, c'est un appareil qui s'avère salvateur. Mais le fonctionnement d'un climatiseur réversible peut aussi vous aider à chauffer vos pièces, et ainsi vous permettre de vous passer des radiateurs habituels. C'est aussi un excellent choix en matière de confort et d'économie d'énergie.

CLIM'UP SMART DE 2,5 À 5 KW

POMPES À CHALEUR AIR/AIR RÉVERSIBLES **MONO-SPLIT MURALES**



Pompe à chaleur air/air réversible mono-split de technologie Full DC Inverter, constituée d'une unité intérieure murale UMS et d'une unité extérieure MOSE ou MOSE 2

- L'unité extérieure MOSE ou MOSE 2 est équipée d'un compresseur ROTARY DC INVERTER haute performance fonctionnant au R32, d'une vanne 4 voies d'inversion (mode froid/chaud) et d'un ventilateur ajustable
- La régulation de vitesse du ventilateur permet une large plage de fonctionnement et une efficacité énergétique élevée. Une grille de protection esthétique et robuste. Puissance maintenue même dans des conditions extrêmes.
- L'unité intérieure UMS est équipée d'un ventilateur à vitesse variable permettant une diffusion de l'air dans les 4 directions et jusqu'à 15 m. Ses raccordements frigorifiques électriques et condensats sont situés derrière le capot de protection latéral. Ce capot permet une finition parfaite après remontage.
- Elle peut fonctionner selon 5 modes : Auto, Climatisation, Chauffage, Déshumidification, Ventilation
- Elle intègre également les fonctions suivantes : Nuit, Auto-nettoyant, Eco, Turbo
- Balayage 4 directions
- Livrée avec une télécommande infra-rouge programmable, elle peut également être pilotée à distance via l'app De Dietrich SMART AC et l'ajout du kit de connectivité Wi-Fi

Pilotables à distance avec De Dietrich SMART AC

- Le KIT WI-FI AC MURAL avec l'application gratuite De Dietrich SMART AC vous permet le contrôle à distance de votre climatisation.
- Installation facile et en toute discrétion, le kit de connectivité s'installe à l'intérieur de l'unité d'intérieure murale.



Cotes (mm)	A	B	C
UMS 25	292	201	792
UMS 35	292	201	792
UMS 50	316	224	940

Cotes (mm)	A	B	C
MOSE 25	450	649	232
MOSE 35	530	708	258
MOSE 50	548	785	281
MOSE 2 25	450	649	232
MOSE 2 35	530	708	258

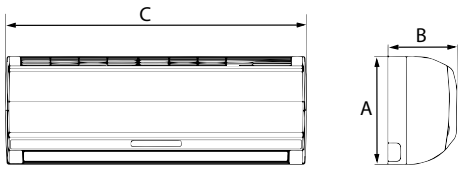

UNITÉ INTÉRIEURE MURALE UMS

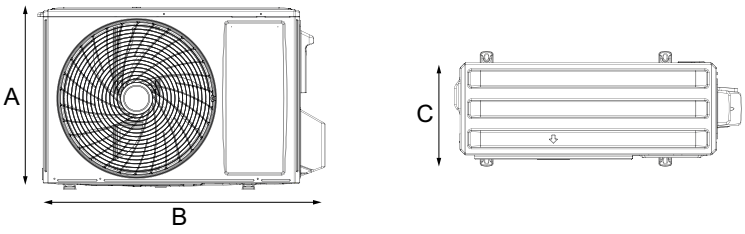

UNITÉ EXTÉRIEURE MOSE ET MOSE 2



TRAPPE D'ACCÈS accès facile et gain de temps

CLIM'UP SMART DE 2,5 À 5 KW

POMPES À CHALEUR AIR/AIR RÉVERSIBLES **MONO-SPLIT MURALES**

CLIM'UP SMART		25	35	50
PERFORMANCES				
P. nominale en mode froid (min - max)	kW	2,7 (0,6-3,1)	3,5(0,8-4,1)	5,3 (1,3-5,7)
P. nominale en mode chaud (min - max)	kW	2,7 (0,8-3,4)	3,8 (1,0-4,1)	5,3 (1,3-5,5)
SEER		6,5	6,2	6,8
Classe énergétique en mode froid		A++	A++	A++
SCOP		4	4	4
Classe énergétique en mode chaud		A+	A+	A+
Débit d'air max (unité intérieure)	m^3/h	600	600	850
ACOUSTIQUE				
Pression acoustique min / max de l'unité intérieure	dB[A]	24 / 42	24 / 44	27 / 49
Puissance acoustique de l'unité intérieure	dB[A]	53	53	59
Pression acoustique de l'unité extérieure**	dB[A]	39	40	40
Puissance acoustique de l'unité extérieure	dB[A]	61	62	62
RACCORDEMENTS FRIGORIFIQUES				
Liaisons frigorifiques (Liquide - Gaz)	pouces	1/4"-3/8"	1/4"-3/8"	1/4"-1/2"
Longueur min./max entre l'unité intérieure et extérieure	m	3/ 20	3/ 20	3/ 25
Dénivelé max entre l'unité intérieure et l'unité extérieure	m	10	10	15
Longueur max préchargée entre l'unité intérieure et extérieure	m	7	7	7
Charge additionnelle en fluide frigorigène R32 par mètre supplémentaire	g/m	15	20	30
Charge nominale en fluide frigorigène R32	kg	0,57	0,56	0,85
RACCORDEMENTS ÉLECTRIQUES				
Puissance électrique absorbée en mode froid min - max	kW	0,1 - 1,6	0,1 - 1,4	0,29 - 2,1
Puissance électrique absorbée en mode chaud min - max	kW	0,3 - 1,5	0,3 - 1,4	0,25 - 1,8
Tensions / Fréquences	V / Hz	220-240 / 50	220-240 / 50	220-240 / 50
Intensité maximale	A	8,5	9,5	12
Section du câble de puissance	mm^2	3G1,5	3G1,5	3G2,5
Disjoncteur		C16A	C16A	C16A
Section du câble de liaison entre l'unité intérieure et l'unité extérieure	mm^2	5G1,5	5G1,5	5G2,5
POIDS				
Poids unité intérieure / unité extérieure	kg	7,5 / 18,5	8,0 / 21	11 / 27

* Valeurs données à titre indicatif, se référer aux notices en vigueur
** Sur plan réfléchissant (Q=2) à 5 m

Températures limites (groupe extérieur) : • Mode froid : +16°C/+49°C • Mode chaud : -15 °C/+30 °C

Détails des données
Voir feuillet technique

CLIM'UP SMART DE 2,5 À 5 KW

POMPES À CHALEUR AIR/AIR RÉVERSIBLES **MONO-SPLIT MURALES**

COLISAGE

DÉSIGNATION CLIM'UP SMART UNITÉS DE CLIMATISATION MONO-SPLIT	RÉFÉRENCE COMPLÈTE	PRIX HT (€) ECOPART : VOIR LISTE COLIS	NOMBRE DE COLIS	UNITÉS INTÉRIEURES MURALES UMS 	UNITÉS EXTÉRIEURES MONO-SPLIT MOSE 	
					MOSE	MOSE 2
CLIM'UP SMART 25	-	**1 023,00**	2	7802985	7802980	7910480 (1)
CLIM'UP SMART 35	-	**1 207,00**	2	7802986	7802981	7885145 (2)
CLIM'UP SMART 50	-	**1 883,00**	2	7802987	7802982	-

(1) à épuisement des MOSE 25 (réf. 7802980)
(2) à épuisement des MOSE 35 (réf. 7802981)

LISTE DES COLIS

UNITÉS INTÉRIEURES MURALES

RÉF.	DÉSIGNATION	PRIX HT (€)	EP HT (€)*
7802985	UMS 25 - HK518	**450,00**	-
7802986	UMS 35 - HK519	**491,00**	-
7802987	UMS 50 - HK520	**675,00**	-

(1) à épuisement des MOSE 25 (réf. 7802980)
(2) à épuisement des MOSE 35 (réf. 7802981)

UNITÉS EXTÉRIEURES MURALES

RÉF.	DÉSIGNATION	PRIX HT (€)	EP HT (€)*
7802980	MOSE 25 - HK513	**573,00**	**7,69**
7802981	MOSE 35 - HK514	**716,00**	**7,69**
7802982	MOSE 50 - HK515	**1 208,00**	**7,69**
7910480 (1)	MOSE 2 25	**573,00**	**7,69**
7885145 (2)	MOSE 2 35	**716,00**	**7,69**

OPTIONS RÉGULATION

	RÉF.	DÉSIGNATION	PRIX HT (€)	EP HT (€)*
	7879391	KIT WI-FI AC MURAL	**51,00**	**0,14**
	7860827	TÉLÉCOMMANDE CLIM'UP SPÉ	**45,90**	**0,14**

OPTIONS

	RÉF.	DÉSIGNATION	PRIX HT (€)	EP HT (€)*
	100011222	SUPPORT FIXATION MURALE ET PLOTS ANTIVIBRATILES - EH95	**288,00**	**0,01**
	100012533	SUPPORT POSE AU SOL - EH112	**80,50**	**0,01**
	7694974	SUPPORT AU SOL CAOUTCHOUC 600MM - EH879	**190,00**	**0,40**

De Dietrich SERVICES — MISE EN SERVICE

		PRIX NET HT (€)
7809025	MES CLIM MONO-SPLIT	**330,00**

POUR PLUS D'INFORMATIONS SUR NOS **SERVICES & OUTILS** SE REPORTER AUX P 8 ET SUIVANTES

* ÉCO-PART incluse ou **ÉCO-PART en sus**
Les montants des éco-participations sont susceptibles d'évoluer en cas de modification du barème par notre organisme collecteur.

De Dietrich

LA RÉGULATION

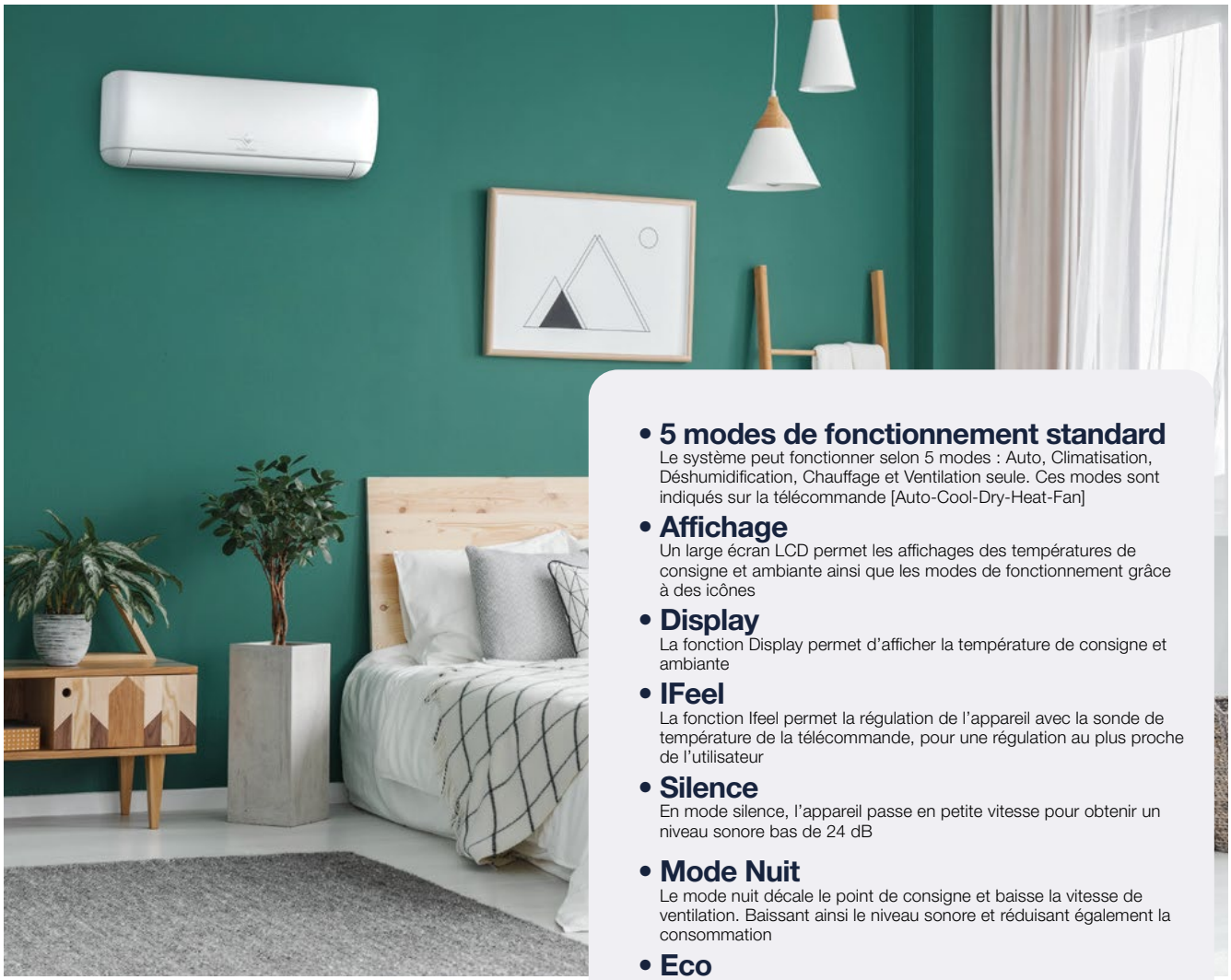

- **5 modes de fonctionnement standard**
  Le système peut fonctionner selon 5 modes : Auto, Climatisation, Déshumidification, Chauffage et Ventilation seule. Ces modes sont indiqués sur la télécommande [Auto-Cool-Dry-Heat-Fan]
- **Affichage**
  Un large écran LCD permet les affichages des températures de consigne et ambiante ainsi que les modes de fonctionnement grâce à des icônes
- **Display**
  La fonction Display permet d'afficher la température de consigne et ambiante
- **IFeel**
  La fonction Ifeel permet la régulation de l'appareil avec la sonde de température de la télécommande, pour une régulation au plus proche de l'utilisateur
- **Silence**
  En mode silence, l'appareil passe en petite vitesse pour obtenir un niveau sonore bas de 24 dB
- **Mode Nuit**
  Le mode nuit décale le point de consigne et baisse la vitesse de ventilation. Baissant ainsi le niveau sonore et réduisant également la consommation
- **Eco**
  En mode Froid, le mode Eco réduit la consommation jusqu'à 15 % d'économie
- **Turbo**
  Avec la fonction turbo, l'appareil fonctionne à puissance maxi afin d'atteindre le point de consigne rapidement
- **Timer**
  Un timer permet de programmer le fonctionnement sur 24 h avec un pas horaire de 0,5 heure
- **Iclean**
  La fonction IClean permet le nettoyage de la batterie en éliminant la poussière et les mauvaises odeurs
- **Anti Fungus**
  La fonction de Anti Fungus évite la prolifération des bactéries en chauffant et séchant la batterie suivant un cycle

TÉLÉCOMMANDE DE SÉRIE



Livrée de série avec un support mural

- Son look épuré et un grand écran LCD pour l'affichage rendent son utilisation fluide et intuitive.
- Des icônes simples guident l'utilisateur.
- Capot fermé, seules les fonctions de base sont disponibles comme :
  - Marche arrêt/Chaud-Froid/Température/Vitesse de ventilation/Balayage,
  - Capot ouvert, d'autres touches donnent accès aux fonctions de confort.



Télécommande Clim'Up Spé

TÉLÉCOMMANDE OPTIONNELLE

- La télécommande Clim'Up Spé permet la gestion du blocage des plages de températures en mode chaud et en mode froid.

CLIM'UP CONSOLE

POMPES À CHALEUR AIR/AIR RÉVERSIBLES **MONO-SPLIT CONSOLES**

Produit

- Adapté à la rénovation : pour un remplacement de radiateur ou convecteur existant
- Réversibilité : chauffage en hiver et climatisation en été
- Confort : double diffusion du flux d'air
- Haut niveau de performance : Compresseur Rotatif DC Inverter

- Unités intérieures compatibles mono-split et multi-split
- SEER jusqu'à 6,1
- SCOP jusqu'à 4

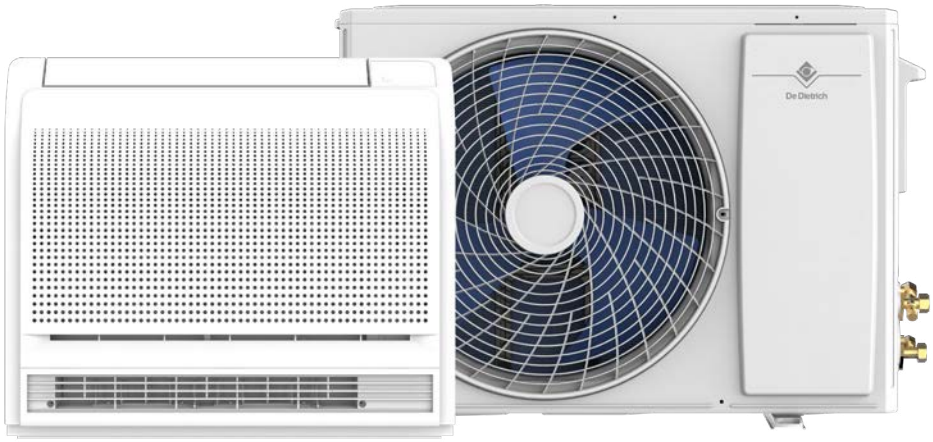

R32

JUSQU'À

A++

A+

COMPATIBLE

Informations pratiques

Éligibles Aides & Subventions

FORMEZ-VOUS
Formations proposées
Voir p. 19

CARRÉ VIP
On vous accompagne
Voir p. 599

Outil de dimensionnement QUELLECLIM+

De Dietrich

Bénéfices utilisateurs

- Esthétique
- Confort
- Air sain
- Confort toute saison
- Pilotage à distance

Design moderne et discret avec une finition mate

Élimination de l'effet courant d'air et température adéquate dans toute la pièce

Balayage du flux d'air vertical, élimination des mauvaises odeurs

5 modes de fonctionnement pour s'adapter au plus près de vos besoins : Chauffage, Climatisation, Auto, Déshumidification et Ventilation

Avec le kit de connectivité prenez le contrôle de votre climatisation à distance



Pourquoi installer une climatisation réversible dans sa maison ?

La fonction première d'une climatisation réversible est de rafraîchir les espaces de vie. En pleine période estivale, c'est un appareil qui s'avère salvateur. Mais le fonctionnement d'un climatiseur réversible peut aussi vous aider à chauffer vos pièces, et ainsi vous permettre de vous passer des radiateurs habituels. C'est aussi un excellent choix en matière de confort et d'économie d'énergie.

CLIM'UP CONSOLE DE 3,5 À 5 KW

POMPES À CHALEUR AIR/AIR RÉVERSIBLES **MONO-SPLIT CONSOLES**

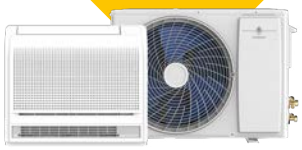

Pompe à chaleur air/air réversible mono-split de technologie Full DC Inverter, constituée d'une unité intérieure console UCEM et d'une unité extérieure MOSCE2 ou MOSCE 3

- L'unité extérieure est équipée d'un compresseur ROTARY DC INVERTER fonctionnant au R32, d'une vanne 4 voies d'inversion (mode froid/chaud) et d'un ventilateur ajustable
- L'unité intérieure est équipée d'un ventilateur à vitesse variable permettant une diffusion optimisée de l'air en mode chauffage ou en mode refroidissement.
- Elle peut fonctionner selon 5 modes : Auto, Climatisation, Chauffage, Déshumidification, Ventilation
- Elle intègre également les fonctions suivantes : Nuit, Auto-nettoyant, Eco, Turbo, Anti-courant d'air froid
- Livrée avec une télécommande infra-rouge programmable, elle peut également être pilotée à distance via l'app De Dietrich SMART AC et l'ajout du kit de connectivité Wi-Fi

UNITÉ INTÉRIEURE CONSOLE UCEM

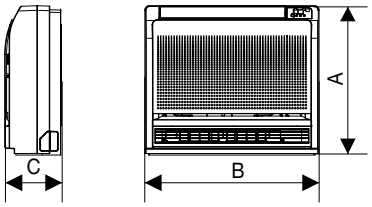

UNITÉ EXTÉRIEURE MOSCE2 ET MOSCE 3

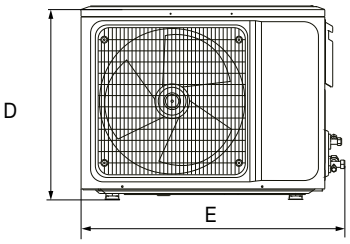

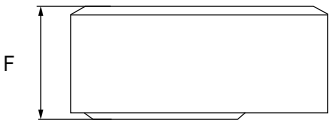

Cotes (mm)	A	B	C	D	E	F
CONSOLE 35	600	700	225	555	785	300
CONSOLE 50	600	700	225	555	785	300

CLIM'UP CONSOLE		35	50
PERFORMANCES			
P. nominale en mode froid (min - max)	kW	3,52 (1,35-4,40)	4,70 (1,53-5,60)
P. nominale en mode chaud (min - max)	kW	3,81 (1,24-5,30)	5,00 (1,40-6,20)
SEER		6,2	6,1
Classe énergétique en mode froid		A++	A++
SCOP		4,0	4,0
Classe énergétique en mode chaud		A+	A+
ACOUSTIQUE			
Pression acoustique min / max de l'unité intérieure	dB[A]	36/42	37/44
Puissance acoustique de l'unité intérieure	dB[A]	56	58
Pression acoustique de l'unité extérieure*	dB[A]	43	44
Puissance acoustique de l'unité extérieure	dB[A]	65	66
RACCORDEMENTS FRIGORIFIQUES			
Liaisons frigorifiques (Liquide - Gaz)	pouces	1/4" - 3/8"	1/4" - 1/2"
Longueur min/max entre l'unité intérieure et extérieure	m	3/25	3/30
Dénivelé max entre l'unité intérieure et l'unité extérieure	m	15	20
Longueur max de tubes frigorifiques avec précharge	m	5	5
Précharge du groupe extérieur en fluide frigorigène R32	kg	0,75	1,10
Charge additionnelle en fluide frigorigène R32 par mètre supplémentaire	g/m	30	30
RACCORDEMENTS ÉLECTRIQUES			
Puissance électrique consommée en mode froid (min - max)	kW	0,26 - 1,60	0,47 - 2,30
Puissance électrique consommée en mode chaud (min - max)	kW	0,19 - 1,51	0,46 - 2,25
Tensions / Fréquences	V / Hz	220-240/50	220-240/50
Intensité électrique en mode froid (min - max)	A	1,13 - 6,96	2,04 - 10,0
Intensité électrique en mode chaud (min - max)	A	0,83 - 6,57	2,00 - 9,78
Section du câble de puissance de l'unité extérieure	mm^2	3G1,5	3G1,5
Disjoncteur de protection de l'unité extérieure	A	C16	C16
Section du câble de puissance de l'unité intérieure	mm^2	3G1,5	3G1,5
Section du câble de communication entre l'unité intérieure et extérieure	mm^2	4G1,0	4G1,0
RACCORDEMENTS CONDENSATS			
Unité intérieure	mm	20	20
POIDS			
Poids unité intérieure / unité extérieure	kg	14,5/24,5	14,5/28,5

* Sur plan réfléchissant (Q=2) à 5 mètres.

Températures limites (groupe extérieur) : • Mode froid : -20 °C/+24 °C • Mode chaud : -20 °C/+52 °C

Détails des données
Voir feuillet technique

De Dietrich

CLIM'UP CONSOLE DE 3,5 À 5 KW

POMPES À CHALEUR AIR/AIR RÉVERSIBLES **MONO-SPLIT CONSOLES**

Pilotables à distance avec De Dietrich SMART AC

- Le KIT WI-FI AC CONSOLE avec l'application gratuite De Dietrich SMART AC vous permet le contrôle à distance de votre climatisation.
- Installation facile et en toute discrétion, le kit de connectivité s'installe à l'intérieur de l'unité d'intérieure murale.

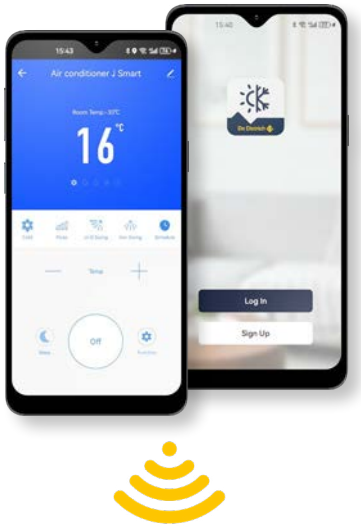

COLISAGE

DÉSIGNATION CLIM'UP CONSOLE UNITÉS DE CLIMATISATION MONO-SPLIT CONSOLES	RÉFÉRENCE	PRIX HT (€) ECOPART : VOIR LISTE COLIS	NOMBRE DE COLIS	UNITÉS INTÉRIEURES CONSOLES UCEM	UNITÉS EXTÉRIEURES MONO-SPLIT MOSE	
					MOSCE2	MOSCE 3
CLIM'UP CONSOLE 35	-	**4 020,00**	2	7836597	7836602	7906332 (1)
CLIM'UP CONSOLE 50	-	**4 415,00**	2	7836598	7836603	7906333 (2)

(1) à épuisement des MOSCE2 35 (réf. 7836602)
(2) à épuisement des MOSCE2 50 (réf. 7836603)

LISTE DES COLIS

RÉF.	DÉSIGNATION	PRIX HT (€)	EP HT (€)*
UNITÉS INTÉRIEURES CONSOLES			
7836597	UCEM 35	**1 665,00**	-
7836598	UCEM 50	**1 760,00**	-

(1) à épuisement des MOSCE2 35 (réf. 7836602)
(2) à épuisement des MOSCE2 50 (réf. 7836603)

RÉF.	DÉSIGNATION	PRIX HT (€)	EP HT (€)*
UNITÉS EXTÉRIEURES MONO-SPLIT CONSOLES			
7836602	MOSCE 2 35	**2 355,00**	**7,69**
7836603	MOSCE 2 50	**2 655,00**	**7,69**
7906332 (1)	MOSCE 3 35	**2 355,00**	**7,69**
7906333 (2)	MOSCE 3 50	**2 655,00**	**7,69**

OPTIONS RÉGULATION

	RÉF.	DÉSIGNATION	PRIX HT (€)	EP HT (€)*
	7879390	KIT WI-FI AC CONSOLE	**51,00**	**0,14**
	7860827	TÉLÉCOMMANDE CLIM'UP SPÉ	**45,90**	**0,14**

OPTIONS

	RÉF.	DÉSIGNATION	PRIX HT (€)	EP HT (€)*
	100011222	SUPPORT FIXATION MURALE ET PLOTS ANTIVIBRATILES - EH95	**288,00**	**0,01**
	100012533	SUPPORT POSE AU SOL - EH112	**80,50**	**0,01**
	7694974	SUPPORT AU SOL CAOUTCHOUC 600MM - EH879	**190,00**	**0,40**

De Dietrich SERVICES — MISE EN SERVICE

		PRIX NET HT (€)
7809025	MES CLIM MONO-SPLIT	**330,00**

POUR PLUS D'INFORMATIONS SUR NOS **SERVICES & OUTILS**
SE REPORTER AUX P 8 ET SUIVANTES

* ÉCO-PART incluse ou ÉCO-PART en sus
Les montants des éco-participations sont susceptibles d'évoluer en cas de modification du barème par notre organisme collecteur.

CLIM'UP MULTI DE 4 A 12 KW

POMPES À CHALEUR AIR/AIR RÉVERSIBLES **MULTI-SPLIT**

Produit

- Réversibilité : chauffage en hiver et climatisation en été
- Possibilité de connecter jusqu'à 5 unités intérieures sur 1 même unité extérieure. Panachage d'unités intérieures murales et consoles possibles.
- Technologie Soft Air : diffusion d'air sans effet courant d'air avec les unités intérieures murales UMT
- Facilité d'installation : raccordements multidirectionnels avec les unités intérieures murales UMT et UMS
- Adapté à la rénovation : remplacement de radiateurs ou convecteurs existants avec les unités intérieures consoles UCEM
- Haut niveau de performance : Compresseur Rotatif DC Inverter
- Silencieux : ventilateur à vitesse variable et insonorisation du groupe extérieur. Niveau sonore du module intérieur à partir de 32 dB(A)



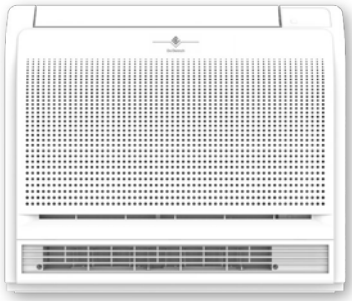

- Unités intérieures compatibles mono-split et multi-split
- SEER jusqu'à 6,19
- SCOP jusqu'à 4,19

R32

JUSQU'À

A++

A+

COMPATIBLE

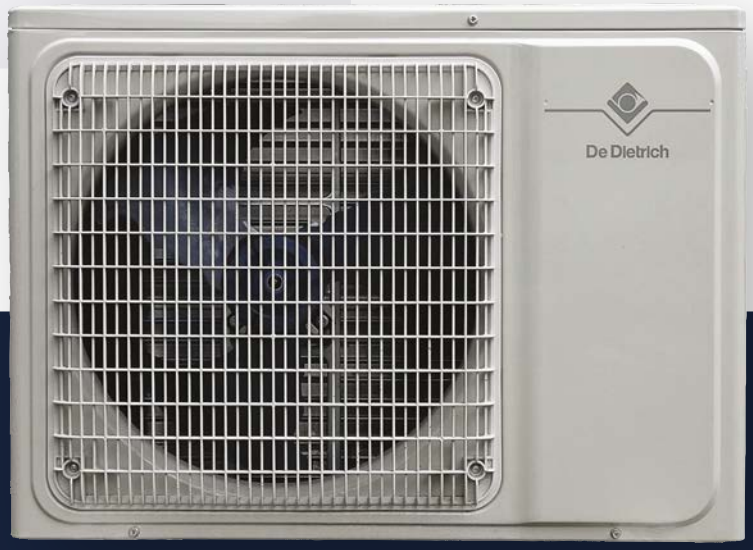

Informations pratiques

Éligibles Aides & Subventions

Formations proposées Voir p. 19

On vous accompagne Voir p. 599

Outil de dimensionnement QUELLECLIM+

De Dietrich



Bénéfices utilisateurs

- Esthétique
- Silencieuse
- Air sain
- Confort toute saison
- Pilotage à distance

Design moderne et discret avec une finition mate

Confort acoustique : 32 dB(A)

Balayage du flux d'air vertical et horizontal, élimination des mauvaises odeurs

5 modes de fonctionnement pour s'adapter au plus près de vos besoins : Chauffage, Climatisation, Auto, Déshumidification et Ventilation

Avec le kit de connectivité prenez le contrôle de votre climatisation à distance

Pourquoi installer une climatisation réversible dans sa maison ?

La fonction première d'une climatisation réversible est de rafraîchir les espaces de vie. En pleine période estivale, c'est un appareil qui s'avère salvateur. Mais le fonctionnement d'un climatiseur réversible peut aussi vous aider à chauffer vos pièces, et ainsi vous permettre de vous passer des radiateurs habituels. C'est aussi un excellent choix en matière de confort et d'économie d'énergie.

CLIM'UP MULTI DE 4 À 12 KW

POMPES À CHALEUR AIR/AIR RÉVERSIBLES **MULTI-SPLIT**



Les unités extérieures MUSE et MUSE 2 sont équipées d'un compresseur ROTARY DC INVERTER, d'une vanne 4 voies d'inversion (mode froid / chaud) et d'un ventilateur ajustable
Elles sont à associer à 2,3,4 ou 5 unités intérieures UMT, UMT 2, UMS, UMS 2 et UCEM dont les caractéristiques figurent dans les pages suivantes et suivant le tableau de préconisation en fin de chapitre

UNITÉ EXTÉRIEURE MUSE

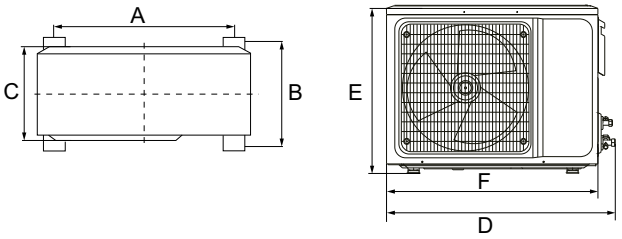

Cotes (mm)	A	B	C	D	E	F
MUSE 40-2	615	380	300	900	555	785
MUSE 50-2	615	380	300	900	555	785
MUSE 60-3	755	415	350	1015	700	900
MUSE 80-3	755	415	350	1015	700	900
MUSE 100-4	895	495	395	1105	808	985
MUSE 120-5	895	495	395	1105	808	985

UNITÉ EXTÉRIEURE MUSE 2

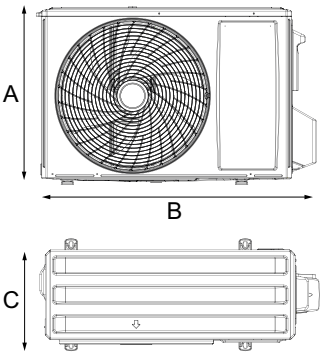

Cotes (mm)	A	B	C
MUSE 2 50-2	555	785	300
MUSE 2 100-4	803	970	395

DISTANCES MAXIMALES DE RACCORDEMENT ET COMPLÉMENT DE CHARGE EN FLUIDE FRIGORIGÈNE DES CLIM'UP MULTI-SPLIT

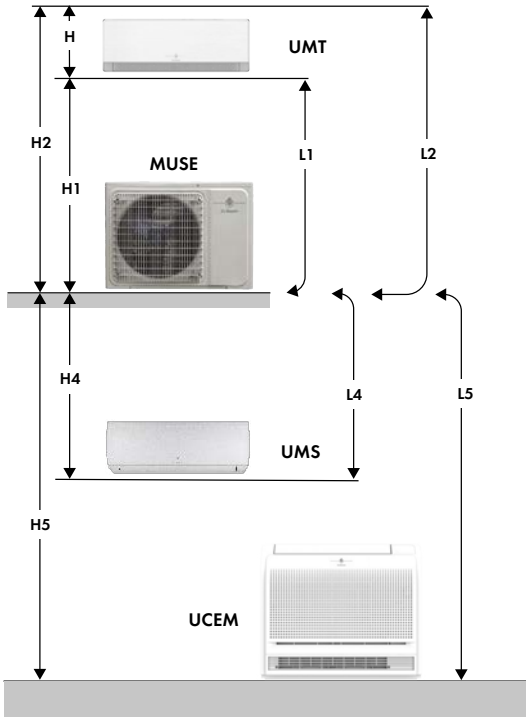

UNITÉ MULTI-SPLIT		40-2	50-2	60-3	80-3	100-4	120-5
Longueur max. entre l'unité intérieure et extérieure	L1, L2, L3, L4, L5 (m)	25	25	30	30	35	35
Dénivelé max. entre l'unité intérieure et l'unité extérieure	H1, H2, H4, H5 (m)	15	15	15	15	15	15
Longueur max. totale entre les unités intérieures et l'unité extérieure	L1+L2+L3+L4+L5 (m)	40	40	60	60	80	80
Dénivelé max. entre les unités intérieures	H (m)	10	10	10	10	10	10
Longueur préchargée	P (m)	15	15	22,5	22,5	30	37,5
Longueur de la liaison frigorifique	< P(m)	Pas de complément de charge					
	> P(m)	Un complément de charge est demandé : 20 g/m x (longueur de la liaison frigorifique (m) - P)					

RACCORDEMENT FRIGORIFIQUE



ADAPTATEUR 1/2" - 3/8"
POUR CIRCUIT FRIGORIFIQUE (LIGNE GAZ)

- Adaptateur 1/2" - 3/8" à raccorder uniquement sur l'unité intérieure.
- Toujours partir de l'unité extérieure avec les diamètres de liaisons frigorifiques de l'unité extérieure jusqu'à l'unité intérieure.
- L'adaptateur se trouve dans la cale polystyrène sous l'unité extérieure.

CLIM'UP MULTI DE 4 À 12 KW

POMPES À CHALEUR AIR/AIR RÉVERSIBLES **MULTI-SPLIT**

CLIM'UP MULTI		40-2	50-2	60-3	80-3	100-4	120-5
PERFORMANCES							
P. nominale en mode froid (min - max)	kW	4,1 (1,8-4,51)	5,3 (2,0-5,83)	6,2 (2,2-6,71)	7,9 (2,3-8,69)	10,5 (2,5-11,00)	12,00 (2,77-12,7)
P. nominale en mode chaud (min - max)	kW	4,5 (2,05-5,28)	5,6 (2,21-6,16)	6,6 (2,39-7,26)	8,2 (2,45-9,02)	11,00 (2,67-11,20)	13,00 (2,96-13,10)
SEER		6,18	6,8	6,13	6,14	6,5	6,14
Classe énergétique en mode froid		A++	A++	A++	A++	A++	A++
SCOP		4,13	4,6	4,2	4,16	4,1	4,04
Classe énergétique en mode chaud		A+	A+	A+	A+	A+	A+
ACOUSTIQUE							
Pression acoustique de l'unité extérieure**	dB[A]	41	43	44	45	48	46
Puissance acoustique de l'unité extérieure	dB[A]	63	65	66	67	70	68
RACCORDEMENTS FRIGORIFIQUES							
Liaisons frigorifiques (Liquide - Gaz)	pouces	1/4" - 3/8"	1/4" - 3/8"	1/4" - 3/8"	1/4" - 3/8"	1/4" - 3/8"	1/4" - 3/8"
Longueur max de tubes frigorifiques	m	40	40	60	60	80	80
Longueur de tube jusqu'à chaque module intérieur (min - max)	m	5 - 25	5 - 25	5 - 30	5 - 30	5 - 35	5 - 35
Différence max. de hauteur entre les groupes ext. et les modules int.	m	15	15	15	15	15	15
Différence maximale de hauteur entre modules intérieurs	m	10	10	10	10	10	10
Longueur max. de tubes frigo. jusqu'à chaque unité intérieure, avec précharge	m	15	15	22,5	22,5	30	37,5
Charge additionnelle en fluide frigorigène R32	g/m	25	15	25	15	15	25
Charge nominale en fluide frigorigène R32	kg	1	1,03	1,15	1,30	2,3	2,3
RACCORDEMENTS ÉLECTRIQUES							
Puissance électrique absorbée en mode froid (min - max)	kW	0,198 - 2,1	0,28 - 2,3	0,35 - 2,8	0,56 - 3,4	0,68 - 4,93	0,75 - 7,45
Puissance électrique absorbée en mode chaud (min - max)	kW	0,198 - 2,1	0,28 - 2,3	0,35 - 2,8	0,56 - 3,4	0,53 - 3,85	0,6 - 4,35
Tensions / Fréquences	V / Hz	220-240 / 50	220-240 / 50	220-240 / 50	220-240 / 50	220-240 / 50	220-240 / 50
Intensité nominale en mode froid / mode chaud	A	5,39 / 5,0	6,92 / 6,39	8,35 / 7,74	10,61 / 9,61	14,5 / 13,1	19,72 / 16,62
Intensité maximale	A	10	13	13	16	22,6	24,5
Section du câble de puissance	mm^2	3G2,5	3G2,5	3G2,5	3G2,5	3G4,0	3G4,0
Disjoncteur		C16A	C16A	C16A	C20A	C25A	C25A
Section du câble de liaison entre l'unité intérieure et l'unité extérieure	mm^2	4G1,5	4G1,5	4G1,5	4G1,5	4G1,5	4G1,5
POIDS							
Poids net unité extérieure	kg	30	30,5	41,5	44,5	63,5	75

* Valeurs données à titre indicatif, se référer aux notices en vigueur
** Sur plan réfléchissant (Q=2) à 5 mètres.

Températures limites :
- Mode froid : -10 °C/+52 °C
- Mode chaud : -15 °C/+24 °C

Détails des données
Voir feuillet technique

Liste des colis voir p. 171

CLIM'UP MULTI DE 4 À 12 KW

POMPES À CHALEUR AIR/AIR RÉVERSIBLES **MULTI-SPLIT**



L'unité intérieure UMT ou UMT 2 est équipée d'un ventilateur à vitesse variable permettant une diffusion de l'air dans les 4 directions et jusqu'à 15 m. Ses raccordements frigorifiques, électriques et condensats sont situés derrière le capot de protection latéral. Ce capot permet une finition parfaite après remontage.

- Elle peut fonctionner selon 5 modes : Auto, Climatisation, Chauffage, Déshumidification, Ventilation
- Elle intègre également les fonctions suivantes : Nuit, Auto-nettoyant, Eco, Turbo
- Balayage 4 directions
- Livrée avec une télécommande infra-rouge, elle peut également être pilotée à distance via l'app De Dietrich SMART AC
- L'unité intérieure UMT ou UMT 2, dispose de la technologie Soft Air pour un confort optimal. La diffusion de l'air se fait par sa grille microperforée et élimine l'effet courant d'air.

UNITÉ INTÉRIEURE MURALE UMT

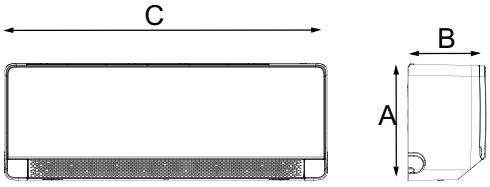

Cotes (mm)	A	B	C
UMT 25	299	201	768
UMT 2 25	299	201	768
UMT 35	299	201	827
UMT 50	332	230	1140
UMT 2 70	332	230	1140



TRAPPE D'ACCÈS accès facile et gain de temps



ÉCARTEUR accès facile et gain de temps

UNITÉ INTÉRIEURE MURALE UMT		25	35	50	70
PERFORMANCES					
Puissance en mode froid (min - max)	kW	2,64 (1,40-3,30)	3,52 (1,70-3,70)	5,27 (2,50-5,80)	6,90 (2,90-7,30)
Puissance en mode chaud (min / max)	kW	2,93 (1,2-3,00)	3,81 (2,03-4,42)	5,38 (2,25-5,80)	7,05 (2,10-8,00)
Débit d'air max. (unité intérieure)	m^3/h	650	650	950	1300
ACOUSTIQUE					
Pression acoustique min/max	dB[A]	35/41	35/41	36/47	40/49
Puissance acoustique	dB[A]	57	57	60	60
RACCORDEMENTS FRIGORIFIQUES					
Liaisons frigorifiques (liquide-gaz)	pouce	1/4"-3/8"	1/4"-3/8"	1/4"-1/2"	1/4"-5/8"
RACCORDEMENTS ÉLECTRIQUES					
Tension d'alimentation/fréquence	V/Hz	220-240/50	220-240/50	220-240/50	220-240/50
Puissance électrique absorbée en mode froid à la puissance nominale	W	40	63	63	63
Puissance électrique absorbée en mode chaud à la puissance nominale	W	40	40	63	63
Section du câble de communication entre l'unité intérieure et l'unité extérieure	mm^2	4G1,5	4G1,5	4G1,5	4G1,5
POIDS					
Poids net	kg	7	7,5	11	13

Détails des données
Voir feuillet technique

Liste des colis voir p. 171

De Dietrich

CLIM'UP MULTI DE 4 À 12 KW

POMPES À CHALEUR AIR/AIR RÉVERSIBLES **MULTI-SPLIT**



Les unités intérieures UMS ou UMS 2 sont équipées d'un ventilateur à vitesse variable et permettent une diffusion de l'air dans les 4 directions et jusqu'à 15 m. Ses raccordements frigorifiques et condensats peuvent se faire côté droit ou gauche

- Elles peuvent fonctionner selon 5 modes : Auto, Climatisation, Chauffage, Déshumidification, Ventilation
- Elles intègrent également les fonctions suivantes : Nuit, Auto-nettoyant, Eco, Turbo
- Livrées avec une télécommande infrarouge programmable, elles peuvent également être pilotées à distance via l'app De Dietrich SMART AC et l'ajout du kit de connectivité Wi-Fi

UNITÉ INTÉRIEURE MURALE UMS ET UMS 2

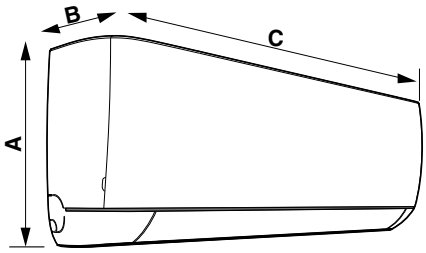



TRAPPE D'ACCÈS accès facile et gain de temps

Cotes (mm)	A	B	C
UMS 20/25/35	292	201	792
UMS 50	316	224	940
UMS 2 20	292	201	792

UNITÉ INTÉRIEURE MURALE UMS		20	25	35	50
PERFORMANCES					
Puissance mode froid (min./max.)	kW	2,05 (1,13-2,70)	2,64 (1,40-3,30)	3,52 (1,70-3,70)	5,27 (2,50-5,80)
Puissance mode chaud (min./max.)	kW	2,35 (0,98-2,50)	2,93 (1,20-3,00)	3,81 (2,03-4,42)	5,38 (2,25-5,80)
Débit d'air max.	m^3/h	600	600	600	900
ACOUSTIQUE					
Pression acoustique min/max	dB[A]	32/40	32/40	33/41	36/46
Puissance acoustique	dB[A]	57	57	57	60
RACCORDEMENTS FRIGORIFIQUES					
Liaisons frigorifiques (Liquide - Gaz)	pouces	1/4" - 3/8"	1/4" - 3/8"	1/4" - 3/8"	1/4" - 1/2"
RACCORDEMENTS ÉLECTRIQUES					
Tension d'alimentation/fréquence	V/Hz	220-240/50	220-240/50	220-240/50	220-240/50
Puissance électrique absorbée en mode froid à la puissance nominale	W	40	40	40	63
Puissance électrique absorbée en mode chaud à la puissance nominale	W	40	40	40	63
Section du câble de communication entre l'unité intérieure et extérieure	mm^2	4G1,5	4G1,5	4G1,5	4G2,5
POIDS					
Poids net	kg	7,5	7,5	7,5	11

Détails des données
Voir feuillet technique

Liste des colis voir p. 171

CLIM'UP MULTI DE 4 À 12 KW

POMPES À CHALEUR AIR/AIR RÉVERSIBLES **MULTI-SPLIT**



Les unités intérieures UCEM sont équipées d'un ventilateur à vitesse variable permettant une diffusion optimisée de l'air en mode chauffage ou en mode climatisation. Elle dispose d'un système de double diffusion (par le haut et par le bas) pour un confort optimal

- Elle peut fonctionner selon 5 modes : Auto, Climatisation, Chauffage, Déshumidification, Ventilation
- Elle intègre également les fonctions suivantes : Nuit, Auto-nettoyant, Eco, Turbo, Anti-courant d'air froid
- Livrée avec une télécommande infra-rouge programmable, elle peut également être pilotée à distance via l'app De Dietrich SMART AC

UNITÉ INTÉRIEURE CONSOLE UCEM

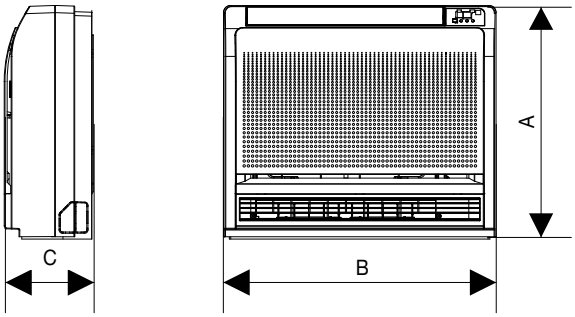

Cotes (mm)	A	B	C
UCEM 25/35/50	600	700	225

UNITÉ INTÉRIEURE CONSOLE UCEM		25	35	50
PERFORMANCES				
P. nominale en mode froid (min - max)	kW	2,60(1,50-3,55)	3,50(1,70-3,70)	4,70(2,50-4,80)
P. nominale en mode chaud (min - max)	kW	2,80(1,50-3,55)	3,50(1,50-3,70)	5,0(2,50-5,6)
Débit d'air max.	m^3/h	600	600	650
ACOUSTIQUE				
Pression acoustique min / max	dB[A]	36/42	36/42	37/44
Puissance acoustique	dB[A]	52	52	54
RACCORDEMENTS FRIGORIFIQUES				
Liaisons frigorifiques (Liquide - Gaz)	pouces	1/4"-3/8"	1/4"-3/8"	1/4"-3/8"
RACCORDEMENTS ÉLECTRIQUES				
Tensions / Fréquences	V / Hz	220-240/50	220-240/50	220-240/50
Puissance électrique absorbée en mode froid à la puissance nominale (min.-max.)	W	40 (20-65)	40 (20-65)	55 (20-80)
Puissance électrique absorbée en mode chaud à la puissance nominale (min.-max.)	W	40 (20-65)	40 (20-65)	55 (20-80)
Section du câble de communication entre l'unité intérieure et extérieure	mm^2	4G1,5	4G1,5	4G1,5
POIDS				
Poids net	kg	15	15	15

Détails des données
Voir feuillet technique

Liste des colis voir p. 171

De Dietrich

CLIM'UP MULTI DE 4 À 12 KW

POMPES À CHALEUR AIR/AIR RÉVERSIBLES **MULTI-SPLIT**

LISTE DES COLIS

RÉF.	DÉSIGNATION	PRIX HT (€)	EP HT (€)*
UNITÉS EXTÉRIEURES MUSE			
7722650	MUSE 40-2 - EH971	**2 046,00**	**7,69**
7802989	MUSE 50-2 - HK525	**2 353,00**	**7,69**
7906285 (1)	MUSE 2 50-2	**2 353,00**	**7,69**
7720006	MUSE 60-3 - EH926	**2 659,00**	**10,02**
7692782	MUSE 80-3 - EH875	**2 966,00**	**10,02**
7720007	MUSE100-4 - EH927	**4 296,00**	**10,02**
7906289 (2)	MUSE 2 100-4	**4 296,00**	**10,02**
7720008	MUSE 120-5 - EH928	**5 114,00**	**10,02**
UNITÉS INTÉRIEURES MURALES UMT			
7886443	UMT 25	**639,00**	-
7906262 (3)	UMT 2 25	**639,00**	-
7886444	UMT 35	**726,00**	-
7886445	UMT 50	**1 113,00**	-
7906265	UMT 2 70	**1 250,00**	-
UNITÉS INTÉRIEURES MURALES UMS			
7802984	UMS 20 - HK517	**430,00**	-
7910476 (4)	UMS 2 20	**430,00**	-
7802985	UMS 25 - HK518	**450,00**	-
7802986	UMS 35 - HK519	**491,00**	-
7802987	UMS 50 - HK520	**675,00**	-
UNITÉS INTÉRIEURES CONSOLES UCEM			
7836596	UCEM 25	**1 540,00**	-
7836597	UCEM 35	**1 665,00**	-
7836598	UCEM 50	**1 760,00**	-

(1) à épuisement des MUSE 50-2 (réf. 7802989)
(2) à épuisement des MUSE 100-4 (réf. 7720007)
(3) à épuisement des UMT 25 (réf. 7886443)
(4) à épuisement des UMS 20 (réf. 7802984)

OPTIONS RÉGULATION

	RÉF.	DÉSIGNATION	PRIX HT (€)	EP HT (€)*
	7879391	KIT WI-FI AC MURAL	**51,00**	**0,14**
	7879390	KIT WI-FI AC CONSOLE	**51,00**	**0,14**
	7860827	TÉLÉCOMMANDE CLIM'UP SPÉ	**45,90**	**0,14**

OPTIONS

	RÉF.	DÉSIGNATION	PRIX HT (€)	EP HT (€)*
	100011222	SUPPORT FIXATION MURALE ET PLOTS ANTIVIBRATILES - EH95	**288,00**	**0,01**
	100012533	SUPPORT POSE AU SOL - EH112	**80,50**	**0,01**
	7694974	SUPPORT AU SOL CAOUTCHOUC 600MM - EH879	**190,00**	**0,40**

De Dietrich SERVICES — MISE EN SERVICE

		PRIX NET HT (€)
7809025	MES CLIM MONO-SPLIT 1 unité intérieure	**330,00**
7809026	MES CLIM MULTI-SPLIT 2 unités intérieures	**434,00**
7809027	MES CLIM MULTI-SPLIT 3 unités intérieures	**540,00**
7809028	MES CLIM MULTI-SPLIT 4 unités intérieures	**645,00**
7809029	MES CLIM MULTI-SPLIT 5 unités intérieures	**751,00**

POUR PLUS D'INFORMATIONS SUR NOS
SERVICES & OUTILS
SE REPORTER AUX P 8 ET SUIVANTES

* ÉCO-PART incluse ou **ÉCO-PART en sus**
Les montants des éco-participations sont susceptibles d'évoluer en cas de modification du barème par notre organisme collecteur.

COMBINAISONS ENTRE UNITÉS INTÉRIEURES ET EXTÉRIEURES

COMBINAISONS AVEC **MUSE OU MUSE 2**

• Chaque unité extérieure MUSE ou MUSE 2 peut être associée à 1 à 5 unités intérieures UMT, UMT 2, UMS, UMS 2 ou UCEM.

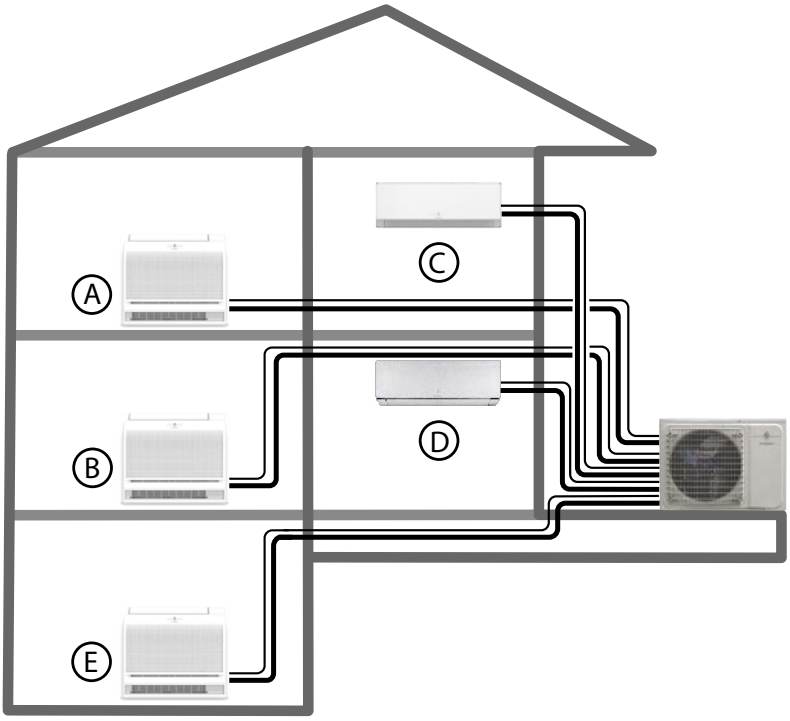

PIÈCE Ⓐ
PIÈCE Ⓑ
PIÈCE Ⓒ
PIÈCE Ⓓ
PIÈCE Ⓔ

Pour des informations détaillées, reportez-vous à QUELLECLIM+

Détails des données Voir feuillet technique

COMBINAISONS POSSIBLES POUR MUSE 40-2

	2 UNITÉS INTÉRIEURES	
2 UNITÉS INTÉRIEURES	20 + 20	25 + 35
	20 + 25	
	20 + 35	
	25 + 25	

COMBINAISONS POSSIBLES POUR MUSE 50-2 OU MUSE 2 50-2

	2 UNITÉS INTÉRIEURES	
2 UNITÉS INTÉRIEURES	20 + 20	25 + 25
	20 + 25	25 + 35
	20 + 35	25 + 50
	20 + 50	35 + 35

COMBINAISONS POSSIBLES MUSE 60-3

	2 UNITÉS INTÉRIEURES		3 UNITÉS INTÉRIEURES	
2 À 3 UNITÉS INTÉRIEURES	20+20	25+35	20+20+20	20+35+35
	20+25	25+50	20+20+25	25+25+25
	20+35	35+35	20+20+35	25+25+35
	20+50	35+50	20+25+25	
	25+25		20+25+35	

COMBINAISONS POSSIBLES MUSE 80-3

	2 UNITÉS INTÉRIEURES		3 UNITÉS INTÉRIEURES		
2 À 3 UNITÉS INTÉRIEURES	20+20	25+50	20+20+20	20+25+50	25+35+35
	20+25	35+35	20+20+25	20+35+35	25+35+50
	20+35	35+50	20+20+35	20+35+50	35+35+35
	20+50	50+50	20+20+50	25+25+25	
	25+25		20+25+25	25+25+35	
	25+35		20+25+35	25+25+50	

De Dietrich

COMBINAISONS ENTRE UNITÉS INTÉRIEURES ET EXTÉRIEURES

COMBINAISONS AVEC **MUSE 50-2 OU MUSE 2 50-2**

COMBINAISONS POSSIBLES POUR MUSE 100-4 OU MUSE 2 100-4

	2 UNITÉS INTÉRIEURES			3 UNITÉS INTÉRIEURES				
2 À 3 UNITÉS INTÉRIEURES	20+20	25+50	70+70	20+20+20	20+25+50	25+25+25	25+50+50	50+50+50
	20+25	25+70		20+20+25	20+25+70	25+25+35	25+50+70	
	20+35	35+35		20+20+35	20+35+35	25+25+50	35+35+35	
	20+50	35+50		20+20+50	20+35+50	25+25+70	35+35+50	
	20+70	35+70		20+20+70	20+35+70	25+35+35	35+35+70	
	25+25	50+50		20+25+25	20+50+50	25+35+50	35+50+50	
	25+35	50+70		20+25+35	20+50+70	25+35+70	35+50+70	

	4 UNITÉS INTÉRIEURES				
4 UNITÉS INTÉRIEURES	20+20+20+20	20+20+25+50	20+25+25+35	20+35+35+35	25+25+35+50
	20+20+20+25	20+20+25+70	20+25+25+50	20+35+35+50	25+25+35+70
	20+20+20+35	20+20+35+35	20+25+25+70	25+25+25+25	25+25+50+50
	20+20+20+50	20+20+35+50	20+25+35+35	25+25+25+35	25+35+35+35
	20+20+20+70	20+20+35+70	20+25+35+50	25+25+25+50	25+35+35+50
	20+20+25+25	20+20+50+50	20+25+35+70	25+25+25+70	35+35+35+35
	20+20+25+35	20+25+25+25	20+25+50+50	25+25+35+35	35+35+35+50

COMBINAISONS POSSIBLES MUSE 120-5

	2 UNITÉS INTÉRIEURES		3 UNITÉS INTÉRIEURES				
2 À 3 UNITÉS INTÉRIEURES	20+20	25+70	20+20+20	20+25+70	25+25+35	25+70+70	50+50+70
	20+25	35+35	20+20+25	20+35+35	25+25+50	35+35+35	
	20+35	35+50	20+20+35	20+35+50	25+25+70	35+35+50	
	20+50	35+70	20+20+50	20+35+70	25+35+35	35+35+70	
	20+70	50+50	20+20+70	20+50+50	25+35+50	35+50+50	
	25+25	50+70	20+25+25	20+50+70	25+35+70	35+50+70	
	25+35	70+70	20+25+35	20+70+70	25+50+50	35+70+70	
	25+50		20+25+50	25+25+25	25+50+70	50+50+50	

	4 UNITÉS INTÉRIEURES						
4 UNITÉS INTÉRIEURES	20+20+20+20	20+20+25+70	20+25+25+35	20+35+35+35	25+25+25+50	25+35+35+50	35+35+50+50
	20+20+20+25	20+20+35+35	20+25+25+50	20+35+35+50	25+25+25+70	25+35+35+70	
	20+20+20+35	20+20+35+50	20+25+25+70	20+35+35+70	25+25+35+35	25+35+50+50	
	20+20+20+50	20+20+35+70	20+25+35+35	20+35+50+50	25+25+35+50	25+35+50+70	
	20+20+20+70	20+20+50+50	20+25+35+50	20+35+50+70	25+25+35+70	25+50+50+50	
	20+20+25+25	20+20+50+70	20+25+35+70	20+50+50+50	25+25+50+50	35+35+35+35	
	20+20+25+35	20+20+70+70	20+25+50+50	25+25+25+25	25+25+50+70	35+35+35+50	
	20+20+25+50	20+25+25+25	20+25+50+70	25+25+25+35	25+35+35+35	35+35+35+70	

	5 UNITÉS INTÉRIEURES						
5 UNITÉS INTÉRIEURES	20+20+20+20+20	20+20+20+25+70	20+20+25+25+50	20+20+35+35+70	20+25+25+35+70	25+25+25+25+50	25+35+35+35+35
	20+20+20+20+25	20+20+20+35+35	20+20+25+25+70	20+20+35+50+50	20+25+25+50+50	25+25+25+25+70	25+35+35+35+50
	20+20+20+20+35	20+20+20+35+50	20+20+25+35+35	20+25+25+25+25	20+25+35+35+35	25+25+25+35+35	35+35+35+35+35
	20+20+20+20+50	20+20+20+35+70	20+20+25+35+50	20+25+25+25+35	20+25+35+35+50	25+25+25+35+50	
	20+20+20+20+70	20+20+20+50+50	20+20+25+35+70	20+25+25+25+50	20+35+35+35+35	25+25+25+35+70	
	20+20+20+25+25	20+20+20+50+70	20+20+25+50+50	20+25+25+25+70	20+35+35+35+50	25+25+25+50+50	
	20+20+20+25+35	20+20+25+25+25	20+20+35+35+35	20+25+25+35+35	25+25+25+25+25	25+25+35+35+35	
	20+20+20+25+50	20+20+25+25+35	20+20+35+35+50	20+25+25+35+50	25+25+25+25+35	25+25+35+35+50	

GAZ RÉSIDENTIEL

SOMMAIRE - GUIDE DE CHOIX

MURALE

	MCR 2 XL	MCR 2
	 Hydrogène 20%	TOP VENTES  Hydrogène 20%
Puissance chaudière	3,0 à 35 kW	2,4 à 35 kW
Préparateur ECS Type	MCR 2 XL MI : Micro accumulation MCR 2 XL : Chauffage seul	MCR 2 BIC : Ballon intégré MCR 2 MI : Micro accumulation MCR 2 : Chauffage seul
Condensation	✓	✓
Nombre de circuits maximum	3	3
Prix public € HT (à partir de)	**3 160,00**	**3 120,00**
Page	176	190

De Dietrich

Page gammes de produits
Chaudières murales

Page gammes de produits
Chaudières sol

SOL





MPX 2	EGC EVO
3 à 35 kW	2,4 à 35 kW
MPX 2 BIC : Ballon intégré MPX 2 MI COMPACT : Micro accumulation	EGC EVO B : Ballon intégré EGC EVO : Chauffage seul
✓	✓
1	3
2 435,00	**3 835,00**
210	220

MCR 2 XL MI DE 3 À 35 KW

CHAUDIÈRES MURALES GAZ **À CONDENSATION POUR CHAUFFAGE ET PRODUCTION D'ECS MICRO-ACCUMULÉE**

Produit

- Régulation E-Pilot simple, intuitive et facile d'utilisation
- Colis unique avec dosseret et douilles
- Solution fiable et performante
- Simplicité d'installation et de maintenance
- Une qualité prouvée grâce à son corps de chauffe en inox et son corps hydraulique en laiton

5 ANS DE GARANTIE Corps en laiton Preuve de qualité

7 ANS DE GARANTIE Corps de chauffe Preuve de qualité

- Corps hydrauliques en laiton pour une fiabilité garantie
- Combinaison possible avec un système hybride
- Modulation de 10 à 100%. Combustion automatique



Hydrogène 20%

A

A

COMPATIBLE GAZ VERT

CE

Informations pratiques

Éligibles Aides & Subventions

FORMEZ-VOUS Formations proposées **Voir p. 19**

CARRÉ VIP On vous accompagne **Voir p. 599**

Bénéfices utilisateur

- Fiabilité et robustesse
- Discrète
- Élégante
- Confort

Fiable et performante grâce à des composants premium

Elle peut s'installer dans un élément haut de cuisine, en buanderie ou dans le garage

Silencieuse grâce à son isolation acoustique

Design premium facilement intégrable dans votre intérieur

Pilotage à distance grâce à l'application De Dietrich SMART, compatible avec les sondes d'ambiance connectées SMART TC° et SMART CDI



Toujours MCR, maintenant réinventée en XL

Une gamme réinventée pour votre confort
Vous remplacez votre chaudière : pensez MCR 2 !
Vous rénovez votre système de chauffage : pensez MCR 2 !

MCR 2 XL MI DE 3 À 35 KW

CHAUDIÈRES MURALES GAZ À CONDENSATION POUR CHAUFFAGE ET PRODUCTION D'ECS MICRO-ACCUMULÉE



Chaudière fiable et robuste, pour raccordement étanche équipée pour fonctionner aux gaz naturels ou au propane

- Livrée avec ventouse horizontale ou verticale
- Faibles émissions polluantes : NOx < 25 mg/kWh
- Combustion automatique
- Échangeur inox avec double enveloppe extérieure en matériau composite
- Brûleur gaz inox à pré-mélange total, modulant de 10 à 100% de la puissance
- Chaudière équipée : dosseret de montage avec robinetterie eau et gaz pré-montée, circulateur chauffage modulant, vase d'expansion de 10 L, échangeur à plaques pour la production d'ECS, purgeur automatique, soupape de sécurité chauffage 3 bar
- Tableau de commandes E-Pilot simple et intuitif avec texte clair
- Remplissage automatique AutoFILL

① Sortie de condensats/ soupape de sécurité
② Départ circuit de chauffage [3/4"]
③ Sortie eau chaude sanitaire [1/ 2"]
④ Arrivée de gaz [3/4"]
⑤ Entrée d'eau froide du circuit ECS [1/ 2"]
⑥ Retour circuit de chauffage [3/4"]





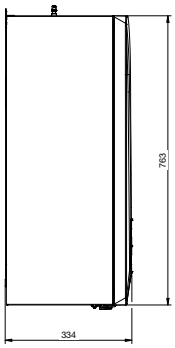

MCR 2 XL		30 MI	35 MI
Classe énergétique chauffage		A	A
Efficacité énergétique saisonnière : Etas produit (règlement 813)	%	**94**	**94**
Efficacité énergétique saisonnière : Etas système (avec sonde extérieure livrée - règlement 811)	%	**96**	**96**
Puissance calorifique nominale (Prated)	kW	20	24
Puissance utile - à P. nominale et en haute temp. P4 (1)	kW	20	24
Puissance utile - à 30 % P. nominale et en basse temp. P1 (2)	kW	6,8	8,1
Puissance minimale (Pmin)	kW	3	3,5
Rendement en % PCI à charge …% Pn_gen - 100 % Pn à temp. moy. 70 °C (RPn)	%	97,7	97,8
et temp. eau …°C - 30 % Pn à temp. retour 30 °C (RPint)	%	110,3	109,9
Puissance électrique nominale	W	98	98
Consommation d'électricité auxiliaire à pleine charge (elmax)	W	25	28
Consommation d'électricité auxiliaire à charge partielle (elmin)	W	11	11
Consommation d'électricité auxiliaire en mode veille (PSB)	W	4	4
Pertes thermiques (Pstby)	W	35	35
Puissance acoustique (Lwa)	dB(A)	48	50
Pression acoustique à 1 m à Pn	dB(A)	40	42
Émissions d'oxydes d'azote (NOx)	mg/kWh	14	21
Capacité vase d'expansion	l	10	10
Poids net vide/rempli d'eau	kg	30,5/33,00	31,5/33,7
Classe énergétique ECS		A	A
Efficacité énergétique eau chaude (ηwh)	%	87	85
Profil de soutirage déclaré		XL	XXL
Puissance en mode sanitaire	kW	30	35
Nombre d'étoiles performance sanitaire (EN 13203-1)		★★★	★★★
Débit spécifique à ΔT = 30 K (selon EN 13203-1)	l/min	14,3	16,7
Pression maxi de service eau chaude sanitaire	bar	8	8

Performances sanitaires à temp. ambiante du local à Pn : 20 °C, temp. eau froide : 10 °C, temp. eau chaude primaire : 85 °C
Performances sanitaires selon EN13203-1
(1) Réglage haute température : température de retour à l'entrée de la chaudière 60 °C et température de départ à la sortie de la chaudière 80 °C.
(2) Basse température : température de retour (à l'entrée du dispositif de chauffage) pour les chaudières à condensation 30 °C.

Temp. moy. de fonctionnement :
T_{fonct_max} : 70 °C
T_{fonct_min} : 25 °C

Température maxi. de service : 90 °C
Pression maxi. de service : 3 bar
Thermostat de sécurité : 110 °C

Alimentation : 230 V/50 Hz
Indice de protection : IP X5D
Catégorie gaz : II_{2Er3P}

Classe NOx : 6
Homologation : B_{23}, B_{23P}, B_{33}, $C_{(10)3}$, C_{13}, C_{33}, C_{43}, C_{43P}, C_{53}, C_{63}, C_{83}, C_{83P}, C_{93}

Détails des données
Voir feuillet technique

PRIX H.T.	MCR 2 XL	30 MI	35 MI
VH8 : avec ventouse horizontale PPS Ø 60/100 mm (1) (4)	Réf.	7869096	7869098
	€	**3 620,80**	**4 140,80**
VV12 : avec ventouse verticale PPS Ø 80/125 mm (1) (2) (3)	Réf.	7869097	7869099
	€	**3 760,30**	**4 280,30**

Eco-Participation : voir liste des colis page suivante
(1) En l'absence de précision, la chaudière sera livrée avec ventouse standard horizontale, longueur 800 mm. (2) Le terminal livré est de couleur noire, sur demande une variante en rouge peut être commandée. (3) La fourniture inclut l'adaptateur Ø 80/125 mm, colis HR38. (4) Pour les autres raccordements, déduire le prix de la ventouse horizontale (colis HR48 : réf 100013756) du prix de la chaudière VH et rajouter le prix des accessoires nécessaires à la configuration souhaitée.

De Dietrich

MCR 2 XL MI DE 3 À 35 KW

CHAUDIÈRES MURALES GAZ **À CONDENSATION POUR CHAUFFAGE ET PRODUCTION D'ECS MICRO-ACCUMULÉE**

COLISAGE

DÉSIGNATION MCR 2 XL MI	RÉFÉRENCE COMPLÈTE	PRIX HT (€) ECOPART : VOIR LISTE COLIS	NOMBRE DE COLIS	CHAUDIÈRE MCR 2 XL (*)	TERMINAL HORIZONTAL PPS Ø 60/100 MM LG = 800 MM	SORTIE FUMÉES Ø 80/125 MM	TERMINAL VERTICAL PPS Ø 80/125 MM NOIR	SONDE EXTÉRIEURE FILAIRE
MCR 2 XL 30 MI VH 8	7869096	**3 620,80**	3	7865866	100008296	-	-	85757741
MCR 2 XL 30 MI VV 12	7869097	**3 760,30**	4	7865866	-	7755080	100002732	85757741
MCR 2 XL 35 MI VH 8	7869098	**4 140,80**	3	7865868	100008296	-	-	85757741
MCR 2 XL 35 MI VV 12	7869099	**4 280,30**	4	7865868	-	7755080	100002732	85757741

(*) Le dosseret de raccordement hydraulique et les douilles d'installation sont livrés dans le colis chaudière

LISTE DES COLIS

RÉF.	DÉSIGNATION	PRIX HT (€)	EP HT (€)*
7865866	MCR 2 XL 30 MI	**3 430,00**	**7,00**
7865868	MCR 2 XL 35 MI	**3 950,00**	**7,00**
100008296	TERMINAL HORIZONTAL Ø 60/100 LG 800 - DY871	**128,00**	**0,04**
85757741	SONDE EXTÉRIEURE FILAIRE - FM46	**62,80**	**0,04**
7755080	SORTIE FUMÉES Ø 80/125	**80,50**	**0,01**
100002732	TERMINAL VERTICAL PPS Ø 80/125 MM NOIR - DY843	**187,00**	**0,07**

OPTIONS

	RÉF.	DÉSIGNATION	PRIX HT (€)	EP HT (€)*
	7777477	CACHE ROBINET	**84,40**	**0,01**
	7753486	CADRE ÉCARTEUR	**109,00**	**0,01**
	7801430	MODULE PARTAGE 2 ZONES (1D+1M)	**1 530,00**	**1,75**
	7801432	MODULE PARTAGE 3 ZONES (1D+2M)	**2 346,00**	**1,75**
	7222565	HABILLAGE P/MODULE PARTAGE	**224,00**	**0,01**
	7800385	CARTE SCB 17	**265,00**	**0,14**
	7853119	BOITIER MURAL MULTIZONES SCB 10	**586,00**	**0,14**
	100013304	PLATINE + SONDE POUR VANNE MELANGEUSE - AD249	**245,00**	**0,14**
	88017017	SONDE DÉPART - AD199	**128,00**	**0,04**
	C71414101	CLÉ COUDE 1/2 - 3/4	**18,10**	-
	7852998	CÂBLE L-BUS	**35,70**	**0,04**

OPTIONS KIT DE REMPLACEMENT

	RÉF.	DÉSIGNATION	PRIX HT (€)	EP HT (€)*
	7745279	KIT DE REMPLACEMENT ELM GVM	**170,00**	**0,01**
	7750754	KIT DE REMPLACEMENT CH NECTRA	**168,00**	**0,01**
	7750710	KIT DE REMPLACEMENT CH CELTIC	**165,00**	**0,01**
	7753326	KIT DE REMPLACEMENT ELM ACLEIS	**164,00**	**0,01**
	7750714	KIT DE REMPLACEMENT SD	**185,00**	**0,01**

MISE EN SERVICE

		PRIX NET HT (€)
7809009	MES CHAUD INF. 50 KW POUR UNE UNITÉ	**197,00**
7809012	MES CHAUD INF. 50 KW PAR UNITÉ SUPPLÉMENTAIRE	**158,00**

POUR PLUS D'INFORMATIONS SUR NOS **SERVICES & OUTILS** SE REPORTER AUX P 8 ET SUIVANTES

De Dietrich PRO
Installation, mise en service, maintenance et dépannage

* ÉCO-PART incluse ou ÉCO-PART en sus
Les montants des éco-participations sont susceptibles d'évoluer en cas de modification du barème par notre organisme collecteur.

MCR 2 XL MI DE 3 À 35 KW

CHAUDIÈRES MURALES GAZ **À CONDENSATION POUR CHAUFFAGE ET PRODUCTION D'ECS MICRO-ACCUMULÉE**

OPTIONS THERMOSTATS ET SONDES D'AMBIANCE

	RÉF.	DÉSIGNATION	CONNEXION	PILES	PROGRAMME HORAIRE	CONNECTE INTERNET	CLASSE	PRIX HT (€)	EP HT (€)*
	7691375	SONDE D'AMBIANCE SMART TC° CONNECTÉE - AD324	filaire	non	oui	oui	V - VI*	299,00	0,14
	7898724	SONDE D'AMBIANCE SMART CDI FILAIRE	filaire	non	oui	oui**	V - VI*	128,00	0,14
	7900088	SONDE D'AMBIANCE CONNECTÉE SMART CDI RF SANS FIL (RF)	sans fil	oui	oui	oui	V - VI*	152,00	0,14
	7898722	PASSERELLE DE COMMUNICATION LINK WIFI - GTW IOT						178,00	0,14
	7609763	THERMOSTAT D'AMBIANCE MODULANT FILAIRE - AD304	filaire	non	oui	non	V - VI*	305,00	0,14
	7609762	THERMOSTAT D'AMBIANCE MODULANT RADIO - AD303	sans fil	oui	oui	non	V - VI*	500,00	0,14
	7612097	THERMOSTAT D'AMBIANCE MODULANT NON PROGRAMMABLE - AD301	filaire	non	non	non	V - VI*	155,00	0,14
	7768817	THERMOSTAT D'AMBIANCE PROGRAMMABLE (FILAIRE) - AD337	filaire	oui	oui	non	IV-IV*	140,00	0,14
	7768818	THERMOSTAT D'AMBIANCE PROGRAMMABLE (SANS FILS) - AD338	sans fil	oui	oui	non	IV-IV*	340,00	0,14
	85757741	SONDE EXTÉRIEURE - FM46	filaire	non	-	non	-	62,80	0,04

*avec sonde extérieure filaire 85757741

** avec ajout de la passerelle de communication LINK WIFI 7898722

CHOIX DES OPTIONS EN FONCTION DES CIRCUITS RACCORDÉS

MCR 2 XL MI		ECS	direct	1 direct + 1 vanne	OU	1 direct + 2 vannes
MCR 2 XL MI	Régulation	-	-	7801430 Module de partage avec carte de régulation incluse +7852998 Câble L Bus	7800385 carte SCB17 + 88017017 sonde départ + Hydraulique externe	7801432 Module de partage avec carte de régulation incluse +7852998 L Bus
	Hydraulique	-	-			

FUMISTERIE : voir chapitre Équipements et fumisterie

* ÉCO-PART incluse ou **ÉCO-PART en sus**
Les montants des éco-participations sont susceptibles d'évoluer en cas de modification du barème par notre organisme collecteur.

De Dietrich

MCR 2 XL MI DE 3 À 35 KW

CHAUDIÈRES MURALES GAZ **À CONDENSATION POUR CHAUFFAGE ET PRODUCTION D'ECS MICRO-ACCUMULÉE**

ACCÉDEZ À NOTRE **SCHÉMATHÈQUE**

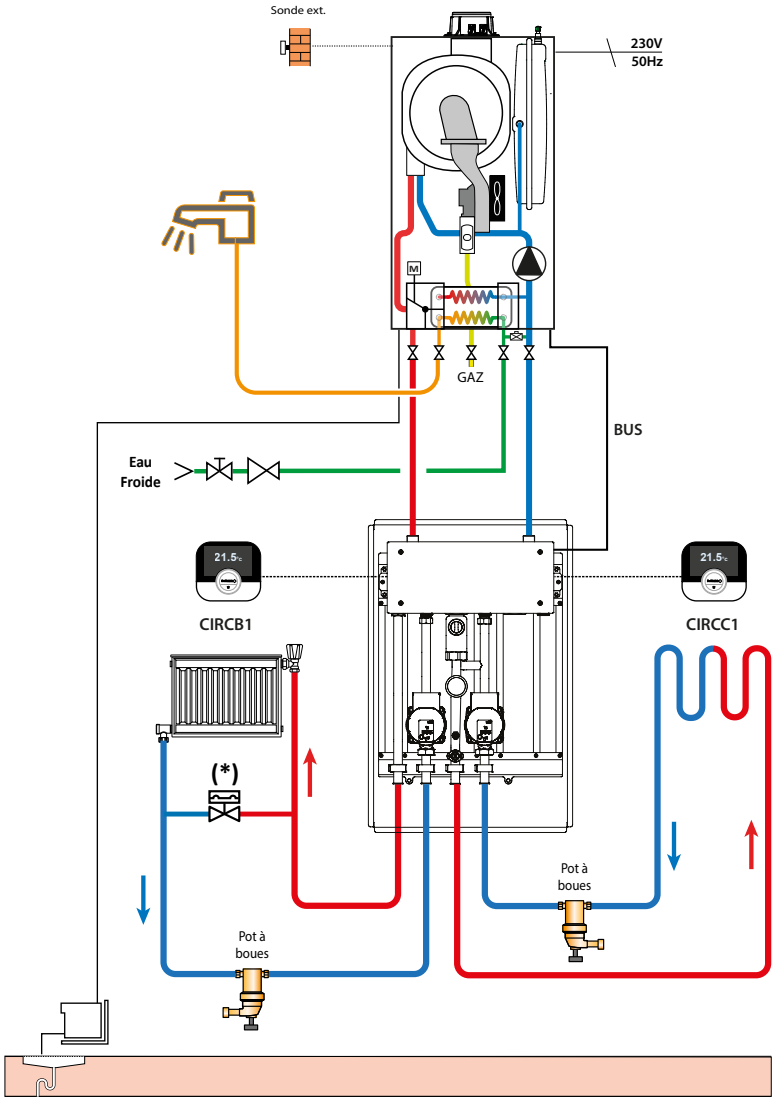

DESCRIPTIF

	COLIS	RÉF.	PRIX HT (€)
Chaudière MCR 2 XL 30 MI VH 8		7869096	**3 620,80**
Module de partage 2 ZONES (1D+1M)		7801430	**1 530,00**
(*) Soupape différentielle si robinets thermostatiques	-	-	
Options éventuelles supplémentaires			
Sonde d'ambiance connectée filaire SMART TC°	2xAD324	2 x 7691375	**2 x 299,00**
		Prix total H.T.* :	**5 748,80**
Mise en service		**Prix net H.T. :**	**197,00**

* hors Eco-Participation

Exemple donné à titre indicatif

MCR 2 XL DE 3,0 À 35 KW

CHAUDIÈRES MURALES GAZ **À CONDENSATION**
POUR CHAUFFAGE SEUL AVEC OU SANS PRODUCTION D'ECS À ACCUMULATION

Produit

- Régulation E-Pilot simple, intuitive et facile d'utilisation
- Colis unique avec dosseret et douilles
- Solution fiable et performante
- Simplicité d'installation et de maintenance
- Une qualité prouvée grâce à son corps de chauffe en inox et son corps hydraulique en laiton

5 ANS DE GARANTIE Corps en laiton Preuve de qualité

7 ANS DE GARANTIE Corps de chauffe Preuve de qualité

- Corps hydrauliques en laiton pour une fiabilité garantie
- Combinaison possible avec un système hybride
- Modulation de 10 à 100%. Combustion automatique

TOP VENTES



Hydrogène 20%

A
A

COMPATIBLE GAZ VERT

CE

Informations pratiques

Éligibles Aides & Subventions

FORMEZ-VOUS
Formations proposées
Voir p. 19

CARRÉ VIP
On vous accompagne
Voir p. 599

De Dietrich

Bénéfices utilisateur

- Fiabilité et robustesse
- Discrète
- Élégante
- Confort

Fiable et performante grâce à des composants premium

Elle peut s'installer dans un élément haut de cuisine, en buanderie ou dans le garage

Silencieuse grâce à son isolation acoustique

Design premium facilement intégrable dans votre intérieur

Pilotage à distance avec l'application De Dietrich SMART, compatible avec les sondes d'ambiance connectées SMART TC° et SMART CDI

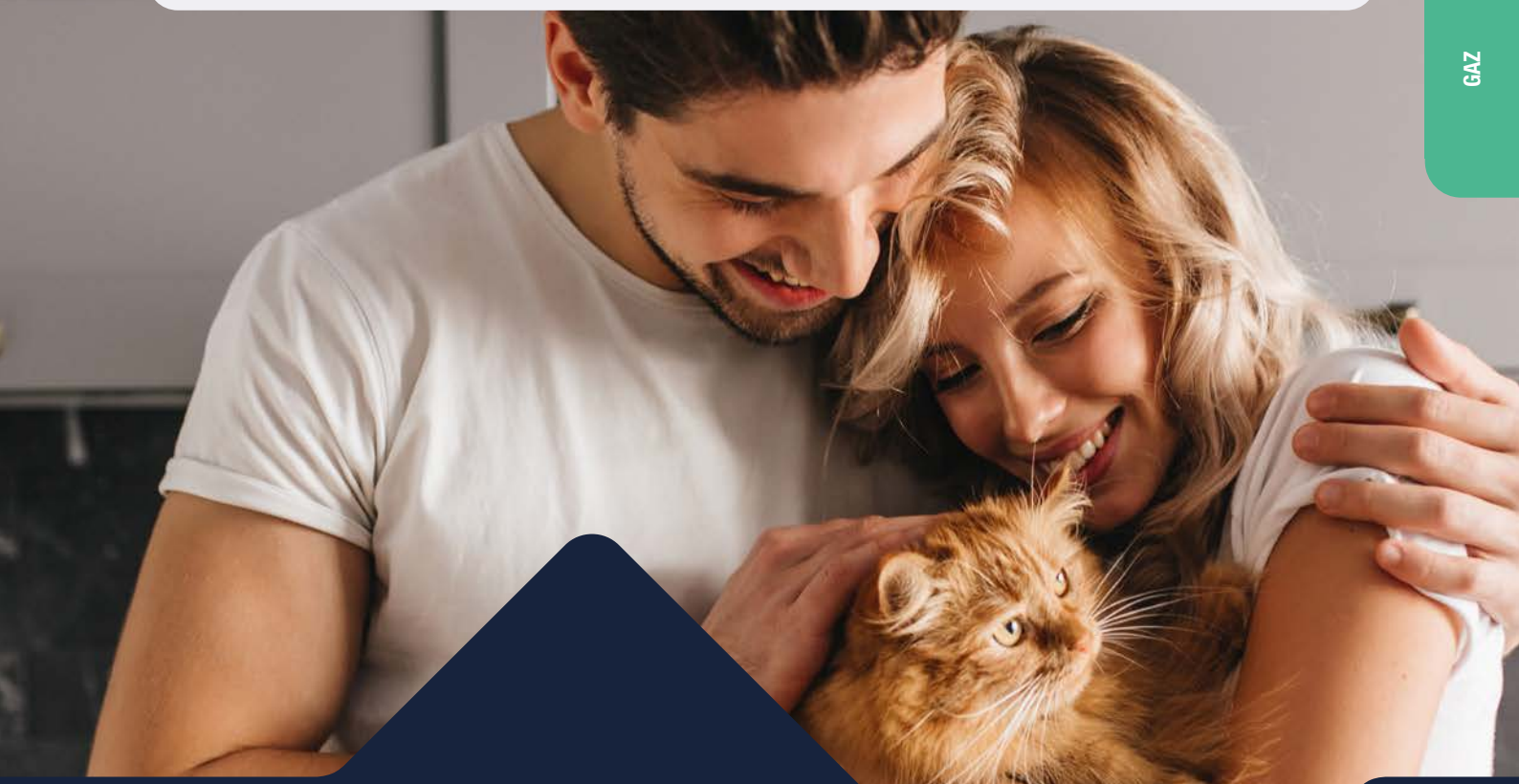

Toujours MCR, maintenant réinventée en XL

Une gamme réinventée pour votre confort
Vous remplacez votre chaudière : pensez MCR 2 !
Vous rénovez votre système de chauffage : pensez MCR 2 !

MCR 2 XL DE 3,0 À 35 KW

CHAUDIÈRES MURALES GAZ À CONDENSATION POUR CHAUFFAGE SEUL



Chaudière équipée pour fonctionner aux gaz naturels ou au propane

- Livrée avec ventouse horizontale ou verticale
- Faibles émissions polluantes : NOx < 25 mg/kWh
- Combustion automatique
- Échangeur inox avec double enveloppe extérieure en matériau composite
- Brûleur gaz inox à pré-mélange total, modulant de 10 à 100% de la puissance
- Chaudière équipée : dosseret de montage avec robinetterie eau et gaz pré-montée, circulateur chauffage modulant, vase d'expansion de 10 L, vanne d'inversion chauffage/ECS, purgeur automatique, soupape de sécurité chauffage 3 bar
- Tableau de commandes E-Pilot simple et intuitif avec texte clair
- Remplissage automatique AutoFILL

① Sortie de condensats/ soupape de sécurité
② Départ circuit de chauffage [3/4"]
③ Sortie eau chaude sanitaire [1/ 2"]
④ Arrivée de gaz [3/4"]
⑤ Entrée d'eau froide du circuit ECS [1/ 2"]
⑥ Retour circuit de chauffage [3/4"]





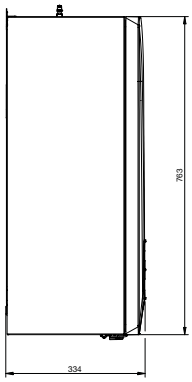

MCR 2 XL		25	35
Classe énergétique chauffage		A	A
Efficacité énergétique saisonnière : Etas produit (règlement 813)	%	94	94
Efficacité énergétique saisonnière : Etas système (avec sonde extérieure livrée - règlement 811)	%	96	96
Puissance calorifique nominale (Prated)	kW	24	32
Puissance utile - à P. nominale et en haute temp. P4 (1)	kW	24	32
Puissance utile - à 30 % P. nominale et en basse temp. P1 (2)	kW	8,1	10,9
Puissance minimale (Pmin)	kW	3,0	3,5
Rendement en % PCI à charge …% Pn_gen - 100 % Pn à temp. moy. 70 °C (RPn)	%	97,6	97,6
et temp. eau …°C - 30 % Pn à temp. retour 30 °C (RPint)	%	109,7	109,9
Puissance électrique nominale	W	81	98
Consommation d'électricité auxiliaire à pleine charge (elmax)	W	33	45
Consommation d'électricité auxiliaire à charge partielle (elmin)	W	11	11
Consommation d'électricité auxiliaire en mode veille (PSB)	W	4	4
Pertes thermiques (Pstby)	W	35	35
Puissance acoustique à Pn (Lwa)	dB(A)	50	53
Pression acoustique à 1 m à Pn	dB(A)	42	45
Émissions d'oxydes d'azote (NOx)	mg/kWh	21	30
Capacité vase d'expansion	l	10	10
Poids net vide/rempli d'eau	kg	28,5/31,0	28,5/31,00

(1) Réglage haute température : température de retour à l'entrée de la chaudière 60 °C et température de départ à la sortie de la chaudière 80 °C.
(2) Basse température : température de retour (à l'entrée du dispositif de chauffage) pour les chaudières à condensation 30 °C.

Temp. moy. de fonctionnement :
T_{fonct_max} : 70 °C
T_{fonct_min} : 25 °C

Température maxi. de service : 90 °C
Pression maxi. de service : 3 bar
Thermostat de sécurité : 110 °C

Alimentation : 230 V/50 Hz
Indice de protection : IP X5D
Catégorie gaz : II_{2Er3P}

Classe NOx : 6
Homologation : B_{23}, B_{23P}, B_{33}, $C_{(10)3}$, C_{13}, C_{33}, C_{43}, C_{43P}, C_{53}, C_{63}, C_{83}, C_{83P}, C_{93}

Détails des données
Voir feuillet technique

PRIX H.T.	MCR 2 XL	25	35
VH8 : avec ventouse horizontale PPS Ø 60/100 mm (1) (4)	Réf.	7869092	7869094
	€	**3 350,80**	**3 950,80**
VV12 : avec ventouse verticale PPS Ø 80/125 mm (1) (2) (3)	Réf.	7869093	7869095
	€	**3 490,30**	**4 090,30**

Eco-Participation : voir liste des colis
(1) En l'absence de précision, la chaudière sera livrée avec ventouse standard horizontale, longueur 800 mm. (2) Le terminal livré est de couleur noire, sur demande une variante en rouge peut être commandée. (3) La fourniture inclut l'adaptateur Ø 80/125 mm, colis HR38. (4) Pour les autres raccordements, déduire le prix de la ventouse horizontale (colis HR48 : réf 100013756) du prix de la chaudière VH et rajouter le prix des accessoires nécessaires à la configuration souhaitée.

De Dietrich

MCR 2 XL DE 3,0 À 35 KW

CHAUDIÈRES MURALES GAZ **À CONDENSATION**
POUR CHAUFFAGE SEUL AVEC PRODUCTION D'ECS À ACCUMULATION



MCR 2 XL / BS80

Préparateur d'eau chaude sanitaire émaillé à serpentin de 80 litres placé à droite ou à gauche de la chaudière avec protection par anode en magnésium.
- Tubulures de liaison chaudière/ballon incluses
- Sonde ECS livrée

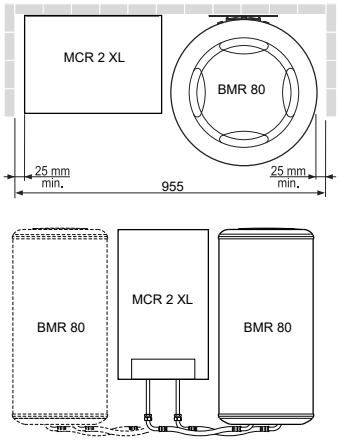

PRIX H.T.	MCR 2 XL	25	35
MCR 2 XL VH 8 BS 80	Réf.	7869100	7869104
	€	**4 873,80**	**5 473,80**
MCR 2 XL VV 12 BS 80	Réf.	7869101	7869105
	€	**5 013,30**	**5 613,30**

Eco-Participation : voir liste des colis page suivante



MCR 2 XL / BS130

Préparateur d'eau chaude sanitaire émaillé à serpentin de 130 litres placé sous la chaudière avec protection par anode en magnésium.
- Tubulures de liaison chaudière/ballon incluses
- Sonde ECS livrée

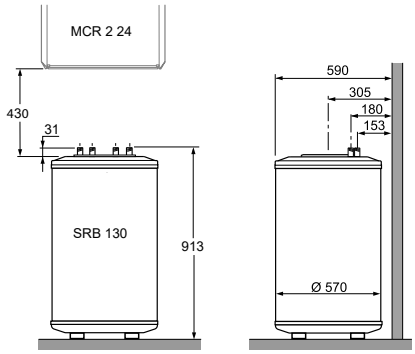

PRIX H.T.	MCR 2 XL	25	35
MCR 2 XL VH 8 BS 130	Réf.	7869102	7869106
	€	**5 164,80**	**5 764,80**
MCR 2 XL VV 12 BS 130	Réf.	7869103	7869107
	€	**5 304,30**	**5 904,30**

Eco-Participation : voir liste des colis page suivante

MCR 2 XL		25 BS 80	25 BS 130	35 BS 80	35 BS 130
Classe énergétique ECS		A	A	A	A
Efficacité énergétique eau chaude Eta wh	%	82	82	82	82
Profil de soutirage déclaré		XL	XL	XL	XL
Capacité du ballon ECS	l	80	130	80	130
Puissance en mode sanitaire	kW	24	24	35	35
Débit horaire (ΔT = 35 °C)(1)	l/h	544	588	544	588
Type de ballon		base sans appoint	base sans appoint	base sans appoint	base sans appoint
Coefficient de pertes thermiques (UA_S)	W/K	1,26	1,09	1,26	1,09
Hauteur relative de l'échangeur: H1/H totale	0 - 1	0,78	0,56	0,78	0,56
Hystérésis thermostat ballon	°C	5	5	5	5
N° de zone du thermostat	1 à 4	1	1	1	1
Type de gestion du thermostat ballon		Permanent	Permanent	Permanent	Permanent
Température maxi ballon	°C	60	60	60	60
Pression maxi de service eau chaude sanitaire	bar	8	8	8	8
Poids net (préparateur)	kg	49	60,6	49	60,6

Performances sanitaires à temp. ambiante du local à Pn : 20 °C, temp. eau froide : 10 °C, temp. eau chaude primaire : 80 °C, temp. stockage : 60 °C

MCR 2 XL DE 3,0 À 35 KW

CHAUDIÈRES MURALES GAZ **À CONDENSATION**
POUR CHAUFFAGE SEUL AVEC OU SANS PRODUCTION D'ECS À ACCUMULATION

COLISAGE

DÉSIGNATION MCR 2 XL	RÉFÉRENCE COMPLÈTE	PRIX HT (€) ECOPART : VOIR LISTE COLIS	NOMBRE DE COLIS	CHAUDIÈRE MCR 2 XL (*)	TERMINAL HORIZONTAL PPS Ø 60/100 MM LG = 800 MM	SORTIE FUMÉES Ø 80/125 MM	TERMINAL VERTICAL PPS Ø 80/125 MM NOIR	SONDE EXTÉRIEURE FILAIRE
MCR 2 XL 25 VH 8	7869092	**3 350,80**	3	7865867	100008296	-	-	85757741
MCR 2 XL 25 VV 12	7869093	**3 490,30**	4	7865867	-	7755080	100002732	85757741
MCR 2 XL 35 VH 8	7869094	**3 950,80**	3	7865869	100008296	-	-	85757741
MCR 2 XL 35 VV 12	7869095	**4 090,30**	4	7865869	-	7755080	100002732	85757741

(*) Le dosseret de raccordement hydraulique et les douilles d'installation sont livrés dans le colis chaudière

DÉSIGNATION MCR 2 XL AVEC ECS PAR BALLON SÉPARÉ	RÉFÉRENCE COMPLÈTE	PRIX HT (€) ECOPART : VOIR LISTE COLIS	NOMBRE DE COLIS	CHAUDIÈRE MCR 2 XL (*)	BALLON MURAL BMR 80	KIT DE RACCORD. POUR BMR 80	BALLON À POSER SRB 130	KIT DE RACCORD. POUR BALLON DE 130 L	SONDE BALLON LG = 5 M NTC 12K	TERMINAL HORIZONTAL PPS Ø 60/100 MM LG = 800 MM	SORTIE FUMÉES Ø 80/125 MM	TERMINAL VERTICAL PPS Ø 80/125 MM NOIR	SONDE EXTÉRIEURE FILAIRE
MCR 2 XL 25 VH 8 BS 80	7869100	**4 873,80**	6	7865867	100005562	100011287	-	-	100000030	100008296	-	-	85757741
MCR 2 XL 25 VV 12 BS 80	7869101	**5 013,30**	7	7865867	100005562	100011287	-	-	100000030	-	7755080	100002732	85757741
MCR 2 XL 25 VH 8 BS 130	7869102	**5 164,80**	6	7865867	-	-	7681039	100011288	100000030	100008296	-	-	85757741
MCR 2 XL 25 VV 12 BS 130	7869103	**5 304,30**	7	7865867	-	-	7681039	100011288	100000030	-	7755080	100002732	85757741
MCR 2 XL 35 VH 8 BS 80	7869104	**5 473,80**	6	7865869	100005562	100011287	-	-	100000030	100008296	-	-	85757741
MCR 2 XL 35 VV 12 BS 80	7869105	**5 613,30**	7	7865869	100005562	100011287	-	-	100000030	-	7755080	100002732	85757741
MCR 2 XL 35 VH 8 BS 130	7869106	**5 764,80**	6	7865869	-	-	7681039	100011288	100000030	100008296	-	-	85757741
MCR 2 XL 35 VV 12 BS 130	7869107	**5 904,30**	7	7865869	-	-	7681039	100011288	100000030	-	7755080	100002732	85757741

(*) Le dosseret de raccordement hydraulique et les douilles d'installation sont livrés dans le colis chaudière

LISTE DES COLIS

RÉF.	DÉSIGNATION	PRIX HT (€)	EP HT (€)*
7865867	MCR 2 XL 25	**3 160,00**	**7,00**
7865869	MCR 2 XL 35	**3 760,00**	**7,00**
100008296	TERMINAL HORIZONTAL Ø 60/100 LG 800 - DY871	**128,00**	**0,04**
85757741	SONDE EXTÉRIEURE FILAIRE - FM46	**62,80**	**0,04**
7755080	SORTIE FUMÉES Ø 80/125	**80,50**	**0,01**
100002732	TERMINAL VERTICAL PPS Ø 80/125 MM NOIR - DY843	**187,00**	**0,07**
BALLON SÉPARÉ POUR PRODUCTION ECS			
100005562	BALLON JUXTAPOSABLE BMR 80 ROND - EE53	**1 275,00**	**14,00**
100011287	KIT DE RACCORDEMENT POUR BMR 80 - HG56	**170,00**	**0,01**
7681039	PRÉPARATEUR SRB 130 - EE81	**1 622,00**	**18,00**
100011288	KIT DE RACCORDEMENT POUR BALLON DE 130 L - HG57	**114,00**	**0,01**
100000030	SONDE BALLON 5 M LONG NTC 12K - AD212	**78,00**	**0,04**

De Dietrich SERVICES — MISE EN SERVICE

		PRIX NET HT (€)
7809009	MES CHAUD INF. 50 KW POUR UNE UNITÉ	**197,00**
7809012	MES CHAUD INF. 50 KW PAR UNITÉ SUPPLÉMENTAIRE	**158,00**

POUR PLUS D'INFORMATIONS SUR NOS
SERVICES & OUTILS
SE REPORTER AUX P 8 ET SUIVANTES

De Dietrich PRO
Installation, mise en service, maintenance et dépannage

* ÉCO-PART incluse ou **ÉCO-PART en sus**
Les montants des éco-participations sont susceptibles d'évoluer en cas de modification du barème par notre organisme collecteur.

De Dietrich

MCR 2 XL DE 3,0 À 35 KW

CHAUDIÈRES MURALES GAZ **À CONDENSATION**
POUR CHAUFFAGE SEUL AVEC OU SANS PRODUCTION D'ECS À ACCUMULATION

OPTIONS

	RÉF.	DÉSIGNATION	PRIX HT (€)	EP HT (€)*
	7777477	CACHE ROBINET	**84,40**	**0,01**
	7753486	CADRE ÉCARTEUR	**109,00**	**0,01**
	7801430	MODULE PARTAGE 2 ZONES (1D+1M)	**1 530,00**	**1,75**
	7801432	MODULE PARTAGE 3 ZONES (1D+2M)	**2 346,00**	**1,75**
	7222565	HABILLAGE P/MODULE PARTAGE	**224,00**	**0,01**
	7800385	CARTE SCB 17	**265,00**	**0,14**
	7853119	BOITIER MURAL MULTIZONES SCB 10	**586,00**	**0,14**
	100013304	PLATINE + SONDE POUR VANNE MELANGEUSE - AD249	**245,00**	**0,14**
	88017017	SONDE DÉPART - AD199	**128,00**	**0,04**
	C71414101	CLÉ COUDE 1/2 - 3/4	**18,10**	-
	7852998	CÂBLE L-BUS	**35,70**	**0,04**

OPTIONS EAU CHAUDE SANITAIRE

	RÉF.	DÉSIGNATION	PRIX HT (€)	EP HT (€)*
	100005562	BALLON JUXTAPOSABLE BMR 80 ROND - EE53	**1 275,00**	**14,00**
	100011287	KIT DE RACCORDEMENT POUR BMR 80 - HG56	**170,00**	**0,01**
	7681039	PRÉPARATEUR SRB 130 - EE81	**1 622,00**	**18,00**
	100011288	KIT DE RACCORDEMENT POUR BALLON DE 130 L - HG57	**114,00**	**0,01**
	100000030	SONDE BALLON 5 M LONG NTC 12K - AD212	**78,00**	**0,04**

* **ÉCO-PART incluse** ou **ÉCO-PART en sus**
Les montants des éco-participations sont susceptibles d'évoluer en cas de modification du barème par notre organisme collecteur.

MCR 2 XL DE 3,0 À 35 KW

CHAUDIÈRES MURALES GAZ **À CONDENSATION**
POUR CHAUFFAGE SEUL AVEC OU SANS PRODUCTION D'ECS À ACCUMULATION

OPTIONS THERMOSTATS ET SONDES D'AMBIANCE

	RÉF.	DÉSIGNATION	CONNEXION	PILES	PROGRAMME HORAIRE	CONNECTE INTERNET	CLASSE	PRIX HT (€)	EP HT (€)*
	7691375	SONDE D'AMBIANCE SMART TC° CONNECTÉE - AD324	filaire	non	oui	oui	V - VI*	299,00	0,14
	7898724	SONDE D'AMBIANCE SMART CDI FILAIRE	filaire	non	oui	oui**	V - VI*	128,00	0,14
	7900088	SONDE D'AMBIANCE CONNECTÉE SMART CDI RF SANS FIL (RF)	sans fil	oui	oui	oui	V - VI*	152,00	0,14
	7898722	PASSERELLE DE COMMUNICATION LINK WIFI - GTW IOT						178,00	0,14
	7609763	THERMOSTAT D'AMBIANCE MODULANT FILAIRE - AD304	filaire	non	oui	non	V - VI*	305,00	0,14
	7609762	THERMOSTAT D'AMBIANCE MODULANT RADIO - AD303	sans fil	oui	oui	non	V - VI*	500,00	0,14
	7612097	THERMOSTAT D'AMBIANCE MODULANT NON PROGRAMMABLE - AD301	filaire	non	non	non	V - VI*	155,00	0,14
	7768817	THERMOSTAT D'AMBIANCE PROGRAMMABLE (FILAIRE) - AD337	filaire	oui	oui	non	IV-IV*	140,00	0,14
	7768818	THERMOSTAT D'AMBIANCE PROGRAMMABLE (SANS FILS) - AD338	sans fil	oui	oui	non	IV-IV*	340,00	0,14
	85757741	SONDE EXTÉRIEURE - FM46	filaire	non	-	non	-	62,80	0,04

*avec sonde extérieure filaire 85757741
** avec ajout de la passerelle de communication LINK WIFI 7898722

CHOIX DES OPTIONS EN FONCTION DES CIRCUITS RACCORDÉS

MCR 2 XL 25
MCR 2 XL 35


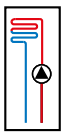
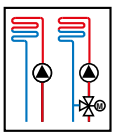
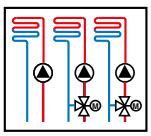

		ECS	direct	1 direct + 1 vanne		1 direct + 2 vannes
MCR 2 XL	Régulation	100000030 sonde sanitaire	-	7801430 Module de partage avec carte de régulation incluse +7852998 Câble L Bus	OU 7800385 carte SCB17 + 88017017 sonde départ + Hydraulique externe	7801432 Module de partage avec carte de régulation incluse +7852998 Câble L Bus
	Hydraulique	-	-			

FUMISTERIE : voir chapitre Équipements et fumisterie

* ÉCO-PART incluse ou **ÉCO-PART en sus**
Les montants des éco-participations sont susceptibles d'évoluer en cas de modification du barème par notre organisme collecteur.

De Dietrich

MCR 2 XL DE 3,0 À 35 KW

CHAUDIÈRES MURALES GAZ **À CONDENSATION**
POUR CHAUFFAGE SEUL AVEC OU SANS PRODUCTION D'ECS À ACCUMULATION

ACCÉDEZ À NOTRE
SCHÉMATHÈQUE

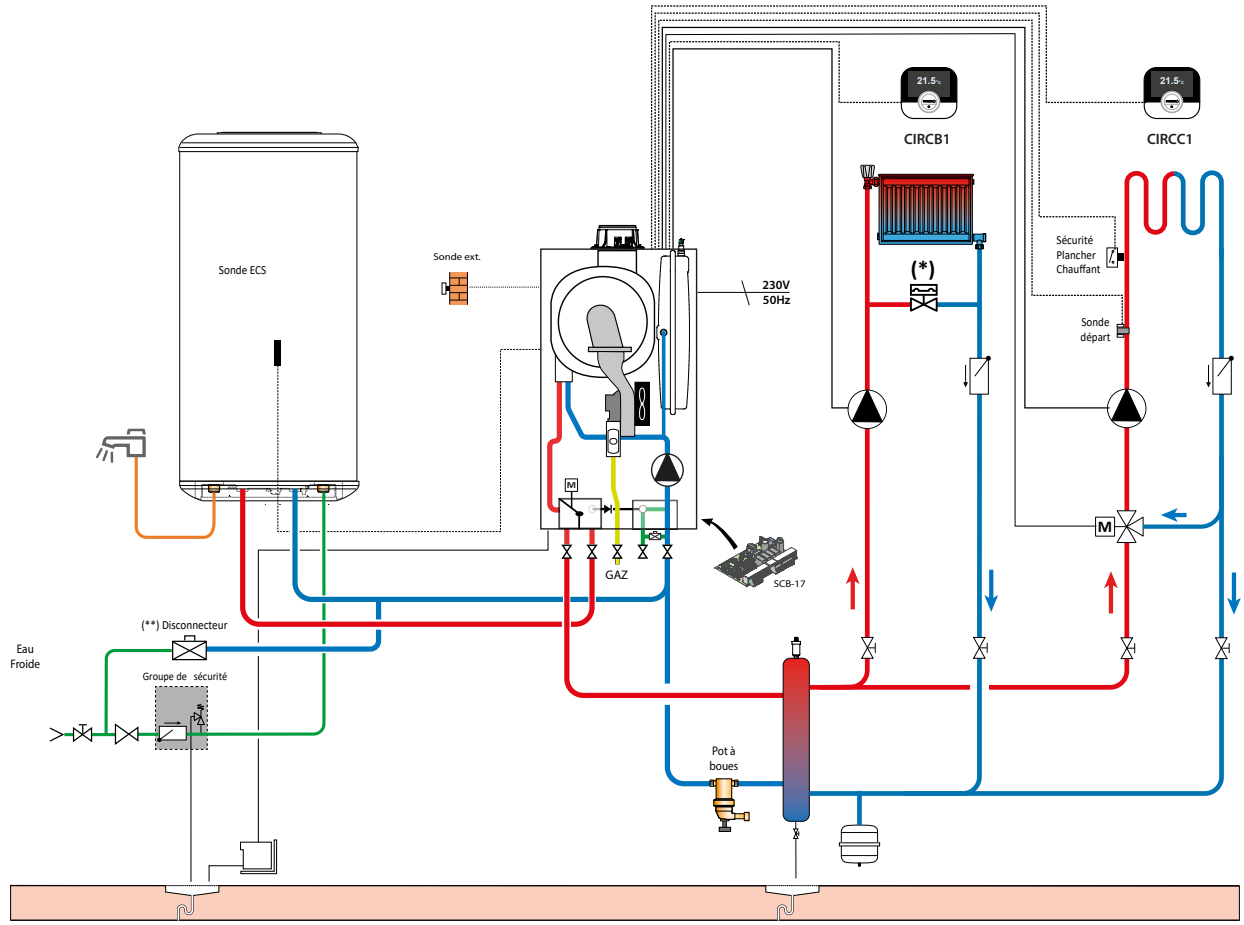

DESCRIPTIF

	COLIS	RÉF.	PRIX HT (€)
Chaudière MCR 2 XL 25 VH 8/BS 80	-	7869100	**4 873,80**
Kit carte d'extension SCB 17	-	7800385	**265,00**
Sonde départ	AD199	88017017	**128,00**
Options éventuelles supplémentaires			
Sonde d'ambiance connectée filaire SMART TC°	2 x AD324	2 x 7691375	**2 x 299,00**
		Prix total H.T.* :	**5 864,80**
Mise en service		**Prix net H.T. :**	**197,00**

* hors Eco-Participation

Exemple donné à titre indicatif

MCR 2 BIC DE 3 À 35 KW

CHAUDIÈRES MURALES GAZ **À CONDENSATION POUR CHAUFFAGE ET PRODUCTION D'ECS À ACCUMULATION**

Produit

- Régulation E-Pilot simple, intuitive et facile d'utilisation
- Colis unique avec dosseret et douilles
- Solution compacte et fiable
- Simplicité d'installation et de maintenance
- Une qualité prouvée grâce à son corps de chauffe en inox et son corps hydraulique en laiton

5 ANS DE GARANTIE Corps en laiton Preuve de qualité

7 ANS DE GARANTIE Corps de chauffe Preuve de qualité

- Corps hydrauliques en laiton pour une fiabilité garantie
- Ballon 45 litres en inox et à serpentin anti-calcaire
- Modulation de 10 à 100%. Combustion automatique



Hydrogène 20%

JUSQU'À

A

A

COMPATIBLE GAZ VERT

CE

Informations pratiques

Éligibles Aides & Subventions

FORMEZ-VOUS Formations proposées Voir p. 19

CARRÉ VIP On vous accompagne Voir p. 599

De Dietrich

Bénéfices utilisateur

- Performante
- Compacte
- Discrète
- Élégante
- Confort

Jusqu'à 19,2 litres d'eau chaude par minute et un ballon de 45 litres en inox

Elle s'installe dans un placard, en buanderie ou dans un garage

Silencieuse grâce à son isolation acoustique

Design premium facilement intégrable dans votre intérieur

Pilotage à distance grâce à l'application De Dietrich SMART, compatible avec les sondes d'ambiance connectées SMART TC° et SMART CDI



Toujours MCR, maintenant réinventée

Une gamme réinventée pour votre confort
Vous remplacez votre chaudière : pensez MCR 2 !
Vous rénovez votre système de chauffage : pensez MCR 2 !

MCR 2 BIC DE 3 À 35 KW

CHAUDIÈRES MURALES GAZ À CONDENSATION POUR CHAUFFAGE ET PRODUCTION D'ECS À ACCUMULATION



Chaudière équipée pour fonctionner aux gaz naturels ou au propane, pour le chauffage et préparation d'eau chaude sanitaire intégrée de 45 litres avec puissance de 35kW en mode sanitaire

- Préparateur d'eau chaude sanitaire acier inox de 45 litres, protection par anode en magnésium, débit spécifique à DeltaT 30K : 19,2L/min.
- Livrée avec ventouse horizontale ou verticale
- Combustion automatique
- Chaudière équipée : dosseret de montage avec robinetterie eau et gaz pré-montée, circulateur chauffage modulant, vase d'expansion de 10L, vanne d'inversion chauffage/ECS, purgeur automatique
- Encombrement réduit : largeur 600 mm
- Sonde ECS, soupape de sécurité chauffage et ECS livrées
- Tableau de commandes E-Pilot simple et intuitif avec texte clair

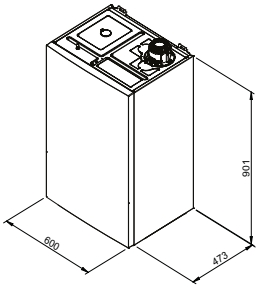

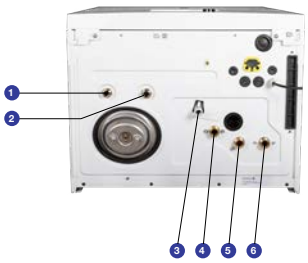

① Raccord de sortie d'eau chaude sanitaire [ECSI 1/2"]
② Raccord d'arrivée d'eau froide sanitaire [1/2"]
③ Adaptateur Ø 21,8 mm pour l'évacuation des condensats / du système
④ Raccord d'arrivée de gaz [3/4"]
⑤ Raccord départ du circuit de chauffage [3/4"]
⑥ Raccord de retour du circuit de chauffage [3/4"]

MCR 2		35 BIC
Classe énergétique chauffage		A
Efficacité énergétique saisonnière : Etas produit (règlement 813)	%	94
Efficacité énergétique saisonnière : Etas système (avec sonde extérieure livrée - règlement 811)	%	96
Puissance calorifique nominale (Prated)	kW	24
Puissance utile - à P. nominale et en haute temp. P4 (1)	kW	24
Puissance utile - à 30 % P. nominale et en basse temp. P1 (2)	kW	8,1
Puissance minimale (Pmin)	kW	3,5
Rendement en % PCI à charge …% Pn_gen - 100 % Pn à temp. moy. 70 °C (RPn)	%	97,8
et temp. eau …°C - 30 % Pn à temp. retour 30 °C (RPint)	%	109,9
Puissance électrique nominale	W	98
Consommation d'électricité auxiliaire à pleine charge (elmax)	W	28
Consommation d'électricité auxiliaire à charge partielle (elmin)	W	11
Consommation d'électricité auxiliaire en mode veille (PSB)	W	4
Pertes thermiques (Pstby)	W	35
Puissance acoustique (Lwa)	dB(A)	50
Pression acoustique à 1 m à Pn	dB(A)	42
Émissions d'oxydes d'azote (NOx)	mg/kWh	21
Capacité vase d'expansion	l	10
Poids net vide/rempli d'eau	kg	58/100
Classe énergétique ECS		A
Efficacité énergétique eau chaude (ηwh)	%	81
Profil de soutirage déclaré		XL
Capacité de stockage	l	45
Puissance en mode sanitaire	kW	35
Débit spécifique à ΔT = 30 K (selon EN 13203-1)	l/min	19,2
Type de ballon		base sans appoint
Hauteur relative de l'échangeur: H1/H totale	0 - 1	0,57
Hystérésis thermostat ballon	°C	5
N° de zone du thermostat	1 à 4	1
Type de gestion du thermostat ballon		Permanent
Température maxi ballon	°C	60
Pression maxi de service eau chaude sanitaire	bar	8

Performances sanitaires à temp. ambiante du local à Pn : 20 °C, temp. eau froide : 10 °C, temp. eau chaude primaire : 85 °C
(1) Réglage haute température : température de retour à l'entrée de la chaudière 60 °C et température de départ à la sortie de la chaudière 80 °C.
(2) Basse température : température de retour (à l'entrée du dispositif de chauffage) pour les chaudières à condensation 30 °C.

Temp. moy. de fonctionnement :
T_{fonct_max} : 70 °C
T_{fonct_min} : 25 °C

Température maxi. de service : 90 °C
Pression maxi. de service : 3 bar
Thermostat de sécurité : 110 °C

Alimentation : 230 V/50 Hz
Indice de protection : IP X5D
Catégorie gaz : II_{2Er3P}

Classe NOx : 6
Homologation : B_{23}, B_{23P}, B_{33}, $C_{(10)3}$, C_{13}, C_{33}, C_{43}, C_{43P}, C_{53}, C_{63}, C_{83}, C_{83P}, C_{93}

Détails des données
Voir feuillet technique

PRIX H.T.	MCR 2	35 BIC
VH8 : avec ventouse horizontale PPS Ø 60/100 mm (1) (4)	Réf.	7853637
	€	**4 530,80**
VV12 : avec ventouse verticale PPS Ø 80/125 mm (1) (2) (3)	Réf.	7853638
	€	**4 670,30**

Eco-Participation : voir liste des colis page suivante
(1) En l'absence de précision, la chaudière sera livrée avec ventouse standard horizontale, longueur 800 mm. (2) Le terminal livré est de couleur noire, sur demande une variante en rouge peut être commandée. (3) La fourniture inclut l'adaptateur Ø 80/125 mm, colis HR38. (4) Pour les autres raccordements, déduire le prix de la ventouse horizontale (colis HR48 : réf 100013756) du prix de la chaudière VH et rajouter le prix des accessoires nécessaires à la configuration souhaitée.

MCR 2 BIC DE 3 À 35 KW

CHAUDIÈRES MURALES GAZ **À CONDENSATION POUR CHAUFFAGE ET PRODUCTION D'ECS À ACCUMULATION**

COLISAGE

DÉSIGNATION MCR 2 BIC	RÉFÉRENCE COMPLÈTE	PRIX HT (€) ECOPART : VOIR LISTE COLIS	NOMBRE DE COLIS	CHAUDIÈRE MCR 2 BIC (*)	TERMINAL HORIZONTAL PPS Ø 60/100 MM LG = 800 MM	SORTIE FUMÉES Ø 80/125 MM	TERMINAL VERTICAL PPS Ø 80/125 MM NOIR	SONDE EXTÉRIEURE FILAIRE
MCR 2 35 BIC VH 8	7853637	**4 530,80**	3	7848298	100008296	-	-	85757741
MCR 2 35 BIC VV 12	7853638	**4 670,30**	4	7848298	-	7755080	100002732	85757741

(*) Le dosseret de raccordement hydraulique et les douilles d'installation sont livrés dans le colis chaudière

LISTE DES COLIS

RÉF.	DÉSIGNATION	PRIX HT (€)	EP HT (€)*
7848298	MCR 2 35 BIC	**4 340,00**	**7,00**
100008296	TERMINAL HORIZONTAL Ø 60/100 LG 800 - DY871	**128,00**	**0,04**
85757741	SONDE EXTÉRIEURE FILAIRE - FM46	**62,80**	**0,04**
7755080	SORTIE FUMÉES Ø 80/125	**80,50**	**0,01**
100002732	TERMINAL VERTICAL PPS Ø 80/125 MM NOIR - DY843	**187,00**	**0,07**

OPTIONS

	RÉF.	DÉSIGNATION	PRIX HT (€)	EP HT (€)*
	7859367	CACHE ROBINET	**81,60**	**0,01**
	7860330	CADRE ÉCARTEUR	**128,00**	**0,01**
	7801430	MODULE PARTAGE 2 ZONES (1D+1M)	**1 530,00**	**1,75**
	7801432	MODULE PARTAGE 3 ZONES (1D+2M)	**2 346,00**	**1,75**
	7222565	HABILLAGE P/MODULE PARTAGE	**224,00**	**0,01**
	7800385	CARTE SCB 17	**265,00**	**0,14**
	88017017	SONDE DÉPART - AD199	**128,00**	**0,04**
	7860329	VASE D'EXPANSION SANITAIRE	**133,00**	**0,01**
	C71414101	CLÉ COUDE 1/2 - 3/4	**18,10**	-
	7852998	CÂBLE L-BUS	**35,70**	**0,04**
	7802898	COUDE DE REMPLACEMENT MCR BIC	**77,50**	**0,01**

De Dietrich SERVICES — MISE EN SERVICE

		PRIX NET HT (€)
7809009	MES CHAUD INF. 50 KW POUR UNE UNITÉ	**197,00**
7809012	MES CHAUD INF. 50 KW PAR UNITÉ SUPPLÉMENTAIRE	**158,00**

POUR PLUS D'INFORMATIONS SUR NOS **SERVICES & OUTILS** SE REPORTER AUX P 8 ET SUIVANTES

De Dietrich PRO
Installation, mise en service, maintenance et dépannage

MCR 2 BIC DE 3 À 35 KW

CHAUDIÈRES MURALES GAZ **À CONDENSATION POUR CHAUFFAGE ET PRODUCTION D'ECS À ACCUMULATION**

OPTIONS THERMOSTATS ET SONDES D'AMBIANCE

	RÉF.	DÉSIGNATION	CONNEXION	PILES	PROGRAMME HORAIRE	CONNECTE INTERNET	CLASSE	PRIX HT (€)	EP HT (€)*
	7691375	SONDE D'AMBIANCE SMART TC° CONNECTÉE - AD324	filaire	non	oui	oui	V - VI*	299,00	0,14
	7898724	SONDE D'AMBIANCE SMART CDI FILAIRE	filaire	non	oui	oui**	V - VI*	128,00	0,14
	7900088	SONDE D'AMBIANCE CONNECTÉE SMART CDI RF SANS FIL (RF)	sans fil	oui	oui	oui	V - VI*	152,00	0,14
	7898722	PASSERELLE DE COMMUNICATION LINK WIFI - GTW IOT						178,00	0,14
	7609763	THERMOSTAT D'AMBIANCE MODULANT FILAIRE - AD304	filaire	non	oui	non	V - VI*	305,00	0,14
	7609762	THERMOSTAT D'AMBIANCE MODULANT RADIO - AD303	sans fil	oui	oui	non	V - VI*	500,00	0,14
	7612097	THERMOSTAT D'AMBIANCE MODULANT NON PROGRAMMABLE - AD301	filaire	non	non	non	V - VI*	155,00	0,14
	7768817	THERMOSTAT D'AMBIANCE PROGRAMMABLE (FILAIRE) - AD337	filaire	oui	oui	non	IV-IV*	140,00	0,14
	7768818	THERMOSTAT D'AMBIANCE PROGRAMMABLE (SANS FILS) - AD338	sans fil	oui	oui	non	IV-IV*	340,00	0,14
	85757741	SONDE EXTÉRIEURE - FM46	filaire	non	-	non	-	62,80	0,04

*avec sonde extérieure filaire 85757741

** avec ajout de la passerelle de communication LINK WIFI 7898722

CHOIX DES OPTIONS EN FONCTION DES CIRCUITS RACCORDÉS

MCR 2 BIC	 ECS	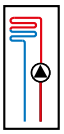 direct	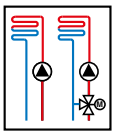 1 direct + 1 vanne	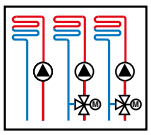 1 direct + 2 vannes
Régulation	-	-	7801430 Module de partage avec carte de régulation incluse +7852998 Câble L Bus **OU** 7800385 carte SCB17 + 88017017 sonde départ	7801432 Module de partage avec carte de régulation incluse +7852998 Câble L Bus
Hydraulique	-	-	**+** Hydraulique externe	

FUMISTERIE : voir chapitre Équipements et fumisterie

* ÉCO-PART incluse ou **ÉCO-PART en sus**
Les montants des éco-participations sont susceptibles d'évoluer en cas de modification du barème par notre organisme collecteur.

De Dietrich

MCR 2 BIC DE 3 À 35 KW

CHAUDIÈRES MURALES GAZ **À CONDENSATION POUR CHAUFFAGE ET PRODUCTION D'ECS À ACCUMULATION**

ACCÉDEZ À NOTRE **SCHÉMATHÈQUE**

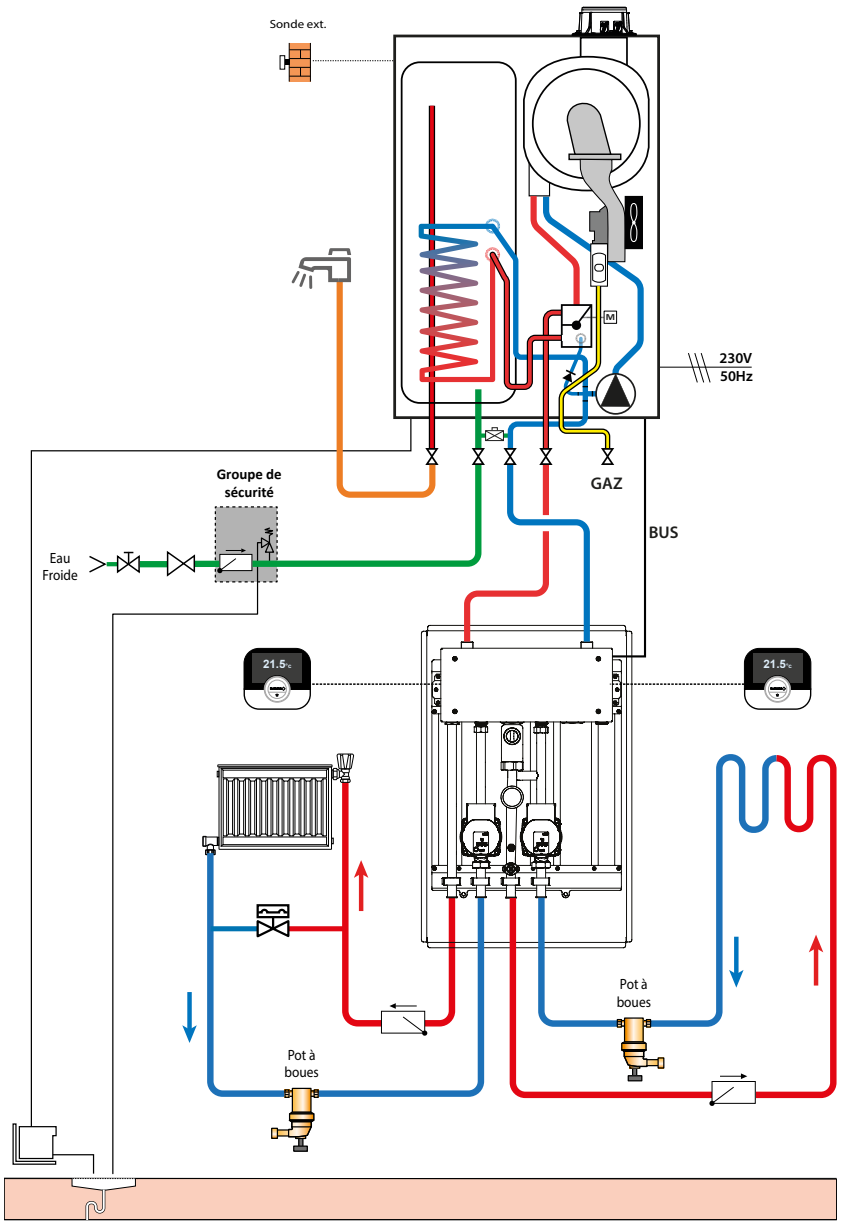

DESCRIPTIF

	COLIS	RÉF.	PRIX HT (€)
Chaudière MCR2 35 BIC VH 8	-	7853637	**4 530,80**
Module de partage 2 ZONES (1D+1M)		7801430	**1 530,00**
Options éventuelles supplémentaires			
Sonde d'ambiance connectée filaire SMART TC°	2 x AD324	2 x 7691375	**2 x 299,00**
		Prix total H.T.* :	**6 658,80**
Mise en service		**Prix net H.T. :**	**197,00**

* hors Eco-Participation

Exemple donné à titre indicatif

MCR 2 MI DE 3 À 35 KW

CHAUDIÈRES MURALES GAZ **À CONDENSATION POUR CHAUFFAGE ET PRODUCTION D'ECS MICRO-ACCUMULÉE**

Produit

- Régulation E-Pilot simple, intuitive et facile d'utilisation
- Colis unique avec dosseret et douilles
- Solution compacte et fiable
- Simplicité d'installation et de maintenance
- Une qualité prouvée grâce à son corps de chauffe en inox et son corps hydraulique en laiton

5 ANS DE GARANTIE Corps en laiton Preuve de qualité

7 ANS DE GARANTIE Corps de chauffe Preuve de qualité

- Corps hydrauliques en laiton pour une fiabilité garantie
- Combinaison possible avec un système hybride
- Modulation de 10 à 100%. Combustion automatique

TOP VENTES



Hydrogène 20%

JUSQU'À

A

A

COMPATIBLE GAZ VERT

CE

Informations pratiques

Éligibles Aides & Subventions

FORMEZ-VOUS Formations proposées **Voir p. 19**

CARRÉ VIP On vous accompagne **Voir p. 599**

Bénéfices utilisateur

- Fiabilité et robustesse
- Compacte
- Discrète
- Élégante
- Confort

Fiable et performante grâce à des composants premium

Elle peut s'installer dans un élément haut de cuisine, en buanderie ou dans le garage

Silencieuse grâce à son isolation acoustique

Design premium facilement intégrable dans votre intérieur

Pilotage à distance grâce à l'application De Dietrich SMART, compatible avec les sondes d'ambiance connectées SMART TC° et SMART CDI



Toujours MCR, maintenant réinventée

Une gamme réinventée pour votre confort

Vous remplacez votre chaudière : pensez MCR 2 !

Vous rénovez votre système de chauffage : pensez MCR 2 !

MCR 2 MI DE 3 À 35 KW

CHAUDIÈRES MURALES GAZ À CONDENSATION POUR CHAUFFAGE ET PRODUCTION D'ECS MICRO-ACCUMULÉE



Chaudière d'une très grande compacité équipée pour fonctionner aux gaz naturels ou au propane

- Livrée avec ventouse horizontale ou verticale
- Faibles émissions polluantes : NOx < 25 mg/kWh
- Combustion automatique
- Échangeur inox avec double enveloppe extérieure en matériau composite
- Brûleur gaz inox à pré-mélange total, modulant de 10 à 100% de la puissance
- Ventilateur équipé d'un silencieux à l'aspiration d'air
- Chaudière équipée : dosseret de montage avec robinetterie eau et gaz pré-montée, circulateur chauffage modulant, vase d'expansion de 8 l, échangeur à plaques pour la production d'ECS, purgeur automatique, soupape de sécurité chauffage 3 bar
- Tableau de commandes E-Pilot simple et intuitif avec texte clair

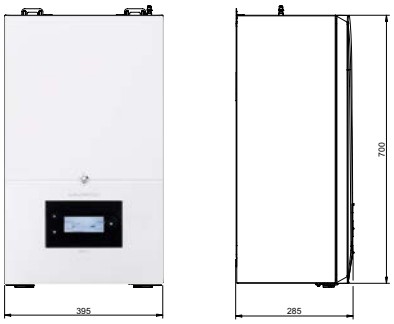



① Sortie de condensats/ soupape de sécurité
② Départ circuit de chauffage [3/4"]
③ Sortie eau chaude sanitaire [1/ 2"]
④ Arrivée de gaz [3/4"]
⑤ Entrée d'eau froide du circuit ECS [1/ 2"]
⑥ Retour circuit de chauffage [3/4"]

MCR 2		30 MI	35 MI
Classe énergétique chauffage		A	A
Efficacité énergétique saisonnière : Etas produit (règlement 813)	%	94	94
Efficacité énergétique saisonnière : Etas système (avec sonde extérieure livrée - règlement 811)	%	96	96
Puissance calorifique nominale (Prated)	kW	20	24
Puissance utile - à P. nominale et en haute temp. P4 (1)	kW	20	24
Puissance utile - à 30 % P. nominale et en basse temp. P1 (2)	kW	6,8	8,1
Puissance minimale (Pmin)	kW	3	3,5
Rendement en % PCI à charge ...% Pn_gen et temp. eau ...°C - 100 % Pn à temp. moy. 70 °C (RPn)	%	97,7	97,8
Rendement en % PCI à charge ...% Pn_gen et temp. eau ...°C - 30 % Pn à temp. retour 30 °C (RPint)	%	110,3	109,9
Puissance électrique nominale	W	98	98
Consommation d'électricité auxiliaire à pleine charge (elmax)	W	25	28
Consommation d'électricité auxiliaire à charge partielle (elmin)	W	11	11
Consommation d'électricité auxiliaire en mode veille (PSB)	W	4	4
Pertes thermiques (Pstby)	W	35	35
Puissance acoustique (Lwa)	dB(A)	48	50
Pression acoustique à 1 m à Pn	dB(A)	40	42
Émissions d'oxydes d'azote (NOx)	mg/kWh	14	21
Capacité vase d'expansion	l	8	8
Poids net/rempli d'eau	kg	28,5/31,0	29,2/31,7
Classe énergétique ECS		A	A
Efficacité énergétique eau chaude (ηwh)	%	87	85
Profil de soutirage déclaré		XL	XXL
Puissance en mode sanitaire	kW	30	35
Nombre d'étoiles performance sanitaire (EN 13203-1)		★★★	★★★
Débit spécifique à ΔT = 30 K (selon EN 13203-1)	l/min	14,3	16,7
Pression maxi de service eau chaude sanitaire	bar	8	8

Performances sanitaires à temp. ambiante du local à Pn : 20 °C, temp. eau froide : 10 °C, temp. eau chaude primaire : 85 °C
(1) Réglage haute température : température de retour à l'entrée de la chaudière 60 °C et température de départ à la sortie de la chaudière 80 °C.
(2) Basse température : température de retour (à l'entrée du dispositif de chauffage) pour les chaudières à condensation 30 °C.

Temp. moy. de fonctionnement :
T_{fonct_max} : 70 °C
T_{fonct_min} : 25 °C

Température maxi. de service : 90 °C
Pression maxi. de service : 3 bar
Thermostat de sécurité : 110 °C

Alimentation : 230 V/50 Hz
Indice de protection : IP X5D
Catégorie gaz : II_{2Er3P}

Classe NOx : 6
Homologation : B_{23}, B_{23P}, B_{33}, $C_{(10)3}$, C_{13}, C_{33}, C_{43}, C_{43P}, C_{53}, C_{63}, C_{83}, C_{83P}, C_{93}

Détails des données
Voir feuillet technique

PRIX H.T.	MCR 2	30 MI	35 MI
VH8 : avec ventouse horizontale PPS Ø 60/100 mm (1) (4)	Réf.	7853633	7853635
	€	**3 390,80**	**3 970,80**
VV12 : avec ventouse verticale PPS Ø 80/125 mm (1) (2) (3)	Réf.	7853634	7853636
	€	**3 530,30**	**4 110,30**

Eco-Participation : voir liste des colis page suivante
(1) En l'absence de précision, la chaudière sera livrée avec ventouse standard horizontale, longueur 800 mm. (2) Le terminal livré est de couleur noire, sur demande une variante en rouge peut être commandée. (3) La fourniture inclut l'adaptateur Ø 80/125 mm, colis HR38. (4) Pour les autres raccordements, déduire le prix de la ventouse horizontale (colis HR48 : réf 100013756) du prix de la chaudière VH et rajouter le prix des accessoires nécessaires à la configuration souhaitée.

De Dietrich

MCR 2 MI DE 3 À 35 KW

CHAUDIÈRES MURALES GAZ **À CONDENSATION POUR CHAUFFAGE ET PRODUCTION D'ECS MICRO-ACCUMULÉE**

COLISAGE

DÉSIGNATION MCR 2 MI	RÉFÉRENCE COMPLÈTE	PRIX HT (€) ECOPART : VOIR LISTE COLIS	NOMBRE DE COLIS	CHAUDIÈRE MCR 2 (*)	TERMINAL HORIZONTAL PPS Ø 60/100 MM LG = 800 MM	SORTIE FUMÉES Ø 80/125 MM	TERMINAL VERTICAL PPS Ø 80/125 MM NOIR	SONDE EXTÉRIEURE FILAIRE
MCR 2 30 MI VH 8	7853633	**3 390,80**	3	7838805	100008296	-	-	85757741
MCR 2 30 MI VV 12	7853634	**3 530,30**	4	7838805	-	7755080	100002732	85757741
MCR 2 35 MI VH 8	7853635	**3 970,80**	3	7839789	100008296	-	-	85757741
MCR 2 35 MI VV 12	7853636	**4 110,30**	4	7839789	-	7755080	100002732	85757741

(*) Le dosseret de raccordement hydraulique et les douilles d'installation sont livrés dans le colis chaudière

LISTE DES COLIS

RÉF.	DÉSIGNATION	PRIX HT (€)	EP HT (€)*
7838805	MCR 2 30 MI	**3 200,00**	**7,00**
7839789	MCR 2 35 MI	**3 780,00**	**7,00**
100008296	TERMINAL HORIZONTAL Ø 60/100 LG 800 - DY871	**128,00**	**0,04**
85757741	SONDE EXTÉRIEURE FILAIRE - FM46	**62,80**	**0,04**
7755080	SORTIE FUMÉES Ø 80/125	**80,50**	**0,01**
100002732	TERMINAL VERTICAL PPS Ø 80/125 MM NOIR - DY843	**187,00**	**0,07**

OPTIONS

	RÉF.	DÉSIGNATION	PRIX HT (€)	EP HT (€)*
	7776960	CACHE ROBINET	**84,40**	**0,01**
	7776961	CADRE ÉCARTEUR	**104,00**	**0,01**
	7801430	MODULE PARTAGE 2 ZONES (1D+1M)	**1 530,00**	**1,75**
	7801432	MODULE PARTAGE 3 ZONES (1D+2M)	**2 346,00**	**1,75**
	7222565	HABILLAGE P/MODULE PARTAGE	**224,00**	**0,01**
	7800385	CARTE SCB 17	**265,00**	**0,14**
	88017017	SONDE DÉPART - AD199	**128,00**	**0,04**
	C71414101	CLÉ COUDE 1/2 - 3/4	**18,10**	-
	7852998	CÂBLE L-BUS	**35,70**	**0,04**

OPTIONS KIT DE REMPLACEMENT

	RÉF.	DÉSIGNATION	PRIX HT (€)	EP HT (€)*
	7776958	KIT DE REMPLACEMENT ELM GVM	**178,00**	**0,01**
	7776955	KIT DE REMPLACEMENT CH NECTRA	**166,00**	**0,01**
	7776956	KIT DE REMPLACEMENT CH CELTIC	**163,00**	**0,01**
	7776957	KIT DE REMPLACEMENT ELM ACLEIS	**136,00**	**0,01**
	7776959	KIT DE REMPLACEMENT SD	**174,00**	**0,01**
	7852526	KIT DE REMPLACEMENT DE DIETRICH MCR	**271,00**	**0,01**
	7802898	COUDE DE REMPLACEMENT MPX MI	**77,50**	**0,01**

MISE EN SERVICE

		PRIX NET HT (€)
7809009	MES CHAUD INF. 50 KW POUR UNE UNITÉ	**197,00**
7809012	MES CHAUD INF. 50 KW PAR UNITÉ SUPPLÉMENTAIRE	**158,00**

POUR PLUS D'INFORMATIONS SUR NOS **SERVICES & OUTILS** SE REPORTER AUX P 8 ET SUIVANTES

De Dietrich PRO
Installation, mise en service, maintenance et dépannage

* ÉCO-PART incluse ou **ÉCO-PART en sus**
Les montants des éco-participations sont susceptibles d'évoluer en cas de modification du barème par notre organisme collecteur.

MCR 2 MI DE 3 À 35 KW

CHAUDIÈRES MURALES GAZ **À CONDENSATION POUR CHAUFFAGE ET PRODUCTION D'ECS MICRO-ACCUMULÉE**

OPTIONS THERMOSTATS ET SONDES D'AMBIANCE

	RÉF.	DÉSIGNATION	CONNEXION	PILES	PROGRAMME HORAIRE	CONNECTE INTERNET	CLASSE	PRIX HT (€)	EP HT (€)*
	7691375	SONDE D'AMBIANCE SMART TC° CONNECTÉE - AD324	filaire	non	oui	oui	V - VI*	299,00	0,14
	7898724	SONDE D'AMBIANCE SMART CDI FILAIRE	filaire	non	oui	oui**	V - VI*	128,00	0,14
	7900088	SONDE D'AMBIANCE CONNECTÉE SMART CDI RF SANS FIL (RF)	sans fil	oui	oui	oui	V - VI*	152,00	0,14
	7898722	PASSERELLE DE COMMUNICATION LINK WIFI - GTW IOT						178,00	0,14
	7609763	THERMOSTAT D'AMBIANCE MODULANT FILAIRE - AD304	filaire	non	oui	non	V - VI*	305,00	0,14
	7609762	THERMOSTAT D'AMBIANCE MODULANT RADIO - AD303	sans fil	oui	oui	non	V - VI*	500,00	0,14
	7612097	THERMOSTAT D'AMBIANCE MODULANT NON PROGRAMMABLE - AD301	filaire	non	non	non	V - VI*	155,00	0,14
	7768817	THERMOSTAT D'AMBIANCE PROGRAMMABLE (FILAIRE) - AD337	filaire	oui	oui	non	IV-IV*	140,00	0,14
	7768818	THERMOSTAT D'AMBIANCE PROGRAMMABLE (SANS FILS) - AD338	sans fil	oui	oui	non	IV-IV*	340,00	0,14
	85757741	SONDE EXTÉRIEURE - FM46	filaire	non	-	non	-	62,80	0,04

*avec sonde extérieure filaire 85757741

** avec ajout de la passerelle de communication LINK WIFI 7898722

CHOIX DES OPTIONS EN FONCTION DES CIRCUITS RACCORDÉS

MCR 2 MI		ECS	direct	1 direct + 1 vanne	OU	1 direct + 2 vannes
MCR 2 MI	Régulation	-	-	7801430 Module de partage avec carte de régulation incluse +7852998 Câble L Bus	7800385 carte SCB17 + 88017017 sonde départ + Hydraulique externe	7801432 Module de partage avec carte de régulation incluse +7852998 L Bus
	Hydraulique	-	-			

FUMISTERIE : voir chapitre Équipements et fumisterie

* ÉCO-PART incluse ou **ÉCO-PART en sus**
Les montants des éco-participations sont susceptibles d'évoluer en cas de modification du barème par notre organisme collecteur.

De Dietrich

MCR 2 MI DE 3 À 35 KW

CHAUDIÈRES MURALES GAZ **À CONDENSATION POUR CHAUFFAGE ET PRODUCTION D'ECS MICRO-ACCUMULÉE**

ACCÉDEZ À NOTRE **SCHÉMATHÈQUE**

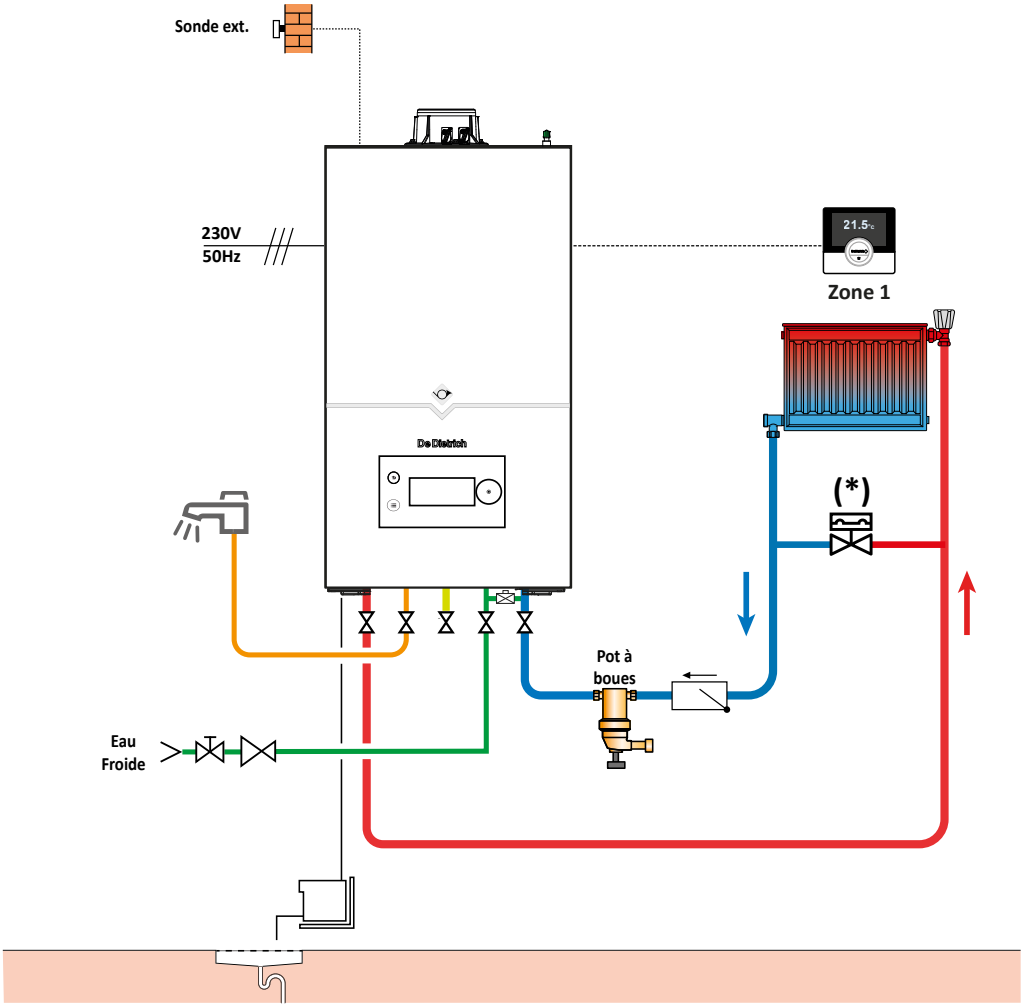

DESCRIPTIF

	COLIS	RÉF.	PRIX HT (€)
Chaudière MCR 2 30 MI VH 8		7853633	**3 390,80**
(*) Soupape différentielle si robinets thermostatiques	-	-	
Options éventuelles supplémentaires			
Sonde d'ambiance connectée filaire SMART TC°	AD324	7691375	**299,00**
		Prix total H.T.* :	**3 689,80**
Mise en service		**Prix net H.T. :**	**197,00**

* hors Eco-Participation

Exemple donné à titre indicatif

MCR 2 DE 2,4 À 24 KW

CHAUDIÈRES MURALES GAZ **À CONDENSATION**
POUR CHAUFFAGE SEUL AVEC OU SANS PRODUCTION D'ECS À ACCUMULATION

Produit

- Régulation E-Pilot simple, intuitive et facile d'utilisation
- Colis unique avec dosseret et douilles
- Solution compacte et fiable
- Simplicité d'installation et de maintenance
- Une qualité prouvée grâce à son corps de chauffe en inox et son corps hydraulique en laiton

5 ANS DE GARANTIE Corps en laiton Preuve de qualité

7 ANS DE GARANTIE Corps de chauffe Preuve de qualité

- Corps hydrauliques en laiton pour une fiabilité garantie
- Combinaison possible avec un système hybride
- Modulation de 10 à 100%. Combustion automatique



Hydrogène 20%

JUSQU'À

A

A

COMPATIBLE GAZ VERT

CE

Informations pratiques

Éligibles Aides & Subventions

FORMEZ-VOUS
Formations proposées
Voir p. 19

CARRÉ VIP
On vous accompagne
Voir p. 599

De Dietrich

Bénéfices utilisateur

- Fiabilité et robustesse
- Compacte
- Discrète
- Élégante
- Confort

Fiable et performante grâce à des composants premium

Elle peut s'installer dans un élément haut de cuisine, en buanderie ou dans le garage

Silencieuse grâce à son isolation acoustique

Design premium facilement intégrable dans votre intérieur

Pilotage à distance avec l'application De Dietrich SMART, compatible avec les sondes d'ambiance connectées SMART TC° et SMART CDI

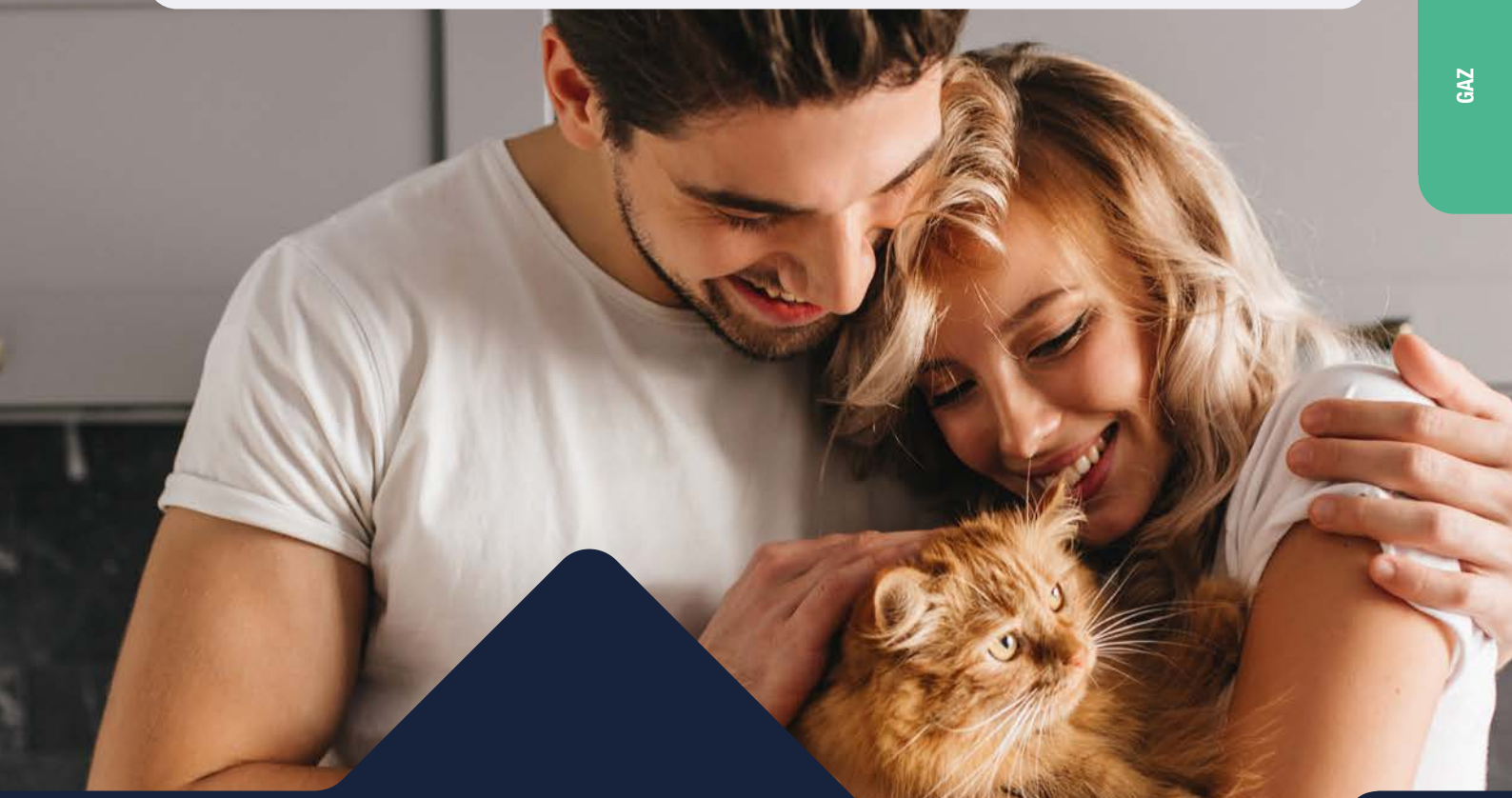

Toujours MCR, maintenant réinventée

Une gamme réinventée pour votre confort
Vous remplacez votre chaudière : pensez MCR 2 !
Vous rénovez votre système de chauffage : pensez MCR 2 !

MCR 2 DE 2,4 À 24 KW

CHAUDIÈRES MURALES GAZ À CONDENSATION POUR CHAUFFAGE SEUL



Chaudière équipée pour fonctionner aux gaz naturels ou au propane

- Livrée avec ventouse horizontale ou verticale
- Faibles émissions polluantes : NOx < 25 mg/kWh
- Combustion automatique
- Échangeur inox avec double enveloppe extérieure en matériau composite
- Brûleur gaz inox à pré-mélange total, modulant de 10 à 100% de la puissance
- Ventilateur équipé d'un silencieux à l'aspiration d'air
- Chaudière équipée : dosseret de montage avec robinetterie eau et gaz pré-montée, circulateur chauffage modulant, vase d'expansion de 8 l, vanne d'inversion chauffage/ECS, purgeur automatique, soupape de sécurité chauffage 3 bar
- Tableau de commandes E-Pilot simple et intuitif avec texte clair



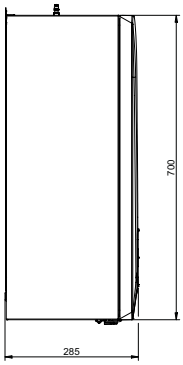



① Sortie de condensats/ soupape de sécurité
② Départ circuit de chauffage [3/4"]
③ Sortie eau chaude sanitaire [1/ 2"]
④ Arrivée de gaz [3/4"]
⑤ Entrée d'eau froide du circuit ECS [1/ 2"]
⑥ Retour circuit de chauffage [3/4"]

MCR 2		24
Classe énergétique chauffage		A
Efficacité énergétique saisonnière : Etas produit (règlement 813)	%	94
Efficacité énergétique saisonnière : Etas système (avec sonde extérieure livrée - règlement 811)	%	96
Puissance calorifique nominale (Prated)	kW	24
Puissance utile - à P. nominale et en haute temp. P4 (1)	kW	24
Puissance utile - à 30 % P. nominale et en basse temp. P1 (2)	kW	8,1
Puissance minimale (Pmin)	kW	2,4
Rendement en % PCI à charge …% Pn_gen - 100 % Pn a temp. moy. 70 °C (RPn)	%	97,6
et temp. eau …°C - 30 % Pn a temp. retour 30 °C (RPint)	%	109,7
Puissance électrique nominale	W	81
Consommation d'électricité auxiliaire à pleine charge (elmax)	W	33
Consommation d'électricité auxiliaire à charge partielle (elmin)	W	11
Consommation d'électricité en mode veille (PSB)	W	4
Pertes thermiques (Pstby)	W	35
Puissance acoustique à Pn (Lwa)	dB(A)	50
Pression acoustique à 1 m à Pn	dB(A)	42
Émissions d'oxydes d'azote (NOx)	mg/kWh	21
Capacité vase d'expansion	l	8
Poids net vide/rempli d'eau	kg	28,5/31

(1) Réglage haute température : température de retour à l'entrée de la chaudière 60 °C et température de départ à la sortie de la chaudière 80 °C.
(2) Basse température : température de retour (à l'entrée du dispositif de chauffage) pour les chaudières à condensation 30 °C.

Temp. moy. de fonctionnement :
T_{fonct_max} : 70 °C
T_{fonct_min} : 25 °C

Température maxi. de service : 90 °C
Pression maxi. de service : 3 bar
Thermostat de sécurité : 110 °C

Alimentation : 230 V/50 Hz
Indice de protection : IP X5D
Catégorie gaz : II_{2Er3P}

Classe NOx : 6
Homologation : B_{23}, B_{23P}, B_{33}, $C_{(10)3}$, C_{13}, C_{33}, C_{43}, C_{43P}, C_{53}, C_{63}, C_{83}, C_{83P}, C_{93}

Détails des données
Voir feuillet technique

PRIX H.T.	MCR 2	24
VH8 : avec ventouse horizontale PPS Ø 60/100 mm (1) (4)	Réf.	7853631
	€	**3 310,80**
VV12 : avec ventouse verticale PPS Ø 80/125 mm (1) (2) (3)	Réf.	7853632
	€	**3 450,30**

Eco-Participation : voir liste des colis
(1) En l'absence de précision, la chaudière sera livrée avec ventouse standard horizontale, longueur 800 mm. (2) Le terminal livré est de couleur noire, sur demande une variante en rouge peut être commandée. (3) La fourniture inclut l'adaptateur Ø 80/125 mm, colis HR38. (4) Pour les autres raccordements, déduire le prix de la ventouse horizontale (colis HR48 : réf 100013756) du prix de la chaudière VH et rajouter le prix des accessoires nécessaires à la configuration souhaitée.

De Dietrich

MCR 2 DE 2,4 À 24 KW

CHAUDIÈRES MURALES GAZ **À CONDENSATION**
POUR CHAUFFAGE SEUL AVEC PRODUCTION D'ECS À ACCUMULATION



MCR 2 / BS80

Préparateur d'eau chaude sanitaire émaillé à serpentin de 80 litres placé à droite ou à gauche de la chaudière avec protection par anode en magnésium.
- Tubulures de liaison chaudière/ballon incluses
- Sonde ECS livrée

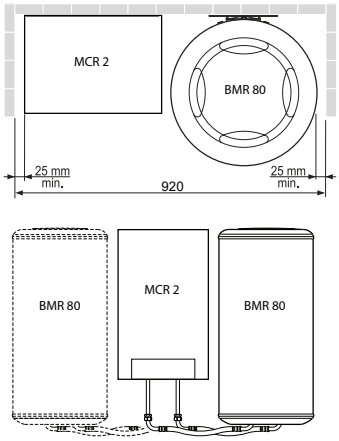

PRIX H.T.		
MCR 2 24 VH 8 BS 80	Réf.	7853639
	€	**4 833,80**
MCR 2 24 VV 12 BS 80	Réf.	7853640
	€	**4 973,30**

Eco-Participation : voir liste des colis page suivante



MCR 2 / BS130

Préparateur d'eau chaude sanitaire émaillé à serpentin de 130 litres placé sous la chaudière avec protection par anode en magnésium.
- Tubulures de liaison chaudière/ballon incluses
- Sonde ECS livrée

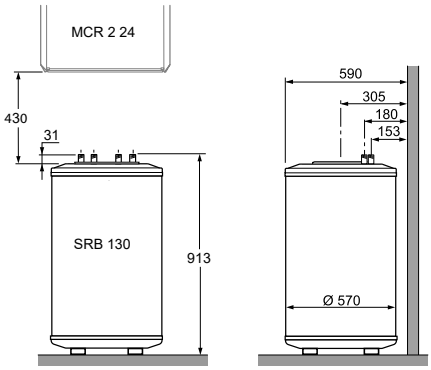

PRIX H.T.		
MCR 2 24 VH 8 BS 130	Réf.	7853641
	€	**5 124,80**
MCR 2 24 VV 12 BS 130	Réf.	7853642
	€	**5 264,30**

Eco-Participation : voir liste des colis page suivante

MCR 2		24 BS 80	24 BS 130
Classe énergétique ECS		A	A
Efficacité énergétique eau chaude Eta wh	%	82	82
Profil de soutirage déclaré		XL	XL
Capacité du ballon ECS	l	75	125
Puissance en mode sanitaire	kW	24	24
Débit horaire (ΔT = 35 °C)(1)	l/h	544	588
Type de ballon		base sans appoint	base sans appoint
Coefficient de pertes thermiques (UA_S)	W/K	1,26	1,09
Hauteur relative de l'échangeur: H1/H totale	0 - 1	0,78	0,56
Hystérésis thermostat ballon	°C	5	5
N° de zone du thermostat	1 à 4	1	1
Type de gestion du thermostat ballon		Permanent	Permanent
Température maxi ballon	°C	60	60
Pression maxi de service eau chaude sanitaire	bar	8	8
Poids net (préparateur)	kg	49	60,6

Performances sanitaires à temp. ambiante du local à Pn: 20 °C, temp. eau froide: 10 °C, temp. eau chaude primaire: 80 °C, temp. stockage: 60 °C

MCR 2 DE 2,4 À 24 KW

CHAUDIÈRES MURALES GAZ **À CONDENSATION**
POUR CHAUFFAGE SEUL AVEC OU SANS PRODUCTION D'ECS À ACCUMULATION

COLISAGE

DÉSIGNATION MCR 2	RÉFÉRENCE COMPLÈTE	PRIX HT (€) ECOPART : VOIR LISTE COLIS	NOMBRE DE COLIS	CHAUDIÈRE MCR 2 (*)	TERMINAL HORIZONTAL PPS Ø 60/100 MM LG = 800 MM	SORTIE FUMÉES Ø 80/125 MM	TERMINAL VERTICAL PPS Ø 80/125 MM NOIR	SONDE EXTÉRIEURE FILAIRE
MCR 2 24 VH 8	7853631	**3 310,80**	3	7841749	100008296	-	-	85757741
MCR 2 24 VV 12	7853632	**3 450,30**	4	7841749	-	7755080	100002732	85757741

(*) Le dosseret de raccordement hydraulique et les douilles d'installation sont livrés dans le colis chaudière

DÉSIGNATION MCR 2 AVEC ECS PAR BALLON SÉPARÉ	RÉFÉRENCE COMPLÈTE	PRIX HT (€) ECOPART : VOIR LISTE COLIS	NOMBRE DE COLIS	CHAUDIÈRE MCR 2 (*)	BALLON MURAL BMR 80	KIT DE RACCORD. POUR BMR 80	BALLON À POSER SRB 130	KIT DE RACCORD. POUR BALLON DE 130 L	SONDE BALLON LG = 5 M NTC 12K	TERMINAL HORIZONTAL PPS Ø 60/100 MM LG = 800 MM	SORTIE FUMÉES Ø 80/125 MM	TERMINAL VERTICAL PPS Ø 80/125 MM NOIR	SONDE EXTÉRIEURE FILAIRE
MCR 2 24 VH 8 BS 80	7853639	**4 833,80**	6	7841749	100005562	100011287	-	-	100000030	100008296	-	-	85757741
MCR 2 24 VV 12 BS 80	7853640	**4 973,30**	7	7841749	100005562	100011287	-	-	100000030	-	7755080	100002732	85757741
MCR 2 24 VH 8 BS 130	7853641	**5 124,80**	6	7841749	-	-	7681039	100011288	100000030	100008296	-	-	85757741
MCR 2 24 VV 12 BS 130	7853642	**5 264,30**	7	7841749	-	-	7681039	100011288	100000030	-	7755080	100002732	85757741

(*) Le dosseret de raccordement hydraulique et les douilles d'installation sont livrés dans le colis chaudière

LISTE DES COLIS

RÉF.	DÉSIGNATION	PRIX HT (€)	EP HT (€)*
7841749	MCR 2 24	**3 120,00**	**7,00**
100008296	TERMINAL HORIZONTAL Ø 60/100 LG 800 - DY871	**128,00**	**0,04**
85757741	SONDE EXTÉRIEURE FILAIRE - FM46	**62,80**	**0,04**
7755080	SORTIE FUMÉES Ø 80/125	**80,50**	**0,01**
100002732	TERMINAL VERTICAL PPS Ø 80/125 MM NOIR - DY843	**187,00**	**0,07**

RÉF.	DÉSIGNATION	PRIX HT (€)	EP HT (€)*
BALLON SÉPARÉ POUR PRODUCTION ECS			
100005562	BALLON JUXTAPOSABLE BMR 80 ROND - EE53	**1 275,00**	**14,00**
100011287	KIT DE RACCORDEMENT POUR BMR 80 - HG56	**170,00**	**0,01**
7681039	PRÉPARATEUR SRB 130 -EE81	**1 622,00**	**18,00**
100011288	KIT DE RACCORDEMENT POUR BALLON DE 130 L - HG57	**114,00**	**0,01**
100000030	SONDE BALLON 5 M LONG NTC 12K - AD212	**78,00**	**0,04**

MISE EN SERVICE

De Dietrich SERVICES

		PRIX NET HT (€)
7809009	MES CHAUD INF. 50 KW POUR UNE UNITÉ	**197,00**
7809012	MES CHAUD INF. 50 KW PAR UNITÉ SUPPLÉMENTAIRE	**158,00**

POUR PLUS D'INFORMATIONS SUR NOS
SERVICES & OUTILS
SE REPORTER AUX P 8 ET SUIVANTES

De Dietrich PRO
Installation, mise en service, maintenance et dépannage

* ÉCO-PART incluse ou **ÉCO-PART en sus**
Les montants des éco-participations sont susceptibles d'évoluer en cas de modification du barème par notre organisme collecteur.

De Dietrich

MCR 2 DE 2,4 À 24 KW

CHAUDIÈRES MURALES GAZ **À CONDENSATION**
POUR CHAUFFAGE SEUL AVEC OU SANS PRODUCTION D'ECS À ACCUMULATION

OPTIONS

	RÉF.	DÉSIGNATION	PRIX HT (€)	EP HT (€)*
	7776960	CACHE ROBINET	**84,40**	**0,01**
	7776961	CADRE ÉCARTEUR	**104,00**	**0,01**
	7801430	MODULE PARTAGE 2 ZONES (1D+1M)	**1 530,00**	**1,75**
	7801432	MODULE PARTAGE 3 ZONES (1D+2M)	**2 346,00**	**1,75**
	7222565	HABILLAGE P/MODULE PARTAGE	**224,00**	**0,01**
	7800385	CARTE SCB 17	**265,00**	**0,14**
	88017017	SONDE DÉPART - AD199	**128,00**	**0,04**
	C71414101	CLÉ COUDE 1/2 - 3/4	**18,10**	-
	7852998	CÂBLE L-BUS	**35,70**	**0,04**

OPTIONS EAU CHAUDE SANITAIRE

	RÉF.	DÉSIGNATION	PRIX HT (€)	EP HT (€)*
	100005562	BALLON JUXTAPOSABLE BMR 80 ROND - EE53	**1 275,00**	**14,00**
	100011287	KIT DE RACCORDEMENT POUR BMR 80 - HG56	**170,00**	**0,01**
	7681039	PRÉPARATEUR SRB 130 - EE81	**1 622,00**	**18,00**
	100011288	KIT DE RACCORDEMENT POUR BALLON DE 130 L - HG57	**114,00**	**0,01**
	100000030	SONDE BALLON 5 M LONG NTC 12K - AD212	**78,00**	**0,04**

* **ÉCO-PART incluse** ou **ÉCO-PART en sus**
Les montants des éco-participations sont susceptibles d'évoluer en cas de modification du barème par notre organisme collecteur.

MCR 2 DE 2,4 À 24 KW

CHAUDIÈRES MURALES GAZ **À CONDENSATION**
POUR CHAUFFAGE SEUL AVEC OU SANS PRODUCTION D'ECS À ACCUMULATION

OPTIONS THERMOSTATS ET SONDES D'AMBIANCE

	RÉF.	DÉSIGNATION	CONNEXION	PILES	PROGRAMME HORAIRE	CONNECTE INTERNET	CLASSE	PRIX HT (€)	EP HT (€)*
	7691375	SONDE D'AMBIANCE SMART TC° CONNECTÉE - AD324	filaire	non	oui	oui	V - VI*	299,00	0,14
	7898724	SONDE D'AMBIANCE SMART CDI FILAIRE	filaire	non	oui	oui**	V - VI*	128,00	0,14
	7900088	SONDE D'AMBIANCE CONNECTÉE SMART CDI RF SANS FIL (RF)	sans fil	oui	oui	oui	V - VI*	152,00	0,14
	7898722	PASSERELLE DE COMMUNICATION LINK WIFI - GTW IOT						178,00	0,14
	7609763	THERMOSTAT D'AMBIANCE MODULANT FILAIRE - AD304	filaire	non	oui	non	V - VI*	305,00	0,14
	7609762	THERMOSTAT D'AMBIANCE MODULANT RADIO - AD303	sans fil	oui	oui	non	V - VI*	500,00	0,14
	7612097	THERMOSTAT D'AMBIANCE MODULANT NON PROGRAMMABLE - AD301	filaire	non	non	non	V - VI*	155,00	0,14
	7768817	THERMOSTAT D'AMBIANCE PROGRAMMABLE (FILAIRE) - AD337	filaire	oui	oui	non	IV-IV*	140,00	0,14
	7768818	THERMOSTAT D'AMBIANCE PROGRAMMABLE (SANS FILS) - AD338	sans fil	oui	oui	non	IV-IV*	340,00	0,14
	85757741	SONDE EXTÉRIEURE - FM46	filaire	non	-	non	-	62,80	0,04

*avec sonde extérieure filaire 85757741
** avec ajout de la passerelle de communication LINK WIFI 7898722

CHOIX DES OPTIONS EN FONCTION DES CIRCUITS RACCORDÉS

MCR 2 24		 ECS	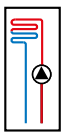 direct	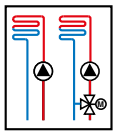 1 direct + 1 vanne		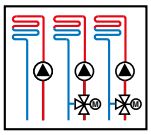 1 direct + 2 vannes
MCR 2 24	Régulation	100000030 sonde sanitaire	-	7801430 Module de partage avec carte de régulation incluse +7852998 Câble L Bus	OU 7800385 carte SCB17 + 88017017 sonde départ	7801432 Module de partage avec carte de régulation incluse +7852998 Câble L Bus
	Hydraulique	-	-		+ Hydraulique externe	

FUMISTERIE : voir chapitre Équipements et fumisterie

* ÉCO-PART incluse ou **ÉCO-PART en sus**
Les montants des éco-participations sont susceptibles d'évoluer en cas de modification du barème par notre organisme collecteur.

De Dietrich

MCR 2 DE 2,4 À 24 KW

CHAUDIÈRES MURALES GAZ **À CONDENSATION**
POUR CHAUFFAGE SEUL AVEC OU SANS PRODUCTION D'ECS À ACCUMULATION

ACCÉDEZ À NOTRE
SCHÉMATHÈQUE

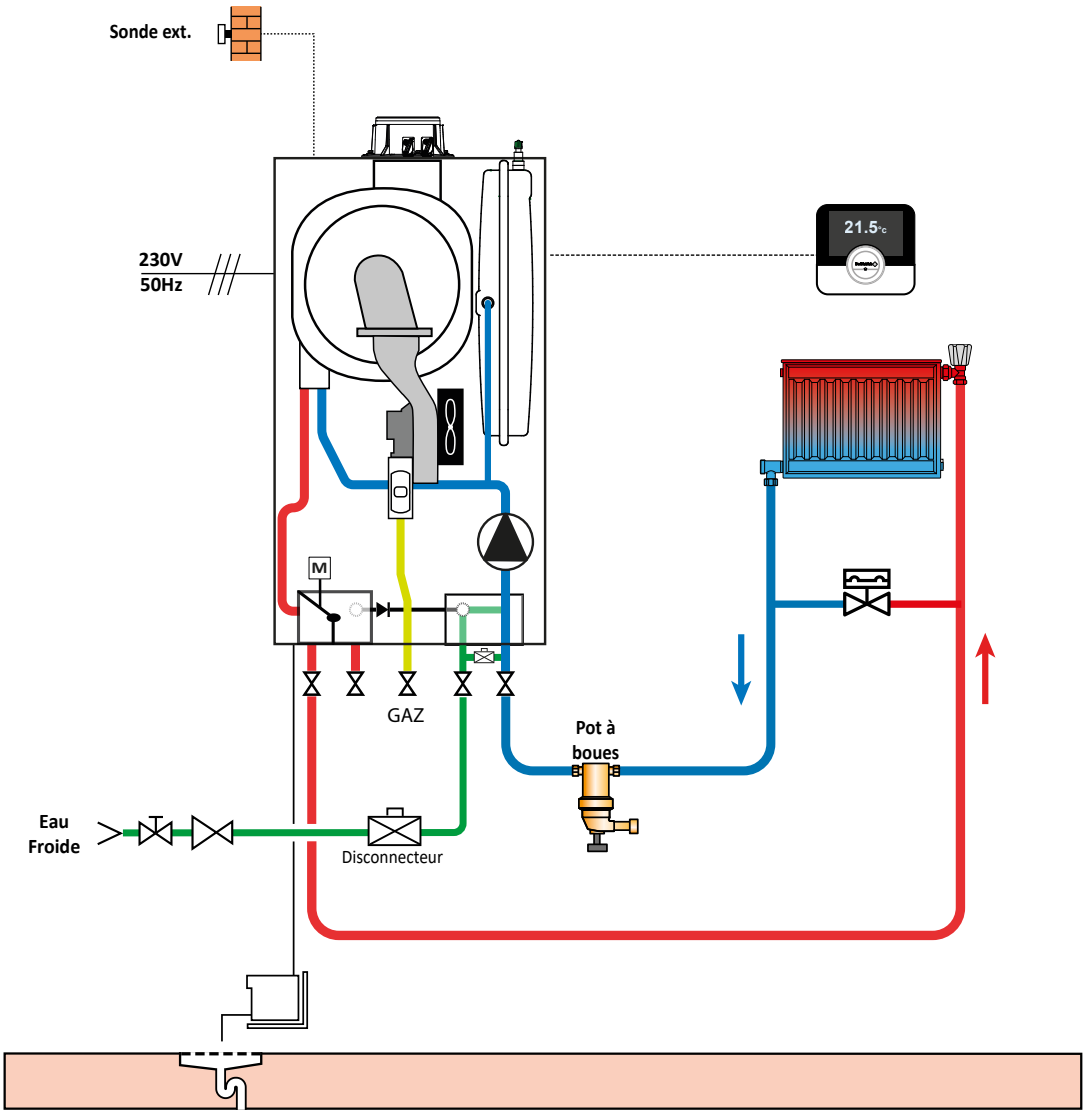

DESCRIPTIF

	COLIS	RÉF.	PRIX HT (€)
Chaudière MCR2 24 VH 8	-	7853631	**3 310,80**
Options éventuelles supplémentaires			
Sonde d'ambiance connectée filaire SMART TC°	AD324	7691375	**299,00**
		Prix total H.T.* :	**3 609,80**
Mise en service		**Prix net H.T. :**	**197,00**

* hors Eco-Participation

Exemple donné à titre indicatif

MPX 2 DE 3 À 35 KW

CHAUDIÈRES MURALES GAZ **À CONDENSATION POUR CHAUFFAGE ET PRODUCTION D'ECS ACCUMULEE (BIC) OU MICRO ACCUMULEE (MI)**

Produit

- Une chaudière idéale pour le remplacement
- Gestion simple d'une seule zone de chauffage
- Une qualité prouvée grâce à son corps de chauffe en inox et son corps hydraulique en laiton
- Existe en 2 largeurs 600 et 400
- Kits de remplacement multimarques pour réduire le temps de mise en œuvre
- Haute pression (modèle 35 kW)

- Corps hydraulique en laiton pour une fiabilité garantie
- Régulation simplifiée
- Combustion automatique



Hydrogène 20%

JUSQU'À

A

A

COMPATIBLE GAZ VERT

CE

Informations pratiques

Éligibles Aides & Subventions

Formations proposées **Voir p. 19**

On vous accompagne **Voir p. 599**

De Dietrich

Bénéfices utilisateur

- Fiabilité et robustesse
- Simplicité
- Confort
- Efficacité

Fiable et performante grâce à des composants premium

Utilisation facilitée

Ballon avec système anti-calcaire

Pilotage à distance grâce à l'application De Dietrich SMART, compatible avec les sondes d'ambiance connectées SMART TC° et SMART CDI



La rénovation simplifiée avec MPX 2

Tableau simple
Kit de remplacement
Fiabilité, accès maintenance
Chaudière idéale rénovation conduit collectif avec la haute pression

MPX 2 BIC DE 3,5 À 35 KW

CHAUDIÈRES MURALES GAZ À CONDENSATION POUR CHAUFFAGE, ET PRODUCTION D'ECS À ACCUMULATION



Chaudière murale, équipée pour fonctionner aux gaz naturels ou au propane

- Très faibles émissions polluantes : NOx < 25 mg/kWh
- Échangeur spiralé en inox avec enveloppe en matériau composite et fonction purge automatique à la mise en service
- Module air/gaz intégrant le brûleur gaz modulant de 15 à 100 % et le système électronique de gestion automatique de la combustion
- Module hydraulique avec corps en laiton, intégrant la pompe chauffage modulante, le by-pass automatique, la vanne d'inversion chauffage/ECS, la soupape de sécurité 3 bar, le manomètre, vase d'expansion 10 l
- Tableau de commande simple et fonctionnel avec écran rétro-éclairé, boutons de réglage des températures de chauffage et d'ECS, bouton d'accès à tous les paramètres de réglage et affichage de codes erreurs avec historique
- Dosseret de montage à commander séparément
- Préparateur d'eau chaude sanitaire émaillé de 45 litres, protection par anode en magnésium, débit spécifique à DT 30 K : 19,2 l/min.

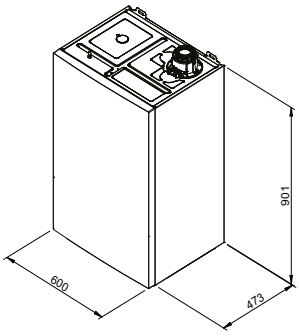



① Raccord de sortie d'eau chaude sanitaire (ECS) (1/2")
② Raccord d'arrivée d'eau froide sanitaire (1/2")
③ Adaptateur Ø 21,8 mm pour l'évacuation des condensats / du système
④ Raccord d'arrivée de gaz (3/4")
⑤ Raccord départ du circuit de chauffage (3/4")
⑥ Raccord de retour du circuit de chauffage (3/4")

MPX 2		35 BIC
Classe énergétique chauffage		A
Efficacité énergétique saisonnière Etas suivant le règlement n° 813	%	94
Puissance calorifique nominale (Prated)	kW	24
Puissance utile nominale chauffage (Pn_gen)	kW	24
Puissance intermédiaire (Pint)	kW	8,1
Puissance minimale (Pmin)	kW	3,5
Rendement puissance nominale 100 % et température moyenne 70 °C (Pn_gen)	%	97,8
Rendement puissance intermédiaire 30 % et température retour 30 °C (Pint)	%	109,9
Consommation d'électricité auxiliaire à pleine charge (elmax)	W	28
Consommation d'électricité auxiliaire à charge partielle (elmin)	W	11
Consommation d'électricité auxiliaire en mode veille (PSB)	W	4
Type de circulateur		Vitesse variable et pression différentielle variable
Pertes thermiques (Pstby)	W	0,035
Capacité vase d'expansion	l	10
Puissance acoustique (Lwa)	dB(A)	48
Pression acoustique à 1 m à Pn	dB(A)	40
Emission d'oxyde d'azote (NOx)	mg/kWh	21
Classe énergétique ECS		A
Efficacité énergétique eau chaude sanitaire	%	81
Profil de soutirage déclaré		XL
Capacité de stockage	l	45
Puissance nominale sanitaire	kW	35
Débit spécifique à ΔT = 30 K (EN 13203)	l/min	19,2
Classification EN 13203		★★★
Autres caractéristiques		
Poids net vide/rempli d'eau	kg	58/100

Performances sanitaires à temp. ambiante du local à Pn : 20 °C, temp. eau froide : 10 °C, temp. eau chaude primaire : 85 °C
Performances sanitaires selon EN13203-1
(1) Réglage haute température : température de retour à l'entrée de la chaudière 60 °C et température de départ à la sortie de la chaudière 80 °C.
(2) Basse température : température de retour (à l'entrée du dispositif de chauffage) pour les chaudières à condensation 30 °C.

Temp. moy. de fonctionnement :
T_{fonct_max} : 70 °C
T_{fonct_min} : 25 °C

Température maxi. de service : 80 °C
Pression maxi. de service : 3 bar
Thermostat de sécurité : 110 °C

Alimentation : 230 V/50 Hz
Indice de protection : IP X5D
Catégorie gaz : II_{2Er3P}

Classe NOx : 6
Homologation : B_{23}, $B2_{3P}$, $B3_3$, $C_{(10)3}$, C_{13}, C_{33}, C_{43}, C_{43P}, C_{53}, C_{83}, C_{83P}, C_{93}

Détails des données
Voir feuillet technique

PRIX H.T.	MPX 2	35 BIC
MPX 2 35 BIC VH 8	Réf	7859793
	€	**4 029,00**
MPX 2 35 BIC VV 12	Réf	7859794
	€	**4 168,50**

Eco-Participation : voir liste des colis page suivante

De Dietrich

MPX 2 BIC DE 3,5 À 35 KW

CHAUDIÈRES MURALES GAZ **À CONDENSATION POUR CHAUFFAGE, ET PRODUCTION D'ECS À ACCUMULATION**

COLISAGE

DÉSIGNATION MPX 2 35 BIC	RÉFÉRENCE COMPLÈTE	PRIX HT (€) ECOPART : VOIR LISTE COLIS	NOMBRE DE COLIS	CHAUDIÈRE MPX 2 35 BIC	BARRETTE	TERMINAL HORIZONTAL	SORTIE FUMÉES 80/125	TERMINAL VERTICAL
MPX 2 35 BIC VH 8	7859793	**4 029,00**	3	7860583	7860328	100008296	-	-
MPX 2 35 BIC VV12	7859794	**4 168,50**	4	7860583	7860328	-	7755080	100002732

LISTE DES COLIS

RÉF.	DÉSIGNATION	PRIX HT (€)	EP HT (€)*
7860583	MPX 2 35 BIC	**3 690,00**	**7,00**
100008296	TERMINAL HORIZONTAL - DY871	**128,00**	**0,04**
7755080	SORTIE FUMÉES 80/125	**80,50**	**0,01**
100002732	TERMINAL VERTICAL PPS Ø 80/125 MM NOIR - DY843	**187,00**	**0,07**
7860328	BARRETTE	**211,00**	**0,10**

OPTIONS

	RÉF.	DÉSIGNATION	PRIX HT (€)	EP HT (€)*
	7859367	CACHE ROBINET	**81,60**	**0,01**
	7860330	CADRE ÉCARTEUR	**128,00**	**0,01**
	7860329	VASE D'EXPANSION SANITAIRE	**133,00**	**0,01**
	C71414101	CLÉ COUDE 1/2 - 3/4	**18,10**	-

MISE EN SERVICE

		PRIX NET HT (€)
7809009	MES CHAUD INF. 50 KW POUR UNE UNITÉ	**197,00**
7809012	MES CHAUD INF. 50 KW PAR UNITÉ SUPPLÉMENTAIRE	**158,00**

POUR PLUS D'INFORMATIONS SUR NOS
SERVICES & OUTILS
SE REPORTER AUX P 8 ET SUIVANTES

De Dietrich PRO
Installation, mise en service, maintenance et dépannage

* ÉCO-PART incluse ou **ÉCO-PART en sus**
Les montants des éco-participations sont susceptibles d'évoluer en cas de modification du barème par notre organisme collecteur.

MPX 2 BIC DE 3,5 À 35 KW

CHAUDIÈRES MURALES GAZ **À CONDENSATION POUR CHAUFFAGE, ET PRODUCTION D'ECS À ACCUMULATION**

OPTIONS THERMOSTATS ET SONDES D'AMBIANCE

	RÉF.	DÉSIGNATION	CONNEXION	PILES	PROGRAMME HORAIRE	CONNECTE INTERNET	CLASSE	PRIX HT (€)	EP HT (€)*
	7691375	SONDE D'AMBIANCE SMART TC° CONNECTÉE - AD324	filaire	non	oui	oui	V - VI*	299,00	0,14
	7898724	SONDE D'AMBIANCE SMART CDI FILAIRE	filaire	non	oui	oui**	V - VI*	128,00	0,14
	7900088	SONDE D'AMBIANCE CONNECTÉE SMART CDI RF SANS FIL (RF)	sans fil	oui	oui	oui	V - VI*	152,00	0,14
	7898722	PASSERELLE DE COMMUNICATION LINK WIFI - GTW IOT						178,00	0,14
	7609763	THERMOSTAT D'AMBIANCE MODULANT FILAIRE - AD304	filaire	non	oui	non	V - VI*	305,00	0,14
	7609762	THERMOSTAT D'AMBIANCE MODULANT RADIO - AD303	sans fil	oui	oui	non	V - VI*	500,00	0,14
	7612097	THERMOSTAT D'AMBIANCE MODULANT NON PROGRAMMABLE - AD301	filaire	non	non	non	V - VI*	155,00	0,14
	7768817	THERMOSTAT D'AMBIANCE PROGRAMMABLE (FILAIRE) - AD337	filaire	oui	oui	non	IV-IV*	140,00	0,14
	7768818	THERMOSTAT D'AMBIANCE PROGRAMMABLE (SANS FILS) - AD338	sans fil	oui	oui	non	IV-IV*	340,00	0,14
	85757741	SONDE EXTÉRIEURE - FM46	filaire	non	-	non	-	62,80	0,04

*avec sonde extérieure filaire 85757741

** avec ajout de la passerelle de communication LINK WIFI 7898722

CHOIX DES OPTIONS EN FONCTION DES CIRCUITS RACCORDÉS

MPX 2 BIC	Type de circuit	ECS	direct
MPX 2 BIC		d'origine(1)	d'origine(2)

FUMISTERIE : voir chapitre Équipements et fumisterie

* ÉCO-PART incluse ou **ÉCO-PART en sus**
Les montants des éco-participations sont susceptibles d'évoluer en cas de modification du barème par notre organisme collecteur.

De Dietrich

MPX 2 BIC DE 3,5 À 35 KW

CHAUDIÈRES MURALES GAZ **À CONDENSATION POUR CHAUFFAGE, ET PRODUCTION D'ECS À ACCUMULATION (BIC)**

ACCÉDEZ À NOTRE **SCHÉMATHÈQUE**

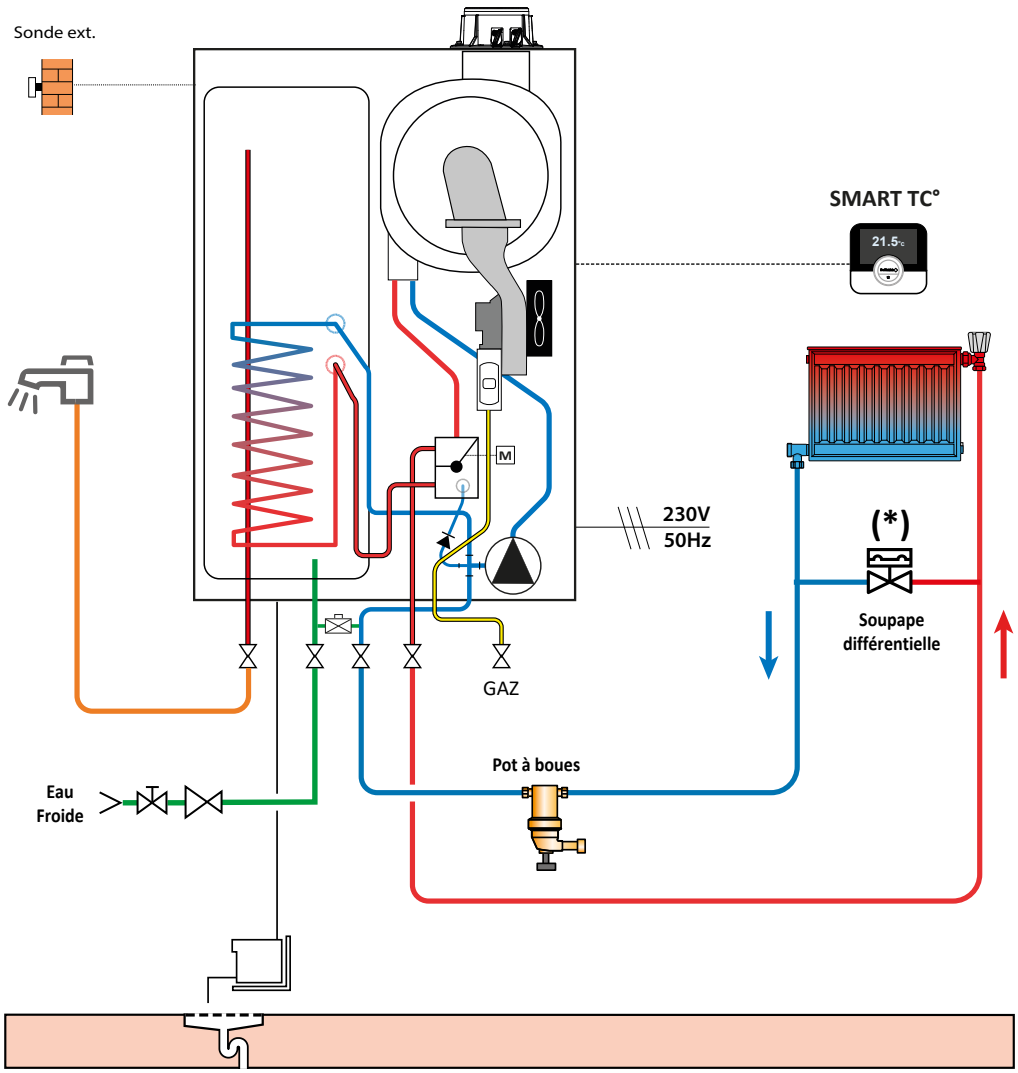

DESCRIPTIF

	COLIS	RÉF.	PRIX HT (€)
Chaudière MPX 2 35 BIC	-	7860583	**3 690,00**
Barrette de raccordement		7860328	**211,00**
Options éventuelles supplémentaires			
Sonde d'ambiance connectée filaire SMART TC° R-BUS filaire	AD324	7691375	**299,00**
Sonde extérieure filaire	FM46	85757741	**62,80**
		Prix total H.T.* :	**4 262,80**
Mise en service		**Prix net H.T. :**	**197,00**

* hors Eco-Participation

Exemple donné à titre indicatif

MPX 2 MI COMPACT DE 4,5 À 35 KW

CHAUDIÈRES MURALES GAZ À CONDENSATION POUR CHAUFFAGE, ET PRODUCTION D'ECS MICRO-ACCUMULÉE



Chaudière murale préréglée, particulièrement compacte, équipée pour fonctionner aux gaz naturels ou au propane

- Très faibles émissions polluantes : NOx < 25 mg/kWh
- Échangeur spiralé en inox avec enveloppe en matériau composite et fonction purge automatique à la mise en service
- Module air/gaz intégrant le brûleur gaz modulant de 15 à 100 % et le système électronique de gestion automatique de la combustion
- Module hydraulique avec corps en laiton, intégrant la pompe chauffage modulante, le by-pass automatique, la vanne d'inversion chauffage/ECS, la soupape de sécurité 3 bar, le manomètre, vase d'expansion 8 l
- Tableau de commande simple et fonctionnel avec écran rétro-éclairé, boutons de réglage des températures de chauffage et d'ECS, bouton d'accès à tous les paramètres de réglage et affichage de codes erreurs avec historique
- Dosseret de montage à commander séparément



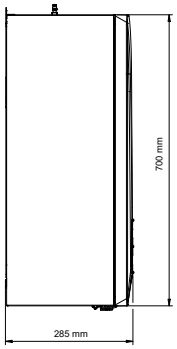



① Sortie de condensats/ soupape de sécurité
② Départ circuit de chauffage [3/4"]
③ Sortie eau chaude sanitaire [1/ 2"]
④ Arrivée de gaz [3/4"]
⑤ Entrée d'eau froide du circuit ECS [1/ 2"]
⑥ Retour circuit de chauffage [3/4"]

MPX 2 MI COMPACT		29 MI Compact	35 MI Compact
Classe énergétique chauffage		A	A
Efficacité énergétique saisonnière : Etas produit (règlement 813)	%	94	94
Puissance calorifique nominale (Prated)	kW	20	24
Puissance utile - à P. nominale et en haute temp. P4 (1)	kW	20	24
Puissance utile - à 30 % P. nominale et en basse temp. P1 (2)	kW	6,8	8,1
Puissance minimale (Pmin)	kW	3,6	4,4
Rendement en % PCI à charge ...% Pn_gen - 100 % Pn à temp. moy. 70 °C (RPn)	%	97,7	97,8
Rendement en % PCI à charge ...% Pn_gen - 30 % Pn à temp. retour 30 °C (RPint)	%	110,3	109,9
Puissance électrique nominale	W	91	98
Consommation d'électricité auxiliaire à pleine charge (elmax)	W	25	28
Consommation d'électricité auxiliaire à charge partielle (elmin)	W	11	11
Consommation d'électricité auxiliaire en mode veille (PSB)	W	4	4
Pertes thermiques (Pstby)	W	35	35
Puissance acoustique à Pn (Lwa)	dB(A)	48	48
Pression acoustique à 1 m à Pn	dB(A)	40	40
Émissions d'oxydes d'azote (NOx)	mg/kWh	14	21
Capacité vase d'expansion	l	8	8
Poids net vide/rempli d'eau	kg	28,2/31,7	29,2/32,7
Classe énergétique ECS		A	A
Efficacité énergétique eau chaude (ηwh)	%	89	87
Profil de soutirage déclaré		XL	XL
Puissance en mode sanitaire	kW	29	35
Nombre d'étoiles performance sanitaire (EN13203-1)		★★★	★★★
Débit spécifique ΔT 30K (EN 13203-1)	l/min	13,9	16,7
Pression maxi de service eau chaude sanitaire	bar	8	8

(1) Réglage haute température : température de retour à l'entrée de la chaudière 60 °C et température de départ à la sortie de la chaudière 80 °C.
(2) Basse température : température de retour (à l'entrée du dispositif de chauffage) pour les chaudières à condensation 30 °C.

Temp. moy. de fonctionnement :
T_{fonct_max} : 70 °C
T_{fonct_min} : 25 °C

Température maxi. de service : 80 °C
Pression maxi. de service : 3 bar
Thermostat de sécurité : 110 °C

Alimentation : 230 V/50 Hz
Indice de protection : IP X5D
Catégorie gaz : II_{2Er3P}

Classe NOx : 6
Homologation : B_{23}, B_{23P}, B_{33}, $C_{(10)3}$, C_{13}, C_{33}, C_{43}, C_{43P}, C_{53}, C_{83}, C_{83P}, C_{93}

Détails des données
Voir feuillet technique

PRIX H.T.		29 MI Compact	35 MI Compact
MPX2 MI COMPACT VH 8	Réf.	7859799	7859801
	€	**2 773,70**	**2 933,70**
MPX2 MI COMPACT VV 12	Réf.	7859800	7859802
	€	**2 913,20**	**3 073,20**

Eco-Participation : voir liste des colis page suivante

De Dietrich

MPX 2 MI COMPACT DE 4,5 À 35 KW

CHAUDIÈRES MURALES GAZ **À CONDENSATION POUR CHAUFFAGE, ET PRODUCTION D'ECS MICRO-ACCUMULÉE**

COLISAGE

DÉSIGNATION MPX 2 MI COMPACT	RÉFÉRENCE COMPLÈTE	PRIX HT (€) ECOPART : VOIR LISTE COLIS	NOMBRE DE COLIS	CHAUDIÈRE MPX 2 MI COMPACT	BARRETTE COMPACT MI	COLIS DOUILLES NEUVES	TERMINAL HORIZONTAL	SORTIE FUMÉES 80/125	TERMINAL VERTICAL
MPX2 29 MI COMPACT VH 8	7859799	**2 773,70**	4	7841052	7776954	7786774	100008296	-	-
MPX2 29 MI COMPACT VV 12	7859800	**2 913,20**	5	7841052	7776954	7786774	-	7755080	100002732
MPX2 35 MI COMPACT VH 8	7859801	**2 933,70**	4	7841053	7776954	7786774	100008296	-	-
MPX2 35 MI COMPACT VV12	7859802	**3 073,20**	5	7841053	7776954	7786774	-	7755080	100002732

LISTE DES COLIS

RÉF.	DÉSIGNATION	PRIX HT (€)	EP HT (€)*
7841052	MPX 2 29 MI COMPACT	**2 435,00**	**7,00**
7841053	MPX 2 35 MI COMPACT	**2 595,00**	**7,00**
7776954	BARRETTE COMPACT MI / 2.XX	**154,00**	**0,10**
7786774	DOUILLES NEUVES COMPACT MI	**56,70**	**0,01**

RÉF.	DÉSIGNATION	PRIX HT (€)	EP HT (€)*
100008296	TERMINAL HORIZONTAL PPS Ø 60/100 MM LG=800 MM - DY871	**128,00**	**0,04**
7755080	SORTIE FUMÉES 80/125	**80,50**	**0,01**
100002732	TERMINAL VERTICAL PPS Ø 80/125 MM NOIR - DY843	**187,00**	**0,07**

OPTIONS

	RÉF.	DÉSIGNATION	PRIX HT (€)	EP HT (€)*
	7776955	KIT DE REMPLACEMENT CH NECTRA	**166,00**	**0,01**
	7776956	KIT DE REMPLACEMENT CH CELTIC	**163,00**	**0,01**
	7776957	KIT DE REMPLACEMENT ELM ACLEIS	**136,00**	**0,01**
	7776958	KIT DE REMPLACEMENT ELM GVM	**178,00**	**0,01**
	7776959	KIT DE REMPLACEMENT SD	**174,00**	**0,01**
	7771336	KIT DE REMPLACEMENT UNIVERSEL	**120,00**	**0,01**
	7776960	CACHE ROBINET	**84,40**	**0,01**
	7776961	CADRE ÉCARTEUR	**104,00**	**0,01**
	C71414101	CLÉ COUDE 1/2 - 3/4	**18,10**	-

De Dietrich SERVICES — MISE EN SERVICE

		PRIX NET HT (€)
7809009	MES CHAUD INF. 50 KW POUR UNE UNITÉ	**197,00**
7809012	MES CHAUD INF. 50 KW PAR UNITÉ SUPPLÉMENTAIRE	**158,00**

POUR PLUS D'INFORMATIONS SUR NOS **SERVICES & OUTILS** SE REPORTER AUX P 8 ET SUIVANTES

De Dietrich PRO
Installation, mise en service, maintenance et dépannage

* ÉCO-PART incluse ou **ÉCO-PART en sus**
Les montants des éco-participations sont susceptibles d'évoluer en cas de modification du barème par notre organisme collecteur.

MPX 2 MI COMPACT DE 4,5 À 35 KW

CHAUDIÈRES MURALES GAZ **À CONDENSATION POUR CHAUFFAGE, ET PRODUCTION D'ECS MICRO-ACCUMULÉE**

OPTIONS THERMOSTATS ET SONDES D'AMBIANCE

	RÉF.	DÉSIGNATION	CONNEXION	PILES	PROGRAMME HORAIRE	CONNECTE INTERNET	CLASSE	PRIX HT (€)	EP HT (€)*
	7691375	SONDE D'AMBIANCE SMART TC° CONNECTÉE - AD324	filaire	non	oui	oui	V - VI*	299,00	0,14
	7898724	SONDE D'AMBIANCE SMART CDI FILAIRE	filaire	non	oui	oui**	V - VI*	128,00	0,14
	7900088	SONDE D'AMBIANCE CONNECTÉE SMART CDI RF SANS FIL (RF)	sans fil	oui	oui	oui	V - VI*	152,00	0,14
	7898722	PASSERELLE DE COMMUNICATION LINK WIFI - GTW IOT						178,00	0,14
	7609763	THERMOSTAT D'AMBIANCE MODULANT FILAIRE - AD304	filaire	non	oui	non	V - VI*	305,00	0,14
	7609762	THERMOSTAT D'AMBIANCE MODULANT RADIO - AD303	sans fil	oui	oui	non	V - VI*	500,00	0,14
	7612097	THERMOSTAT D'AMBIANCE MODULANT NON PROGRAMMABLE - AD301	filaire	non	non	non	V - VI*	155,00	0,14
	7768817	THERMOSTAT D'AMBIANCE PROGRAMMABLE (FILAIRE) - AD337	filaire	oui	oui	non	IV-IV*	140,00	0,14
	7768818	THERMOSTAT D'AMBIANCE PROGRAMMABLE (SANS FILS) - AD338	sans fil	oui	oui	non	IV-IV*	340,00	0,14
	85757741	SONDE EXTÉRIEURE - FM46	filaire	non	-	non	-	62,80	0,04

*avec sonde extérieure filaire 85757741

** avec ajout de la passerelle de communication LINK WIFI 7898722

CHOIX DES OPTIONS EN FONCTION DES CIRCUITS RACCORDÉS

MPX 2 MI COMPACT	Type de circuit	ECS	direct
MPX 2 MI Compact		d'origine(1)	d'origine(2)

FUMISTERIE : voir chapitre Équipements et fumisterie

* ÉCO-PART incluse ou **ÉCO-PART en sus**
Les montants des éco-participations sont susceptibles d'évoluer en cas de modification du barème par notre organisme collecteur.

De Dietrich

MPX 2 MI COMPACT DE 4,5 À 35 KW

CHAUDIÈRES MURALES GAZ **À CONDENSATION POUR CHAUFFAGE, ET PRODUCTION D'ECS MICRO-ACCUMULÉE**

ACCÉDEZ À NOTRE **SCHÉMATHÈQUE**

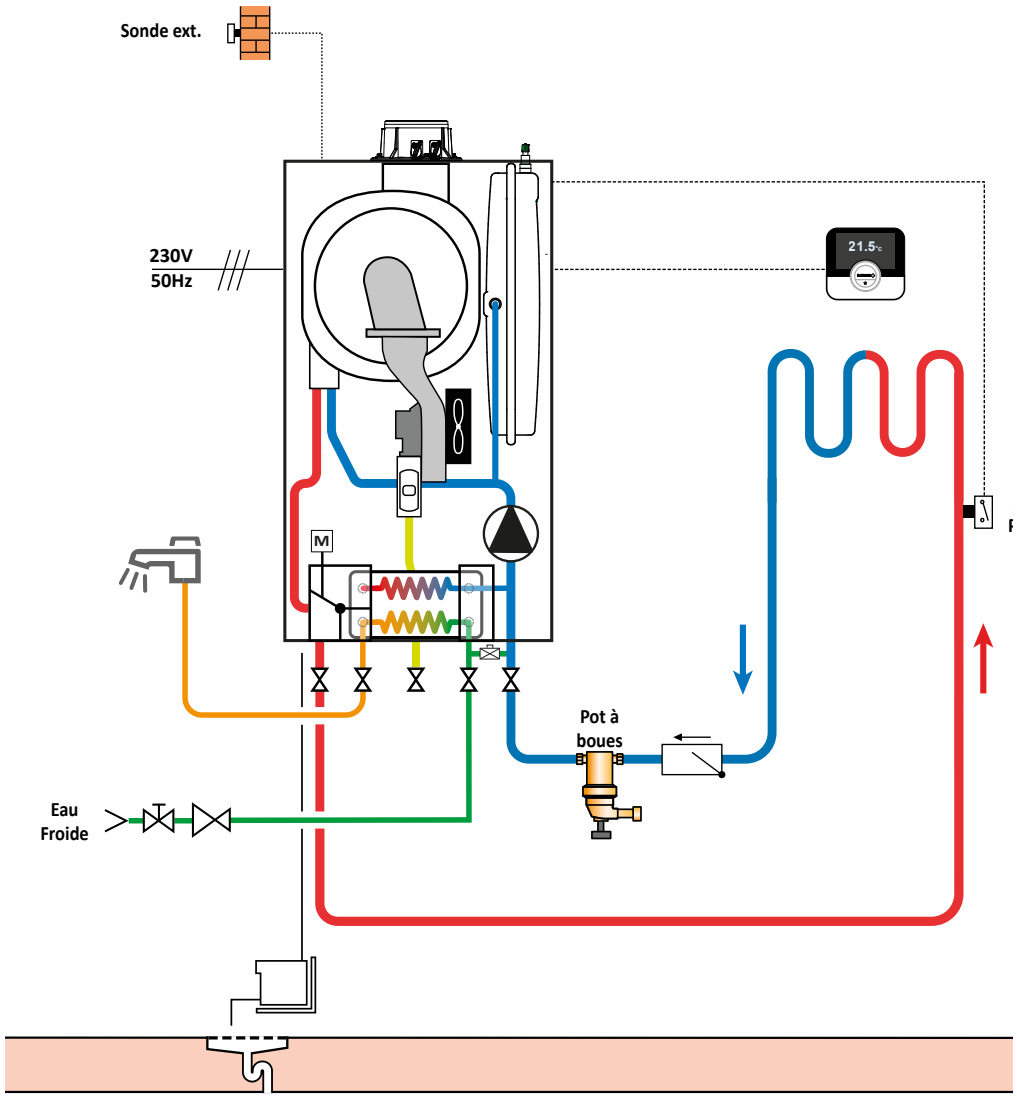

DESCRIPTIF

	COLIS	RÉF.	PRIX HT (€)
Chaudière MPX2 29 MI COMPACT VH 8	-	7859799	**2 773,70**
Options éventuelles supplémentaires			
Sonde extérieure filaire	FM46	85757741	**62,80**
Sonde d'ambiance connectée filaire SMART TC°	AD324	7691375	**299,00**
		Prix total H.T.* :	**3 135,50**
Mise en service		**Prix net H.T. :**	**197,00**

* hors Eco-Participation

Exemples donnés à titre indicatif

EGC EVO DE 2,4 À 35 KW

CHAUDIÈRES GAZ AU SOL **À CONDENSATION**

Produit

- Compacte et adaptée à toutes les configurations grâce à la combinaison harmonieuse de la chaudière et du ballon
- Régulation E-Pilot intuitive et simple d'utilisation
- Facilité d'installation et de maintenance
- Une qualité prouvée grâce à son corps de chauffe en inox et son corps hydraulique en laiton

5 ANS DE GARANTIE Corps en laiton Preuve de qualité

7 ANS DE GARANTIE Corps de chauffe Preuve de qualité

- Corps hydraulique en laiton pour une fiabilité garantie
- Intégration possible d'un kit d'hybridation
- Modulation de 10 à 100%. Combustion automatique.



Hydrogène 20%

A

A

COMPATIBLE GAZ VERT

CE

Informations pratiques

Éligibles Aides & Subventions

FORMEZ-VOUS Formations proposées Voir p. 19

CARRÉ VIP On vous accompagne Voir p. 599

De Dietrich

Bénéfices utilisateur

- Fiabilité et robustesse
- Discrète
- Élégante
- Confort

Fiable et performante grâce à des composants premium

Silencieuse grâce à son isolation acoustique

Design premium facilement intégrable dans votre intérieur

Pilotage à distance grâce à l'application De Dietrich SMART, compatible avec les sondes d'ambiance connectées SMART TC° et SMART CDI

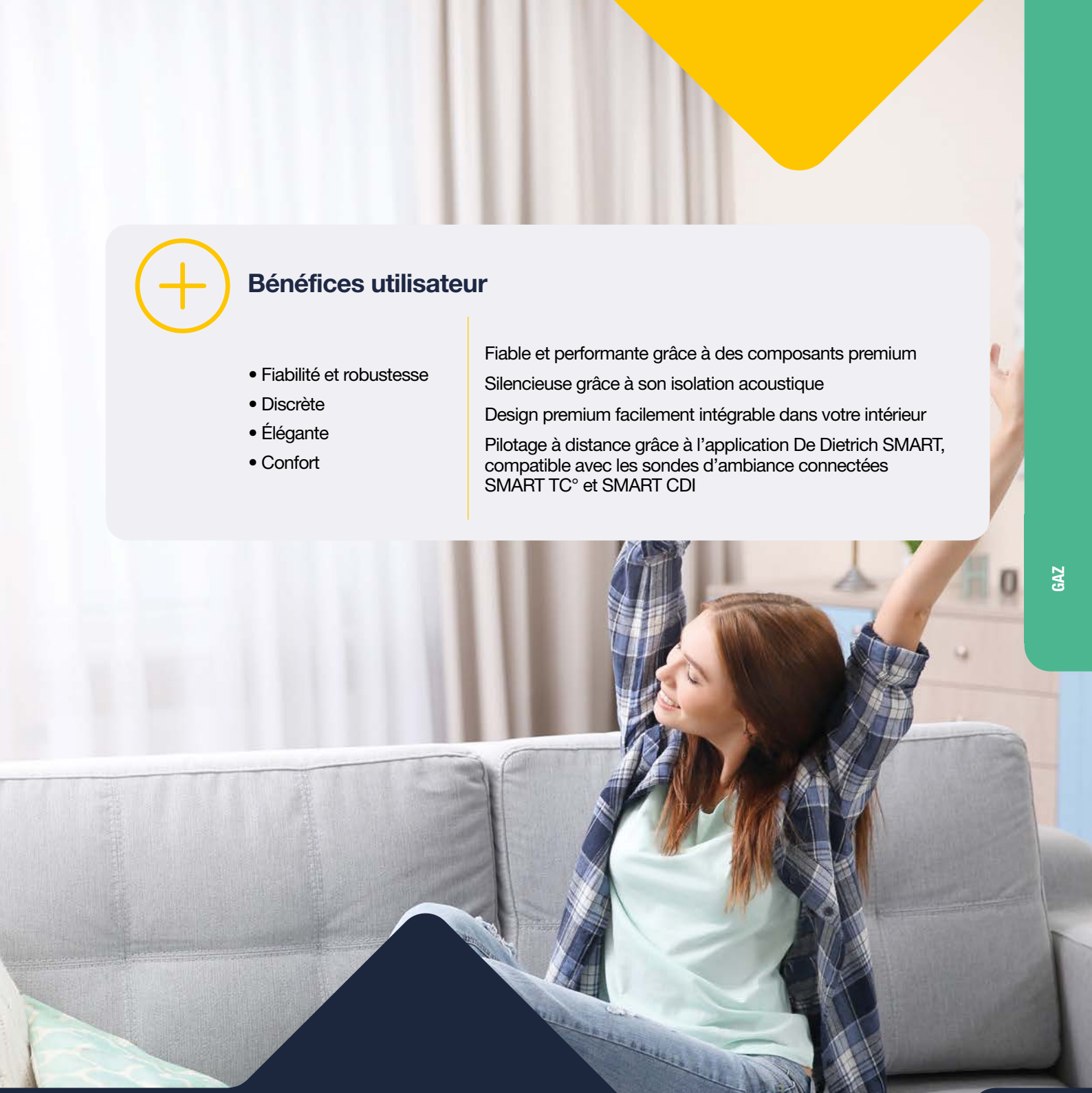

La condensation en toute simplicité !

La chaudière à condensation utilise une technologie performante qui permet de condenser et de récupérer une partie de la chaleur contenue dans les fumées de combustion généralement inutilisées par les chaudières classiques. De cette façon, elle présente un rendement supérieur par rapport à une chaudière standard. Ce rendement peut facilement dépasser les 100 %. La consommation d'énergie d'une chaudière à condensation est donc très faible par rapport aux autres modèles du marché. Pour profiter pleinement de ce type de dispositif, il est toutefois primordial de choisir un modèle présentant une puissance de chauffage adaptée à la superficie du logement.

EGC EVO DE 2,4 À 35 KW

CHAUDIÈRES GAZ AU SOL **À CONDENSATION POUR CHAUFFAGE SEUL**



Chaudière au sol, équipée pour fonctionner aux gaz naturels ou au propane

- Faibles émissions polluantes
- Echangeur inox
- Brûleur gaz inox à prémélange total, modulant de 10 à 100 % de la puissance
- Chaudière équipée : pompe chauffage modulante, soupape de sécurité chauffage 3 bar, vase d'expansion 18 L, vanne d'inversion chauffage/ECS, purgeur automatique
- Tableau de commande E-Pilot simple et intuitif avec texte clair
- Habillage de conception modulaire avec esthétique identique au préparateur ECS pouvant lui être associés
- Pieds réglables

Kit d'hybridation intégrable en option pour le modèle EGC EVO 25. Voir chapitre Hybride page 116

EGC EVO 25 ET 35

① Départ chauffage G 3/4"
② Retour chauffage G 3/4"
③ Départ chauffage 2ème circuit G 3/4"
④ Retour chauffage 2ème circuit G 3/4"
⑤ Départ chauffage vers groupe extérieur G 3/4" (hybridation)
⑥ Retour chauffage du groupe extérieur G 3/4" (hybridation)
⑦ Raccordement gaz G 3/4"
⑧ Retour préparateur E.C.S en G 3/4"
⑨ Départ préparateur E.C.S en G 3/4"
⑩ Évacuation des condensats Ø 25 mm

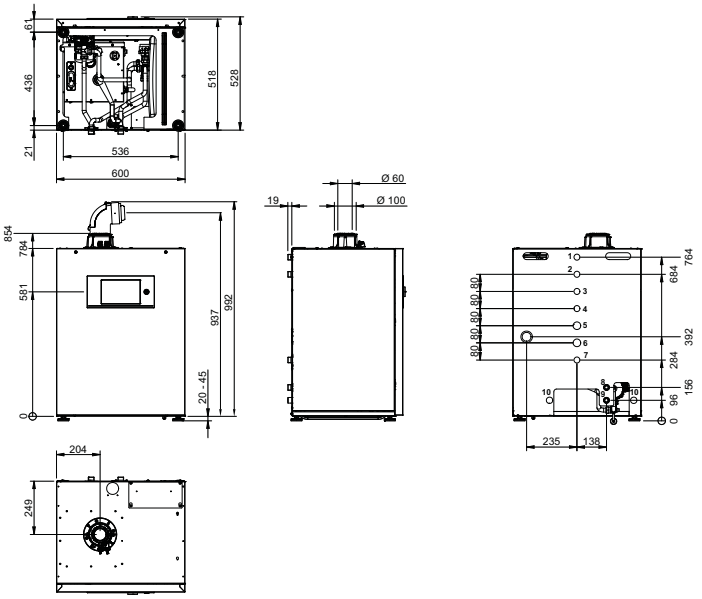

EGC EVO			25	35
Classe énergétique chauffage			A	A
Efficacité énergétique saisonnière : Etas produit (règlement 813)		%	94	94
Efficacité énergétique saisonnière : Etas système (avec sonde extérieure livrée - règlement 811)		%	96	96
Puissance calorifique nominale (Prated)		kW	24	35
Puissance utile	- à P. nominale et en haute temp. P4 (1)	kW	24,0	35,0
	- à 30 % P. nominale et en basse temp. P1 (2)	kW	8,1	11,8
Puissance minimale (Pmin)		kW	2,4	3,6
Rendement en % PCI à charge …% Pn_gen et temp. eau …°C	- 100 % Pn à temp. moy. 70 °C (RPn)	%	97,6	97,3
	- 30 % Pn à temp. retour 30 °C (RPint)	%	109,7	109,5
Puisance électrique à Pn		W	75	91
Consommation d'électricité auxiliaire à Pn (elmax)		kW	0,033	0,044
Consommation d'électricité auxiliaire à P 30% (elmin)		kW	0,011	0,011
Consommation d'électricité en veille (Psb)		kW	0,004	0,004
Pertes thermiques (Pstby)		kW	0,040	0,040
Puissance acoustique (Lwa)		dB(A)	48	52
Pression acoustique à 1 m (à Pn)		dB(A)	39	45
Emissions d'oxydes d'azote (NOx)		mg/kWh	20	22
Capacité vase d'expansion		l	18	18
Poids vide		kg	58	59

(1) Réglage haute température : température de retour à l'entrée de la chaudière 60 °C et température de départ à la sortie de la chaudière 80 °C.
(2) Basse température : température de retour (à l'entrée du dispositif de chauffage) pour les chaudières à condensation 30 °C.

Temp. moy. de fonctionnement :
T_{fonct_max} : 85 °C
T_{fonct_min} : 25 °C
Température maxi. de service : 90 °C
Pression maxi. de service : 3 bar
Thermostat de sécurité : 110 °C

Alimentation : 230 V/50 Hz
Indice de protection : IPx1B
Catégorie gaz : II_{2Er3P}
Classe NOx : 6
Homologation : B_{23p}, B_{33}, B_{53p}, C_{13x}, C_{33x}, C_{43x}, C_{53}, C_{53x}, C_{63x}, C_{83}, C_{93x}, $C_{(10)3(x)}$ et $C_{(11)3(x)}$

Détails des données
Voir feuillet technique

PRIX H.T.		EGC EVO 25	EGC EVO 35
EGC EVO	Réf.	7879455	7879457
	€	**3 835,00**	**4 253,00**

Eco-Participation : voir liste des colis

De Dietrich

EGC EVO B DE 2,4 À 24 KW

CHAUDIÈRES GAZ AU SOL **À CONDENSATION POUR CHAUFFAGE ET PRODUCTION D'ECS**



Chaudière au sol, équipée pour fonctionner aux gaz naturels ou au propane

- Faibles émissions polluantes
- Echangeur inox
- Brûleur gaz inox à prémélange total, modulant de 10 à 100 % de la puissance
- Chaudière équipée : pompe chauffage modulante, soupape de sécurité chauffage 3 bar, vase d'expansion 12 L, vanne d'inversion chauffage/ECS, purgeur automatique
- Tableau de commande E-Pilot simple et intuitif avec texte clair
- Chaudière mono casing avec ballon de 145 litres en acier émaillé
- Pieds réglables

Kit d'hybridation intégrable en option pour le modèle EGC EVO 25 B. Voir chapitre Hybride page 116

EGC EVO B

① Départ chauffage G 3/4"
② Retour chauffage G 3/4"
③ Départ chauffage 2ème circuit G 3/4"
④ Retour chauffage 2ème circuit G 3/4"
⑤ Départ chauffage vers groupe extérieur G 3/4" (hybridation)
⑥ Retour chauffage du groupe extérieur G 3/4" (hybridation)
⑦ Raccordement gaz G 3/4"
⑧ Eau chaude G 3/4"
⑨ Eau froide G 3/4"
⑩ Circulation G 3/4"
⑪ Évacuation des condensats Ø 25 mm

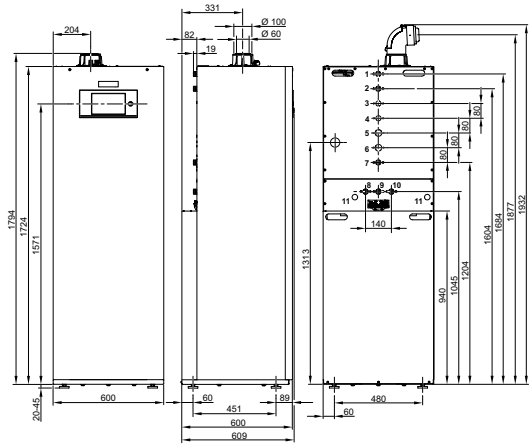

EGC EVO B			25
Classe énergétique chauffage			A
Efficacité énergétique saisonnière : Etas produit (règlement 813)		%	**94**
Efficacité énergétique saisonnière : Etas système (avec sonde extérieure livrée - règlement 811)		%	96
Puissance calorifique nominale (Prated)		kW	24
Puissance utile	- à P. nominale et en haute temp. P4 (1)	kW	24,0
	- à 30 % P. nominale et en basse temp. P1 (2)	kW	8,1
Puissance minimale (Pmin)		kW	2,4
Rendement en % PCI à charge …% Pn_gen	- 100 % Pn à temp. moy. 70 °C (RPn)	%	97,6
et temp. eau …°C	- 30 % Pn à temp. retour 30 °C (RPint)	%	109,7
Puiisance électrique à Pn		W	75
Consommation d'électricité auxiliaire à Pn (elmax)		kW	0,033
Consommation d'électricité auxiliaire à P 30% (elmin)		kW	0,011
Consommation d'électricité en veille (Psb)		kW	0,004
Pertes thermiques (Pstby)		kW	0,040
Puissance acoustique (Lwa)		dB(A)	48
Pression acoustique à 1 m (à Pn)		dB(A)	39
Emissions d'oxydes d'azote (NOx)		mg/kWh	20
Capacité vase d'expansion		l	12
Poids vide		kg	148
Classe d'efficacité énergétique eau chaude sanitaire			A
Efficacité énergétique eau chaude (Etawh)		%	80
Profil de soutirage déclaré			XL
Capacité de stockage		l	145
Débit spécifique ΔT 30K (EN 13203-1)		l/mm	24
Type de ballon			base sans appoint
Coefficient de pertes thermiques (UA_S)		W/K	2,75
Hauteur relative de l'échangeur: H1/H totale		0 - 1	0,71
Hystérésis thermostat ballon		°C	5
N° de zone du thermostat		1 à 4	1
Type de gestion du thermostat ballon			Permanent
Température maxi ballon		°C	60
Pression maxi d'utilisation (sanitaire)		bar	10

(1) Réglage haute température : température de retour à l'entrée de la chaudière 60 °C et température de départ à la sortie de la chaudière 80 °C.
(2) Basse température : température de retour (à l'entrée du dispositif de chauffage) pour les chaudières à condensation 30 °C.
Performances sanitaires à temp. ambiante du local à Pn : 20°C, temp. eau froide : 10°C, temp. eau chaude primaire : 80°C, temp. Stockage : 60°C

Temp. max. de service ECS : **70 °C** ⋮ Pression max de service ECS 150 SL : **10 bar**

PRIX H.T.		EGC EVO 25 B
EGC EVO 25 B	Réf.	7879454
	€	**4 876,00**

Eco-Participation : voir liste des colis

EGC EVO DE 2,4 À 35 KW

CHAUDIÈRES GAZ AU SOL **À CONDENSATION**



Ballon en acier émaillé de 145 litres

- Ballon vertical avec serpentin anti-calcaire
- Ballon superposé ou juxtaposé
- Kit de raccordement en option
- Esthétique identique aux chaudières

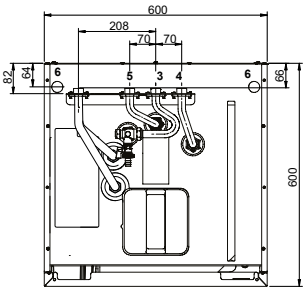

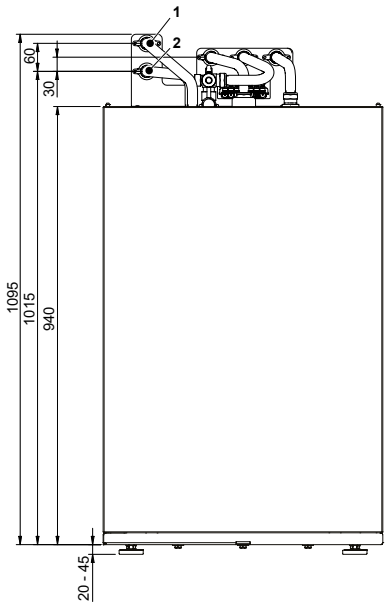

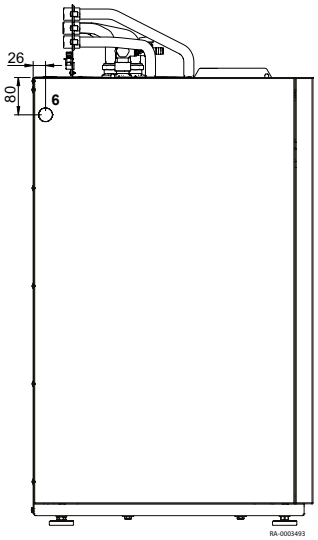

PRÉPARATEUR ECS 150 SL :

Dimensions principales (mm et pouces)

① Retour tampon 3/4"
② Départ tampon 3/4"
③ Eau froide 3/4"
④ Eau chaude 3/4"
⑤ Circulation 3/4"
⑥ Évacuation des condensats (repousser la partie en tôle si nécessaire)

PRÉPARATEUR ECS		150 SL
Classe d'efficacité énergétique eau chaude sanitaire		A
Efficacité énergétique eau chaude (ηwh)	%	80
Profil de soutirage déclaré		XL
Capacité de stockage	l	145
Débit spécifique ΔT 30K (EN 13203-1)	l/mn	24
Type de ballon		base sans appoint
Coefficient de pertes thermiques (UA_S)	W/K	2,75
Hauteur relative de l'échangeur: H1/H totale	0 - 1	0,71
Hystérésis thermostat ballon	°C	5
N° de zone du thermostat	1 à 4	1
Type de gestion du thermostat ballon		Permanent
Température maxi ballon	°C	60
Pression maxi de service eau chaude sanitaire	bar	10
Poids net (ballon seul)	kg	97

Performances sanitaires à temp. ambiante du local à Pn : 20°C, temp. eau froide : 10°C, temp. eau chaude primaire : 80°C, temp. Stockage : 60°C

Temp. max. de service ECS : **70 °C** | Pression max de service ECS 150 SL : **10 bar**

PRIX H.T.		150 SL
Préparateur 150 SL	Réf.	7886060
	€	**1 683,00**

Eco-Participation : voir liste des colis page suivante

De Dietrich

EGC EVO DE 2,4 À 35 KW

CHAUDIÈRES GAZ AU SOL **À CONDENSATION**

COLISAGE

DÉSIGNATION EGC EVO CHAUFFAGE SEUL	RÉFÉRENCE	PRIX HT (€) ECOPART : VOIR LISTE COLIS	NOMBRE DE COLIS	CHAUDIÈRE EGC EVO 
EGC EVO 25	7879455	**3 835,00**	1	7879455
EGC EVO 35	7879457	**4 253,00**	1	7879457

DÉSIGNATION EGC EVO B AVEC PRÉPARATEUR 150L INTÉGRÉ	RÉFÉRENCE	PRIX HT (€) ECOPART : VOIR LISTE COLIS	NOMBRE DE COLIS	CHAUDIÈRE EGC EVO B 
EGC EVO 25 B	7879454	**4 876,00**	1	7879454

DÉSIGNATION EGC EVO AVEC PRÉPARATEUR 150L SUPERPOSÉ	RÉFÉRENCE	PRIX HT (€) ECOPART : VOIR LISTE COLIS	NOMBRE DE COLIS	CHAUDIÈRE EGC EVO 	PRÉPARATEUR 150 SL 	KIT DE RACCORDEMENT SERPENTIN BALLON VERTICAL AVEC SONDE 
EGC EVO 25 + 150 SL	-	-	3	7879455	7886060	7890180
EGC EVO 35 + 150 SL	-	-	3	7879457	7886060	7890180

DÉSIGNATION EGC EVO AVEC PRÉPARATEUR 150L JUXTAPOSÉ	RÉFÉRENCE	PRIX HT (€) ECOPART : VOIR LISTE COLIS	NOMBRE DE COLIS	CHAUDIÈRE EGC EVO 	SOCLE CHAUDIÈRE 	PRÉPARATEUR 150 SL 	KIT DE RACCORDEMENT POUR BALLON ACCOLÉ AVEC SONDE 	DESSUS PRÉPARATEUR 
EGC EVO 25 + 150 SL	-	-	5	7879455	7901377	7886060	7890691	7890692
EGC EVO 35 + 150 SL	-	-	5	7879457	7901377	7886060	7890691	7890692

LISTE DES COLIS

RÉF.	DÉSIGNATION	PRIX HT (€)	EP HT (€)*	RÉF.	DÉSIGNATION	PRIX HT (€)	EP HT (€)*
7879455	EGC EVO 25	**3 835,00**	**7,00**	7890180	KIT DE RACCORDEMENT POUR BALLON VERTICAL	**107,00**	**0,01**
7879457	EGC EVO 35	**4 253,00**	**7,00**	7890691	KIT DE RACCORDEMENT POUR BALLON ACCOLÉ	**280,00**	**0,01**
7879454	EGC EVO 25 B	**4 876,00**	**25,00**	7901377	SOCLE CHAUDIÈRE	**388,00**	**0,01**
7886060	PRÉPARATEUR 150 SL	**1 683,00**	**18,00**	7890692	DESSUS PRÉPARATEUR	**148,00**	**0,01**

Kit d'hybridation en option pour le modèle EGC EVO 25. Voir chapitre Hybride page 116

De Dietrich SERVICES	MISE EN SERVICE	PRIX NET HT (€)
7809009	MES CHAUD INF. 50 KW POUR UNE UNITÉ	**197,00**
7809012	MES CHAUD INF. 50 KW PAR UNITÉ SUPPLÉMENTAIRE	**158,00**
7809030	MES HYBRIDE FIOUL/GAZ POUR 1 UNITÉ	**600,00**
7809031	MES HYBRIDE FIOUL/GAZ PAR UNITÉ SUPPLÉMENTAIRE	**483,00**

POUR PLUS D'INFORMATIONS SUR NOS
SERVICES & OUTILS
SE REPORTER AUX P 8 ET SUIVANTES

De Dietrich PRO
Installation, mise en service, maintenance et dépannage

* ÉCO-PART incluse ou ÉCO-PART en sus
Les montants des éco-participations sont susceptibles d'évoluer en cas de modification du barème par notre organisme collecteur.

OPTIONS HYDRAULIQUES COMPOSÉES POUR CHAUDIÈRE AVEC PRÉPARATEUR SUPERPOSÉ

DÉSIGNATION	RÉFÉRENCE	PRIX HT (€) ECOPART : VOIR LISTE COLIS	NOMBRE DE COLIS	KIT DE RACCORDEMENT GAUCHE / DROITE POUR CHAUFFAGE SEUL	KIT DE RACCORDEMENT GAUCHE / DROITE POUR PREPARATEUR ECS 150 SL	ROBINETS GAZ / EAU POUR KIT DE RACCORDEMENT	ROBINETS ECS POUR KIT DE RACCORDEMENT
KIT DE RACCORDEMENT GAUCHE / DROITE	7911259	**610,00**	4	7890685	7890687	7890689	7890690

DÉSIGNATION	RÉFÉRENCE	PRIX HT (€) ECOPART : VOIR LISTE COLIS	NOMBRE DE COLIS	KIT DE RACCORDEMENT CENTRAL POUR CHAUFFAGE SEUL	KIT DE RACCORDEMENT CENTRAL POUR PREPARATEUR ECS 150 SL	ROBINETS GAZ / EAU POUR KIT DE RACCORDEMENT	ROBINETS ECS POUR KIT DE RACCORDEMENT
KIT DE RACCORDEMENT CENTRAL	7911260	**645,00**	4	7890686	7890688	7890689	7890690

OPTIONS HYDRAULIQUES

	RÉF.	DÉSIGNATION	PRIX HT (€)	EP HT (€)*
	7890685	KIT DE RACCORDEMENT GAUCHE / DROITE POUR CHAUFFAGE SEUL	**219,00**	0,01
	7890686	KIT DE RACCORDEMENT CENTRAL POUR CHAUFFAGE SEUL	**224,00**	0,01
	7890689	ROBINETS GAZ/EAU POUR KIT DE RACCORDEMENT	**133,00**	0,06
	7890693	KIT CIRCUIT AVEC VANNE 3 VOIES INTERNE	**969,00**	1,75
	7890694	KIT TUBES INTERNE POUR V3V EXTERNE	**235,00**	0,01
	7890695	ROBINETS 3/4" POUR SECONDE ZONE	**51,00**	0,04
	7890696	KIT D'HYBRIDATION POUR MODÈLES 25 ET 25 B	**826,00**	0,14
	7890698	ROBINETS 1" POUR KIT HYBRIDE	**81,60**	0,04
	100020164	COLLECTEUR POUR 2 OU 3 CIRCUITS - EA140	**522,00**	0,01
	100020166	CONSOLE MURALE POUR UN MODULE HYDRAULIQUE - EA142	**174,00**	0,01
	100020165	JEU DE 2 CONSOLES MURALES POUR COLLECTEUR - EA141	**65,20**	0,01
	100020167	MODULE HYDRAULIQUE POUR 1 CIRCUIT DIRECT - EA143	**962,00**	0,14
	100020168	MODULE HYDRAULIQUE POUR 1 CIRCUIT AVEC VANNE - EA144	**1 367,00**	0,14

OPTIONS FUMISTERIE

	7755080	SORTIE FUMÉES Ø 80/125 MM	**80,50**	0,01
	84887708	ADAPTATEUR Ø 60/100 MM/ Ø 80/125 MM - DY708	**77,80**	0,01
	100008296	TERMINAL HORIZONTAL PPS Ø 60/100 MM - LG = 800 MM - DY871	**128,00**	0,04
	100002732	TERMINAL VERTICAL PPS Ø 80/125 MM NOIR - DY843	**187,00**	0,07
	100002733	TERMINAL VERTICAL PPS Ø 80/125 MM ROUGE - DY844	**187,00**	0,12

OPTIONS EAU CHAUDE SANITAIRE

	RÉF.	DÉSIGNATION	PRIX HT (€)	EP HT (€)*
	7886060	PRÉPARATEUR D'E.C.S. 150 SL	**1 683,00**	18,00
	7890692	DESSUS POUR BALLON 150 SL	**148,00**	0,01
	7890688	KIT DE RACCORDEMENT CENTRAL POUR PRÉPARATEUR E.C.S. 145 SL	**224,00**	0,01
	7890687	KIT DE RACCORDEMENT GAUCHE/DROITE POUR PRÉPARATEUR E.C.S. 145 SL	**194,00**	0,01
	7890180	KIT DE RACCORDEMENT POUR BALLON VERTICAL	**107,00**	0,01
	7890691	KIT DE RACCORDEMENT POUR BALLON ACCOLÉ	**280,00**	0,01
	7890690	ROBINETS E.C.S POUR KIT DE RACCORDEMENT	**76,50**	0,04
	7901377	SUPPORT POUR CHAUDIÈRE	**388,00**	0,01

OPTIONS RÉGULATION

	7890699	KIT SCB 17 INTEGRABLE	**388,00**	0,14
	7868994	BOITIER MURAL SCB 17	**398,00**	0,14
	7853119	BOITIER MURAL MULTIZONES SCB 10	**586,00**	0,14
	100013304	PLATINE + SONDE POUR VANNE MELANGEUSE - AD249	**245,00**	0,14
	88017017	SONDE DÉPART - AD199	**128,00**	0,04
	100000030	SONDE BALLON 5 M LONG NTC 12K - AD212	**78,00**	0,04
	7866499	KIT DE CABLAGE PLANCHER CHAUFFANT GRUNDFOS	**60,30**	0,04

* ÉCO-PART incluse ou ÉCO-PART en sus
Les montants des éco-participations sont susceptibles d'évoluer en cas de modification du barème par notre organisme collecteur.

EGC EVO DE 2,4 À 35 KW

CHAUDIÈRES GAZ AU SOL **À CONDENSATION**

OPTIONS THERMOSTATS ET SONDES D'AMBIANCE

	RÉF.	DÉSIGNATION	CONNEXION	PILES	PROGRAMME HORAIRE	CONNECTE INTERNET	CLASSE	PRIX HT (€)	EP HT (€)*
	7691375	SONDE D'AMBIANCE SMART TC° CONNECTÉE - AD324	filaire	non	oui	oui	V - VI*	299,00	0,14
	7898724	SONDE D'AMBIANCE SMART CDI FILAIRE	filaire	non	oui	oui**	V - VI*	128,00	0,14
	7900088	SONDE D'AMBIANCE CONNECTÉE SMART CDI RF SANS FIL (RF)	sans fil	oui	oui	oui	V - VI*	152,00	0,14
	7898722	PASSERELLE DE COMMUNICATION LINK WIFI - GTW IOT						178,00	0,14
	7609763	THERMOSTAT D'AMBIANCE MODULANT FILAIRE - AD304	filaire	non	oui	non	V - VI*	305,00	0,14
	7609762	THERMOSTAT D'AMBIANCE MODULANT RADIO - AD303	sans fil	oui	oui	non	V - VI*	500,00	0,14
	7612097	THERMOSTAT D'AMBIANCE MODULANT NON PROGRAMMABLE - AD301	filaire	non	non	non	V - VI*	155,00	0,14
	7768817	THERMOSTAT D'AMBIANCE PROGRAMMABLE (FILAIRE) - AD337	filaire	oui	oui	non	IV-IV*	140,00	0,14
	7768818	THERMOSTAT D'AMBIANCE PROGRAMMABLE (SANS FILS) - AD338	sans fil	oui	oui	non	IV-IV*	340,00	0,14
	85757741	SONDE EXTÉRIEURE - FM46	filaire	non	-	non	-	62,80	0,04

*avec sonde extérieure filaire 85757741

** avec ajout de la passerelle de communication LINK WIFI 7898722

CHOIX DES OPTIONS EN FONCTION DES CIRCUITS RACCORDÉS

EGC EVO	Type de circuit	 ECS à côté	ECS en dessous	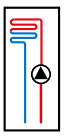 direct	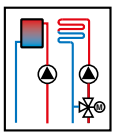 Circuit direct + circuit mélangé interne	Circuit direct + circuit mélangé externe
EGC EVO 25 **EGC EVO 35** Tableau de commande E-Pilot 	Régulation	100000030 (sonde E.C.S)		d'origine	7890699 (kit SCB-17 intégrable)	7868994 (boîtier mural SCB-17)
	Hydraulique	7890687 7890691 7890692 7886060 7890690	7890688 7890180 7886060 7890690	7890685 ou 7890686 7890689	7890693	7890694 100020166 100020168
EGC EVO 25 B Tableau de commande E-Pilot 	Régulation	d'origine		d'origine	7890699 (kit SCB-17 intégrable)	7868994 (boîtier mural SCB-17)
	Hydraulique	d'origine		d'origine	7890693	7890694 100020166 100020168

Chacun des circuits « chauffage » peut être complété au choix par une sonde ou un thermostat d'ambiance listés dans les options.

ACCÉDEZ À NOTRE
SCHÉMATHÈQUE

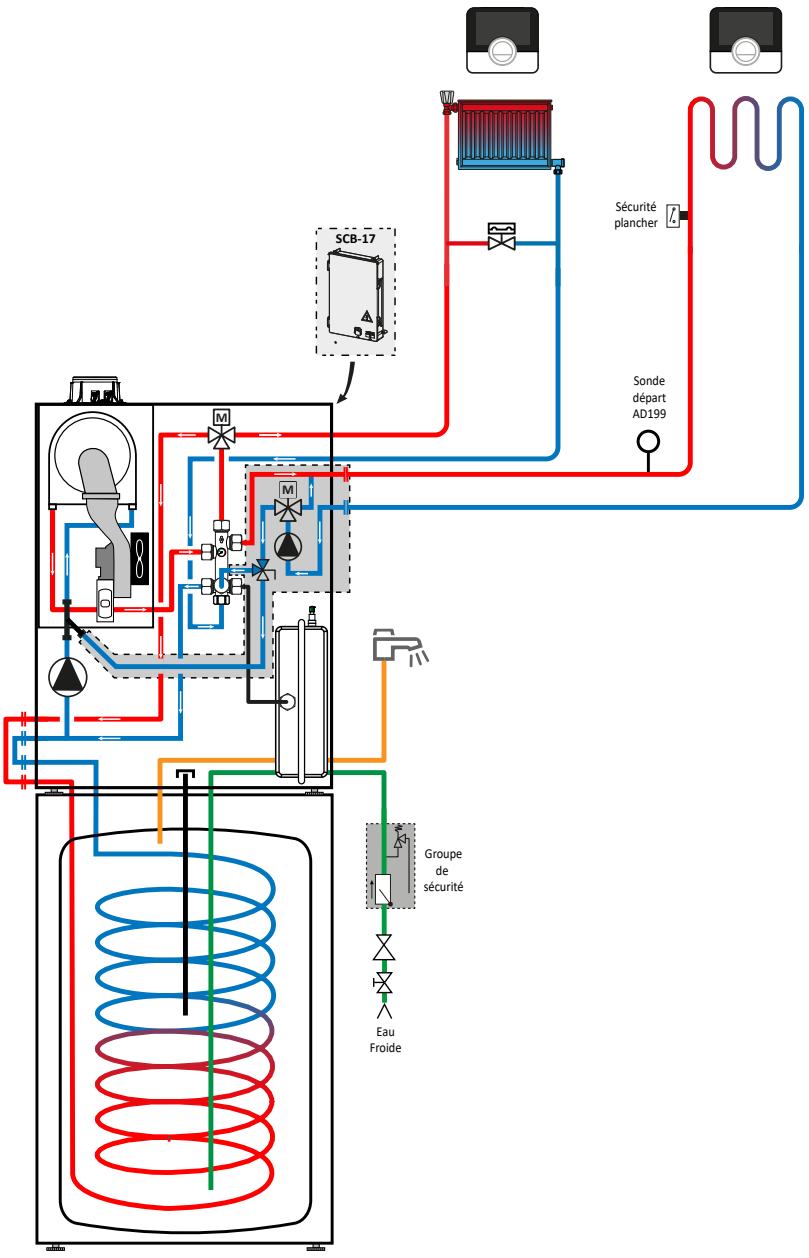

DESCRIPTIF

	COLIS	RÉF.	PRIX HT (€)
Chaudière EGC EVO 25 B	-	7879454	**4 876,00**
Options éventuelles supplémentaires			
Kit SCB17 intégrale		7890699	**388,00**
Kit circuit avec vanne 3 voies interne		7890693	**969,00**
Robinets 3/4" pour seconde zone		7890695	**51,00**
Sonde d'ambiance connectée filaire SMART TC°	2 x AD324	7691375	**2 x 299,00**
		Prix total H.T.* :	**6 882,00**
MISE EN SERVICE		**Prix net H.T. :**	**197,00**

* hors Eco-Participation

Exemple donné à titre indicatif

La température parfaite à la rencontre de l'extraordinaire.

Trouvons la vôtre.

GAZ



Chaudière murale gaz
à condensation

IX-M

www.dedietrich-thermique.fr

De Dietrich

GAZ COLLECTIF

SOMMAIRE - GUIDE DE CHOIX

MURALE

	 Hydrogène 20%	 Hydrogène 20%
	IX-M EVO	**AMC PRO EVO**
Puissance chaudière	5,4 à 150,9 kW	9,1 à 109,7 kW
Préparateur ECS Modèles	Chauffage Ballon séparé Préparateurs ECS, FWM, FWM PRO et LSR	Chauffage Ballon séparé Préparateurs ECS, FWM, FWM PRO et LSR
Condensation	✓	✓
Nombre de circuits maximum	3	3
Prix public € HT (à partir de)	**4 590,00**	**5 253,00**
Page	234	244

De Dietrich

Page gammes de produits
Produits collectifs

SOL

 Hydrogène 20%	 Hydrogène 20%	 Hydrogène 20%
INNOVENS PRO MCA 160	**IX 145 - IX 245**	**ELIDENS C140**
34,7 à 161,6 kW	5,4 à 250 kW	13,7 à 61,5 kW
Chauffage Ballon séparé Préparateurs ECS, FWM, FWM PRO et LSR	Chauffage Ballon séparé Préparateurs ECS, FWM, FWM PRO et LSR	Chauffage Ballon séparé
✓	✓	✓
3	3	3
14 209,00	**6 217,00**	**7 396,00**
254	264	286

GAZ COLLECTIF

SOMMAIRE - GUIDE DE CHOIX

SOL

	 Hydrogène	 Hydrogène
	C 230-EVO	**C340 - C640**
Puissance chaudière	18 à 217 kW	56 à 651 kW
Préparateur ECS Modèles	Chauffage Ballon séparé Préparateurs ECS, FWM, FWM PRO et LSR	Chauffage Ballon séparé
Condensation	✓	✓
Nombre de circuits maximum	3	3
Prix public € HT (à partir de)	**12 342,00**	**20 349,00**
Page	294	300

De Dietrich

BRÛLEURS

		
GT 220	**GT330 - GT430 - GT530**	**BRÛLEURS**
40 à 100 kW	55 à 1450 kW	50 à 430 kW
Chauffage Ballon séparé	Chauffage Ballon séparé	-
3	3	-
5 469,00	**8 052,70**	**1 943,00**
308	314	330

IX-M EVO DE 5,4 À 150,9 KW

ET SYSTÈMES DE CASCADES COMPLETS

CHAUDIÈRES GAZ MURALE **À CONDENSATION**

Produit

- Régulation Diematic Evolution complète pour gestion de multi-circuits et de cascade
- Régulation Diematic Evolution connectable et communicante ModBus et BacNet
- Solution compacte à haute performance pour l'habitat collectif et tertiaire
- Mise en œuvre facile avec nos solutions de kits cascade comprenant une bouteille de découplage

- Corps de chauffe en acier inoxydable
- Taux de modulation de 11 à 100%
- Pompe modulante intégrée



Hydrogène 20%

JUSQU'À

A

CE

COMPATIBLE GAZ VERT

Informations pratiques

Éligibles Aides & Subventions

FORMEZ-VOUS
Formations proposées
Voir p. 19

CARRÉ VIP
On vous accompagne
Voir p. 599

QUELLE-CASCADE

De Dietrich

Bénéfices utilisateur

- Durabilité
- Compacte
- Performance et économie
- Silencieuse et respectueuse de l'environnement
- Simple d'utilisation

Une performance globale avec la gamme inox

Alliant compacité et modularité elle s'intègre à toutes les configurations

2 fois moins de démarrage qu'une chaudière qui module à 20%

Des émissions inférieures à 35mg de NOx

Régulation avec texte clair et menu déroulant

De Dietrich reste près de vous sur toutes les phases clés de votre projet



IX-M EVO DE 5,4 À 150,9 KW
ET SYSTÈMES DE CASCADES COMPLETS

CHAUDIÈRES GAZ MURALE **À CONDENSATION**



Chaudière murale équipée pour fonctionner au gaz naturel ou propane

- Pression d'alimentation gaz : 20/25 mbar (sauf modèles 60 et 90 : 20 mbar)
- Raccordement ventouse ou cheminée
- Faibles émissions polluantes
- Corps de chauffe monobloc en acier inoxydable
- Brûleur gaz à pré-mélange en inox, modulant jusqu'à 11% de sa puissance
- Pompe modulante intégrée dans la chaudière
- Livrée avec purgeur, siphon d'écoulement
- DIEMATIC EVOLUTION : régulation texte clair, permet la gestion de 3 circuits chauffage, d'un circuit ECS et d'une cascade, communication Modbus ou Bacnet avec une passerelle.

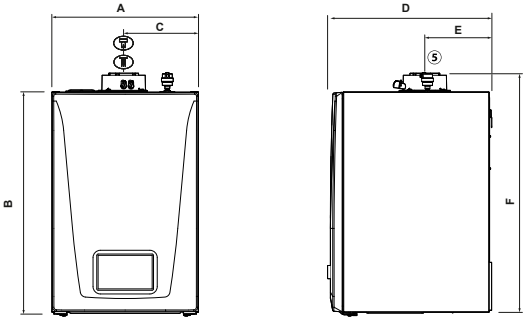

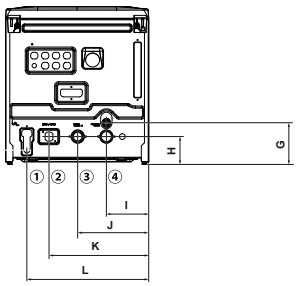

	A	B	C	D	E	F	G	H	I	J	K	L
IX-M EVO 35/50/60/70	500	756	255	560	228	817	145	97	148	248	348	425
IX-M EVO 90/110/130/150	500	924	225	631	114	1042	165	97	148	248	348	438

	IX-M EVO 35/50/60/70	IX-M EVO 90/110/130/150
① Évacuation des condensats (diamètre externe)	22 mm	24 mm
② Alimentation gaz	G 3/4"	G 1"
③ Départ chauffage	G 1"	G 1 1/2"
④ Retour chauffage	G 1"	G 1 1/2"
⑤ Ø sortie fumées / Ø entrée d'air (concentrique)	80/125 mm	110/160 mm

IX-M EVO			35	50	60	70	90	110	130	150
Classe énergétique chauffage			A	A	A	A	-	-	-	-
Efficacité énergétique saisonnière : Etas produit (règlement 813)		%	92	92	92	92	-	-	-	-
Efficacité énergétique saisonnière : Etas sytème avec sonde extérieure livrée (règlement 811)		%	94	94	94	94	-	-	-	-
Efficacité énergétique à ...% de la puissance thermique nominale selon	- 100 % Eta 4	%	87,8	87,8	87,6	87,6	87,7	87,6	88,4	88,4
règlement (EU) n° 813/2013 de la commission du 2 août 2013	- 30 % Eta 1	%	97,0	97,1	96,9	96,5	96,9	96,8	97,8	97,8
Puissance utile	- nominale déterminée à Qnom (Pn_gen)	kW	33,8	45	55	65	85	102	121,5	140,3
	- intermédiaire à 30 % Qnom (Pint)	kW	11,2	14,9	18,2	21,5	28,2	33,8	40,4	46,6
Puissance utile 50/30 °C mini/maxi		kW	5,4/36,5	5,4/48,6	6,6/59,4	7,8/70,2	10,2/91,8	22,1/110,2	30,6/130,6	30,2/150,9
Puissance utile 80/60 °C mini/maxi		kW	5/33,8	5/45	6,1/55	7,2/65	9,4/85	20,5/102	28,4/121,5	28,1/140,3
Rendement en % PCI à charge ...%	- 100 % Pn à temp. moy. 70 °C (RPn)	%	97,4	97,4	97,2	97,2	97,3	97,2	98,1	98,1
Pn_gen et temp. eau ...°C	- 30 % Pn à temp. retour 30 °C (RPint)	%	107,7	107,8	107,5	107,1	107,5	107,4	108,6	108,6
Perte à l'arrêt à ΔT = 30 K (Qpo30)		W	78	89	97	104	50	73	97	121
Puissance électrique des auxiliaires (hors circulateur) à Pn_gen (Qaux)		W	58	102	110	113	140	178	159	238
Puissance électrique des auxiliaires en veille (Qveille)		W	3	3	3	3	3	3	3	3
Débit gaz max (15 °C - 1013 mbar)	- gaz naturel H	m3/h	3,68	4,9	5,99	7,08	9,25	11,1	13,1	15,13
	- gaz naturel L	m3/h	3,78	5,18	-	7,62	-	11,92	13,47	15,61
	- propane	kg/h	2,7	3,59	4,39	5,18	6,78	8,13	9,61	11,09
Contenance en eau		l	4	4	5	6	9	10	10	11
Débit d'eau minimal nécessaire		l/h	800	800	1000	1500	2000	2250	2250	3000
Puissance acoustique (Lwa)		dB(A)	62	64	63	68	68	68	64	68
Pression acoustique à 1 m (à Pn)		dB(A)	51,3	53,3	52,6	56,9	56,4	56,8	52,6	56,7
Poids à vide		kg	42,5	42,5	42,5	52,2	85	89	89	91,7

Temp. moy. de fonctionnement :
T_{fonct_max} : 85 °C
T_{fonct_min} : 25 °C
Température maxi. de service : 90 °C
Pression maxi. de service : 4 bar (6 bar 90 à 150)
Alimentation : 230 V/50 Hz

Indice de protection : IP X5D, IP20 en B23
Classe NOx : 6
Catégorie gaz : II_{2ESI3P}
Homologation : B_{23}, B_{23P}, C_{13}, C_{33}, C_{43}, C_{53}, C_{63}, C_{83}, C_{93}

Détails des données
Voir feuillet technique

PRIX H.T.	IX-M EVO	35	50	60	70	90	110	130	150
	Réf.	7866537	7865018	7866538	7866539	7866540	7866541	7866542	7866543
	€	4 590,00	5 304,00	5 916,00	6 528,00	7 242,00	8 364,00	9 792,00	11 016,00

Eco-Participation : voir page liste des colis

De Dietrich

IX-M EVO DE 5,4 À 150,9 KW
ET SYSTÈMES DE CASCADES COMPLETS

CHAUDIÈRES GAZ MURALE **À CONDENSATION**

KIT SH POUR IX-M EVO 35 À 70

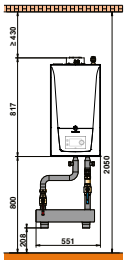

KIT SH POUR IX-M EVO 90 À 150

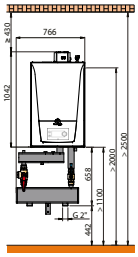

BOUTEILLE DE DÉCOUPLAGE HORIZONTAL

Kit de découplage hydraulique pré-dimensionné composé de :
- Bouteille de découplage horizontale
- Vannes d'isolement

NOTA : chaudière à commander séparément

PRIX H.T.		KIT SH IX-M
Kit SH pour IX-M EVO 35 à 70	Réf.	7755276
	€	**650,00**
Kit SH pour IX-M EVO 90 à 150	Réf.	7755278
	€	**1 326,00**

Eco-Participation : voir page liste des colis



Des solutions de confort thermique pour le logement et le tertiaire

Pour vos études et dimensionnements contactez l'équipe Etudes et Solutions :

0 825 290 202 Service 0,15 € / min + prix appel

Service ouvert du lundi au vendredi, de 8h30 à 12h30 et de 13h30 à 17h00.

preconisation@bdrthermea.fr

www.dedietrich-thermique.fr

De Dietrich

KIT CASCADE AVEC BOUTEILLE DE DÉCOUPLAGE



Les systèmes cascades IX-M EVO 35 à 150 sont disponibles en 2 versions :
- LW : pour alignement par accrochage mural des chaudières qui les composent
- LV : pour alignement au sol des chaudières qui les composent

• Ces systèmes comprennent :
- la bouteille de découplage
- le collecteur de raccordement chaudières comprenant les tuyauteries de liaison départ et retour chauffage DN 65 ou DN 100 et les brides
- les kits de raccordement chaudière avec le robinet départ, le robinet retour multifonction (avec robinet de remplissage et de vidange, vanne d'isolement, clapet antiretour) et piquage pour raccordement d'un vase d'expansion,
- le rail de montage mural pour les versions LW ou, pour les versions LV les montants supports avec les châssis de montage chaudières avec pieds réglables
- la sonde de départ + doigt de gant et le câble de liaison BUS entre chaudières

NOTA : les chaudières sont à commander séparément

COMBINAISONS "CASCADE" PROPOSÉES EN FONCTION DU NOMBRE DE CHAUDIÈRES (2)

- EN ALIGNEMENT MURAL: "LW":

• de 2 chaudières

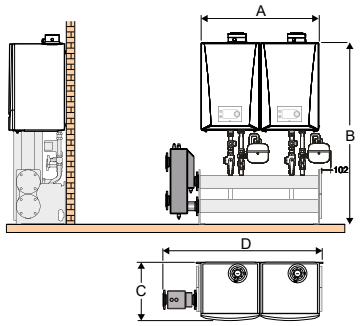

Vase non inclus dans les kits cascades

PUISSANCE (80/60 °C) KW	TYPE DE CHAUDIÈRE IX-M EVO 35	50	60	70	90	110	130	150	DÉBIT EAU ΔT = 20 K m³/h	RÉFÉRENCE	PRIX HT (€)
67,6	2	0	0	0	0	0	0	0	2,91	7889748	**3 436,90**
90	0	2	0	0	0	0	0	0	3,87	7889748	**3 436,90**
110	0	0	2	0	0	0	0	0	4,73	7889748	**3 436,90**
130	0	0	0	2	0	0	0	0	5,59	7889748	**3 436,90**
170	0	0	0	0	2	0	0	0	7,31	7889749	**4 557,10**
204	0	0	0	0	0	2	0	0	8,78	7889749	**4 557,10**
243	0	0	0	0	0	0	2	0	10,46	7889749	**4 557,10**
280,6	0	0	0	0	0	0	0	2	12,07	7889749	**4 557,10**

Eco-Participation : voir liste des colis pages suivantes

• de 3 chaudières

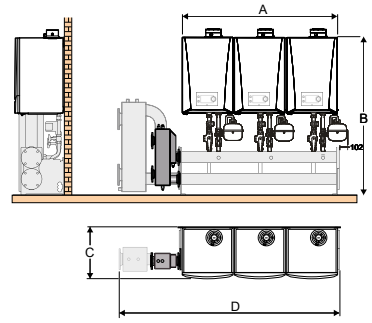

Vase non inclus dans les kits cascades

PUISSANCE (80/60 °C) KW	TYPE DE CHAUDIÈRE IX-M EVO 35	50	60	70	90	110	130	150	DÉBIT EAU ΔT = 20 K m³/h	RÉFÉRENCE	PRIX HT (€)
101,4	3	0	0	0	0	0	0	0	4,36	7889750	**4 168,90**
135	0	3	0	0	0	0	0	0	5,81	7889750	**4 168,90**
165	0	0	3	0	0	0	0	0	7,10	7889750	**4 168,90**
195	0	0	0	3	0	0	0	0	8,39	7889750	**4 168,90**
255	0	0	0	0	3	0	0	0	10,97	7889751	**5 724,70**
306	0	0	0	0	0	3	0	0	13,17	7889751	**5 724,70**
364,5	0	0	0	0	0	0	3	0	15,68	7889752	**6 319,70**
420,9	0	0	0	0	0	0	0	3	18,11	7889752	**6 319,70**

Eco-Participation : voir liste des colis pages suivantes

• de 4 chaudières

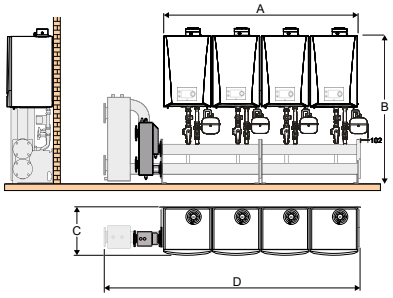

Vase non inclus dans les kits cascades

PUISSANCE (80/60 °C) KW	TYPE DE CHAUDIÈRE IX-M EVO 35	50	60	70	90	110	130	150	DÉBIT EAU ΔT = 20 K m³/h	RÉFÉRENCE	PRIX HT (€)
135,2	4	0	0	0	0	0	0	0	5,82	7889753	**5 672,40**
180	0	4	0	0	0	0	0	0	7,75	7889753	**5 672,40**
220	0	0	4	0	0	0	0	0	9,47	7889753	**5 672,40**
260	0	0	0	4	0	0	0	0	11,19	7889753	**5 672,40**
340	0	0	0	0	4	0	0	0	14,63	7889754	**8 033,80**
408	0	0	0	0	0	4	0	0	17,56	7889754	**8 033,80**
486	0	0	0	0	0	0	4	0	20,91	7889755	**7 904,80**
561,2	0	0	0	0	0	0	0	4	24,15	7889755	**7 904,80**

Eco-Participation : voir liste des colis pages suivantes

Cotes (mm)	A	B	C	D	Eau Ø DN
2 x IX-M EVO 35/50/60/70	1060	1579	560	1337	65
2 x IX-M EVO 90/110/130/150	1060	1748	631	1417	100
3 x IX-M EVO 35/50/60/70	1590	1579	560	1867	65
3 x IX-M EVO 90/110	1590	1748	631	1947	100
3 x IX-M EVO 130/150	1590	1748	631	2287	100
4 x IX-M EVO 35/50/60/70	2120	1579	560	2397	65
4 x IX-M EVO 90/110	2120	1748	631	2817	100
4 x IX-M EVO 130/150	2120	1748	631	2751	100

(2) Pour la détermination et le chiffrage de systèmes cascades, l'outil QUELLE-CASCADE est disponible sur notre site internet.

COMBINAISONS “CASCADE” PROPOSÉES EN FONCTION DU NOMBRE DE CHAUDIÈRES (2)

- EN ALIGNEMENT AU SOL: “LV”:

• de 2 chaudières

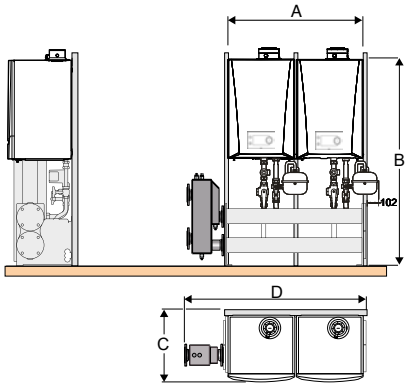

Vase non inclus dans les kits cascades

PUISSANCE (80/60 °C) KW	TYPE DE CHAUDIÈRE IX-M EVO 35	50	60	70	90	110	130	150	DÉBIT EAU ΔT = 20 K m³/h	RÉFÉRENCE	PRIX HT (€)
67,6	2	0	0	0	0	0	0	0	2,91	7889758	**4 035,30**
90	0	2	0	0	0	0	0	0	3,87	7889758	**4 035,30**
110	0	0	2	0	0	0	0	0	4,73	7889758	**4 035,30**
130	0	0	0	2	0	0	0	0	5,59	7889758	**4 035,30**
170	0	0	0	0	2	0	0	0	7,31	7889759	**5 155,50**
204	0	0	0	0	0	2	0	0	8,78	7889759	**5 155,50**
243	0	0	0	0	0	0	2	0	10,46	7889759	**5 155,50**
280,6	0	0	0	0	0	0	0	2	12,07	7889759	**5 155,50**

Eco-Participation : voir liste des colis pages suivantes

• de 3 chaudières

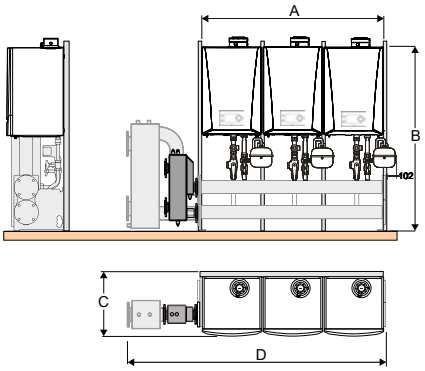

Vase non inclus dans les kits cascades

PUISSANCE (80/60 °C) KW	TYPE DE CHAUDIÈRE IX-M EVO 35	50	60	70	90	110	130	150	DÉBIT EAU ΔT = 20 K m³/h	RÉFÉRENCE	PRIX HT (€)
101,4	3	0	0	0	0	0	0	0	4,36	7889760	**5 013,10**
135	0	3	0	0	0	0	0	0	5,81	7889760	**5 013,10**
165	0	0	3	0	0	0	0	0	7,10	7889760	**5 013,10**
195	0	0	0	3	0	0	0	0	8,39	7889760	**5 013,10**
255	0	0	0	0	3	0	0	0	10,97	7889761	**6 568,90**
306	0	0	0	0	0	3	0	0	13,17	7889761	**6 568,90**
364,5	0	0	0	0	0	0	3	0	15,68	7889762	**7 163,90**
420,9	0	0	0	0	0	0	0	3	18,11	7889762	**7 163,90**

Eco-Participation : voir liste des colis pages suivantes

• de 4 chaudières

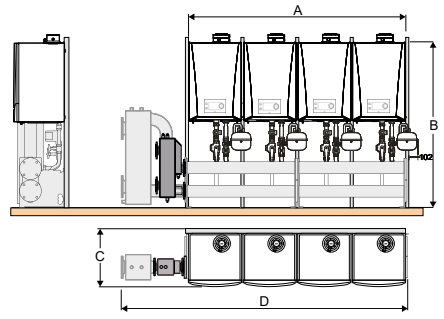

Vase non inclus dans les kits cascades

PUISSANCE (80/60 °C) KW	TYPE DE CHAUDIÈRE IX-M EVO 35	50	60	70	90	110	130	150	DÉBIT EAU ΔT = 20 K m³/h	RÉFÉRENCE	PRIX HT (€)
135,2	4	0	0	0	0	0	0	0	5,82	7889763	**6 757,00**
180	0	4	0	0	0	0	0	0	7,75	7889763	**6 757,00**
220	0	0	4	0	0	0	0	0	9,47	7889763	**6 757,00**
260	0	0	0	4	0	0	0	0	11,19	7889763	**6 757,00**
340	0	0	0	0	4	0	0	0	14,63	7889764	**9 118,40**
408	0	0	0	0	0	4	0	0	17,56	7889764	**9 118,40**
486	0	0	0	0	0	0	4	0	20,91	7889765	**8 989,40**
561,2	0	0	0	0	0	0	0	4	24,15	7889765	**8 989,40**

Eco-Participation : voir liste des colis pages suivantes

Cotes (mm)	A	B	C	D	Eau Ø DN
2 x IX-M EVO 35/50/60/70	1110	1687	610	1387	65
2 x IX-M EVO 90/110/130/150	1110	1748	681	1467	100
3 x IX-M EVO 35/50/60/70	1640	1687	610	1917	65
3 x IX-M EVO 90/110	1640	1748	681	1997	100
3 x IX-M EVO 130/150	1640	1748	681	2337	100
4 x IX-M EVO 35/50/60/70	2170	1687	610	2447	65
4 x IX-M EVO 90/110	2170	1748	681	2867	100
4 x IX-M EVO 130/150	2170	1748	681	2801	100

(2) Pour la détermination et le chiffrage de systèmes cascades, l’outil QUELLE-CASCADE est disponible sur notre site internet.

IX-M EVO DE 5,4 À 150,9 KW
ET SYSTÈMES DE CASCADES COMPLETS

CHAUDIÈRES GAZ MURALE **À CONDENSATION**

COLISAGE

DÉSIGNATION	RÉFÉRENCE	PRIX HT (€) ECOPART : VOIR LISTE COLIS	NOMBRE DE COLIS	CHAUDIÈRE IX-M EVO 
IX-M EVO 35	7866537	**4 590,00**	1	7866537
IX-M EVO 50	7865018	**5 304,00**	1	7865018
IX-M EVO 60	7866538	**5 916,00**	1	7866538
IX-M EVO 70	7866539	**6 528,00**	1	7866539
IX-M EVO 90	7866540	**7 242,00**	1	7866540
IX-M EVO 110	7866541	**8 364,00**	1	7866541
IX-M EVO 130	7866542	**9 792,00**	1	7866542
IX-M EVO 150	7866543	**11 016,00**	1	7866543

DÉSIGNATION KIT CASCADE	RÉFÉRENCE	PRIX HT (€) ECOPART : VOIR LISTE COLIS	NOMBRE DE COLIS	RAIL DE MONTAGE MURAL	MONTANT SUPPORT I	CHASSIS DE MONTAGE	COLLECTEUR	BOUTEILLE DE DÉCOUPLAGE	ADAPTATEUR DN100/DN65	KIT DE RACCORDEMENT	JEU DE BOUCHONS	BRIDES PLEINES EAU	PIED RÉGLABLE	CLAPET FUMÉE AVEC SIPHON	RALLONGE PPS	SONDE DE DEPART + DOIGT DE GANT	CABLE S-BUS
KIT MURAL CASCADE 2 IX-M EVO 35-50-60-70	7889748	**3 436,90**	13	1 x 111688	-	-	1 x 7780860	1 x 114311	-	2 x 7886168	2 x 111708	1 x 111701	-	2 x 7715074	1 x 84887613	1 x 100013027	1 x 7663618
KIT MURAL CASCADE 2 IX-M EVO 90-110-130-150	7889749	**4 557,10**	15	1 x 111688	-	-	1 x 7891455	1 x 114311	1 x 7633244	2 x 7886169	2 x 111708	1 x 111703	-	2 x 7715073	2 x 84887580	1 x 100013027	1 x 7663618
KIT MURAL CASCADE 3 IX-M EVO 35-50-60-70	7889750	**4 168,90**	18	1 x 111689	-	-	1 x 7780814	1 x 114311	-	3 x 7886168	3 x 111708	1 x 111701	-	3 x 7715074	2 x 84887613	1 x 100013027	2 x 7663618
KIT MURAL CASCADE 3 IX-M EVO 90-110	7889751	**5 724,70**	20	1 x 111689	-	-	1 x 7891456	1 x 114311	1 x 7633244	3 x 7886169	3 x 111708	1 x 111703	-	3 x 7715073	3 x 84887580	1 x 100013027	2 x 7663618
KIT MURAL CASCADE 3 IX-M 130-150	7889752	**6 319,70**	20	1 x 111689	-	-	1 x 7891456	1 x 111712	1 x 7633244	3 x 7886169	3 x 111708	1 x 111703	-	3 x 7715073	3 x 84887580	1 x 100008701	2 x 7663618
KIT MURAL CASCADE 4 IX-M EVO 35- 50-60-70	7889753	**5 672,40**	23	1 x 111690	-	-	2 x 7780860	1 x 114311	-	4 x 7886168	4 x 111708	1 x 111701	-	4 x 7715074	2 x 84887613	1 x 100013027	3 x 7663618
KIT MURAL CASCADE 4 IX-M EVO 90-110	7889754	**8 033,80**	26	1 x 111690	-	-	2 x 7891455	1 x 111712	1 x 7633244	4 x 7886169	4 x 111708	1 x 111703	-	4 x 7715073	4 x 84887580	1 x 100008701	3 x 7663618
KIT MURAL CASCADE 4 IX-M EVO 130-150	7889755	**7 904,80**	25	1 x 111690	-	-	2 x 7891455	1 x 111714	-	4 x 7886169	4 x 111708	1 x 111703	-	4 x 7715073	4 x 84887580	1 x 100008701	3 x 7663618
KIT SOL CASCADE 2 IX-M EVO 35-50-60-70	7889758	**4 035,30**	22	-	3 x 7866379	2 x 120918	1 x 7780860	1 x 114311	-	2 x 7886168	2 x 111708	1 x 111701	5 x 111807	2 x 7715074	1 x 84887613	1 x 100013027	1 x 7663618
KIT SOL CASCADE 2 IX-M EVO 90-110-130-150	7889759	**5 155,50**	24	-	3 x 7866379	2 x 120918	1 x 7891455	1 x 114311	1 x 7633244	2 x 7886169	2 x 111708	1 x 111703	5 x 111807	2 x 7715073	2 x 84887580	1 x 100013027	1 x 7663618
KIT SOL CASCADE 3 IX-M EVO 35-50-60-70	7889760	**5 013,10**	30	-	4 x 7866379	3 x 120918	1 x 7780814	1 x 114311	-	3 x 7886168	3 x 111708	1 x 111701	6 x 111807	3 x 7715074	2 x 84887613	1 x 100013027	2 x 7663618
KIT SOL CASCADE 3 IX-M EVO 90-110	7889761	**6 568,90**	32	-	4 x 7866379	3 x 120918	1 x 7891456	1 x 114311	1 x 7633244	3 x 7886169	3 x 111708	1 x 111703	6 x 111807	3 x 7715073	3 x 84887580	1 x 100013027	2 x 7663618
KIT SOL CASCADE 3 IX-M EVO 130-150	7889762	**7 163,90**	32	-	4 x 7866379	3 x 120918	1 x 7891456	1 x 111712	1 x 7633244	3 x 7886169	3 x 111708	1 x 111703	6 x 111807	3 x 7715073	3 x 84887580	1 x 100008701	2 x 7663618
KIT SOL CASCADE 4 IX-M EVO 35- 50-60-70	7889763	**6 757,00**	39	-	5 x 7866379	4 x 120918	2 x 7780860	1 x 114311	-	4 x 7886168	4 x 111708	1 x 111701	8 x 111807	4 x 7715074	2 x 84887613	1 x 100013027	3 x 7663618
KIT SOL CASCADE 4 IX-M EVO 90-110	7889764	**9 118,40**	42	-	5 x 7866379	4 x 120918	2 x 7891455	1 x 111712	1 x 7633244	4 x 7886169	4 x 111708	1 x 111703	8 x 111807	4 x 7715073	4 x 84887580	1 x 100008701	3 x 7663618
KIT SOL CASCADE 4 IX-M EVO 130-150	7889765	**8 989,40**	41	-	5 x 7866379	4 x 120918	2 x 7891455	1 x 111714	-	4 x 7886169	4 x 111708	1 x 111703	8 x 111807	4 x 7715073	4 x 84887580	1 x 100008701	3 x 7663618

LISTE DES COLIS

RÉF.	DÉSIGNATION	PRIX HT (€)	EP HT (€)*	RÉF.	DÉSIGNATION	PRIX HT (€)	EP HT (€)*
7866537	IX-M EVO 35	**4 590,00**	**7,00**	7866540	IX-M EVO 90	**7 242,00**	**29,00**
7865018	IX-M EVO 50	**5 304,00**	**7,00**	7866541	IX-M EVO 110	**8 364,00**	**29,00**
7866538	IX-M EVO 60	**5 916,00**	**7,00**	7866542	IX-M EVO 130	**9 792,00**	**29,00**
7866539	IX-M EVO 70	**6 528,00**	**7,00**	7866543	IX-M EVO 150	**11 016,00**	**29,00**

Liste des colis cascades **voir page suivante**

De Dietrich SERVICES **PACK ESSENTIEL (MISE EN SERVICE)**		PRIX NET HT (€)
7809055	MES CHAUD. MGP GAZ 45-70 kW pour une unité	**198,00**
7809059	MES CHAUD. MGP 45-70 kW CASCADE 2 unités	**356,00**
7809063	MES CHAUD. MGP 45-70 kW par unité supplémentaire	**120,00**
7809056	MES CHAUD. MGP GAZ 70-180 kW pour une unité	**344,00**
7809060	MES CHAUD. MGP 70-180 kW CASCADE 2 unités	**616,00**
7809064	MES CHAUD. MGP 70-180 kW par unité supplémentaire	**207,00**

De Dietrich SERVICES **PACK SÉRÉNITÉ**		PRIX NET HT (€)
7809079	PACK SÉRÉNITÉ GAZ 45-70 kW pour une unité	**580,00**
7809083	PACK SÉRÉNITÉ GAZ 45-70 kW CASCADE 2 unités	**908,00**
7809087	PACK SÉRÉNITÉ GAZ 45-70 kW par unité supplémentaire	**241,00**
7809080	PACK SÉRÉNITÉ GAZ 70-180 kW pour une unité	**764,00**
7809084	PACK SÉRÉNITÉ GAZ 70-180 kW CASCADE 2 unités	**1 239,00**
7809088	PACK SÉRÉNITÉ GAZ 70-180 kW par unité supplémentaire	**369,00**

* **ÉCO-PART incluse** ou **ÉCO-PART en sus**
Les montants des éco-participations sont susceptibles d'évoluer en cas de modification du barème par notre organisme collecteur.

De Dietrich

IX-M EVO DE 5,4 À 150,9 KW
ET SYSTÈMES DE CASCADES COMPLETS

CHAUDIÈRES GAZ MURALE **À CONDENSATION**

De Dietrich SERVICES PACK STARTER

		PRIX NET HT (€)
7809067	PACK STARTER GAZ 45-70 kW pour une unité	**412,00**
7809071	PACK STARTER GAZ 45-70 kW CASCADE 2 unités	**605,00**
7809075	PACK STARTER GAZ 45-70 kW par unité supplémentaire	**144,00**
7809068	PACK STARTER GAZ 70-180 kW pour une unité	**557,00**
7809072	PACK STARTER GAZ 70-180 kW CASCADE 2 unités	**865,00**
7809076	PACK STARTER GAZ 70-180 kW par unité supplémentaire	**249,00**

De Dietrich SERVICES PACK ENTRETIEN

		PRIX NET HT (€)
7809093	ENTRETIEN MGP GAZ 45-70 kW pour une unité	**211,00**
7809096	ENTRETIEN MGP GAZ 45-70 kW CASCADE 2 unités	**376,00**
7809099	ENTRETIEN MGP GAZ 45-70 kW par unité supplémentaire	**125,00**
7809094	ENTRETIEN MGP GAZ 70-180 kW pour une unité	**271,00**
7809097	ENTRETIEN MGP GAZ 70-180 kW CASCADE 2 unités	**485,00**
7809100	ENTRETIEN MGP GAZ 70-180 kW par unité supplémentaire	**162,00**

LISTE DES COLIS KITS CASCADES

	RÉF.	DÉSIGNATION	PRIX HT (€)	EP HT (€)*
	111688	RAIL DE MONTAGE MURAL 2 CHAUDIÈRES - HC192	**58,10**	0,01
	111689	RAIL DE MONTAGE MURAL 3 CHAUDIÈRES - HC193	**71,40**	0,01
	111690	RAIL DE MONTAGE MURAL 4 CHAUDIÈRES - HC194	**95,20**	0,01
	7866379	MONTANT SUPPORT I	**123,00**	0,01
	120918	CHÂSSIS DE MONTAGE - HC248	**131,00**	0,01
	7780860	COLLECTEUR DN65-2 CHAUDIÈRES - HC266	**1 134,00**	0,06
	7891455	COLLECTEUR DN100-2 CH FR	**1 566,00**	0,06
	7780814	COLLECTEUR DN65-3 CHAUDIÈRES - HC267	**1 295,00**	0,08
	7891456	COLLECTEUR DN100-3 CH FR	**2 081,00**	0,08
	114311	BOUTEILLE DE DÉCOUPLAGE DN65 < 350 kW - HC222	**849,00**	0,03
	111712	BOUTEILLE DE DÉCOUPLAGE DN65 > 350 et < 460 kW - HC200	**1 413,00**	0,05
	111714	BOUTEILLE DE DÉCOUPLAGE DN100 > 460 kW - HC201	**1 703,00**	0,08
	7633244	ADAPTATEUR DN100/DN65 - EH654	**419,00**	0,01
	7886168	KIT RACCORDEMENT IX-M EVO 30-70 FR	**279,00**	-
	7886169	KIT RACCORDEMENT IX-M EVO 90-150 FR	**346,00**	-
	111708	JEU DE BOUCHONS - HC195	**56,10**	0,01
	111701	BRIDES PLEINES EAU DN65 - HC198	**203,00**	0,01
	111703	BRIDES PLEINES EAU DN100 - HC199	**258,00**	0,01
	111807	PIED RÉGLABLE - HC219	**5,10**	0,01
	7715074	CLAPET FUMÉE Ø80/110 AVEC SIPHON-DY433	**118,00**	0,01
	7715073	CLAPET FUMÉE Ø110/110MM AVEC SIPHON POUR IX 90 À 150 - DY432	**145,00**	0,01
	84887613	RALLONGES PPS Ø80 LG250MM (2 PIÈCES) - DY613	**51,00**	0,01
	84887580	RALLONGE PPS Ø110MM (LG500MM) -DY180	**38,60**	0,02
	100013027	SONDE DE DÉPART + DOIGT DE GANT-BOUTEILLE < 350 kW - HC223	**182,00**	0,04
	100008701	SONDE DE DÉPART + DOIGT DE GANT-BOUTEILLE > 350 kW - HC206	**213,00**	0,04
	7663618	CABLE S-BUS L 1,5M - AD308	**53,60**	0,04

OPTIONS KITS CASCADES

	RÉF.	DÉSIGNATION	PRIX HT (€)	EP HT (€)*
	112632	JEU DE CONTRE-BRIDES À SOUDER DN65 - HC217	**221,00**	-
	112633	JEU DE CONTRE-BRIDES À SOUDER DN100 - HC218	**258,00**	0,01
	111788	COUDES DN65 - HC209	**981,00**	0,01
	111790	COUDES DN100 - HC210	**1 357,00**	0,02
	111167	ISOLATION COUDES 90°C - HC216	**152,00**	0,06
	111069	ISOLATION COLLECTEUR - HC213	**131,00**	0,02
	115269	ISOLATION BOUTEILLE DE DÉCOUPLAGE < 350 kW - HC224	**53,10**	0,02
	111067	ISOLATION BOUTEILLE DE DÉCOUPLAGE - HC215	**360,00**	0,12
	7622201	ISOLATION ADAPTATEUR 100/65 - EH650	**73,10**	0,01
	7886167	KIT VASE D'EXPANSION CASCADE	**214,00**	0,01

OPTIONS CHAUDIÈRE

	7755276	KIT SH IX-M EVO 35 à 70	**650,00**	0,02
	7755278	KIT SH IX-M EVO 90 à 150	**1 326,00**	0,02
	100004641	ROBINET GAZ 3/4" DROIT NF POUR MODÈLES 35 À 70 - HC158	**67,50**	0,02
	7613605	STATION DE NEUTRALISATION DN1 (SANS POMPE JUSQU'A 75 kW) - SA1	**515,00**	0,54
	7613606	SUPPORT FIXATION MURALE DN1 - SA2	**95,10**	0,01
	7613609	STATION DE NEUTRALISATION DN2 (SANS POMPE JUSQU'A 450 KW) - SA3	**951,00**	1,09
	7613610	STATION DE NEUTRALISATION HN 1.6 (AVEC POMPE JUSQU'À 300 kW) - SA4	**1 851,00**	1,75
	7613613	GRANULATS DE NEUTRALISATION (SAC DE 25 kg) - SA7	**119,00**	-
	83877011	SYSTÈME DE NEUTRALISATION DES CONDENSATS (CHAUDIÈRES ≥ 350 kW) - DU15	**2 066,00**	1,75
	100019346	BOUTEILLE DE DÉCOUPLAGE 60/60-1'' - GV45	**570,00**	0,01
	100019347	BOUTEILLE DE DÉCOUPLAGE 80/60-1'' 1/4 - GV46	**705,00**	0,01
	100019348	BOUTEILLE DE DÉCOUPLAGE 120/80-2'' - GV47	**922,00**	0,01
	7886219	TRAVERSE RETRO IX-M EVO 35-70	**52,00**	0,01
	7864091	PASSERELLE OCI 365 LPB-OT	**253,00**	0,14

POUR PLUS D'INFORMATIONS SUR NOS
SERVICES & OUTILS
SE REPORTER AUX P 8 ET SUIVANTES

* ÉCO-PART incluse ou ÉCO-PART en sus
Les montants des éco-participations sont susceptibles d'évoluer en cas de modification du barème par notre organisme collecteur.

IX-M EVO DE 5,4 À 150,9 KW
ET SYSTÈMES DE CASCADES COMPLETS

CHAUDIÈRES GAZ MURALE **À CONDENSATION**

OPTIONS CHAUDIÈRE

	RÉF.	DÉSIGNATION	PRIX HT (€)	EP HT (€)*
	7735457	KIT G25 - 35-50 - JL404	66,50	0,01
	7735458	KIT G25 - 70 - JL405	101,00	0,01
	7735482	KIT G25 - 110 - JL407	101,00	0,01
	7735452	KIT G31 - 35-50	66,50	0,01
	7735453	KIT G31 - 60	68,80	0,01
	7898856	KIT G31 IX-M 70 KW	101,00	0,01
	7735455	KIT G31 - 90-110 - JL402	101,00	0,01
	7886218	KIT PROPANE G31 - 130KW	35,70	0,01

OPTIONS RÉGULATION

DIEMATIC EVOLUTION

	RÉF.	DÉSIGNATION	PRIX HT (€)	EP HT (€)*
	88017017	SONDE DÉPART V3V - AD199	128,00	0,04
	100000030	COLIS OPTION SONDE ECS - AD212	78,00	0,04
	100013305	SONDE SYSTÈME ECS - AD250	71,20	0,04
	100013304	PLATINE + SONDE POUR VANNE MÉLANGEUSE - AD249	245,00	0,14

OPTIONS RÉGULATION

	RÉF.	DÉSIGNATION	PRIX HT (€)	EP HT (€)*
	7676561	VM DIEMATIC EVOLUTION - AD315	1 612,00	0,14
	7663618	CÂBLE S-BUS 1,5 M AVEC BOUCHONS - AD308	53,60	0,04
	7663561	CÂBLE S-BUS 12M AVEC BOUCHONS - AD309	154,00	0,04
	7663619	CÂBLE S-BUS 20 M AVEC BOUCHONS - AD310	205,00	0,04
	7688305	TERMINAISON S-BUS - AD321	77,10	0,04
	88017836	CÂBLE DE LIAISON INTER-MODULE RX 11 - AD124	133,00	0,04
	88017851	CÂBLE DE LIAISON BUS LG 12 M - AD134	171,00	0,04
	7721982	GTW 08 INTERFACE MODBUS - AD332	248,00	0,14
	7756023	GTW 21 - LBUS/BACNET	458,00	0,14

OPTIONS THERMOSTATS ET SONDES D'AMBIANCE

	RÉF.	DÉSIGNATION	CONNEXION	PILES	PROGRAMME HORAIRE	CONNECTE INTERNET	CLASSE	PRIX HT (€)	EP HT (€)*
	7691375	SONDE D'AMBIANCE SMART TC° CONNECTÉE - AD324	filaire	non	oui	oui	VI*	299,00	0,14
	7898724	SONDE D'AMBIANCE SMART CDI FILAIRE	filaire	non	oui	oui**	VI*	128,00	0,14
	7900088	SONDE D'AMBIANCE CONNECTÉE SMART CDI RF SANS FIL (RF)	sans fil	oui	oui	oui	VI*	152,00	0,14
	7898722	PASSERELLE DE COMMUNICATION LINK WIFI - GTW IOT						178,00	0,14
	7768817	THERMOSTAT D'AMBIANCE PROGRAMMABLE (FILAIRE) - AD337	filaire	oui	oui	non	IV*	140,00	0,14
	7768818	THERMOSTAT D'AMBIANCE PROGRAMMABLE (SANS FILS) - AD338	sans fil	oui	oui	non	IV*	340,00	0,14
	85757741	SONDE EXTÉRIEURE - FM46	filaire	non	-	non	-	62,80	0,04

*avec sonde extérieure filaire 85757741 livrée d'origine
** avec ajout de la passerelle de communication LINK WIFI 7898722

CHOIX DES OPTIONS EN FONCTION DES CIRCUITS RACCORDÉS

IX-M EVO

	ECS	direct ou 2 x direct	vanne ou direct + 1 vanne	2 vannes	direct + 2 vannes	3 vannes
Type de circuit (1)						
DIEMATIC Évolution	1 x AD212	d'origine (1)	1 x AD199	2 x AD199	1 x AD199 1 x AD249	2 x AD199 1 x AD249

(1) Chacun des circuits chauffage peut être complété par une commande à distance
(2) Cascade de chaudière possible. Chacune des chaudières de la cascade peut piloter jusqu'à 3 circuits mélangés (2xAD199 et 1xAD249)

FUMISTERIE : voir chapitre Equipements et fumisterie

* ÉCO-PART incluse ou **ÉCO-PART en sus**
Les montants des éco-participations sont susceptibles d'évoluer en cas de modification du barème par notre organisme collecteur.

De Dietrich

Pensez-y !

La DIEMASOFT, présente sur le site professionnel dans la rubrique LOGICIELS, regroupe les différents outils comme :

- DIEMATOOLS : les configurateurs permettant de dimensionner et/ou chiffrer nos produits (ex : Cascade de chaudières, ECS collective, fumisterie, ...)
- BIM : retrouvez les produits pour les modélisations des informations du bâtiment BIM (visuels en 3D + données techniques)
- DIEMADRAW : l'outil de construction de schémas personnalisés sous le logiciel AutoCAD (saisie rapide : Générateur(s) + circuit(s) de chauffage + Production ECS)

ACCÉDEZ À NOTRE
SCHÉMATHÈQUE

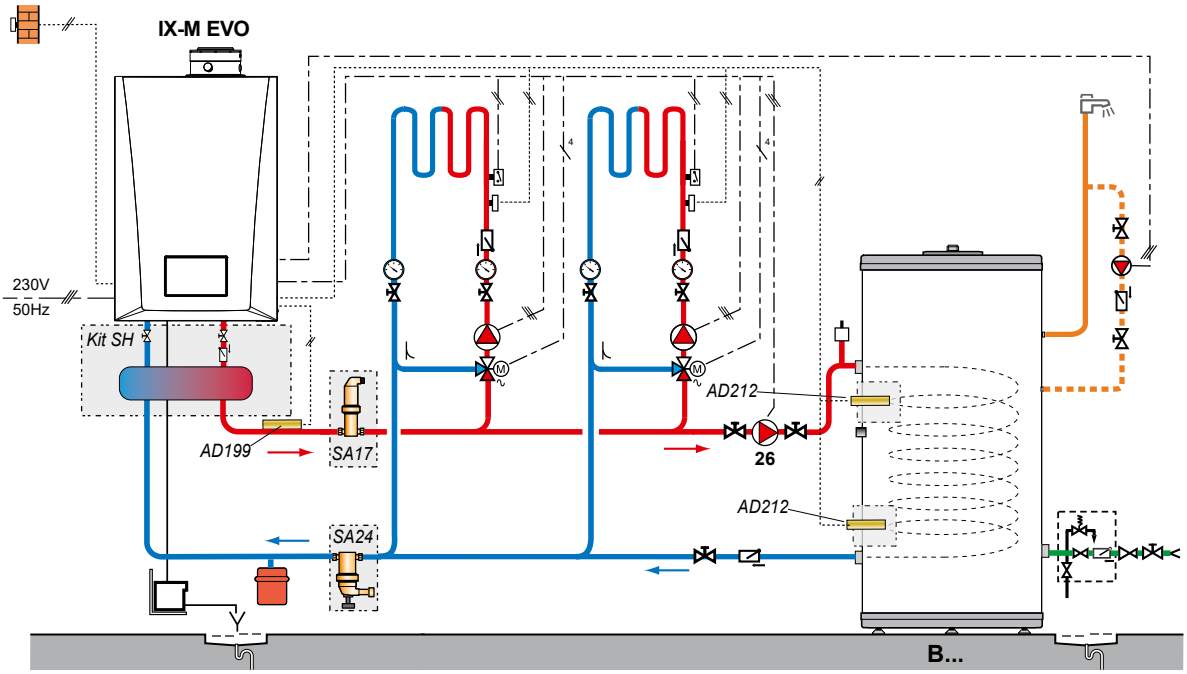

DESCRIPTIF

	COLIS	RÉF.	PRIX HT (€)
Chaudière IX-M EVO 110	-	7866541	**8 364,00**
Kit SH 90-150	-	7755278	**1 326,00**
Sonde départ applique	AD199	88017017	**128,00**
Préparateur eau chaude sanitaire B1000	AJ80	7650482	**6 523,00**
Habillage rigide B1000	AJ97	7650499	**1 439,00**
Sonde ECS	2 x AD212	100000030	**2 x 78,00**
Options supplémentaires	-		
- Dégazeur de microbulles Rp 1" 1/2	SA18	7650333	**212,00**
- Séparateur de boues Rp 1" 1/2 (5,0 m3/h)	SA25	7650377	**267,00**
		Prix total H.T.* :	**18 415,00**
Mise en service		**Prix net H.T. :**	**344,00**

* hors Eco-Participation

Exemple donné à titre indicatif

AMC PRO EVO DE 9,1 À 109,7 KW

ET SYSTÈMES CASCADES COMPLETS

CHAUDIÈRES GAZ MURALE **À CONDENSATION**

Produit

- Régulation Diematic Evolution complète pour gestion de multi-circuits et de cascade
- Régulation Diematic Evolution connectable et communicante ModBus et BacNet
- Solution compacte pour l'habitat collectif
- Mise en œuvre facile avec nos solutions de kits cascade comprenant une bouteille de découplage ou un échangeur à plaques
- Accessibilité par l'avant permettant un entretien aisé et un gain de temps

- Corps de chauffe monobloc compact en alliage aluminium/silicium
- Hautes performances, dimensions et poids réduits 76kg pour 115kW
- Solutions cascade



Hydrogène 20%

JUSQU'À A

CE

COMPATIBLE GAZ VERT

Informations pratiques

Éligibles Aides & Subventions

Formations proposées Voir p. 19

On vous accompagne Voir p. 599

QUELLE-CASCADE

De Dietrich

Bénéfices utilisateur

- Compacte
- Niveau sonore faible
- Innovante
- Optimisée pour l'environnement

Avec un encombrement réduit et un poids faible, elles sont faciles à installer et diminuent ainsi le budget annuel

Niveau sonore faible grâce à un silencieux sur l'aspiration de l'air

Tableau Diematic Evolution : large écran couleur, texte clair, permet la gestion de système

Faibles émissions de polluants avec le contrôle de combustion auto-adaptatif disponible en option



De Dietrich reste près de vous sur toutes les phases clés de votre projet

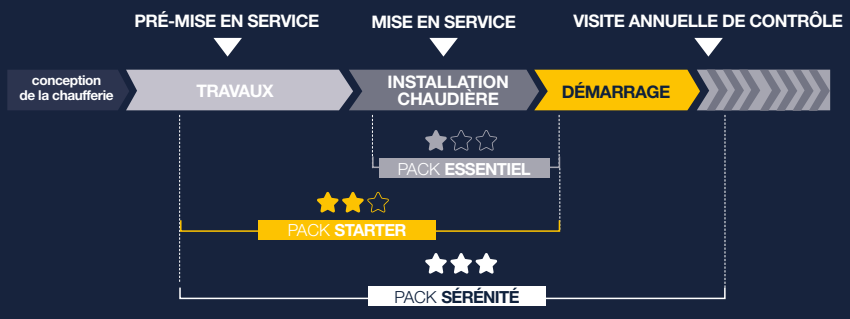

AMC PRO EVO DE 9,1 À 109,7 KW
ET SYSTÈMES CASCADES COMPLETS

CHAUDIÈRES GAZ MURALE À CONDENSATION



Chaudière murale gaz, équipée pour fonctionner au gaz naturel

- Conversion au propane par réglage
- Pression d'alimentation gaz : 20/25 mbar
- Raccordement ventouse ou cheminée
- Faibles émissions polluantes
- Corps de chauffe monobloc en aluminium/silicium
- Brûleur gaz à pré-mélange en inox avec surface en fibres métalliques tressées, modulant de 18 à 100 % de la puissance
- Ventilateur avec silencieux à l'aspiration d'air
- Livrée avec purgeur automatique et siphon d'écoulement
- DIEMATIC EVOLUTION : régulation texte clair, permet la gestion de 3 circuits chauffage, d'un circuit ECS et d'une cascade

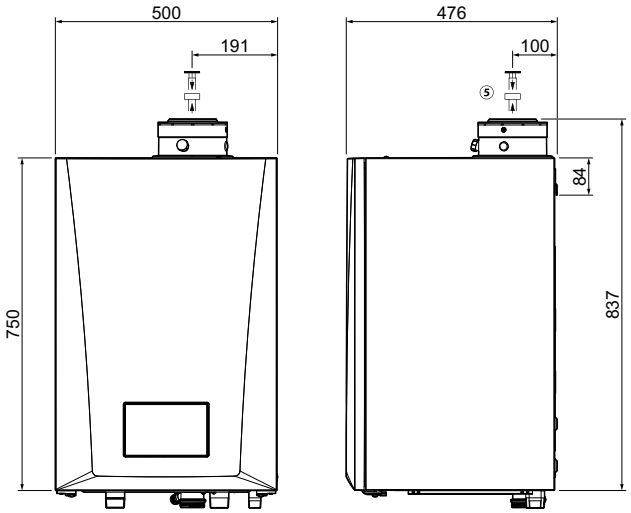

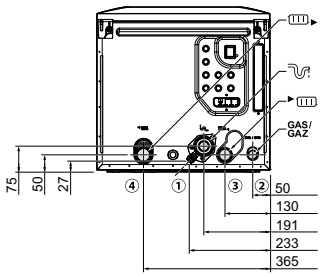

AMC PRO EVO	35/45	65/90/115
① Évacuation des condensats (diamètre externe)	22,5 mm	22,5 mm
② Alimentation gaz	R ¾"	R ¾"
③ Départ chauffage	R 1 ¼"	R 1 ¼"
④ Retour chauffage	R 1 ¼"	R 1 ¼"
⑤ Ø sortie fumées / Ø entrée d'air (concentrique)	80/125 mm	100/150 mm

AMC PRO EVO			35	45	65	90	115
Classe énergétique chauffage			A	A	A	-	-
Efficacité énergétique saisonnière : Etas produit (règlement 813)		%	92	93	93	-	-
Efficacité énergétique saisonnière : Etas avec sonde extérieure livrée (règlement 811)		%	94	95	95	-	-
Efficacité énergétique à ...% de la puissance thermique nominale selon	- 100 % Eta 4	%	87,8	87,5	88,5	88,2	87,4
règlement (EU) n° 813/2013 de la commission du 2 août 2013	- 30 % Eta 1	%	97,6	97,6	98,1	97,3	97,3
Puissance utile - nominale déterminée à Qnom (Pn_gen)		kW	33,2	40,0	60,9	84,2	103,9
- intermédiaire à 30 % Qnom (Pint)		kW	11,1	13,4	20,2	27,9	34,7
Puissance utile 50/30 °C mini/maxi		kW	9,1-35	9,1-42,4	13,5-65	15,8-89,5	21,2-109,7
Puissance utile 80/60 °C mini/maxi		kW	8-33,2	8-40	12-60,9	14,1-84,2	18,9-103,9
Rendement en % PCI à charge ...%	- 100 % Pn à temp. moy. 70 °C (RPn)	%	97,5	97,2	98,3	97,9	97,1
Pn_gen et temp. eau ...°C	- 30 % Pn à temp. retour 30 °C (RPint)	%	108,4	108,4	108,9	108,1	108,0
Perte à l'arrêt à ΔT = 30 K (Qpo30)		W	101	101	110	123	123
Puissance électrique des auxiliaires (hors circulateur) à Pn_gen (Qaux)		W	49	71	83	111	169
Puissance électrique des auxiliaires en veille (Qveille)		W	4	4	4	4	4
Débit gaz max (15 °C - 1013 mbar)	- gaz naturel H/L	m3/h	3,5/4,1	4,3/5,0	6,5/7,5	9/10,4	11,1/12,9
	- propane	kg/h	2,5	3,0	4,5	6,4	8,0
Contenance en eau		l	4,3	4,3	6,4	9,4	9,4
Débit d'eau minimal nécessaire en cas de fonctionnement > 75 °C		l/h	-	195	290	340	455
Puissance acoustique (Lwa)		dB(A)	52	53	55	60	59
Pression acoustique à 1 m (à Pn)		dB(A)	42	45,1	46,7	51,6	51,1
Poids à vide		kg	52	52	58	67	68

Temp. moy. de fonctionnement :
T_{fonct_max} : 85 °C
T_{fonct_min} : 25 °C

Température maxi. de service : 90 °C
Pression maxi. de service : 4 bar
Alimentation : 230 V/50 Hz

Indice de protection : IPX 4D pour raccordement fumées type C
IP 20 pour raccordement fumées type B

Classe NOx : 6
Catégorie gaz : 2Esi3P
Homologation : B_{23}, B_{23P}, B_{33}, $C_{13(x)}$, $C_{33(x)}$, $C_{63(x)}$, $C_{93(x)}$, C_{53}

Détails des données
Voir feuillet technique

PRIX H.T.	AMC PRO EVO	35	45	65	90	115
	Colis					
	Réf.	7845198	7845199	7845200	7845201	7845202
	€	5 253,00	5 355,00	6 156,00	7 609,00	9 486,00

Eco-Participation : voir page liste des colis

De Dietrich

AMC PRO EVO DE 9,1 À 109,7 KW
ET SYSTÈMES CASCADES COMPLETS

CHAUDIÈRES GAZ MURALE **À CONDENSATION**



Les systèmes cascades AMC PRO EVO 35 à 115 sont disponibles en 2 versions :
- LW : pour alignement par accrochage mural des chaudières qui les composent
- LV : pour alignement au sol des chaudières qui les composent

- Ces systèmes comprennent :
  - la bouteille de découplage
  - le collecteur de raccordement chaudières comprenant les tuyauteries de liaison départ et retour chauffage DN 65 et les brides
  - les pompes d'injection primaires modulantes à indice d'efficacité énergétique EEI < 0,23
  - les kits de raccordement chaudière avec le robinet départ, le robinet retour multifonction (avec robinet de remplissage et de vidange, vanne d'isolement, clapet antiretour, soupape de sécurité et piquage pour raccordement d'un vase d'expansion),
  - le rail de montage mural pour les versions LW ou, pour les versions LV les montants supports avec les châssis de montage chaudières avec pieds réglables
  - la sonde de départ + doigt de gant et le câble de liaison BUS entre chaudières

NOTA : les chaudières sont à commander séparément

COMBINAISONS "CASCADE" PROPOSÉES EN FONCTION DU NOMBRE DE CHAUDIÈRES (2)

- EN ALIGNEMENT MURAL : "LW" :

• de 2 chaudières

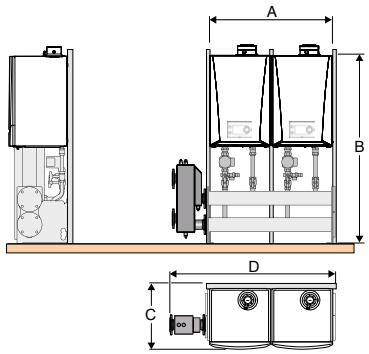

PUISSANCE (80/60 °C) KW	TYPE DE CHAUDIÈRE AMC PRO EVO 35	45	65	90	115	DÉBIT EAU ΔT = 20 K m³/h	RÉFÉRENCE	PRIX HT (€)
67	2	0	0	0	0	2,91	7750174	**5 395,90**
80	0	2	0	0	0	3,51	7750174	**5 395,90**
122	0	0	2	0	0	5,29	7750174	**5 395,90**
168	0	0	0	2	0	7,25	7750174	**5 395,90**
214	0	0	0	0	2	8,94	7750174	**5 395,90**

Eco-Participation : voir liste des colis pages suivantes

• de 3 chaudières

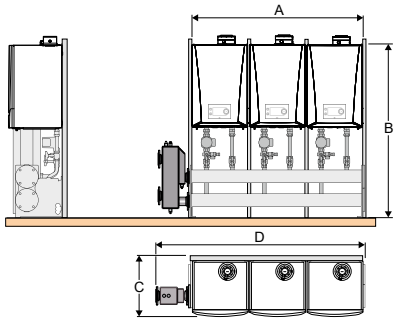

PUISSANCE (80/60 °C) KW	TYPE DE CHAUDIÈRE AMC PRO EVO 35	45	65	90	115	DÉBIT EAU ΔT = 20 K m³/h	RÉFÉRENCE	PRIX HT (€)
101	3	0	0	0	0	4,36	7750175	**7 081,90**
120	0	3	0	0	0	5,27	7750175	**7 081,90**
183	0	0	3	0	0	7,94	7750175	**7 081,90**
252	0	0	0	3	0	10,87	7750175	**7 081,90**
321	0	0	0	0	3	13,41	7750175	**7 081,90**

Eco-Participation : voir liste des colis pages suivantes

• de 4 chaudières

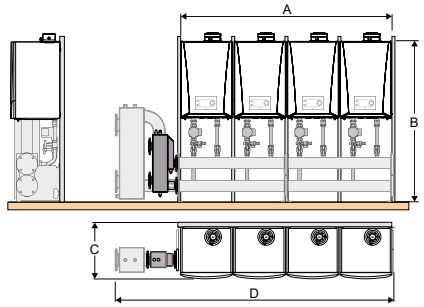

PUISSANCE (80/60 °C) KW	TYPE DE CHAUDIÈRE AMC PRO EVO 35	45	65	90	115	DÉBIT EAU ΔT = 20 K m³/h	RÉFÉRENCE	PRIX HT (€)
135	4	0	0	0	0	5,82	7750176	**9 590,40**
160	0	4	0	0	0	7,02	7750176	**9 590,40**
244	0	0	4	0	0	10,59	7750176	**9 590,40**
336	0	0	0	4	0	14,49	7750176	**9 590,40**
428	0	0	0	0	4	17,88	7750177	**10 154,40**

Eco-Participation : voir liste des colis pages suivantes

Cotes (mm)	A	B	C	D	Eau Ø DN
2 x AMC 35/45/65/90/115	1030	1576	550	1337	65
3 x AMC 35/45/65/90/115	1560	1576	550	1867	65
4 x AMC 35/45/65/90	2090	1576	550	2397	65
4 x AMC 115	2090	1576	550	2739	65

(2) Pour la détermination et le chiffrage de systèmes cascades, l'outil QUELLE-CASCADE est disponible sur notre site internet.

COMBINAISONS "CASCADE" PROPOSÉES EN FONCTION DU NOMBRE DE CHAUDIÈRES (2)

- EN ALIGNEMENT AU SOL: "LV":

• de 2 chaudières

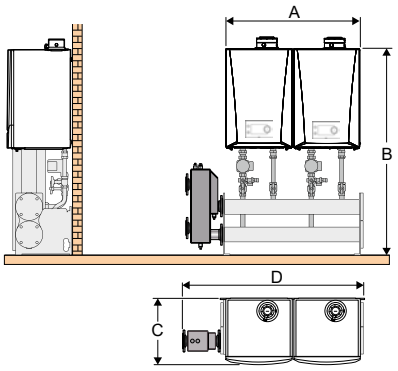

PUISSANCE (80/60 °C) KW	TYPE DE CHAUDIÈRE AMC PRO EVO 35	45	65	90	115	DÉBIT EAU ΔT = 20 K m³/h	RÉFÉRENCE	PRIX HT (€)
67	2	0	0	0	0	2,91	7750178	**5 994,30**
80	0	2	0	0	0	3,51	7750178	**5 994,30**
122	0	0	2	0	0	5,29	7750178	**5 994,30**
168	0	0	0	2	0	7,25	7750178	**5 994,30**
214	0	0	0	0	2	8,94	7750178	**5 994,30**

Eco-Participation : voir liste des colis pages suivantes

• de 3 chaudières

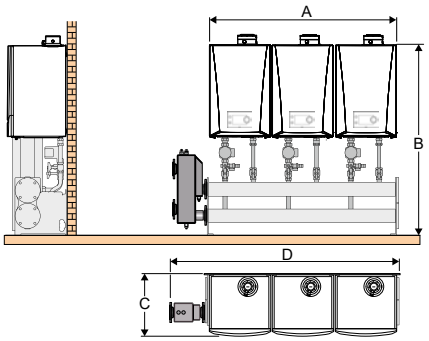

PUISSANCE (80/60 °C) KW	TYPE DE CHAUDIÈRE AMC PRO EVO 35	45	65	90	115	DÉBIT EAU ΔT = 20 K m³/h	RÉFÉRENCE	PRIX HT (€)
101	3	0	0	0	0	4,36	7750179	**7 926,10**
120	0	3	0	0	0	5,27	7750179	**7 926,10**
183	0	0	3	0	0	7,94	7750179	**7 926,10**
252	0	0	0	3	0	10,87	7750179	**7 926,10**
321	0	0	0	0	3	13,41	7750179	**7 926,10**

Eco-Participation : voir liste des colis pages suivantes

• de 4 chaudières

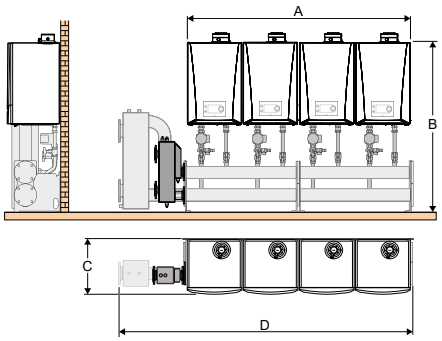

PUISSANCE (80/60 °C) KW	TYPE DE CHAUDIÈRE AMC PRO EVO 35	45	65	90	115	DÉBIT EAU ΔT = 20 K m³/h	RÉFÉRENCE	PRIX HT (€)
135	4	0	0	0	0	5,82		
160	0	4	0	0	0	7,02	7750183	**10 675,00**
244	0	0	4	0	0	10,53	7750183	**10 675,00**
336	0	0	0	4	0	14,49	7750183	**10 675,00**
428	0	0	0	0	4	17,88	7750184	**11 239,00**

Eco-Participation : voir liste des colis pages suivantes

Cotes (mm)	A	B	C	D	Eau Ø DN
2 x AMC 35/45/65/90/115	1110	1576	500	1362	65
3 x AMC 35/45/65/90/115	1640	1576	500	1892	65
4 x AMC 35/45/65/90	2170	1576	500	1422	65
4 x AMC 115	2170	1576	500	2739	65

(2) Pour la détermination et le chiffrage de systèmes cascades, l'outil QUELLE-CASCADE est disponible sur notre site internet.

AMC PRO EVO DE 9,1 À 109,7 KW
ET SYSTÈMES CASCADES COMPLETS

CHAUDIÈRES GAZ MURALE **À CONDENSATION**

COLISAGE

DÉSIGNATION AMC PRO EVO	RÉFÉRENCE	PRIX HT (€) ECOPART : VOIR LISTE COLIS	NOMBRE DE COLIS	CHAUDIÈRE AMC PRO EVO 
AMC PRO EVO 35	7845198	**5 253,00**		7845198
AMC PRO EVO 45	7845199	**5 355,00**	1	7845199
AMC PRO EVO 65	7845200	**6 156,00**	1	7845200
AMC PRO EVO 90	7845201	**7 609,00**	1	7845201
AMC PRO EVO 115	7845202	**9 486,00**	1	7845202

DÉSIGNATION KIT CASCADE (les chaudières sont à commander séparément)	RÉFÉRENCE	PRIX HT (€) ECOPART : VOIR LISTE COLIS	NOMBRE DE COLIS	RAIL DE MONTAGE MURAL	MONTANT SUPPORT I	CHASSIS DE MONTAGE	COLLECTEUR	BOUTEILLE DE DECOUPLAGE	KIT DE RACCORD AV	JEU DE BOUCHONS	BRIDES PLEINES EAU	POMPE	PIED RÉGLABLE	SONDE DE DEPART + DOIGT DE GANT	CABLE S-BUS
KIT MURAL CASCADE 2 AMC PRO EVO 35-45-65-90-115	7750174	**5 395,90**	12	1 x 111688	-	-	1 x 7780860	1 x 114311	2 x 7780863	2 x 111708	1 x 111701	2 x 7608398	-	1 x 100013027	1 x 7663618
KIT MURAL CASCADE 3 AMC PRO EVO 35-45-65-90-115	7750175	**7 081,90**	16	1 x 111689	-	-	1 x 7780814	1 x 114311	3 x 7780863	3 x 111708	1 x 111701	3 x 7608398	-	1 x 100013027	2 x 7663618
KIT MURAL CASCADE 4 AMC PRO EVO 35- 45-65-90	7750176	**9 590,40**	21	1 x 111690	-	-	2 x 7780860	1 x 114311	4 x 7780863	4 x 111708	1 x 111701	4 x 7608398	-	1 x 100013027	3 x 7663618
KIT MURAL CASCADE 4 AMC PRO EVO 115	7750177	**10 154,40**	21	1 x 111690	-	-	2 x 7780860	1 x 111712	4 x 7780863	4 x 111708	1 x 111701	4 x 7608398	-	1 x 100013027	3 x 7663618
KIT SOL CASCADE 2 AMC PRO EVO 35-45-65-90-115	7750178	**5 994,30**	21	-	3 x 7866379	2 x 120918	1 x 7780860	1 x 114311	2 x 7780863	2 x 111708	1 x 111701	2 x 7608398	5 x 111807	1 x 100013027	1 x 7663618
KIT SOL CASCADE 3 AMC PRO EVO 35-45-65-90-115	7750179	**7 926,10**	28	-	4 x 7866379	3 x 120918	1 x 7780814	1 x 114311	3 x 7780863	3 x 111708	1 x 111701	3 x 7608398	6 x 111807	1 x 100013027	2 x 7663618
KIT SOL CASCADE 4 AMC PRO EVO 35- 45-65-90	7750183	**10 675,00**	37	-	5 x 7866379	4 x 120918	2 x 7780860	1 x 114311	4 x 7780863	4 x 111708	1 x 111701	4 x 7608398	8 x 111807	1 x 100013027	3 x 7663618
KIT SOL CASCADE 4 AMC PRO EVO 115	7750184	**11 239,00**	37	-	5 x 7866379	4 x 120918	2 x 7780860	1 x 111712	4 x 7780863	4 x 111708	1 x 111701	4 x 7608398	8 x 111807	1 x 100013027	3 x 7663618

LISTE DES COLIS

RÉF.	DÉSIGNATION	PRIX HT (€)	EP HT (€)*	RÉF.	DÉSIGNATION	PRIX HT (€)	EP HT (€)*
7845198	AMC PRO EVO 35	**5 253,00**	**7,00**	7845201	AMC PRO EVO 90	**7 609,00**	**29,00**
7845199	AMC PRO EVO 45	**5 355,00**	**7,00**	7845202	AMC PRO EVO 115	**9 486,00**	**29,00**
7845200	AMC PRO EVO 65	**6 156,00**	**7,00**				

Liste des colis cascades **voir page suivante**

De Dietrich SERVICES PACK ESSENTIEL (MISE EN SERVICE)		PRIX NET HT (€)
7809055	MES CHAUD. MGP GAZ 45-70 kW pour une unité	**198,00**
7809059	MES CHAUD. MGP 45-70 kW CASCADE 2 unités	**356,00**
7809063	MES CHAUD. MGP 45-70 kW par unité supplémentaire	**120,00**
7809056	MES CHAUD. MGP GAZ 70-180 kW pour une unité	**344,00**
7809060	MES CHAUD. MGP 70-180 kW CASCADE 2 unités	**616,00**
7809064	MES CHAUD. MGP 70-180 kW par unité supplémentaire	**207,00**

De Dietrich SERVICES PACK SÉRÉNITÉ		PRIX NET HT (€)
7809079	PACK SÉRÉNITÉ GAZ 45-70 kW pour une unité	**580,00**
7809083	PACK SÉRÉNITÉ GAZ 45-70 kW CASCADE 2 unités	**908,00**
7809087	PACK SÉRÉNITÉ GAZ 45-70 kW par unité supplémentaire	**241,00**
7809080	PACK SÉRÉNITÉ GAZ 70-180 kW pour une unité	**764,00**
7809084	PACK SÉRÉNITÉ GAZ 70-180 kW CASCADE 2 unités	**1 239,00**
7809088	PACK SÉRÉNITÉ GAZ 70-180 kW par unité supplémentaire	**369,00**

De Dietrich SERVICES PACK STARTER		PRIX NET HT (€)
7809067	PACK STARTER GAZ 45-70 kW pour une unité	**412,00**
7809071	PACK STARTER GAZ 45-70 kW CASCADE 2 unités	**605,00**
7809075	PACK STARTER GAZ 45-70 kW par unité supplémentaire	**144,00**
7809068	PACK STARTER GAZ 70-180 kW pour une unité	**557,00**
7809072	PACK STARTER GAZ 70-180 kW CASCADE 2 unités	**865,00**
7809076	PACK STARTER GAZ 70-180 kW par unité supplémentaire	**249,00**

De Dietrich SERVICES PACK ENTRETIEN		PRIX NET HT (€)
7809093	ENTRETIEN MGP GAZ 45-70 kW pour une unité	**211,00**
7809096	ENTRETIEN MGP GAZ 45-70 kW CASCADE 2 unités	**376,00**
7809099	ENTRETIEN MGP GAZ 45-70 kW par unité supplémentaire	**125,00**
7809094	ENTRETIEN MGP GAZ 70-180 kW pour une unité	**271,00**
7809097	ENTRETIEN MGP GAZ 70-180 kW CASCADE 2 unités	**485,00**
7809100	ENTRETIEN MGP GAZ 70-180 kW par unité supplémentaire	**162,00**

POUR PLUS D'INFORMATIONS SUR NOS
SERVICES & OUTILS
SE REPORTER AUX P 8 ET SUIVANTES

* **ÉCO-PART incluse** ou **ÉCO-PART en sus**
Les montants des éco-participations sont susceptibles d'évoluer en cas de modification du barème par notre organisme collecteur.

AMC PRO EVO DE 9,1 À 109,7 KW
ET SYSTÈMES CASCADES COMPLETS

CHAUDIÈRES GAZ MURALE **À CONDENSATION**

LISTE DES COLIS KITS CASCADES

	RÉF.	DÉSIGNATION	PRIX HT (€)	EP HT (€)*
	120918	CHÂSSIS DE MONTAGE - HC248	131,00	0,01
	7866379	MONTANT-SUPPORT I	123,00	0,01
	7780860	COLLECTEUR DN65-2 CHAUDIÈRES - HC266	1 134,00	0,06
	7780814	COLLECTEUR DN65-3 CHAUDIÈRES - HC267	1 295,00	0,08
	111688	RAIL DE MONTAGE MURAL 2 CHAUDIÈRES - HC192	58,10	0,01
	111689	RAIL DE MONTAGE MURAL 3 CHAUDIÈRES - HC193	71,40	0,01
	111690	RAIL DE MONTAGE MURAL 4 CHAUDIÈRES - HC194	95,20	0,01
	111708	JEU DE BOUCHONS - HC195	56,10	0,01
	111701	BRIDES PLEINES EAU DN65 - HC198	203,00	0,01
	114311	BOUTEILLE DE DÉCOUPLAGE DN65 < 350 kW - HC222	849,00	0,03
	111712	BOUTEILLE DE DÉCOUPLAGE DN65 > 350 et < 460 kW - HC200	1 413,00	0,05
	7780863	KIT DE RACCORDEMENT AVANT FR + BE - HC268	833,00	0,01
	111807	PIED RÉGLABLE - HC219	5,10	0,01
	7608398	POMPE UPML 25-105 130 MM pwm	569,00	0,92
	100013027	SONDE DE DÉPART + DOIGT DE GANT-BOUTEILLE - HC223	182,00	0,04
	7663618	CABLE S-BUS L 1,5M - AD308	53,60	0,04

OPTIONS KITS CASCADES

	RÉF.	DÉSIGNATION	PRIX HT (€)	EP HT (€)*
	111788	COUDES DN65 - HC209	981,00	0,01
	111167	ISOLATION COUDES 90°C - HC216	152,00	0,06
	111069	ISOLATION COLLECTEUR - HC213	131,00	0,02
	122441	ISOLATION RACCORDEMENT CHAUDIÈRE - HC252	98,20	0,02
	115269	ISOLATION BOUTEILLE DE DÉCOUPLAGE < 350 kW - HC224	53,10	0,02
	111067	ISOLATION BOUTEILLE DE DÉCOUPLAGE - HC215	360,00	0,12
	112632	JEU DE CONTRE-BRIDES À SOUDER DN65 - HC217	221,00	-

OPTIONS EAU CHAUDE SANITAIRE

	RÉF.	DÉSIGNATION	PRIX HT (€)	EP HT (€)*
	100007827	KIT LIAISON CHAUDIERE/BALLON - EA121	936,00	1,00
	100000030	COLIS OPTION SONDE ECS - AD212	78,00	0,04

OPTIONS CHAUDIÈRE

	RÉF.	DÉSIGNATION	PRIX HT (€)	EP HT (€)*
	100002285	PRISE AIR EXT D100 L800 ALU - DY810	125,00	0,01
	7736228	ADAPTATEUR D100 D110 PPS - DY932	25,90	0,01
	S101626	ADAPTATEUR BIFLUX 100/100 - DY907	95,50	0,01
	100002310	KIT DE RACCORDEMENT HYDRAULIQUE - HC139	506,00	0,08
	100004641	ROBINET GAZ 3/4" DROIT NF - HC158	67,50	0,02
	7608398	POMPE UPML 25-105 130 MM pwm	569,00	0,92
	7613605	STATION DE NEUTRALISATION DN1 (JUSQU'À 75 kW) - SA1	515,00	0,54
	7613606	SUPPORT FIXATION MURALE DN1 - SA2	95,10	0,01
	7613610	STATION DE NEUTRALISATION HN 1.6 (AVEC POMPE JUSQU'À 300 kW) - SA4	1 851,00	1,75
	7613613	GRANULATS DE NEUTRALISATION (SAC DE 25 kg) - SA7	119,00	-
	83877011	SYSTÈME DE NEUTRALISATION DES CONDENSATS (CHAUDIÈRES ≥ 350 kW) - DU15	2 066,00	1,75
	S52484	OUTIL DE NETTOYAGE POUR 35/45/65 (L= 360 MM) - HC246	133,00	-
	S58286	OUTIL DE NETTOYAGE POUR 90/115 (L=460 MM) - HC247	139,00	-
	100018981	RÉCUPÉRATEUR CONDENSATS Ø80/125 - DY916	84,50	0,03
	100018983	RÉCUPÉRATEUR CONDENSATS D100 - DY917	95,10	0,01
	100018984	RÉCUPÉRATEUR CONDENSATS D110/150 - DY918	171,00	0,02
	100018985	RÉCUPÉRATEUR CONDENSATS Ø80 - DY919	48,60	0,01
	100019346	BOUTEILLE DE DÉCOUPLAGE 60/60-1'' - GV45	570,00	0,01
	100019347	BOUTEILLE DE DÉCOUPLAGE 80/60-1'' 1/4 - GV46	705,00	0,01
	100019348	BOUTEILLE DE DÉCOUPLAGE 120/80-2'' - GV47	922,00	0,01
	7606393	KIT PROPANE POUR MODÈLE 90 KW	Consultez le Centre Pièces de Rechange	

FUMISTERIE : voir chapitre Equipements et fumisterie

* ÉCO-PART incluse ou ÉCO-PART en sus
Les montants des éco-participations sont susceptibles d'évoluer en cas de modification du barème par notre organisme collecteur.

De Dietrich

OPTIONS RÉGULATION

DIEMATIC EVOLUTION

	RÉF.	DÉSIGNATION	PRIX HT (€)	EP HT (€)*
	88017017	SONDE DÉPART V3V - AD199	**128,00**	**0,04**
	100000030	COLIS OPTION SONDE ECS - AD212	**78,00**	**0,04**
	100013305	SONDE SYSTÈME ECS - AD250	**71,20**	**0,04**
	100013304	PLATINE + SONDE POUR VANNE MÉLANGEUSE - AD249	**245,00**	**0,14**
	7676561	VM DIEMATIC EVOLUTION - AD315	**1 612,00**	**0,14**
	7663618	CÂBLE S-BUS 1,5 M AVEC BOUCHONS - AD308	**53,60**	**0,04**
	7663561	CÂBLE S-BUS 12M AVEC BOUCHONS - AD309	**154,00**	**0,04**
	7663619	CÂBLE S-BUS 20 M AVEC BOUCHONS - AD310	**205,00**	**0,04**
	7688305	TERMINAISON S-BUS - AD321	**77,10**	**0,04**
	88017836	CÂBLE DE LIAISON INTER-MODULE RX 11 - AD124	**133,00**	**0,04**
	88017851	CÂBLE DE LIAISON BUS LG 12 M - AD134	**171,00**	**0,04**
	7721982	GTW 08 INTERFACE MODBUS - AD332	**248,00**	**0,14**
	7756023	GTW 21 - LBUS/BACNET	**458,00**	**0,14**

* ÉCO-PART incluse ou **ÉCO-PART en sus**
Les montants des éco-participations sont susceptibles d'évoluer en cas de modification du barème par notre organisme collecteur.

OPTIONS THERMOSTATS ET SONDES D'AMBIANCE

	RÉF.	DÉSIGNATION	CONNEXION	PILES	PROGRAMME HORAIRE	CONNECTE INTERNET	CLASSE	PRIX HT (€)	EP HT (€)*
	7691375	SONDE D'AMBIANCE SMART TC° CONNECTÉE - AD324	filaire	non	oui	oui	VI*	299,00	0,14
	7898724	SONDE D'AMBIANCE SMART CDI FILAIRE	filaire	non	oui	oui**	VI*	128,00	0,14
	7900088	SONDE D'AMBIANCE CONNECTÉE SMART CDI RF SANS FIL (RF)	sans fil	oui	oui	oui	VI*	152,00	0,14
	7898722	PASSERELLE DE COMMUNICATION LINK WIFI - GTW IOT						178,00	0,14
	7768817	THERMOSTAT D'AMBIANCE PROGRAMMABLE (FILAIRE) - AD337	filaire	oui	oui	non	IV*	140,00	0,14
	7768818	THERMOSTAT D'AMBIANCE PROGRAMMABLE (SANS FILS) - AD338	sans fil	oui	oui	non	IV*	340,00	0,14
	85757741	SONDE EXTÉRIEURE - FM46	filaire	non	-	non	-	62,80	0,04

*avec sonde extérieure filaire 85757741 livrée d'origine
** avec ajout de la passerelle de communication LINK WIFI 7898722

CHOIX DES OPTIONS EN FONCTION DES CIRCUITS RACCORDÉS

AMC PRO EVO	ECS	direct ou 2 x direct	vanne ou direct + 1 vanne	2 vannes	direct + 2 vannes	3 vannes
Type de circuit (1)		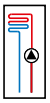 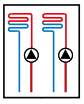	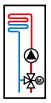 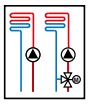	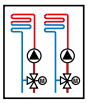	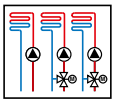	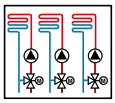
DIEMATIC Évolution	1 x AD212	d'origine (1)	1 x AD199	2 x AD199	1 x AD199 1 x AD249	2 x AD199 1 x AD249

(1) Chacun des circuits chauffage peut être complété par une commande à distance
(2) Cascade de chaudière possible. Chacune des chaudières de la cascade peut piloter jusqu'à 3 circuits mélangés (2xAD199 et 1xAD249)

EQUIPEMENTS DE CHAUFFERIE : voir chapitre Equipements et fumisterie

* ÉCO-PART incluse ou **ÉCO-PART en sus**
Les montants des éco-participations sont susceptibles d'évoluer en cas de modification du barème par notre organisme collecteur.

AMC PRO EVO DE 9,1 À 109,7 KW
ET SYSTÈMES CASCADES COMPLETS

CHAUDIÈRES GAZ MURALE **À CONDENSATION**

ACCÉDEZ À NOTRE
SCHÉMATHÈQUE

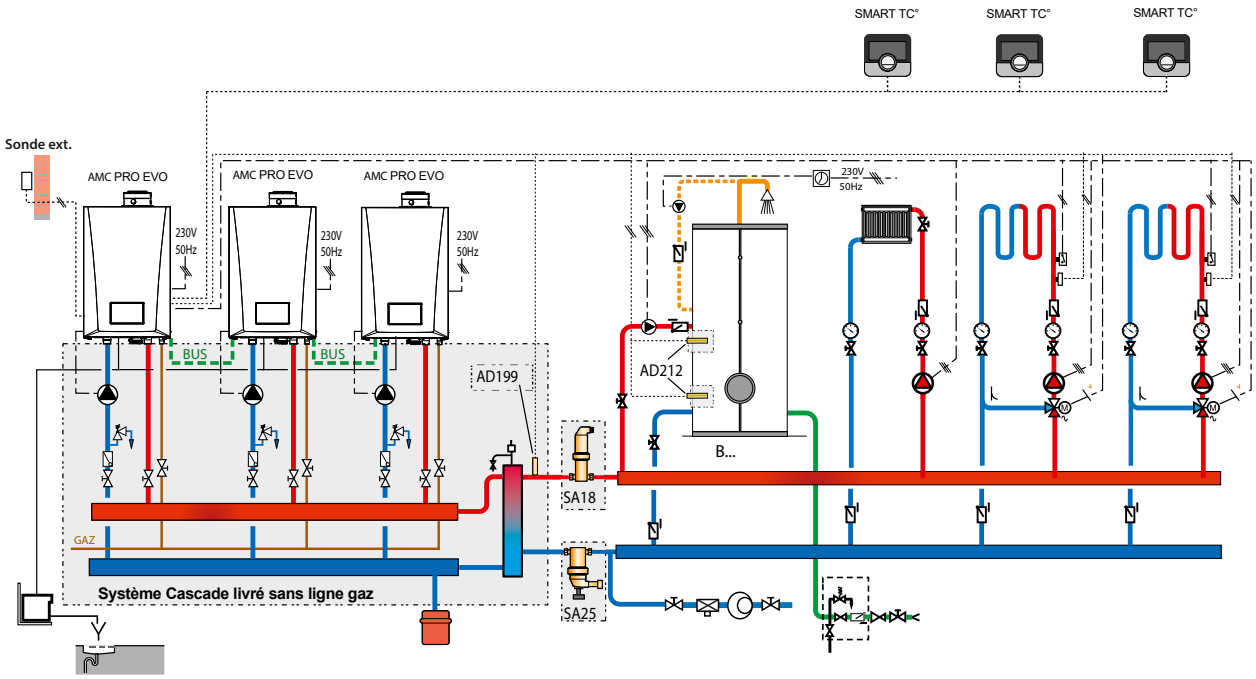

DESCRIPTIF

	COLIS	RÉF.	PRIX HT (€)
3 x chaudière AMC PRO EVO 45	-	7845199	**3 x 5 355,00**
2 x Sonde départ après vanne	2 x AD199	88017017	**2 x 128,00**
Kit cascade mural pour 3 chaudières AMC PRO EVO 45	-	7750175	**7 081,90**
Préparateur eau chaude sanitaire B 1000	AJ80	7650482	**6 523,00**
Habillage rigide pour B 1000	AJ97	7650499	**1 439,00**
2 x Sonde ECS	2 x AD212	100000030	**2 x 78,00**
Options supplémentaires			
- 3 x Sonde d'ambiance Smart TC° connectée	3 x AD324	7691375	**3 X 299,00**
- Dégazeur de microbules Rp1" 1/2	SA18	7650333	**212,00**
- Séparateur de boues Rp1" 1/2 (5,0 m^3/h)	SA25	7650377	**267,00**
		Prix total H.T.* :	**32 896,90**
Mise en service		**Prix net H.T. :**	**476,00**

* hors Eco-Participation

Exemple donné à titre indicatif

INNOVENS PRO MCA 160 DE 34,7 À 161,6 KW

ET SYSTÈMES CASCADES COMPLETS

CHAUDIÈRES GAZ MURALE **À CONDENSATION**

Produit

- Montage et maintenance facilité : encombrement réduit et poids faible
- Installation en cascade permettant d'atteindre jusqu'à 608 kW
- Entretien aisé grâce à son accessibilité par l'avant
- Équipement de chaufferie complet pour sécuriser et pérenniser l'installation dans le temps
- De multiples possibilités de raccordement de fumisterie, en ventouse ou en raccordement cheminée
- Kit de raccordement hydraulique proposé en option

- Excellent rapport puissance/compacité
- Plage de puissance de 34,7 à 161,6 kW et jusqu'à 608 kW en cascade
- Ultra résistante grâce à son corps de chauffe monobloc compact en alliage aluminium/silicium



Hydrogène 20%

CE

COMPATIBLE GAZ VERT

Informations pratiques

Éligibles Aides & Subventions

Formations proposées Voir p. 19

On vous accompagne Voir p. 599

QUELLE-CASCADE

De Dietrich

Bénéfices utilisateur

- Économie d'énergie
- Excellentes performances
- Garantie dans le temps
- Facilité d'utilisation
- Respectueux de l'environnement

Modulation de 23 à 100% pour adapter le plus finement possible la production de chaleur

Rendement d'exploitation jusqu'à 109%

Durabilité de l'installation grâce à un équipement performant

Tableau DIEMATIC EVOLUTION : large écran couleur, texte clair, permet la gestion de système

Faibles émissions de CO_2 et NOx <39mg/kWh



De Dietrich reste près de vous sur toutes les phases clés de votre projet



INNOVENS PRO MCA 160 DE 34,7 À 161,6 KW

ET SYSTÈMES CASCADES COMPLETS

CHAUDIÈRES GAZ MURALE **À CONDENSATION**



Chaudière murale gaz, équipée pour fonctionner au gaz naturel et transformable au butane/propane

- Pression d'alimentation gaz : 20/25 mbar
- Faibles émissions polluantes : NOx < 39 mg/kWh
- Corps de chauffe monobloc en aluminium/silicium
- Brûleur gaz à pré-mélange en inox modulant de 23 à 100 % de la puissance
- Ligne gaz avec clapet anti-retour, ventilateur avec silencieux à l'aspiration d'air, livrée avec purgeur automatique et siphon d'écoulement
- DIEMATIC EVOLUTION, régulation texte clair, permet la gestion de 3 circuits chauffage, d'un circuit ECS et d'une cascade

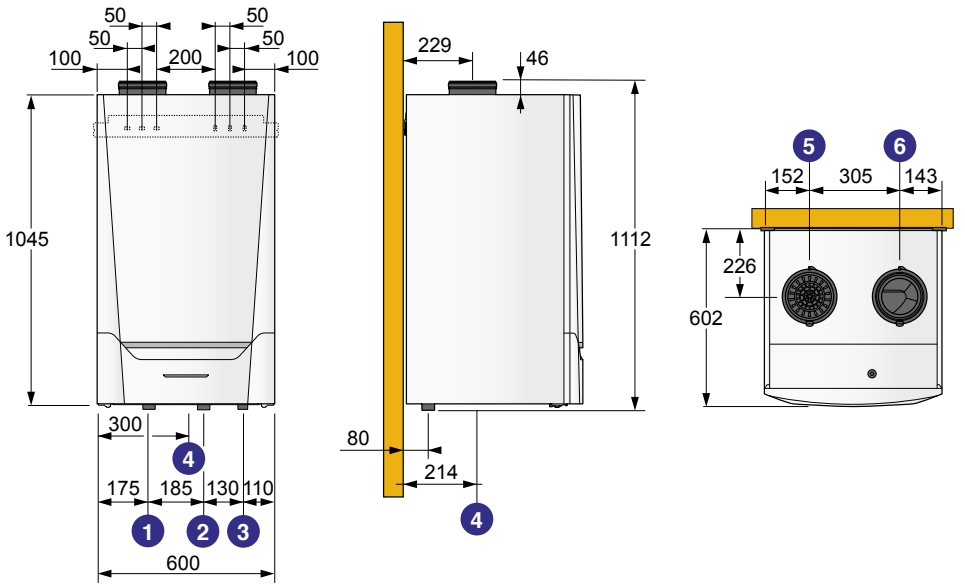

① Retour chauffage R 1 1/4 "
② Départ chauffage R 1 1/4 "
③ Arrivée gaz R 1"
④ Évacuation des condensats (siphon livré)
⑤ Conduit d'amenée d'air Ø 150 mm
⑥ Évacuation des produits de combustion Ø 150 mm

MCA			160
Puissance utile	- nominale déterminée à Qnom (Pn_gen)	kW	152,1
	- intermédiaire à 30 % Qnom (Pint)	kW	50,8
Puissance utile 50/30 °C mini/maxi		kW	34,7 - 161,6
Puissance utile 80/60 °C mini/maxi		kW	31,5 - 152,1
Rendement en % PCI à charge ...%	- 100 % Pn à temp. moy. 70 °C (RPn)	%	97,5
Pn_gen et temp. eau ...°C	- 30 % Pn à temp. retour 30 °C (RPint)	%	108,5
Efficacité énergétique à ...% de la puissance thermique nominale	**- 100 % : Eta 4**	**%**	**87,8**
	- 30 % : Eta 1	**%**	**97,8**
Perte à l'arrêt à ΔT = 30 K (Qpo30)		W	191
Puissance électrique des auxiliaires (hors circulateur) à Pn_gen (Qaux)		W	275
Puissance électrique des auxiliaires en veille (Qveille)		W	5
Débit gaz max (15 °C - 1013 mbar)	- gaz naturel H/L	m3/h	16,5/19,2
	- propane	kg/h	6,3
Pression disponible en sortie de chaudière		Pa	200
Contenance en eau		l	17
Débit d'eau minimal nécessaire en cas de fonctionnement > 75 °C		m3/h	0,4
Poids à vide		kg	147

Temp. moy. de fonctionnement :
T_{fonct_max} : 85 °C
T_{fonct_min} : 25 °C
Température maxi. de service : 90 °C
Pression maxi. de service : 4 bar
Alimentation : 230 V/50 Hz

Indice de protection : IP X1B pour raccordement fumées type C
IP 20 pour raccordement fumées type B
Classe NOx : 6
Catégorie gaz : $II_{2ESI3B/P}$
Homologation : B_{23P}, B_{33}, C_{13}, C_{33}, C_{93}, C_{53}, C_{43P}

Détails des données
Voir feuillet technique

PRIX H.T.	MCA	160
	Réf.	7674142
	€	14 209,00

Eco-Participation : voir page liste des colis

De Dietrich

INNOVENS PRO MCA 160 DE 34,7 À 161,6 KW

ET SYSTÈMES CASCADES COMPLETS

CHAUDIÈRES GAZ MURALE **À CONDENSATION**



Les systèmes cascades MCA 160 sont disponibles en 2 versions :
- LW : pour alignement par accrochage mural des chaudières qui les composent
- LV : pour alignement au sol des chaudières qui les composent

• Ces systèmes comprennent :
- la bouteille de découplage
- le collecteur de raccordement chaudières comprenant les tuyauteries de liaison départ et retour chauffage DN 65 (DN 100 pour 4 x MCA 160) et les brides
- les pompes d'injection primaires modulantes à indice d'efficacité énergétique EEI < 0,23
- les kits de raccordement chaudière avec le robinet départ, le robinet retour multifonction (avec robinet de remplissage et de vidange, vanne d'isolement, clapet antiretour, soupape de sécurité et piquage pour raccordement d'un vase d'expansion),
- le rail de montage mural pour les versions LW ou, pour les versions LV les montants supports avec les châssis de montage chaudières avec pieds réglables
- la sonde de départ + doigt de gant et le câble de liaison BUS entre chaudières

NOTA : les chaudières sont à commander séparément

COMBINAISONS "CASCADE" PROPOSÉES EN FONCTION DU NOMBRE DE CHAUDIÈRES (2)

- EN ALIGNEMENT MURAL : "LW"

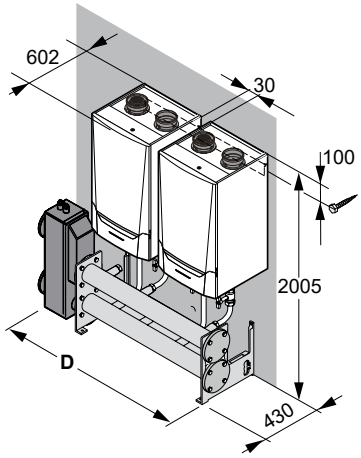

• Alignement mural de 2 chaudières

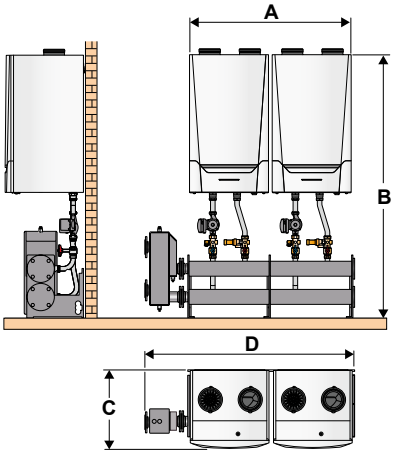

• Alignement mural de 3 chaudières

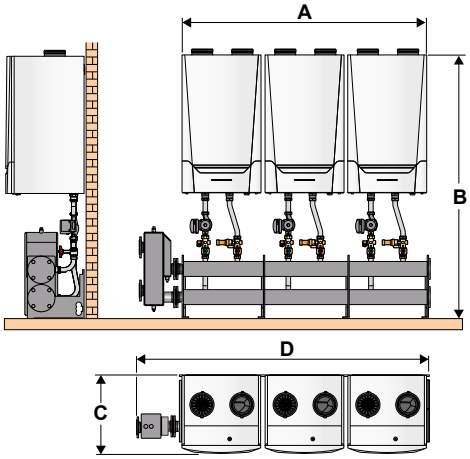

• Alignement mural de 4 chaudières

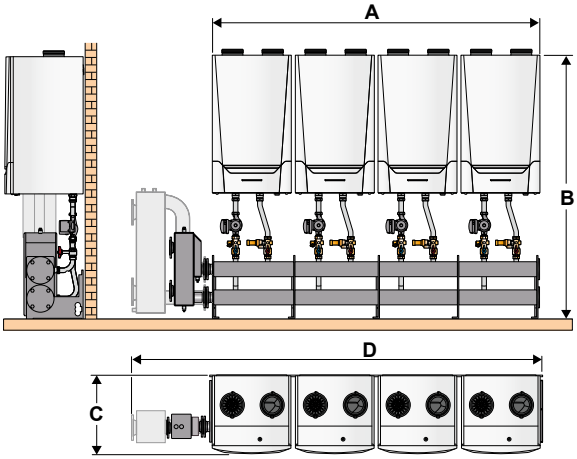

PUISSANCE (80/60 °C) KW	NOMBRE DE CHAUDIÈRES	A mm	B mm	C mm	D mm	EAU DN	DÉBIT EAU ΔT = 20 K m³/h	RÉFÉRENCE	PRIX HT (€)
304	2	1230	2005	602	1637	65	13,1	7750186	**7 297,00**
456	3	1860	2005	602	2607	65	19,65	7750187	**10 441,30**
608	4	2490	2005	602	3169 (1)	100	26,20	7750188	**13 405,60**

Eco-Participation : voir page liste des colis
(1) Avec grande bouteille

(2) Pour la détermination et le chiffrage de systèmes cascades, l'outil QUELLE-CASCADE est disponible sur notre site internet.

COMBINAISONS “CASCADE” PROPOSÉES EN FONCTION DU NOMBRE DE CHAUDIÈRES (SUITE) (2)

- EN ALIGNEMENT AU SOL: “LV”

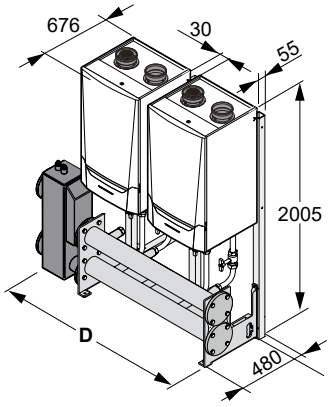

• Alignement au sol de 2 chaudières

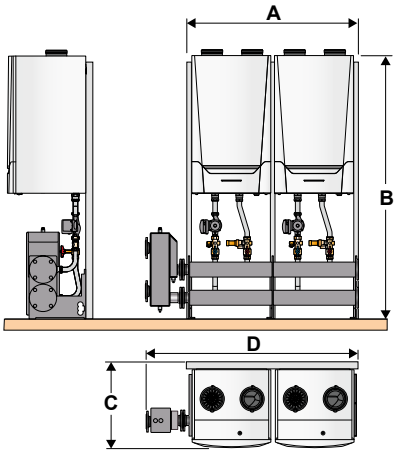

• Alignement au sol de 3 chaudières

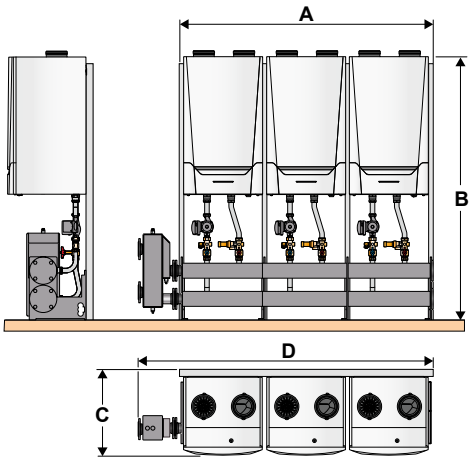

• Alignement au sol de 4 chaudières

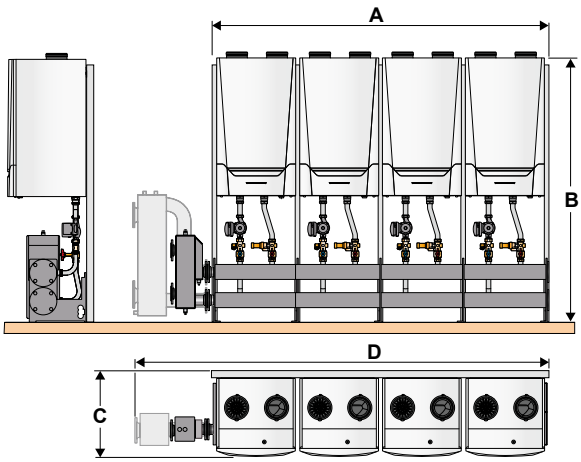

PUISSANCE (80/60 °C) KW	NOMBRE DE CHAUDIÈRES	A mm	B mm	C mm	D mm	EAU DN	DÉBIT EAU ΔT = 20 K m3/h	RÉFÉRENCE	PRIX HT (€)
304	2	1310	2005	676	1647	65	13,1	7750189	**8 279,40**
456	3	1940	2005	676	2617	65	19,65	7750190	**11 833,30**
608	4	2570	2005	676	3179 (1)	100	26,20	7750191	**15 199,20**

Eco-Participation : voir page liste des colis
(1) Avec grande bouteille

(2) Pour la détermination et le chiffrage de systèmes cascades, l’outil QUELLE-CASCADE est disponible sur notre site internet.

INNOVENS PRO MCA 160 DE 34,7 À 161,6 KW

ET SYSTÈMES CASCADES COMPLETS

CHAUDIÈRES GAZ MURALE **À CONDENSATION**

COLISAGE

DÉSIGNATION INNOVENS PRO MCA 160	RÉFÉRENCE COMPLÈTE	PRIX HT (€) ECOPART : VOIR LISTE COLIS	NOMBRE DE COLIS	CHAUDIÈRE MCA 160 	TABLEAU DIEMATIC EVOLUTION 
MCA 160 DIEMATIC EVOLUTION	7674142	**14 209,00**	2	7716261	7715582

DÉSIGNATION KIT CASCADE (les chaudières sont à commander séparément)	RÉFÉRENCE	PRIX HT (€) ECOPART : VOIR LISTE COLIS	NOMBRE DE COLIS	RAIL DE MONTAGE MURAL	MONTANT SUPPORT I	CHASSIS DE MONTAGE	COLLECTEUR	BOUTEILLE DE DECOUPLAGE	ADAPTATEUR	RACCORD COLLECTEUR	JEU DE BOUCHONS	BRIDES PLEINES EAU	POMPE	PIED RÉGLABLE	SONDE DE DÉPART + DOIGT DE GANT	CABLE S-BUS
KIT MURAL 2X MCA 160	7750186	**7 297,00**	13	1 x 7637077	-	-	1 x 7780862	114311	7633244	2 x 7780864	2 x 111708	111703	2 x 7637223	-	100013027	1 x 7663618
KIT MURAL 3X MCA 160	7750187	**10 441,30**	17	1 x 7637088	-	-	1 x 7780861	111712	7633244	3 x 7780864	3 x 111708	111703	3 x 7637223	-	100008701	2 x 7663618
KIT MURAL 4X MCA 160	7750188	**13 405,60**	22	2 x 7637077	-	-	2 x 7780862	111714	-	4 x 7780864	4 x 111708	111703	4 x 7637223	-	100008701	3 x 7663618
KIT SOL 2X MCA 160	7750189	**8 279,40**	23	-	3 x 7612941	2 x 7621566	1 x 7780862	114311	7633244	2 x 7780864	2 x 111708	111703	2 x 7637223	6 x 111807	100013027	1 x 7663618
KIT SOL 3X MCA 160	7750190	**11 833,30**	31	-	4 x 7612941	3 x 7621566	1 x 7780861	111712	7633244	3 x 7780864	3 x 111708	111703	3 x 7637223	8 x 111807	100008701	2 x 7663618
KIT SOL 4X MCA 160	7750191	**15 199,20**	39	-	5 x 7612941	4 x 7621566	2 x 7780862	111714	-	4 x 7780864	4 x 111708	111703	4 x 7637223	10 x 111807	100008701	3 x 7663618

LISTE DES COLIS

RÉF.	DÉSIGNATION	PRIX HT (€)	EP HT (€)*	RÉF.	DÉSIGNATION	PRIX HT (€)	EP HT (€)*
7716261	MCA 160 - EH972	**12 531,00**	29,00	7715582	TABLEAU ET ACCESSOIRES INST MCA 160 DIEM EVO - EH975	**1 678,00**	**0,92**

Liste des colis cascades **voir page suivante**

De Dietrich SERVICES **PACK ESSENTIEL (MISE EN SERVICE)**		PRIX NET HT (€)
7809056	MES CHAUD. MGP GAZ 70-180 kW pour une unité	**344,00**
7809060	MES CHAUD. MGP 70-180 kW CASCADE 2 unités	**616,00**
7809064	MES CHAUD. MGP 70-180 kW par unité supplémentaire	**207,00**

De Dietrich SERVICES **PACK SÉRÉNITÉ**		PRIX NET HT (€)
7809080	PACK SÉRÉNITÉ GAZ 70-180 kW pour une unité	**764,00**
7809084	PACK SÉRÉNITÉ GAZ 70-180 kW CASCADE 2 unités	**1 239,00**
7809088	PACK SÉRÉNITÉ GAZ 70-180 kW par unité supplémentaire	**369,00**

De Dietrich SERVICES **PACK STARTER**		PRIX NET HT (€)
7809068	PACK STARTER GAZ 70-180 kW pour une unité	**557,00**
7809072	PACK STARTER GAZ 70-180 kW CASCADE 2 unités	**865,00**
7809076	PACK STARTER GAZ 70-180 kW par unité supplémentaire	**249,00**

De Dietrich SERVICES **PACK ENTRETIEN**		PRIX NET HT (€)
7809094	ENTRETIEN MGP GAZ 70-180 kW pour une unité	**271,00**
7809097	ENTRETIEN MGP GAZ 70-180 kW CASCADE 2 unités	**485,00**
7809100	ENTRETIEN MGP GAZ 70-180 kW par unité supplémentaire	**162,00**

POUR PLUS D'INFORMATIONS SUR NOS
SERVICES & OUTILS
SE REPORTER AUX P 8 ET SUIVANTES

* ÉCO-PART incluse ou **ÉCO-PART en sus**
Les montants des éco-participations sont susceptibles d'évoluer en cas de modification du barème par notre organisme collecteur.

INNOVENS PRO MCA 160 DE 34,7 À 161,6 KW

ET SYSTÈMES CASCADES COMPLETS

CHAUDIÈRES GAZ MURALE **À CONDENSATION**

LISTE DES COLIS KITS CASCADES

	RÉF.	DÉSIGNATION	PRIX HT (€)	EP HT (€)*
	7621566	CHÂSSIS DE MONTAGE MCA 160 - EH664	266,00	0,01
	7612941	MONTANT-SUPPORT I MCA 160 - EH663	161,00	0,01
	7637077	RAIL DE MONTAGE MURAL 2 CHAUDIÈRES MCA 160 - EH670	63,20	0,01
	7637088	RAIL DE MONTAGE MURAL 3 CHAUDIÈRES MCA 160 - EH671	90,80	0,01
	7637223	POMPE UPM XL GRUNDFOS 25-105 H180 - EH651	918,00	0,92
	7780862	COLLECTEUR DN100-2 CHAUDIÈRES MCA 160 FR - HC269	1 566,00	0,08
	7780861	COLLECTEUR DN100-3 CHAUDIÈRES MCA 160 FR - HC270	2 081,00	0,11
	7780864	RAC COLLEC L MCA 160 - HC272	979,00	0,01
	111703	BRIDES PLEINES EAU DN100 - HC199	258,00	0,01
	111708	JEU DE BOUCHONS - HC195	56,10	0,01
	7633244	ADAPTATEUR DN100/DN65 - EH654	419,00	0,01
	114311	BOUTEILLE DE DÉCOUPLAGE DN65 < 350 kW - HC222	849,00	0,03
	111712	BOUTEILLE DE DÉCOUPLAGE DN65 > 350 et < 460 kW - HC200	1 413,00	0,05
	111714	BOUTEILLE DE DÉCOUPLAGE DN100 > 460 kW - HC201	1 703,00	0,08
	111807	PIED RÉGLABLE - HC219	5,10	0,01
	100013027	SONDE DE DÉPART + DOIGT DE GANT-BOUTEILLE < 350 kW - HC223	182,00	0,04
	100008701	SONDE DE DÉPART + DOIGT DE GANT-BOUTEILLE > 350 kW - HC206	213,00	0,04
	7663618	CABLE S-BUS L 1,5M - AD308	53,60	0,04

OPTIONS CHAUDIÈRES

	7637223	POMPE UPM XL GRUNDFOS 25-105 H180 - EH651	918,00	0,92
	100019348	BOUTEILLE DE DÉCOUPLAGE 120/80-2'' - GV47	922,00	0,01
	7613610	STATION DE NEUTRALISATION HN 1.6 (AVEC POMPE JUSQU'À 300 kW) - SA4	1 851,00	1,75
	7613613	GRANULATS DE NEUTRALISATION (SAC DE 25 kg) - SA7	119,00	-
	7656909	KIT DE CONVERSION PROP. MCA 160KW - EH693	103,00	0,01
	83877011	SYSTÈME DE NEUTRALISATION DES CONDENSATS (CHAUDIÈRES ≥ 350 kW) - DU15	2 066,00	1,75

OPTIONS KITS CASCADES

	RÉF.	DÉSIGNATION	PRIX HT (€)	EP HT (€)*
	112633	JEU DE CONTRE-BRIDES À SOUDER DN100 - HC218	258,00	0,01
	111790	COUDES DN100 - HC210	1 357,00	0,02
	111167	ISOLATION COUDES 90°C - HC216	152,00	0,06
	7613401	ISOLATION COLLECTEUR MCA 160 - EH647	135,00	0,03
	7611804	ISOLATION RACCORD MCA 160 - EH648	132,00	0,03
	7631858	PLAQ ISOLATION AR - EH649	120,00	0,03
	7622201	ISOLATION ADAPTATEUR 100/65 - EH650	73,10	0,01
	115269	ISOLATION BOUTEILLE DE DÉCOUPLAGE < 350 kW - HC224	53,10	0,02
	111067	ISOLATION BOUTEILLE DE DÉCOUPLAGE - HC215	360,00	0,12

OPTIONS RÉGULATION

DIEMATIC EVOLUTION

	88017017	SONDE DÉPART V3V - AD199	128,00	0,04
	100000030	COLIS OPTION SONDE ECS - AD212	78,00	0,04
	100013305	SONDE SYSTÈME ECS - AD250	71,20	0,04
	100013304	PLATINE + SONDE POUR VANNE MÉLANGEUSE - AD249	245,00	0,14
	7676561	VM DIEMATIC EVOLUTION - AD315	1 612,00	0,14
	7663618	CÂBLE S-BUS 1,5 M AVEC BOUCHONS - AD308	53,60	0,04
	7663561	CÂBLE S-BUS 12M AVEC BOUCHONS - AD309	154,00	0,04
	7663619	CÂBLE S-BUS 20 M AVEC BOUCHONS - AD310	205,00	0,04
	7688305	TERMINAISON S-BUS - AD321	77,10	0,04
	88017836	CÂBLE DE LIAISON INTER-MODULE RX 11 - AD124	133,00	0,04
	88017851	CÂBLE DE LIAISON BUS LG 12 M - AD134	171,00	0,04
	7721982	GTW 08 INTERFACE MODBUS - AD332	248,00	0,14
	7756023	GTW 21 - LBUS/BACNET	458,00	0,14

* ÉCO-PART incluse ou ÉCO-PART en sus
Les montants des éco-participations sont susceptibles d'évoluer en cas de modification du barème par notre organisme collecteur.

De Dietrich

INNOVENS PRO MCA 160 DE 34,7 À 161,6 KW

ET SYSTÈMES CASCADES COMPLETS

CHAUDIÈRES GAZ MURALE **À CONDENSATION**

OPTIONS THERMOSTATS ET SONDES D'AMBIANCE

	RÉF.	DÉSIGNATION	CONNEXION	PILES	PROGRAMME HORAIRE	CONNECTE INTERNET	CLASSE	PRIX HT (€)	EP HT (€)*
	7691375	SONDE D'AMBIANCE SMART TC° CONNECTÉE - AD324	filaire	non	oui	oui	VI*	299,00	0,14
	7898724	SONDE D'AMBIANCE SMART CDI FILAIRE	filaire	non	oui	oui**	VI*	128,00	0,14
	7900088	SONDE D'AMBIANCE CONNECTÉE SMART CDI RF SANS FIL (RF)	sans fil	oui	oui	oui	VI*	152,00	0,14
	7898722	PASSERELLE DE COMMUNICATION LINK WIFI - GTW IOT						178,00	0,14
	7768817	THERMOSTAT D'AMBIANCE PROGRAMMABLE (FILAIRE) - AD337	filaire	oui	oui	non	IV*	140,00	0,14
	7768818	THERMOSTAT D'AMBIANCE PROGRAMMABLE (SANS FILS) - AD338	sans fil	oui	oui	non	IV*	340,00	0,14
	85757741	SONDE EXTÉRIEURE - FM46	filaire	non	-	non	-	62,80	0,04

*avec sonde extérieure filaire 85757741 livrée d'origine

** avec ajout de la passerelle de communication LINK WIFI 7898722

CHOIX DES OPTIONS EN FONCTION DES CIRCUITS RACCORDÉS

INNOVENS PRO MCA 160 ET CASCADES

Type de circuit (1)	ECS	direct ou 2 x direct	vanne ou direct + 1 vanne	2 x vanne	direct + 2 x avec vanne	3 x vanne
DIEMATIC EVOLUTION	1 x 100000030	d'origine (1)	1 x 88017017	2 x 88017017	1 x 88017017 1 x 100013304	2 x 88017017 1 x 100013304

(1) Chacun des circuits chauffage peut être complété par une commande à distance

(2)Cascade de chaudière possible. Chacune des chaudières de la cascade peut piloter jusqu'à 3 circuits mélangés (2xAD199 et 1xAD249)

FUMISTERIE : voir chapitre Équipements et fumisterie

ACCÉDEZ À NOTRE
SCHÉMATHÈQUE

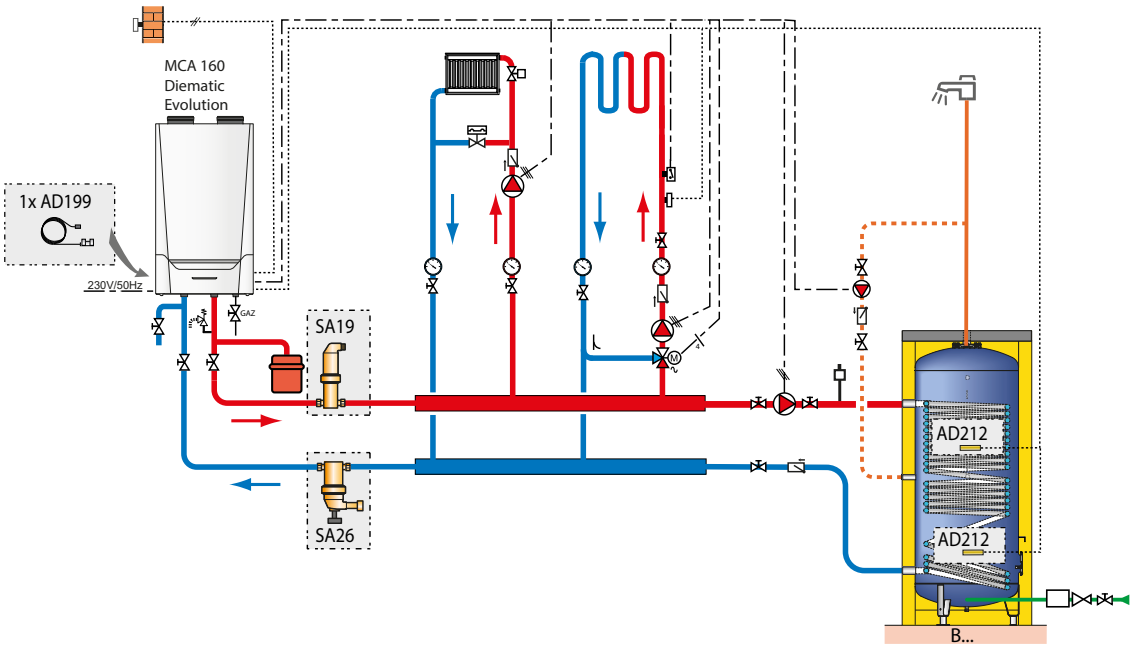

DESCRIPTIF

	COLIS	RÉF.	PRIX HT (€)
Chaudière MCA 160 DIEMATIC EVOLUTION	-	7674142	**14 209,00**
Sonde à applique pour vanne mélangeuse ou départ cascade	AD199	88017017	**128,00**
Dégazeur de microbules Rp2"	SA19	7650334	**592,00**
Séparateur de boue Rp 2"	SA26	7650378	**639,00**
2 x Sonde ECS	2 x AD212	100000030	**2 x 78,00**
Cuve B 1000	AJ80	7650482	**6 523,00**
Habillage rigide pour B 1000	AJ97	7650499	**1 439,00**
		Prix total H.T.* :	**23 686,00**
Mise en service		**Prix net H.T. :**	**344,00**

* hors Eco-Participation

Exemple donné à titre indicatif

La température parfaite à la rencontre de l'extraordinaire.

Trouvons la vôtre.

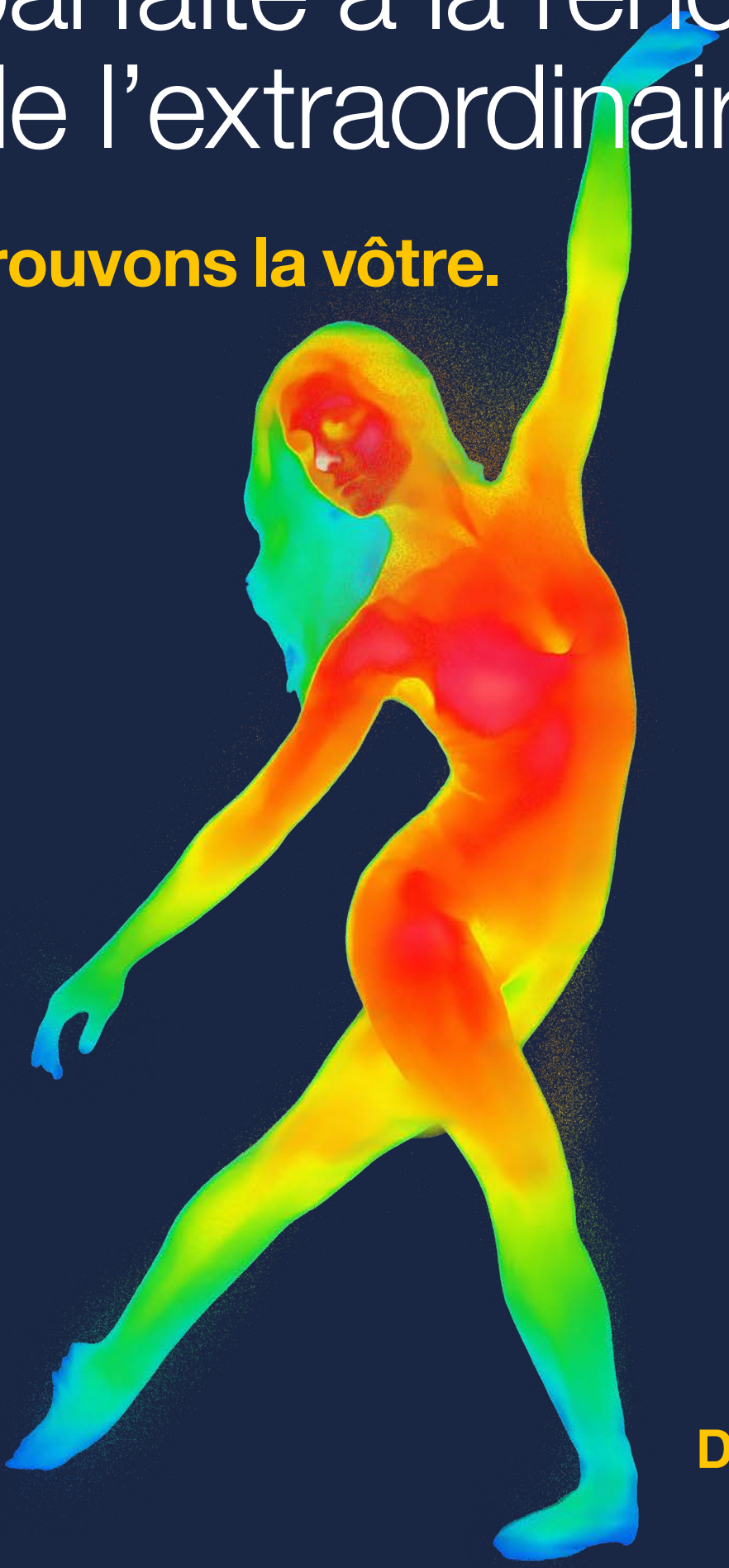

GAZ COLLECTIF

De Dietrich

IX 145 ET IX 245 DE 5,4 A 250 KW
ET CASCADES

CHAUDIÈRE GAZ AU SOL **À CONDENSATION**

Produit

- Solution à haute performance pour l'habitat collectif
- Une emprunte au sol limitée et un poids maximum de 110kg pour 110kW, 600mm de large pour un passage aisé dans tous les espaces
- Mise en œuvre facilitée avec une intégration complète des kits de découplage pour plus de sécurité et de sérénité
- Équipement de chaufferie complet pour sécuriser et pérenniser l'installation dans le temps
- Montage rapide et sûr grâce aux supports des collecteurs à fixer sur l'arrière

- Corps de chauffe en acier inoxydable
- Kit séparateur 3 fonctions : désaérateur, séparateur hydraulique et pot à boue magnétique
- Kit échangeur à plaques de séparation de circuits



Hydrogène 20%

JUSQU'À A

CE

COMPATIBLE GAZ VERT

Informations pratiques

Éligibles Aides & Subventions

FORMEZ-VOUS
Formations proposées Voir p. 19

CARRÉ VIP
On vous accompagne Voir p. 599

QUELLE-CASCADE

De Dietrich

Bénéfices utilisateur

- Fiabilité
- Performance
- Simplicité
- Silencieuse et respectueuse de l'environnement

Une fiabilité à toute épreuve avec des composants de qualité

Chaudière à condensation à haut rendement

Tableau rétro-éclairé avec menu déroulant et texte clair, permet la gestion de système

Émissions NOx inférieures à 35mg



De Dietrich reste près de vous sur toutes les phases clés de votre projet

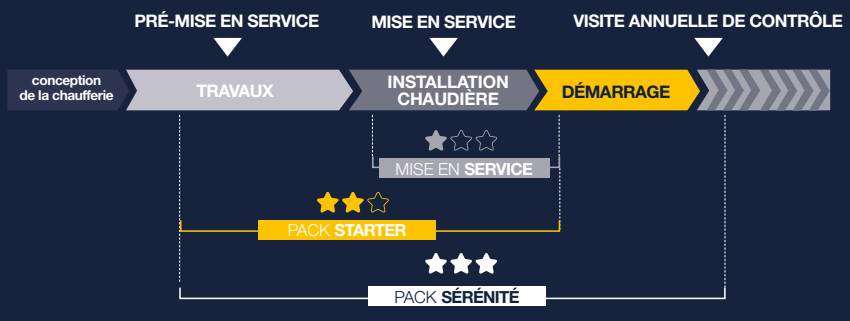

IX 145 50 - 70 DE 5,4 À 70,2 KW
ET CASCADES

CHAUDIÈRE GAZ AU SOL **À CONDENSATION**



Chaudière au sol, équipée pour fonctionner au gaz naturel 20 ou 25 mbar
Adaptable pour fonctionner au propane à l'aide d'un kit de transformation

- Faibles émissions polluantes
- Allumage électronique
- Échangeur spiralé en acier inoxydable
- Brûleur gaz inox à prémélange total, modulant
- Modulation électronique de 11 à 100%
- Détection de flamme par ionisation
- Contrôle et gestion de la température par 2 thermistances CTN sur le départ et le retour
- Vanne gaz modulante en continu (en mode chauffage et mode production ECS)
- Dispositif de post circulation, de contrôle de débit et de manque d'eau
- Tableau rétro-éclairé avec menu déroulant et texte clair. 3 modes de fonctionnement, accès facile aux paramètres chaudières, alertes de dysfonctionnement avec codes défaut, historique de panne et aide au diagnostic. Permet la gestion d'un circuit ECS et d'un circuit direct. Peut piloter jusqu'à 3 circuits
- Livraison avec sonde extérieure

IX 145 - 50 ET IX 145 - 70

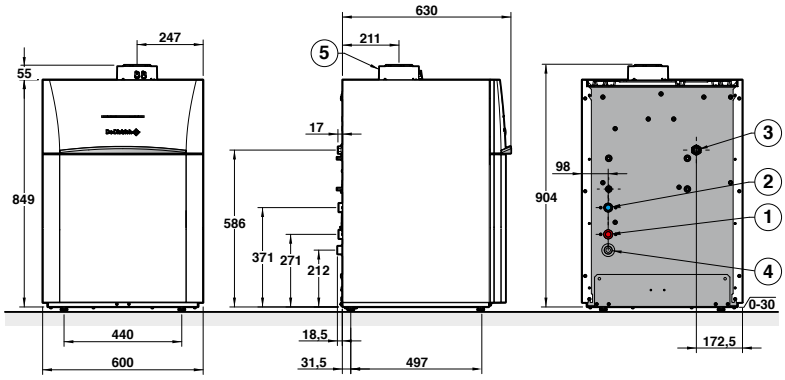

① Départ chauffage G 1"
② Retour chauffage G 1"
③ Alimentation gaz G 3/4"
④ Évacuation des condensats, tuyau PVC Ø 18 mm ext.
⑤ Évacuation des produits de combustion et conduit d'amenée d'air Ø 80/125 mm

IX 145 - ..		50	70
Classe énergétique chauffage		A	A
Efficacité énergétique saisonnière: Etas produit	%	93	93
Efficacité énergétique saisonnière: Etas système (avec sonde ext. livrée d'origine règlement 811)	%	95	95
Puissance utile - nominale déterminée à Qnom (Pn_gen)	kW	45	65
Puissance utile - intermédiaire à 30 % Qnom (Pint)	kW	15,0	21,7
Puissance utile à 50/30 °C Pn (mode chauffage)	kW	48,6	70,2
Puissance utile à 80/60 °C mini/maxi (mode chauffage)	kW	5 - 45	7,2 - 65
Rendement en % PCI à charge ...% Pn_gen - 100 % Pn à temp. moy. 70 °C (RPn)	%	97,4	97,2
et temp. eau ...°C - 30 % Pn à temp. retour 30 °C (RPint)	%	108,4	108,1
Débit gaz max (15 °C - 1013 mbar) - gaz naturel H	m³/h	4,9	7,07
- gaz naturel L	m³/h	5,69	8,22
- propane	kg/h	3,59	5,19
Débit d'eau à ΔT= 20 K (80/60 °C)	m³/h	1,94	2,8
Débit minimum d'irrigation	l/h	800	1500
Contenance en eau	L	2,8	4,9
Températures des fumées maxi.	°C	92	76
Perte à l'arrêt à ΔT = 30 K (Qpo30)	W	45	46
Puissance électrique des auxiliaires (hors circulateur) à Pn_gen (Qaux)	W	100	117
Puissance électrique des auxiliaires en veille (Qveille)	W	3	3
Niveau de puissance acoustique	dB[A]	61	64
Pression maximale disponible à la buse de fumées	Pa	270	270
Poids net	kg	60	70

Temp. moy. de fonctionnement:
T_{fonct_max}: 70 °C
T_{fonct_min}: 30 °C
Température maxi. de service: 80 °C
Pression maxi. de service: 3,8 bar
Thermostat de sécurité: 110 °C
Alimentation: 230 V/50 Hz

Indice de protection: IP X1B
Catégorie gaz: II_{2ESI3P}
Classe NOx: 6
Homologation: B_{23}, B_{23P}, C_{13x}, C_{33x}, C_{63x}, C_{53}, C_{43x}, C_{83x}

Détails des données
Voir feuillet technique

PRIX H.T.		50	70
	Colis.	JL151	JL152
IX 145 - ..	Réf.	7693900	7694352
	€	6 217,00	7 533,00

Eco-Participation : voir page liste des colis

De Dietrich

IX 145 50 - 70 DE 5,4 À 70,2 KW
ET CASCADES

CHAUDIÈRE GAZ AU SOL **À CONDENSATION**



IX 145 SH - 50 ET IX 145 SH - 70
(AVEC BOUTEILLE DE DÉCOUPLAGE)

Chaudières IX 145 SH - 50 et 70 équipées d'un kit de découplage hydraulique pré-dimensionné composé de:
- Une pompe modulante pilotée en PWM
- Une bouteille de découplage isolée avec pot à boue à barreau magnétique et désaérateur
- Des tubulures de liaison vers la chaudière avec un clapet anti retour et une soupape de sécurité. Tubulures coté secondaire ramenées vers le haut de la chaudière pour un raccordement facilité

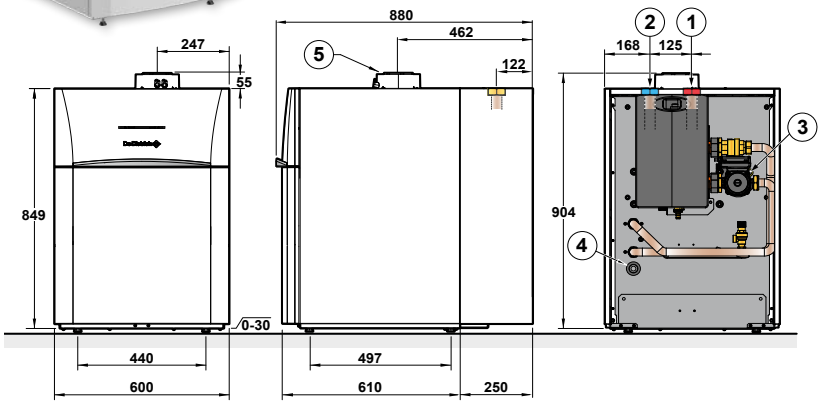

① Départ femelle G1"1/2
② Retour femelle G1"1/2
③ Gaz G3/4"
④ Évacuation des condensats Ø 18 mm ext.
⑤ Évacuation des produits de combustion et conduit d'amenée d'air Ø 80/125 mm

PRIX H.T.		50	70
IX 145 SH - ..	Réf.	7713880	7713881
	€	8 604,00	9 920,00

Eco-Participation : voir page liste des colis



IX 145 EP - 50 ET IX 145 EP - 70
(AVEC ÉCHANGEUR À PLAQUES)

Chaudières IX 145 EP - 50 et 70 équipées d'un kit de découplage hydraulique pré-dimensionné composé de:
- Une pompe modulante pilotée en PWM, un clapet anti-retour
- Un dégazeur automatique (coté primaire)
- Un vase d'expansion
- Un échangeur à plaques de découplage isolé
- Des tubulures de liaison vers la chaudière avec un clapet anti retour et une soupape de sécurité 4 bar (coté primaire). Tubulures coté secondaire avec vannes de sectionnement ramenées vers le haut pour faciliter le raccordement.

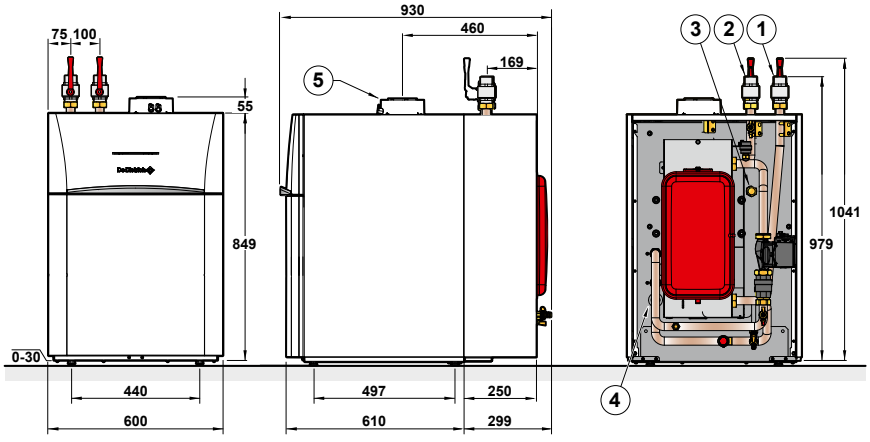

① Départ mâle G1"1/4
② Retour mâle G1"1/4
③ Gaz G3/4"
④ Évacuation des condensats Ø 18 mm ext.
⑤ Évacuation des produits de combustion et conduit d'amenée d'air Ø 80/125 mm

PRIX H.T.		50	70
IX 145 EP - ..	Réf.	7713888	7713889
	€	8 619,00	9 935,00

Eco-Participation : voir page liste des colis

IX 145 90 - 110 DE 9,4 À 110,2 KW
ET CASCADES

CHAUDIÈRE GAZ AU SOL **À CONDENSATION**



Chaudière au sol, équipée pour fonctionner au gaz naturel
Adaptable pour fonctionner au propane à l'aide d'un kit de transformation

- Faibles émissions polluantes
- Allumage électronique
- Échangeur spiralé en acier inoxydable
- Brûleur gaz inox à prémélange total, modulant
- Modulation électronique de 11 à 100 %
- Détection de flamme par ionisation
- Contrôle et gestion de la température par 2 thermistances CTN sur le départ et le retour
- Vanne gaz modulante en continu (en mode chauffage et mode production ECS)
- Dispositif de post circulation, de contrôle de débit et de manque d'eau
- Tableau rétro-éclairé avec menu déroulant et texte clair. Accès facile aux paramètres chaudières, alertes de dysfonctionnement avec codes défaut. Permet la gestion d'un circuit ECS et d'un circuit direct. Peut piloter jusqu'à 3 circuits, une cascade et des systèmes complexes
- Livraison avec sonde extérieure

IX 145 - 90 ET IX 145 - 110

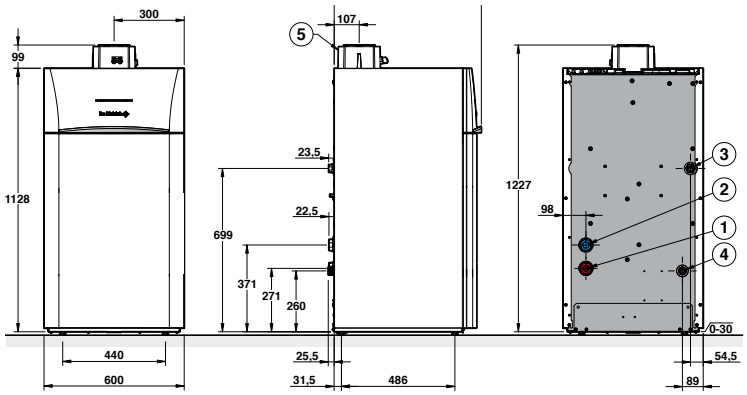

① Départ chauffage G1"1/2
② Retour chauffage G1"1/2
③ Alimentation gaz G 1"
④ Évacuation des condensats, tuyau PVC Ø 18 mm ext.
⑤ Évacuation des produits de combustion et conduit d'amenée d'air Ø 110/160 mm

IX 145 - ..		90	110
Efficacité utile à 100 % de la puissance thermique nominale, Eta 4	%	87,7	87,6
Efficacité utile à 30 % de la puissance thermique nominale, Eta 1	%	97,5	97,4
Puissance utile - nominale déterminée à Qnom (Pn_gen)	kW	85	102
Puissance utile - intermédiaire à 30 % Qnom (Pint)	kW	28,3	34,0
Puissance utile à 50/30 °C Pn (mode chauffage)	kW	91,8	110,2
Puissance utile à 80/60 °C mini/maxi (mode chauffage)	kW	9,4 - 85	11,4 - 102
Rendement en % PCI à charge …% Pn_gen et temp. eau …°C - 100 % Pn à temp. moy. 70 °C (RPn)	%	97,3	97,2
Rendement en % PCI à charge …% Pn_gen et temp. eau …°C - 30 % Pn à temp. retour 30 °C (RPint)	%	108,2	108,1
Débit gaz max (15 °C - 1013 mbar) - gaz naturel H	m³/h	9,25	11,10
Débit gaz max (15 °C - 1013 mbar) - gaz naturel L	m³/h	10,75	12,91
Débit gaz max (15 °C - 1013 mbar) - propane	kg/h	6,79	8,15
Débit d'eau à ΔT= 20 K (80/60 °C)	m³/h	3,6	4,4
Débit minimum d'irrigation	l/h	2000	2250
Contenance en eau	L	8,3	9,8
Températures des fumées maxi.	°C	70	70
Perte à l'arrêt à ΔT = 30 K (Qpo30)	W	62	72
Puissance électrique des auxiliaires (hors circulateur) à Pn_gen (Qaux)	W	146	185
Puissance électrique des auxiliaires en veille (Qveille)	W	3	3
Niveau de puissance acoustique	dB[A]	65	64
Pression maximale disponible à la buse de fumées	Pa	320	370
Poids net	kg	104	109

Temp. moy. de fonctionnement :
T_{fonct_max} : 70 °C
T_{fonct_min} : 30 °C
Température maxi. de service : 80 °C
Pression maxi. de service : 3,8 bar
Thermostat de sécurité : 110 °C
Alimentation : 230 V/50 Hz

Indice de protection : IP X1B
Catégorie gaz : II_{2ESI3P}
Classe NOx : 6
Homologation : B_{23}, B_{23P}, C_{13}, C_{33x}, C_{63x}, C_{53x}, C_{43x}, C_{83x}

Détails des données
Voir feuillet technique

PRIX H.T.		90	110
	Colis.	JL153	JL154
IX 145 - ..	Réf.	7689867	7693601
	€	8 848,00	9 787,00

Eco-Participation : voir page liste des colis

IX 145 90 - 110 DE 9,4 À 110,2 KW
ET CASCADES

CHAUDIÈRE GAZ AU SOL **À CONDENSATION**



IX 145 SH - 90 ET IX 145 SH - 110
(AVEC BOUTEILLE DE DÉCOUPLAGE)

Chaudières IX 145 SH - 90 et 110 équipées d'un kit de découplage hydraulique pré-dimensionné composé de :
- Une pompe modulante pilotée en PWM
- Une bouteille de découplage isolée avec pot à boue à barreau magnétique et désaérateur
- Des tubulures de liaison vers la chaudière avec un clapet anti retour et une soupape de sécurité. Tubulures coté secondaire ramenées vers le haut de la chaudière pour un raccordement facilité

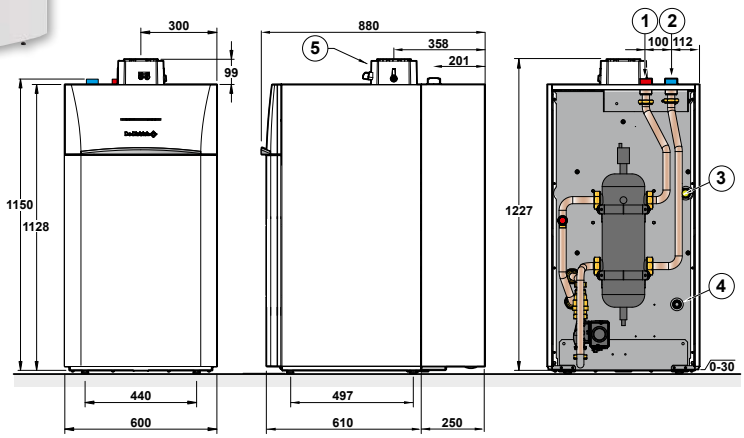

① Départ mâle G1"1/2
② Retour mâle G1"1/2
③ Gaz G1"
④ Évacuation des condensats Ø 18 mm ext.
⑤ Évacuation des produits de combustion et conduit d'amenée d'air Ø 110/160 mm

PRIX H.T.		90	110
IX 145 SH - ..	Réf.	7713882	7713883
	€	11 954,00	12 893,00

Eco-Participation : voir page liste des colis



IX 145 EP - 90 ET IX 145 EP - 110
(AVEC ÉCHANGEUR À PLAQUES)

Chaudières IX 145 EP - 90 et 110 équipées d'un kit de découplage hydraulique pré-dimensionné composé de :
- Une pompe modulante pilotée en PWM, un clapet anti-retour
- Un dégazeur automatique (coté primaire)
- Un vase d'expansion
- Un échangeur à plaques de découplage isolé
- Des tubulures de liaison vers la chaudière avec un clapet anti retour et une soupape de sécurité 4 bar (coté primaire). Tubulures coté secondaire avec vannes de sectionnement ramenées vers le haut pour faciliter le raccordement.

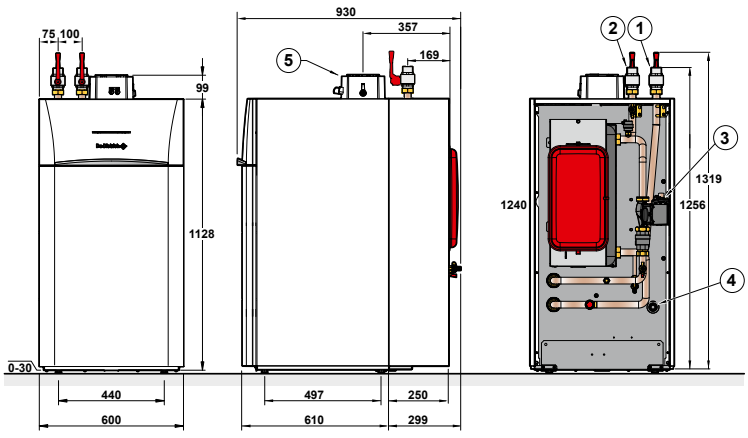

① Départ mâle G1"1/4
② Retour mâle G1"1/4
③ Gaz G1"
④ Évacuation des condensats Ø 18 mm ext.
⑤ Évacuation des produits de combustion et conduit d'amenée d'air Ø 110/160 mm

PRIX H.T.		90	110
IX 145 EP - ..	Réf.	7713890	7713891
	€	12 015,00	12 954,00

Eco-Participation : voir page liste des colis

IX 145 50 - 110 DE 5,4 À 110,2 KW
ET CASCADES

CHAUDIÈRE GAZ AU SOL **À CONDENSATION**

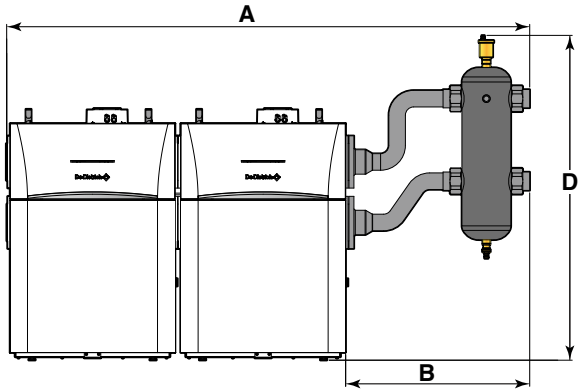

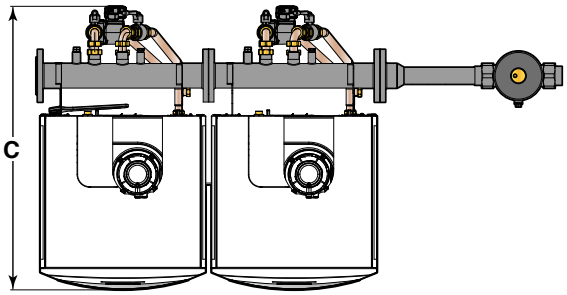

CASCADE DE CHAUDIÈRE

	A (mm)			B (mm)	C (mm)	D (mm)
Nombre de chaudières	2	3	4	2, 3 ou 4	2, 3 ou 4	2, 3 ou 4
IX 145 - 50	1901	2521	3141	669	1026	1180
IX 145 - 70	1901	2521	3141	669	1026	1180
IX 145 - 90	2054	2674	3294	822	1027	1348
IX 145 - 110	2054	2674	3294	822	1027	1348

KIT CASCADE DE 2 CHAUDIÈRES

PRIX H.T.		IX 145 - 50	IX 145 - 70	IX 145 - 90	IX 145 - 110
Kit cascade complet avec 2 chaudières *	Réf.	7713924	7713925	7713926	7713927
	€	**18 598,60**	**21 230,60**	**25 108,10**	**26 986,10**

* Le kit cascade est composé : de 2 chaudières, du collecteur hydraulique (départ/retour), des kits de connexion (pompe + tuyauterie de raccordement sur les chaudières), des brides pleines (extrémités), de la bouteille de découplage avec son raccordement, des brides de fixation, clapet fumées anti-retour avec siphon, 2 modules BUS, d'une sonde départ et d'une sonde retour.
Eco-Participation : voir page liste des colis

KIT CASCADE POUR 1 CHAUDIÈRE SUPP.

PRIX H.T.		IX 145 - 50	IX 145 - 70	IX 145 - 90	IX 145 - 110
Kit cascade complet avec 1 chaudière *	Réf.	7713896	7713897	7713898	7713899
	€	**8 466,40**	**9 782,40**	**11 112,00**	**12 051,00**

* Le kit cascade est composé : de 1 chaudière, du collecteur hydraulique (départ/retour), du kit de connexion (pompe + tuyauterie de raccordement sur la chaudière), des brides de fixation, clapet fumées anti-retour avec siphon et d'un module BUS, kit visserie.
Eco-Participation : voir page liste des colis

KIT CASCADE DE 3 CHAUDIÈRES

Cascade à composer à partir d'une cascade de 2 chaudières et de 1 kit cascade pour une chaudière supplémentaire (voir ci-dessus).

PRIX H.T.		IX 145 - 50	IX 145 - 70	IX 145 - 90	IX 145 - 110
Kit cascade complet avec 2 chaudières	Réf.	7713924	7713925	7713926	7713927
	€	**18 598,60**	**21 230,60**	**25 108,10**	**26 986,10**
Kit cascade complet avec 1 chaudière supplémentaire	Réf.	7713896	7713897	7713898	7713899
	€	**8 466,40**	**9 782,40**	**11 112,00**	**12 051,00**

Eco-Participation : voir page liste des colis

KIT CASCADE DE 4 CHAUDIÈRES

Cascade à composer à partir d'une cascade de 2 chaudières et de 2 kits cascade pour une chaudière supplémentaire (voir plus haut).

PRIX H.T.		IX 145 - 50	IX 145 - 70	IX 145 - 90	IX 145 - 110
Kit cascade complet avec 2 chaudières	Réf.	7713924	7713925	7713926	7713927
	€	**18 598,60**	**21 230,60**	**25 108,10**	**26 986,10**
Kit cascade complet avec 1 chaudière supplémentaire	Réf.	2 x 7713896	2 x 7713897	2 x 7713898	2 x 7713899
	€	**2 x 8 466,40**	**2 x 9 782,40**	**2 x 11 112,00**	**2 x 12 051,00**

Eco-Participation : voir page liste des colis

(2) Pour la détermination et le chiffrage de systèmes cascades, l'outil QUELLE-CASCADE est disponible sur notre site internet.

IX 145 50 - 110 DE 5,4 À 110,2 KW
ET CASCADES

CHAUDIÈRE GAZ AU SOL **À CONDENSATION**

COLISAGE

DÉSIGNATION IX 145	RÉFÉRENCE	PRIX HT (€) ECOPART : VOIR LISTE COLIS	NOMBRE DE COLIS	CHAUDIÈRE IX 145 
IX 145 - 50	7693900	**6 217,00**	1	7693900
IX 145 - 70	7694352	**7 533,00**	1	7694352
IX 145 - 90	7689867	**8 848,00**	1	7689867
IX 145 - 110	7693601	**9 787,00**	1	7693601

DÉSIGNATION IX 145 SH	RÉFÉRENCE COMPLÈTE	PRIX HT (€) ECOPART : VOIR LISTE COLIS	NOMBRE DE COLIS	CHAUDIÈRE IX 145 	KIT BOUTEILLE DE DÉCOUPLAGE 
IX 145 SH - 50	7713880	**8 604,00**	2	7693900	7783000
IX 145 SH - 70	7713881	**9 920,00**	2	7694352	7783000
IX 145 SH - 90	7713882	**11 954,00**	2	7689867	7783045
IX 145 SH - 110	7713883	**12 893,00**	2	7693601	7783045

DÉSIGNATION IX 145 EP	RÉFÉRENCE COMPLÈTE	PRIX HT (€) ECOPART : VOIR LISTE COLIS	NOMBRE DE COLIS	CHAUDIÈRE IX 145 	KIT ÉCHANGEUR À PLAQUES 
IX 145 EP - 50	7713888	**8 619,00**	2	7693900	7783004
IX 145 EP - 70	7713889	**9 935,00**	2	7694352	7783004
IX 145 EP - 90	7713890	**12 015,00**	2	7689867	7783087
IX 145 EP - 110	7713891	**12 954,00**	2	7693601	7783087

DÉSIGNATION KIT CASCADE	RÉFÉRENCE	PRIX HT (€) ECOPART : VOIR LISTE COLIS	NOMBRE DE COLIS	CHAUDIÈRE IX 145-..	KIT COLLECTEUR	KIT CONNEXION CASCADE	KIT BRIDE	KIT SEPARATEUR HYDRAULIQUE	KIT CONNEXION SEPAR. HYDR.	KIT BRIDE BOUTEILLE	KIT VISSERIE ET JOINTS	CLAPET FUMEE AVEC SIPHON	RALLONGE PPS	MODULE BUS	SONDE DEPART / RETOUR	KIT SONDE UNIVERSELLE
IX 145-50/CASCADE 2 CHAUDIÈRES	7713924	**18 598,60**	17	2 x 7693900	2 x 7709439	2 x 7702798	1 x 7713940	1 x 7713944	1 x 7713941	-	1 x 7716445	2 x 7715074	1 x 84887613	2 x 7709438	1 x 7709436	1 x 7709437
IX 145-70/CASCADE 2 CHAUDIÈRES	7713925	**21 230,60**	17	2 x 7694352	2 x 7709439	2 x 7702798	1 x 7713940	1 x 7713944	1 x 7713941	-	1 x 7716445	2 x 7715074	1 x 84887613	2 x 7709438	1 x 7709436	1 x 7709437
IX 145-90/CASCADE 2 CHAUDIÈRES	7713926	**25 108,10**	19	2 x 7689867	2 x 7709439	2 x 7703583	1 x 7713940	1 x 7713945	1 x 7713942	1 x 7713947	1 x 7716445	2 x 7715073	2 x 84887580	2 x 7709438	1 x 7709436	1 x 7709437
IX 145-110/CASCADE 2 CHAUDIÈRES	7713927	**26 986,10**	19	2 x 7693601	2 x 7709439	2 x 7703583	1 x 7713940	1 x 7713945	1 x 7713942	1 x 7713947	1 x 7716445	2 x 7715073	2 x 84887580	2 x 7709438	1 x 7709436	1 x 7709437
IX 145-50/CASCADE 1 CHAUDIÈRE SUPPLÉMENTAIRE	7713896	**8 466,40**	7	1 x 7693900	1 x 7709439	1 x 7702798	-	-	-	-	1 x 7716445	1 x 7715074	1 x 84887613	1 x 7709438	-	-
IX 145-70/CASCADE 1 CHAUDIÈRE SUPPLÉMENTAIRE	7713897	**9 782,40**	7	1 x 7694352	1 x 7709439	1 x 7702798	-	-	-	-	1 x 7716445	1 x 7715074	1 x 84887613	1 x 7709438	-	-
IX 145-90/CASCADE 1 CHAUDIÈRE SUPPLÉMENTAIRE	7713898	**11 112,00**	7	1 x 7689867	1 x 7709439	1 x 7703583	-	-	-	-	1 x 7716445	1 x 7715073	1 x 84887580	1 x 7709438	-	-
IX 145-110/CASCADE 1 CHAUDIÈRE SUPPLÉMENTAIRE	7713899	**12 051,00**	7	1 x 7693601	1 x 7709439	1 x 7703583	-	-	-	-	1 x 7716445	1 x 7715073	1 x 84887580	1 x 7709438	-	-

LISTE DES COLIS

RÉF.	DÉSIGNATION	PRIX HT (€)	EP HT (€)*	RÉF.	DÉSIGNATION	PRIX HT (€)	EP HT (€)*
7693900	IX 145-50 - JL151	**6 217,00**	29,00	7783000	KIT DÉCOUPLAGE 50/ 70 - JL290	**2 387,00**	**1,75**
7694352	IX 145-70 - JL152	**7 533,00**	29,00	7783045	KIT DÉCOUPLAGE 90/110 - JL291	**3 106,00**	**1,75**
7689867	IX 145-90 - JL153	**8 848,00**	29,00	7783004	KIT ÉCHANGEUR À PLAQUES 50/ 70 - JL292	**2 402,00**	**1,75**
7693601	IX 145-110 - JL154	**9 787,00**	29,00	7783087	KIT ÉCHANGEUR À PLAQUES 90/ 110 - JL293	**3 167,00**	**1,75**

Liste des colis cascade **voir page suivante**

* ÉCO-PART incluse ou **ÉCO-PART en sus**
Les montants des éco-participations sont susceptibles d'évoluer en cas de modification du barème par notre organisme collecteur.

IX 145 50 - 110 DE 5,4 À 110,2 KW
ET CASCADES

CHAUDIÈRE GAZ AU SOL **À CONDENSATION**

LISTE DES COLIS KITS CASCADES

RÉF.	DÉSIGNATION	PRIX HT (€)	EP HT (€)*
7693900	IX 145-50 - JL151	**6 217,00**	29,00
7694352	IX 145-70 - JL152	**7 533,00**	29,00
7689867	IX 145-90 - JL153	**8 848,00**	29,00
7693601	IX 145-110 - JL154	**9 787,00**	29,00
7709439	KIT COLLECTEUR 1CHAUDIÈRE 90-150 DN80 LG618 - JL240	**539,00**	0,01
7702798	KIT CONNEXION CASCADE 50 70 - JL207	**1 413,00**	1,75
7703583	KIT CONNEXION CASCADE 90 110 - JL208	**1 413,00**	1,75
7713941	KIT CONNEXION SÉPAR. HYDR. 8.5M3/H - JL242	**709,00**	0,01
7713942	KIT CONNEXION SÉPAR. HYDR. 18 M³/H - JL243	**829,00**	0,02
7713944	KIT SÉPARATEUR HYDRAULIQUE 8.5M3/H - JL245	**767,00**	0,02
7713945	KIT SÉPARATEUR HYDRAULIQUE 18 M³/H - JL246	**1 703,00**	0,04

RÉF.	DÉSIGNATION	PRIX HT (€)	EP HT (€)*
7713940	KIT BRIDE DN80 - JL241	**159,00**	0,01
7713947	KIT BRIDE BOUTEILLE 18 M³/H - JL248	**49,00**	0,01
7716445	VISSERIE ET JOINTS 8,5M3 - JL238	**22,40**	0,01
7709438	MODULE BUS OCI345 - SA50	**106,00**	0,14
7709436	SONDE DÉPART UAF6C - SA48	**50,10**	0,04
7709437	SONDE UNIVERSELLE UF6C - SA49	**31,70**	0,04
7715074	CLAPET FUMÉE Ø80/110MM AVEC SIPHON POUR IX 35 À 70 - DY433	**118,00**	0,01
7715073	CLAPET FUMÉE Ø110/110MM AVEC SIPHON POUR IX 90 À 150 - DY432	**145,00**	0,01
84887613	RALLONGES PPS Ø80MM (LG 250MM) (2 PIÈCES) - DY613	**51,00**	0,01
84887580	RALLONGE PPS Ø110MM (LG500MM) - DY180	**38,60**	0,02

OPTIONS

	RÉF.	DÉSIGNATION	PRIX HT (€)	EP HT (€)*
	7735452	KIT G31 - 35-50	**66,50**	0,01
	7716149	KIT TRANSFORMATION PROPANE 70 KW - JL401	**101,00**	0,01
	7735455	KIT G31 - 90-110 - JL402	**101,00**	0,01
	7716151	KIT TRANSFORMATION PROPANE 110 KW - JL403	**101,00**	0,01
	7755275	KIT TRANSFORMATION PROPANE 130-150 KW	**101,00**	0,01
	7735457	KIT G25 - 35-50 - JL404	**66,50**	0,01
	7767411	KIT TRANSFORMATION G25 60 kW	**Consultez le Centre Pièces de Rechange**	
	7735458	KIT G25 - 70 - JL405	**101,00**	0,01
	7735480	KIT TRANSFORMATION G25 90 KW - JL406	**101,00**	0,01
	7735482	KIT G25 - 110 - JL407	**101,00**	0,01
	7613609	STATION DE NEUTRALISATION DN2 (SANS POMPE JUSQU'À 450 kW) - SA3	**951,00**	1,09
STATION DE NEUTRALISATION DES CONDENSATS AVEC POMPE DE RELEVAGE				
	7613610	STATION DE NEUTRALISATION HN 1.6 (AVEC POMPE JUSQU'À 300 kW) - SA4	**1 851,00**	1,75
	7613613	GRANULATS DE NEUTRALISATION (SAC DE 25 kg) - SA7	**119,00**	-

OPTIONS RÉGULATION

	RÉF.	DÉSIGNATION	PRIX HT (€)	EP HT (€)*
	7709436	SONDE DÉPART UAF6C - SA48	**50,10**	0,04
	7709437	SONDE UNIVERSELLE UF6C - SA49	**31,70**	0,04
	7695735	VM HSM - SA43	**1 377,00**	0,14
	7695736	RÉGULATEUR DE ZONE INTÉGRALE - SA45	**501,00**	0,14
	7695737	RÉGULATEUR DE ZONE MURAL - SA44	**549,00**	0,14
	7709438	MODULE BUS OCI345 - SA50	**106,00**	0,14
	7753497	WEB SERVER OZW672.04	**1 239,00**	0,14

* **ÉCO-PART incluse** ou **ÉCO-PART en sus**
Les montants des éco-participations sont susceptibles d'évoluer en cas de modification du barème par notre organisme collecteur.

De Dietrich

IX 145 50 - 110 DE 5,4 À 110,2 KW
ET CASCADES

CHAUDIÈRE GAZ AU SOL **À CONDENSATION**

	RÉF.	DÉSIGNATION	CONNEXION	PILES	PROGRAMME HORAIRE	CONNECTE INTERNET	CLASSE	PRIX HT (€)	EP HT (€)*
OPTIONS THERMOSTATS ET SONDES D'AMBIANCE									
	7649289	SONDE D'AMBIANCE SMART TC° CONNECTÉE - AD311	Filaire	non	oui	oui	IV	396,00	0,14
	7712268	SONDE D'AMBIANCE PROGRAMMABLE FILAIRE - SA 47	Filaire	non	oui	non	VI*	147,00	0,14
	7768817	THERMOSTAT D'AMBIANCE PROGRAMMABLE (FILAIRE) - AD337	Filaire	oui	oui	non	IV - IV*	140,00	0,14
	7768818	THERMOSTAT D'AMBIANCE PROGRAMMABLE (SANS FILS) - AD338	Sans fil	oui	oui	non	IV - IV*	340,00	0,14

* avec sonde extérieure filaire 7670186 livrée d'origine

CHOIX DES OPTIONS EN FONCTION DES CIRCUITS RACCORDÉS

IX 145 50-110 ET CASCADES		ECS	direct	vanne	direct + 1 vanne	2 x vanne	direct + 2 x avec vanne	3 x avec vanne
Type de circuit (1)			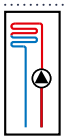	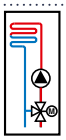	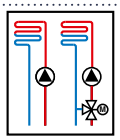	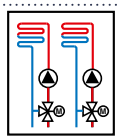	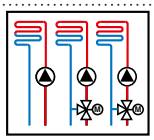	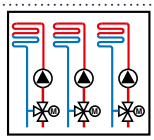
Tableau de commande (2)	IX 145/245	1 x 7709437	d'origine	1 x 7695736	1 x 7695736	2 x 7695736	2 x 7695736	2 x 7695736 + 1 x 7695737

(1) Chacun des circuits chauffage peut être complété par une commande à distance SA47
(2) Cascade de 16 chaudières possible. Chacune des chaudières de la cascade peut piloter 1 circuit direct et 2 circuits avec vanne mélangeuse (avec 2 x l'option SA45).

FUMISTERIE : voir chapitre Équipements et fumisterie

De Dietrich SERVICES PACK ESSENTIEL (MISE EN SERVICE)		PRIX NET HT (€)
7809055	MES CHAUD. MGP GAZ 45-70 kW pour une unité	198,00
7809059	MES CHAUD. MGP 45-70 kW CASCADE 2 unités	356,00
7809063	MES CHAUD. MGP 45-70 kW par unité supplémentaire	120,00
7809056	MES CHAUD. MGP GAZ 70-180 kW pour une unité	344,00
7809060	MES CHAUD. MGP 70-180 kW CASCADE 2 unités	616,00
7809064	MES CHAUD. MGP 70-180 kW par unité supplémentaire	207,00

De Dietrich SERVICES PACK STARTER		PRIX NET HT (€)
7809067	PACK STARTER GAZ 45-70 kW pour une unité	412,00
7809071	PACK STARTER GAZ 45-70 kW CASCADE 2 unités	605,00
7809075	PACK STARTER GAZ 45-70 kW par unité supplémentaire	144,00
7809068	PACK STARTER GAZ 70-180 kW pour une unité	557,00
7809072	PACK STARTER GAZ 70-180 kW CASCADE 2 unités	865,00
7809076	PACK STARTER GAZ 70-180 kW par unité supplémentaire	249,00

De Dietrich SERVICES PACK SÉRÉNITÉ		PRIX NET HT (€)
7809079	PACK SÉRÉNITÉ GAZ 45-70 kW pour une unité	580,00
7809083	PACK SÉRÉNITÉ GAZ 45-70 kW CASCADE 2 unités	908,00
7809087	PACK SÉRÉNITÉ GAZ 45-70 kW par unité supplémentaire	241,00
7809080	PACK SÉRÉNITÉ GAZ 70-180 kW pour une unité	764,00
7809084	PACK SÉRÉNITÉ GAZ 70-180 kW CASCADE 2 unités	1 239,00
7809088	PACK SÉRÉNITÉ GAZ 70-180 kW par unité supplémentaire	369,00

De Dietrich SERVICES PACK ENTRETIEN		PRIX NET HT (€)
7809093	ENTRETIEN MGP GAZ 45-70 kW pour une unité	211,00
7809096	ENTRETIEN MGP GAZ 45-70 kW CASCADE 2 unités	376,00
7809099	ENTRETIEN MGP GAZ 45-70 kW par unité supplémentaire	125,00
7809094	ENTRETIEN MGP GAZ 70-180 kW pour une unité	271,00
7809097	ENTRETIEN MGP GAZ 70-180 kW CASCADE 2 unités	485,00
7809100	ENTRETIEN MGP GAZ 70-180 kW par unité supplémentaire	162,00

POUR PLUS D'INFORMATIONS SUR NOS
SERVICES & OUTILS
SE REPORTER AUX P 8 ET SUIVANTES

* ÉCO-PART incluse ou ÉCO-PART en sus
Les montants des éco-participations sont susceptibles d'évoluer en cas de modification du barème par notre organisme collecteur.

ACCÉDEZ À NOTRE
SCHÉMATHÈQUE

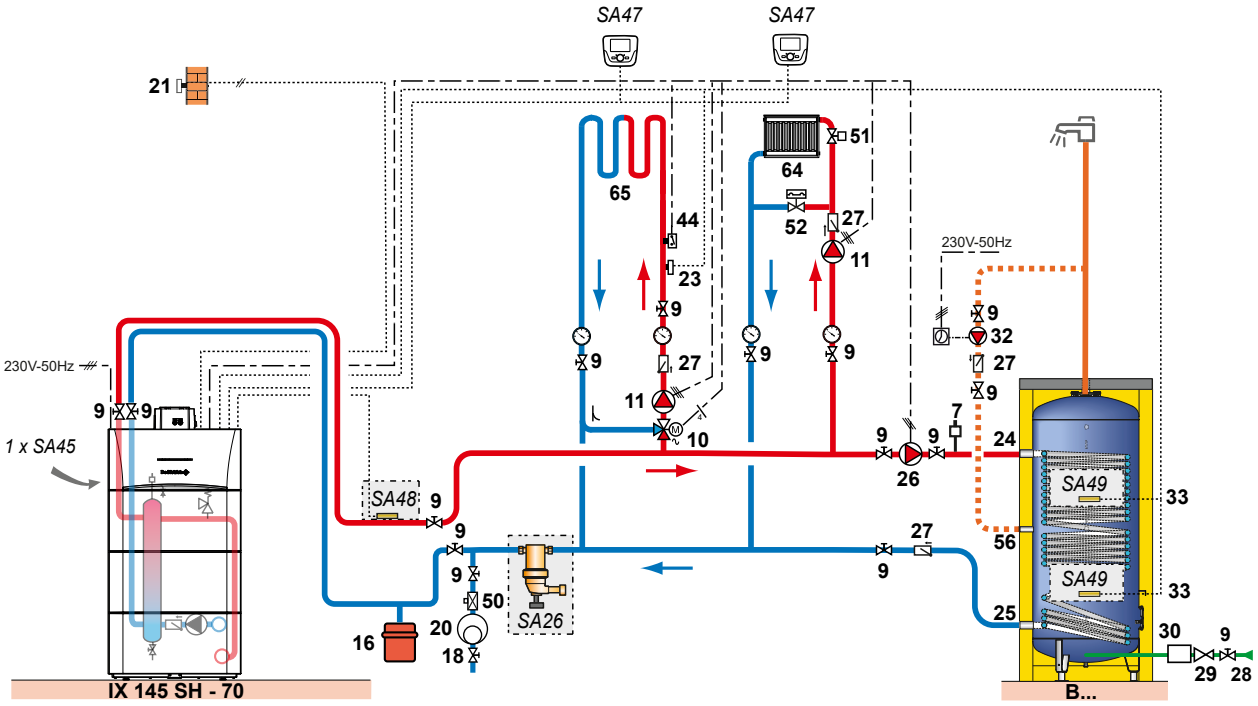

DESCRIPTIF

	COLIS	RÉF.	PRIX HT (€)
Chaudière IX 145 SH - 110	-	7713883	**12 893,00**
Module de régulation circuit vanne 3 voies intégrable	SA45	7695736	**501,00**
Sonde d'applique universelle (départ…) longueur 2 m	SA48	7709436	**50,10**
2 x sonde doigt de gant universelle (ECS…) longueur 6 m	2 x SA49	7709437	**2 x 31,70**
2 x sonde d'ambiance programmable	2 x SA47	7712268	**2 x 147,00**
Cuve B 1000	AJ80	7650482	**6 523,00**
Habillage rigide pour B 1000	AJ97	7650499	**1 439,00**
Séparateur de boue Rp 2"	SA26	7650378	**639,00**
		Prix total H.T.* :	**22 402,50**
Mise en service		**Prix net H.T. :**	**344,00**

* hors Eco-Participation

Exemple donné à titre indicatif

IX 245 130-150 DE 24,3 À 150,9 KW
ET CASCADES

CHAUDIÈRE GAZ AU SOL **À CONDENSATION**



Chaudière au sol, équipée pour fonctionner au gaz naturel 20 ou 25 mbar

- Adaptable pour fonctionner au propane à l'aide d'un diaphragme fourni
- Faibles émissions polluantes
- Allumage électronique
- Échangeur spiralé en acier inoxydable
- Brûleur gaz inox à prémélange total, modulant
- Modulation électronique de 20 à 100 %
- Détection de flamme par ionisation
- Contrôle et gestion de la température par 2 thermistances CTN sur le départ et le retour
- Vanne gaz modulante en continu (en mode chauffage et mode production ECS)
- Dispositif de post circulation, de contrôle de débit et de manque d'eau
- Tableau rétro-éclairé avec menu déroulant et texte clair. Accès facile aux paramètres chaudières, alertes de dysfonctionnement avec codes défaut. Permet la gestion d'un circuit ECS et d'un circuit direct. Peut piloter jusqu'à 3 circuits, une cascade et des systèmes complexes
- Livraison avec sonde extérieure

IX 245 - 130 ET IX 245 - 150

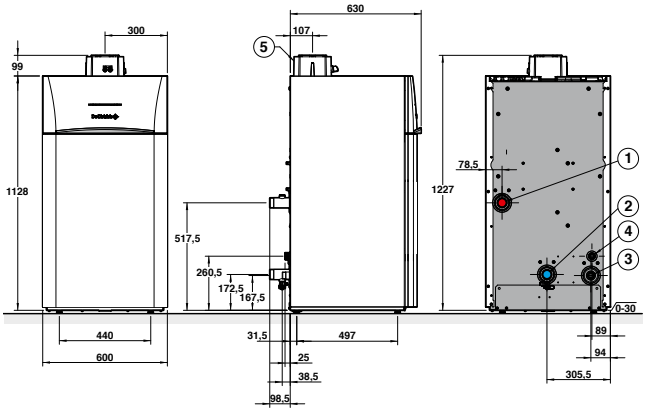

① Départ chauffage G1"1/2
② Retour chauffage G1"1/2
③ Alimentation gaz G 1"
④ Évacuation des condensats, tuyau PVC Ø 32 mm ext.
⑤ Évacuation des produits de combustion et conduit d'amenée d'air Ø 110/160 mm

IX 245 - ..		130	150
Efficacité utile à 100 % de la puissance thermique nominale, Eta 4	%	88,4	88,4
Efficacité utile à 30 % de la puissance thermique nominale, Eta 1	%	97,8	97,8
Puissance utile - nominale déterminée à Qnom (Pn_gen)	kW	122	140
Puissance utile - intermédiaire à 30 % Qnom (Pint)	kW	40,4	46,5
Puissance utile à 50/30 °C Pn (mode chauffage)	kW	130,6	150,9
Puissance utile à 80/60 °C mini/maxi (mode chauffage)	kW	24,3 - 121,5	28,1 - 140,3
Rendement en % PCI à charge …% Pn_gen et temp. eau …°C - 100 % Pn à temp. moy. 70 °C (RPn)	%	98,1	98,1
Rendement en % PCI à charge …% Pn_gen et temp. eau …°C - 30 % Pn à temp. retour 30 °C (RPint)	%	108,5	108,5
Débit gaz max (15 °C - 1013 mbar) - gaz naturel H	m^3/h	13,1	15,1
Débit gaz max (15 °C - 1013 mbar) - gaz naturel L	m^3/h	15,2	17,6
Débit gaz max (15 °C - 1013 mbar) - propane	kg/h	5,1	5,9
Débit d'eau à ΔT = 20 K (80/60 °C)	m^3/h	5,6	6,0
Débit minimum d'irrigation	l/h	2250	3000
Contenance en eau	L	10	11
Températures des fumées maxi.	°C	70	70
Perte à l'arrêt à ΔT = 30 K (Qpo30)	W	77,7	83,3
Puissance électrique des auxiliaires (hors circulateur) à Pn_gen (Qaux)	W	187	283
Puissance électrique des auxiliaires en veille (Qveille)	W	4	4
Pression maximale disponible à la buse de fumées	Pa	170	280
Poids net	kg	126	132

Temp. moy. de fonctionnement :
T_{fonct_max} : 70 °C
T_{fonct_min} : 30 °C
Température maxi. de service : 80 °C
Pression maxi. de service : 6 bar
Thermostat de sécurité : 110 °C
Alimentation : 230 V/50 Hz

Indice de protection : IP X1B
Catégorie gaz : II_{2ESI3P}
Classe NOx : 6
Homologation : B_{23}, B_{23P}, C_{13x}, C_{33x}, C_{63x}, C_{53}, C_{43x}, C_{83x}

Détails des données
Voir feuillet technique

PRIX H.T.		130	150
	Colis.	JL155	JL156
IX 245 - ..	Réf.	7695340	7695343
	€	**8 762,00**	**9 450,00**

Eco-Participation : voir page liste des colis

IX 245 130-150 DE 24,3 À 150,9 KW
ET CASCADES

CHAUDIÈRE GAZ AU SOL **À CONDENSATION**



IX 245 SH - 130 ET IX 245 SH - 150
(AVEC BOUTEILLE DE DÉCOUPLAGE)

Chaudières IX 245 SH - 130 et 150 équipées d'un kit de découplage hydraulique pré-dimensionné composé de :
- Une pompe modulante pilotée en PWM
- Une bouteille de découplage isolée avec pot à boue à barreau magnétique et désaérateur
- Des tubulures de liaison vers la chaudière avec un clapet anti retour et une soupape de sécurité. Tubulures coté secondaire ramenées vers le haut de la chaudière pour un raccordement facilité

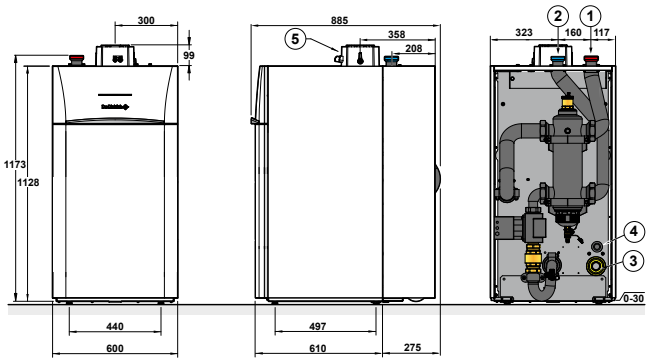

① Départ mâle G2"
② Retour mâle G2"
③ Gaz G1"
④ Évacuation des condensats Ø 22 mm ext.
⑤ Évacuation des produits de combustion et conduit d'amenée d'air Ø 110/160 mm

PRIX H.T.		130	150
IX 245 SH - ..	Réf.	7713884	7713885
	€.	**14 357,00**	**15 045,00**

Eco-Participation : voir page liste des colis



IX 245 EP - 130 ET IX 245 EP - 150
(AVEC ÉCHANGEUR À PLAQUES)

Chaudières IX 245 EP - 130 et 150 équipées d'un kit de découplage hydraulique pré-dimensionné composé de :
- Une pompe modulante pilotée en PWM, un clapet anti-retour
- Un dégazeur automatique (coté primaire)
- Un vase d'expansion
- Un échangeur à plaques de découplage isolé
- Des tubulures de liaison vers la chaudière avec un clapet anti retour et une soupape de sécurité 4 bar (coté primaire). Tubulures coté secondaire avec vannes de sectionnement sur le coté de la chaudière pour un raccordement facilité.

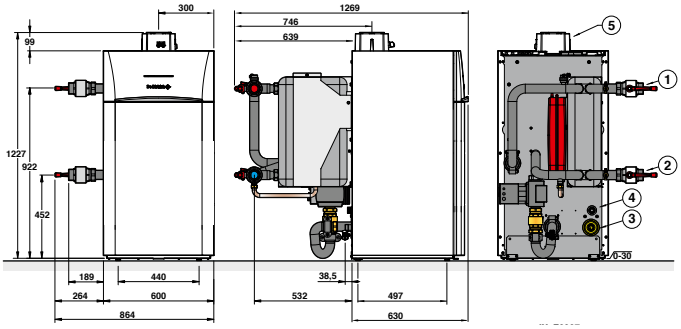

① Départ femelle G1"1/2
② Retour femelle G1"1/2
③ Gaz G1"
④ Évacuation des condensats Ø 22 mm ext.
⑤ Évacuation des produits de combustion et conduit d'amenée d'air Ø 110/160 mm

PRIX H.T.		130	150
IX 245 EP - ..	Réf.	7713892	7713893
	€.	**14 239,00**	**14 927,00**

Eco-Participation : voir page liste des colis

IX 245 200-250 DE 31 À 250 KW
ET CASCADES

CHAUDIÈRE GAZ AU SOL **À CONDENSATION**



Chaudière au sol, équipée pour fonctionner au gaz naturel

- Adaptable pour fonctionner au propane à l'aide d'un diaphragme fourni
- Faibles émissions polluantes
- Allumage électronique
- Échangeur spiralé en acier inoxydable
- Brûleur gaz inox à prémélange total, modulant
- Modulation électronique de 20 à 100%
- Détection de flamme par ionisation
- Contrôle et gestion de la température par 2 thermistances CTN sur le départ et le retour
- Vanne gaz modulante en continu (en mode chauffage et mode production ECS)
- Dispositif de post circulation, de contrôle de débit et de manque d'eau
- Tableau rétro-éclairé avec menu déroulant et texte clair. Accès facile aux paramètres chaudières, alertes de dysfonctionnement avec codes défaut. Permet la gestion d'un circuit ECS et d'un circuit direct. Peut piloter jusqu'à 3 circuits, une cascade et des systèmes complexes
- Chaudière équipée de roues permettant une mise en place aisée dans la chaufferie.
- Livraison avec sonde extérieure

IX 245 - 200 ET IX 245 - 250 DE 31 À 250 KW

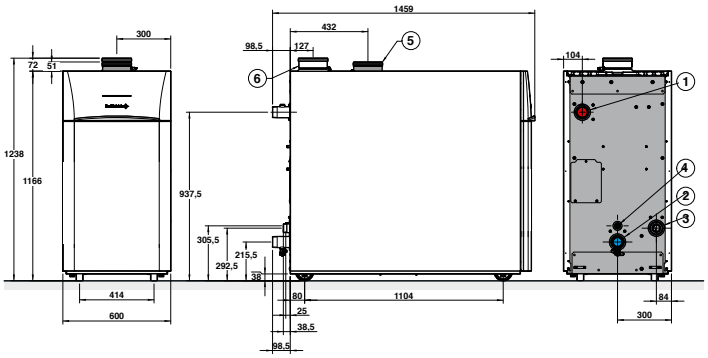

① Départ chauffage G2"
② Retour chauffage G2"
③ Alimentation gaz G1"1/2
④ Évacuation des condensats, tuyau PVC Ø 32 mm ext.
⑤ Conduit d'amenée d'air Ø 150 mm
⑥ Évacuation des produits de combustion Ø 150 mm

IX 245 - ..			200	250
Efficacité utile à 100 % de la puissance thermique nominale, Eta 4		%	87,7	87,4
Efficacité utile à 30 % de la puissance thermique nominale, Eta 1		%	98,2	98,2
Puissance utile	- nominale déterminée à Qnom (Pn_gen)	kW	186	233
	- intermédiaire à 30 % Qnom (Pint)	kW	62,8	78,6
Puissance utile à 50/30 °C Pn (mode chauffage)		kW	200	250
Puissance utile à 80/60 °C mini/maxi (mode chauffage)		kW	31,0 - 185,9	38,8 - 232,8
Rendement en % PCI à charge ...% Pn_gen	- 100 % Pn à temp. moy. 70 °C (RPn)	%	97,3	97,0
et temp. eau ...°C	- 30 % Pn à temp. retour 30 °C (RPint)	%	109,1	109,1
Débit gaz max (15 °C - 1013 mbar)	- gaz naturel H	m³/h	20,21	25,40
	- gaz naturel L	m³/h	23,51	29,54
	- propane	kg/h	14,8	18,6
Débit d'eau à ΔT = 20 K (80/60 °C)		m³/h	8,0	10,0
Débit minimum d'irrigation		l/h	3500	4500
Contenance en eau		L	13	15
Températures des fumées maxi.		°C	90	90
Perte à l'arrêt à ΔT = 30 K (Qpo30)		W	95,3	117,3
Puissance électrique des auxiliaires (hors circulateur) à Pn_gen (Qaux)		W	242	369
Puissance électrique des auxiliaires en veille (Qveille)		W	4	4
Pression maximale disponible à la buse de fumées		Pa	230	230
Poids net		kg	212	232

Temp. moy. de fonctionnement :
T_{fonct_max} : 70 °C
T_{fonct_min} : 30 °C
Température maxi. de service : 90 °C
Pression maxi. de service : 6 bar
Thermostat de sécurité : 110 °C
Alimentation : 230 V/50 Hz

Indice de protection : IP X1B
Catégorie gaz : II_{2ESI3P}
Classe NOx : 6
Homologation : B_{23}, B_{23P}, C_{13x}, C_{33}, C_{63}, C_{53}, C_{43}, C_{83}

Détails des données
Voir feuillet technique

PRIX H.T.		200	250
	Colis.	JL157	JL158
IX 245 - ..	Réf.	7695347	7695348
	€	**11 965,00**	**13 637,00**

Eco-Participation : voir page liste des colis

IX 245 200-250 DE 31 À 250 KW
ET CASCADES

CHAUDIÈRE GAZ AU SOL **À CONDENSATION**



Chaudières IX 245 SH - 200 et 250 équipées d'un kit de découplage hydraulique pré-dimensionné composé de :
- Une pompe modulante pilotée en PWM
- Une bouteille de découplage isolée avec pot à boue à barreau magnétique et désaérateur
- des tubulures de liaison vers la chaudière avec un clapet anti retour et une soupape de sécurité. Tubulures coté secondaire ramenées vers le haut de la chaudière pour un raccordement facilité

IX 245 SH - 200 ET IX 245 SH - 250
(AVEC BOUTEILLE DE DÉCOUPLAGE)

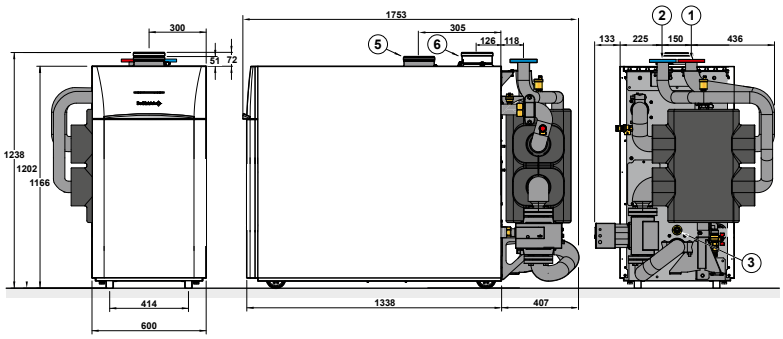

① Départ DN50 PN6
② Retour DN50 PN6
③ Gaz G1"1/2
④ Évacuation des condensats Ø 22 mm ext.
⑤ Conduit d'amenée d'air Ø 150 mm
⑥ Évacuation des produits de combustion Ø 150 mm

PRIX H.T.		200	250
IX 245 SH - ..	Réf.	7713886	7713887
	€.	**19 105,00**	**20 777,00**

Eco-Participation : voir page liste des colis



IX 245 EP - 200 ET IX 245 EP - 250
(AVEC ÉCHANGEUR À PLAQUES)

Chaudières IX 245 EP - 200 et 250 équipées d'un kit de découplage hydraulique pré-dimensionné composé de :
- Une pompe modulante pilotée en PWM, un clapet anti-retour
- Un dégazeur automatique (coté primaire)
- Un vase d'expansion
- Un échangeur à plaques de découplage isolé
- des tubulures de liaison vers la chaudière avec un clapet anti retour et une soupape de sécurité 4 bar (coté primaire). Tubulures coté secondaire avec vannes de sectionnement sur le coté de la chaudière pour un raccordement facilité.

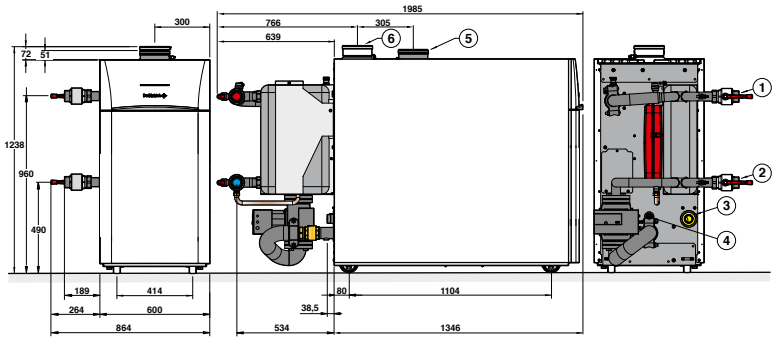

① Départ mâle G2"
② Retour mâle G2"
③ Gaz G1"1/2
④ Évacuation des condensats Ø 22 mm ext.
⑤ Conduit d'amenée d'air Ø 150 mm
⑥ Évacuation des produits de combustion Ø 150 mm

PRIX H.T.		200	250
IX 245 EP - ..	Réf.	7713894	7713895
	€.	**17 825,00**	**19 497,00**

Eco-Participation : voir page liste des colis

IX 245 130-250 DE 24,3 À 250 KW
ET CASCADES

CHAUDIÈRE GAZ AU SOL **À CONDENSATION**

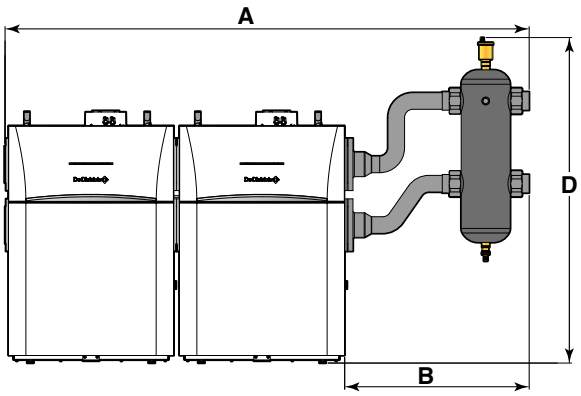

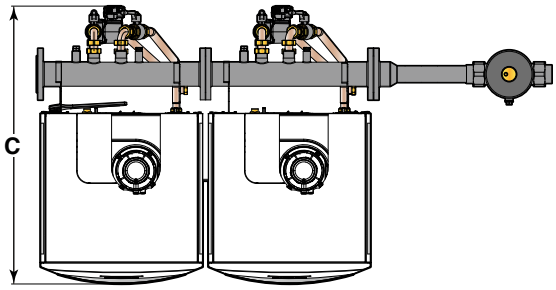

CASCADE DE CHAUDIÈRE

	A (mm)			B (mm)	C (mm)	D (mm)
Nombre de chaudières	2	3	4	2, 3 ou 4	2, 3 ou 4	2, 3 ou 4
IX 245 - 130	2213	2953	3693	636	1141	1476
IX 245 - 150	2213	2953	3693	636	1141	1476
IX 245 - 200	2213	2953	3693	636	1919	1502
IX 245 - 250	2213	2953	3693	636	1919	1502

CASCADES DE 2 CHAUDIÈRES

PRIX H.T.		IX 245 - 130	IX 245 - 150	IX 245 - 200	IX 245 - 250
Kit cascade complet avec 2 chaudières *	Réf.	7713928	7713929	7713930	7713931
	€	**33 771,00**	**35 147,00**	**41 889,80**	**45 233,80**

* Le kit cascade est composé : de 2 chaudières, du collecteur hydraulique (départ/retour), des kits de connexion (pompe + tuyauterie de raccordement sur les chaudières), des brides pleines (extrémités), de la bouteille de découplage avec son raccordement, des brides de fixation, clapet fumées anti-retour avec siphon, 2 modules BUS, d'une sonde départ et d'une sonde retour.
Eco-Participation : voir page liste des colis

CASCADE POUR 1 CHAUDIÈRE SUPPLÉMENTAIRE

PRIX H.T.		IX 245 - 130	IX 245 - 150	IX 245 - 200	IX 245 - 250
Kit cascade complet avec chaudière supplémentaire *	Réf.	7713920	7713921	7713922	7713923
	€	**14 998,60**	**15 686,60**	**19 058,00**	**20 730,00**

* Le kit cascade est composé : de 1 chaudière, du collecteur hydraulique (départ/retour), du kit de connexion (pompe + tuyauterie de raccordement sur la chaudière), des brides de fixation, clapet fumées anti-retour avec siphon et d'un module BUS, kit visserie.
Eco-Participation : voir page liste des colis

CASCADES DE 3 CHAUDIÈRES

Cascade à composer à partir d'une cascade de 2 chaudières et de 1 kit cascade pour une chaudière supplémentaire (voir ci-dessus).

PRIX H.T.		IX 245 - 130	IX 245 - 150	IX 245 - 200	IX 245 - 250
Kit cascade complet avec 2 chaudières	Réf.	7713928	7713929	7713930	7713931
	€	**33 771,00**	**35 147,00**	**41 889,80**	**45 233,80**
Kit cascade complet avec 1 chaudière supplémentaire	Réf..	7713920	7713921	7713922	7713923
	€	**14 998,60**	**15 686,60**	**19 058,00**	**20 730,00**

Eco-Participation : voir page liste des colis

CASCADES DE 4 CHAUDIÈRES

Cascade à composer à partir d'une cascade de 2 chaudières et de 2 kits cascade pour une chaudière supplémentaire (voir plus haut).

PRIX H.T.		IX 245 - 130	IX 245 - 150	IX 245 - 200	IX 245 - 250
Kit cascade complet avec 2 chaudières	Réf.	7713928	7713929	7713930	7713931
	€	**33 771,00**	**35 147,00**	**41 889,80**	**45 233,80**
Kit cascade complet avec 1 chaudière supplémentaire	Réf..	2 x 7713920	2 x 7713921	2 x 7713922	2 x 7713923
	€	**2 x 14 998,60**	**2 x 15 686,60**	**2 x 19 058,00**	**2 x 20 730,00**

Eco-Participation : voir page liste des colis

(2) Pour la détermination et le chiffrage de systèmes cascades, l'outil QUELLE-CASCADE est disponible sur notre site internet.

IX 245 130-150 DE 24,3 À 150,9 KW
ET CASCADES

CHAUDIÈRE GAZ AU SOL **À CONDENSATION**

COLISAGE

DÉSIGNATION	RÉFÉRENCE	PRIX HT (€) ECOPART : VOIR LISTE COLIS	NOMBRE DE COLIS	CHAUDIÈRE IX 245
				
IX 245 - 130	7695340	**8 762,00**	1	7695340
IX 245 - 150	7695343	**9 450,00**	1	7695343

DÉSIGNATION IX 245 EP	RÉFÉRENCE COMPLÈTE	PRIX HT (€) ECOPART : VOIR LISTE COLIS	NOMBRE DE COLIS	CHAUDIÈRE IX 245	KIT ÉCHANGEUR À PLAQUES
					
IX 245 EP - 130	7713892	**14 239,00**	2	7695340	7680549
IX 245 EP - 150	7713893	**14 927,00**	2	7695343	7680549

DÉSIGNATION CASCADES IX 245 SH	RÉFÉRENCE COMPLÈTE	PRIX HT (€) ECOPART : VOIR LISTE COLIS	NOMBRE DE COLIS	CHAUDIÈRE IX 245	KIT BOUTEILLE DE DÉCOUPLAGE
					
IX 245 SH - 130	7713884	**14 357,00**	2	7695340	7783088
IX 245 SH - 150	7713885	**15 045,00**	2	7695343	7783088

DÉSIGNATION KIT CASCADE	RÉFÉRENCE	PRIX HT (€) ECOPART : VOIR LISTE COLIS	NOMBRE DE COLIS	CHAUDIÈRE IX 245-..	KIT COLLECTEUR	KIT CONNEXION CASCADE	KIT BOUCHONS COLLECTEUR	KIT SEPARATEUR HYDRAULIQUE	CLAPET FUMEE AVEC SIPHON	RALLONGE PPS	MODULE BUS	SONDE DEPART / RETOUR	KIT SONDE UNIVERSELLE
IX 245-130/CASCADE 2 CHAUDIÈRES	7713928	**33 771,00**	16	2 x 7695340	2 x 7694126	2 x 7694142	1 x 7694136	1 x 7694133	2 x 7715073	2 x 84887580	2 x 7709438	1 x 7709436	1 x 7709437
IX 245-150/CASCADE 2 CHAUDIÈRES	7713929	**35 147,00**	16	2 x 7695343	2 x 7694126	2 x 7694142	1 x 7694136	1 x 7694133	2 x 7715073	2 x 84887580	2 x 7709438	1 x 7709436	1 x 7709437
IX 245-130/CASCADE 1 CHAUDIÈRE SUPPLÉMENTAIRE	7713920	**14 998,60**	6	1 x 7695340	1 x 7694126	1 x 7694142	-	-	1 x 7715073	1 x 84887580	1 x 7709438	-	-
IX 245-150/CASCADE 1 CHAUDIÈRE SUPPLÉMENTAIRE	7713921	**15 686,60**	6	1 x 7695343	1 x 7694126	1 x 7694142	-	-	1 x 7715073	1 x 84887580	1 x 7709438	-	-

LISTE DES COLIS

RÉF.	DÉSIGNATION	PRIX HT (€)	EP HT (€)*	RÉF.	DÉSIGNATION	PRIX HT (€)	EP HT (€)*
7695340	IX 245-130 - JL155	**8 762,00**	29,00	7783088	KIT BOUTEILLE DE DÉCOUPLAGE 130/150 kW - JL294	**5 595,00**	**1,75**
7695343	IX 245-150 - JL156	**9 450,00**	29,00	7680549	KIT ÉCHANGEUR À PLAQUES 130/150 kW - JL280	**5 477,00**	**1,75**

Liste des colis cascades **voir page suivante**

De Dietrich SERVICES **PACK ESSENTIEL (MISE EN SERVICE)**		PRIX NET HT (€)
7809056	MES CHAUD. MGP GAZ 70-180 kW pour une unité	**344,00**
7809060	MES CHAUD. MGP 70-180 kW CASCADE 2 unités	**616,00**
7809064	MES CHAUD. MGP 70-180 kW par unité supplémentaire	**207,00**

De Dietrich SERVICES **PACK SÉRÉNITÉ**		PRIX NET HT (€)
7809080	PACK SÉRÉNITÉ GAZ 70-180 kW pour une unité	**764,00**
7809084	PACK SÉRÉNITÉ GAZ 70-180 kW CASCADE 2 unités	**1 239,00**
7809088	PACK SÉRÉNITÉ GAZ 70-180 kW par unité supplémentaire	**369,00**

De Dietrich SERVICES **PACK STARTER**		PRIX NET HT (€)
7809068	PACK STARTER GAZ 70-180 kW pour une unité	**557,00**
7809072	PACK STARTER GAZ 70-180 kW CASCADE 2 unités	**865,00**
7809076	PACK STARTER GAZ 70-180 kW par unité supplémentaire	**249,00**

De Dietrich SERVICES **PACK ENTRETIEN**		PRIX NET HT (€)
7809094	ENTRETIEN MGP GAZ 70-180 kW pour une unité	**271,00**
7809097	ENTRETIEN MGP GAZ 70-180 kW CASCADE 2 unités	**485,00**
7809100	ENTRETIEN MGP GAZ 70-180 kW par unité supplémentaire	**162,00**

POUR PLUS D'INFORMATIONS SUR NOS
SERVICES & OUTILS
SE REPORTER AUX P 8 ET SUIVANTES

* ÉCO-PART incluse ou ÉCO-PART en sus
Les montants des éco-participations sont susceptibles d'évoluer en cas de modification du barème par notre organisme collecteur.

IX 245 130-150 DE 24,3 À 150,9 KW
ET CASCADES

CHAUDIÈRE GAZ AU SOL **À CONDENSATION**

LISTE DES COLIS KITS CASCADES

	RÉF.	DÉSIGNATION	PRIX HT (€)	EP HT (€)*
	7695340	IX 245-130 - JL155	**8 762,00**	29,00
	7695343	IX 245-150 - JL156	**9 450,00**	29,00
	7694126	KIT COLLECTEUR HYDRAUIIQUE 1 CHAUD - JL250	**1 576,00**	0,01
	7694142	KIT RACC CASC 130-150 KW - JL254	**4 371,00**	1,75
	7694133	KIT HYDRAULIQUE SÉPARATEUR 30M3/H - JL260	**3 070,00**	0,04
	7694136	KIT FERMETURE COLLECTEUR HYDRAULIQUE - JL261	**622,00**	0,01
	7715073	CLAPET FUMÉE Ø110/110MM AVEC SIPHON POUR IX 90 À 150 - DY432	**145,00**	0,01
	84887580	RALLONGE PPS Ø110MM (LG500MM) -DY180	**38,60**	0,02
	7709438	MODULE BUS OCI345 - SA50	**106,00**	0,14
	7709436	SONDE DÉPART UAF6C - SA48	**50,10**	0,04
	7709437	SONDE UNIVERSELLE UF6C - SA49	**31,70**	0,04

OPTIONS RÉGULATION

	RÉF.	DÉSIGNATION	PRIX HT (€)	EP HT (€)*
	7709436	SONDE DÉPART UAF6C - SA48	**50,10**	0,04
	7709437	SONDE UNIVERSELLE UF6C - SA49	**31,70**	0,04
	7695735	VM HSM - SA43	**1 377,00**	0,14
	7695736	RÉGULATEUR DE ZONE INTÉGRALE - SA45	**501,00**	0,14
	7695737	RÉGULATEUR DE ZONE MURAL - SA44	**549,00**	0,14
	7709438	MODULE BUS OCI345 - SA50	**106,00**	0,14
	7753497	WEB SERVER OZW672.04	**1 239,00**	0,14

OPTIONS

STATIONS DE NEUTRALISATION DES CONDENSATS À ÉCOULEMENT GRAVITAIRE

	7613609	STATION DE NEUTRALISATION DN2 (SANS POMPE JUSQU'A 450 KW) - SA3	**951,00**	1,09
	7622188	STATION DE NEUTRALISATION DN3.0 (<= 1300 KW) - SA9	**1 117,00**	1,75

STATION DE NEUTRALISATION DES CONDENSATS AVEC POMPE DE RELEVAGE

	7613610	STATION DE NEUTRALISATION HN 1.6 (AVEC POMPE JUSQU'À 300 kW) - SA4	**1 851,00**	1,75
	7613613	GRANULATS DE NEUTRALISATION (SAC DE 25 kg) - SA7	**119,00**	-
	83877011	SYSTÈME DE NEUTRALISATION DES CONDENSATS (CHAUDIÈRES ≥ 350 kW) - DU15	**2 066,00**	1,75

* ÉCO-PART incluse ou ÉCO-PART en sus
Les montants des éco-participations sont susceptibles d'évoluer en cas de modification du barème par notre organisme collecteur.

IX 245 200-250 DE 31 À 250 KW
ET CASCADES

CHAUDIÈRE GAZ AU SOL **À CONDENSATION**

COLISAGE

DÉSIGNATION	RÉFÉRENCE	PRIX HT (€) ECOPART : VOIR LISTE COLIS	NOMBRE DE COLIS	CHAUDIÈRE IX
IX 245 - 200	7695347	**11 965,00**	1	7695347
IX 245 - 250	7695348	**13 637,00**	1	7695348

DÉSIGNATION CASCADES IX 245 SH	RÉFÉRENCE COMPLÈTE	PRIX HT (€) ECOPART : VOIR LISTE COLIS	NOMBRE DE COLIS	CHAUDIÈRE IX 245	KIT BOUTEILLE DE DÉCOUPLAGE
IX 245 SH - 200	7713886	**19 105,00**	2	7695347	7783089
IX 245 SH - 250	7713887	**20 777,00**	2	7695348	7783089

DÉSIGNATION CASCADES IX 245 EP	RÉFÉRENCE COMPLÈTE	PRIX HT (€) ECOPART : VOIR LISTE COLIS	NOMBRE DE COLIS	CHAUDIÈRE IX 245	KIT ÉCHANGEUR À PLAQUES
IX 245 EP - 200	7713894	**17 825,00**	2	7695347	7680558
IX 245 EP - 250	7713895	**19 497,00**	2	7695348	7680558

DÉSIGNATION KIT CASCADE	RÉFÉRENCE	PRIX HT (€) ECOPART : VOIR LISTE COLIS	NOMBRE DE COLIS	CHAUDIÈRE IX 245-..	KIT COLLECTEUR	KIT CONNEXION CASCADE	KIT BOUCHONS COLLECTEUR	KIT SEPARATEUR HYDRAULIQUE	MODULE BUS	SONDE DEPART / RETOUR	KIT SONDE UNIVERSELLE
IX 245-200/CASCADE 2 CHAUDIÈRES	7713930	**41 889,80**	12	2 x 7695347	2 x 7694126	2 x 7674803	1 x 7694136	1 x 7694133	2 x 7709438	1 x 7709436	1 x 7709437
IX 245-250/CASCADE 2 CHAUDIÈRES	7713931	**45 233,80**	12	2 x 7695348	2 x 7694126	2 x 7674803	1 x 7694136	1 x 7694133	2 x 7709438	1 x 7709436	1 x 7709437
IX 245-200/CASCADE 1 CHAUDIÈRE SUPPLÉMENTAIRE	7713922	**19 058,00**	4	1 x 7695347	1 x 7694126	1 x 7674803	-	-	1 x 7709438	-	-
IX 245-250/CASCADE 1 CHAUDIÈRE SUPPLÉMENTAIRE	7713923	**20 730,00**	4	1 x 7695348	1 x 7694126	1 x 7674803	-	-	1 x 7709438	-	-

LISTE DES COLIS

RÉF.	DÉSIGNATION	PRIX HT (€)	EP HT (€)*	RÉF.	DÉSIGNATION	PRIX HT (€)	EP HT (€)*
7695347	IX 245-200 - JL157	**11 965,00**	29,00	7783089	KIT DÉCOUPLAGE 250 KW - JL295	**7 140,00**	**1,75**
7695348	IX 245-250 - JL158	**13 637,00**	29,00	7680558	KIT ÉCHANGEUR PLAQUES 250 KW - JL281	**5 860,00**	**1,75**

Liste des colis cascades **voir page suivante**

De Dietrich SERVICES — PACK ESSENTIEL (MISE EN SERVICE)

		PRIX NET HT (€)
7809057	MES CHAUD. MGP GAZ 180-400 kW pour une unité	**491,00**
7809061	MES CHAUD. MGP 180-400 kW CASCADE 2 unités	**885,00**
7809065	MES CHAUD. MGP 180-400 kW par unité supplémentaire	**296,00**

De Dietrich SERVICES — PACK SÉRÉNITÉ

		PRIX NET HT (€)
7809081	PACK SÉRÉNITÉ GAZ 180-400 kW pour une unité	**1 067,00**
7809085	PACK SÉRÉNITÉ GAZ 180-400 kW CASCADE 2 unités	**1 789,00**
7809089	PACK SÉRÉNITÉ GAZ 180-400 kW par unité supplémentaire	**567,00**

De Dietrich SERVICES — PACK STARTER

		PRIX NET HT (€)
7809069	PACK STARTER GAZ 180-400 kW pour une unité	**706,00**
7809073	PACK STARTER GAZ 180-400 kW CASCADE 2 unités	**1 131,00**
7809077	PACK STARTER GAZ 180-400 kW par unité supplémentaire	**354,00**

De Dietrich SERVICES — PACK ENTRETIEN

		PRIX NET HT (€)
7809095	ENTRETIEN MGP GAZ 180-400 kW pour une unité	**461,00**
7809098	ENTRETIEN MGP GAZ 180-400 kW CASCADE 2 unités	**829,00**
7809101	ENTRETIEN MGP GAZ 180-400 kW par unité supplémentaire	**277,00**

POUR PLUS D'INFORMATIONS SUR NOS
SERVICES & OUTILS
SE REPORTER AUX P 8 ET SUIVANTES

* **ÉCO-PART incluse** ou **ÉCO-PART en sus**
Les montants des éco-participations sont susceptibles d'évoluer en cas de modification du barème par notre organisme collecteur.

De Dietrich

IX 245 200-250 DE 31 À 250 KW
ET CASCADES

CHAUDIÈRE GAZ AU SOL **À CONDENSATION**

LISTE DES COLIS KITS CASCADES

	RÉF.	DÉSIGNATION	PRIX HT (€)	EP HT (€)*
	7695347	IX 245-200 - JL157	**11 965,00**	29,00
	7695348	IX 245-250 - JL158	**13 637,00**	29,00
	7694126	KIT COL. HYD 1 CHAUD - JL250	**1 576,00**	0,01
	7674803	KIT CONNEXION CASCADE 200-250KW - JL255	**5 411,00**	1,75
	7694133	KIT HYDRAULIQUE SÉPARATEUR 30M3/H - JL260	**3 070,00**	0,04
	7694136	KIT FERMETURE COLLEC HYDR - JL261	**622,00**	0,01
	7709438	MODULE BUS OCI345 - SA50	**106,00**	0,14
	7709436	SONDE DÉPART UAF6C - SA48	**50,10**	0,04
	7709437	SONDE UNIVERSELLE UF6C - SA49	**31,70**	0,04

OPTIONS

STATIONS DE NEUTRALISATION DES CONDENSATS À ÉCOULEMENT GRAVITAIRE				
	7613609	STATION DE NEUTRALISATION DN2 (SANS POMPE JUSQU'A 450 KW) - SA3	**951,00**	1,09
	7622188	STATION DE NEUTRALISATION DN3.0 (<= 1300 KW) - SA9	**1 117,00**	1,75
STATION DE NEUTRALISATION DES CONDENSATS AVEC POMPE DE RELEVAGE				
	7613610	STATION DE NEUTRALISATION HN 1.6 (AVEC POMPE JUSQU'À 300 kW) - SA4	**1 851,00**	1,75
	7613613	GRANULATS DE NEUTRALISATION (SAC DE 25 kg) - SA7	**119,00**	-
	83877011	SYSTÈME DE NEUTRALISATION DES CONDENSATS (CHAUDIÈRES ≥ 350 kW) - DU15	**2 066,00**	1,75

OPTIONS RÉGULATION

	RÉF.	DÉSIGNATION	PRIX HT (€)	EP HT (€)*
	7709436	SONDE DÉPART UAF6C - SA48	**50,10**	0,04
	7709437	SONDE UNIVERSELLE UF6C - SA49	**31,70**	0,04
	7695735	VM HSM - SA43	**1 377,00**	0,14
	7695736	RÉGULATEUR DE ZONE INTÉGRALE - SA45	**501,00**	0,14
	7695737	RÉGULATEUR DE ZONE MURAL - SA44	**549,00**	0,14
	7709438	MODULE BUS OCI345 - SA50	**106,00**	0,14
	7753497	WEB SERVER OZW672.04	**1 239,00**	0,14

* **ÉCO-PART incluse** ou **ÉCO-PART en sus**
Les montants des éco-participations sont susceptibles d'évoluer en cas de modification du barème par notre organisme collecteur.

	RÉF.	DÉSIGNATION	CONNEXION	PILES	PROGRAMME HORAIRE	CONNECTE INTERNET	CLASSE	PRIX HT (€)	EP HT (€)*
OPTIONS THERMOSTATS ET SONDES D'AMBIANCE									
	7649289	SONDE D'AMBIANCE SMART TC° CONNECTÉE - AD311	Filaire	non	oui	oui	IV	396,00	0,14
	7712268	SONDE D'AMBIANCE PROGRAMMABLE FILAIRE - SA 47	Filaire	non	oui	non	VI*	147,00	0,14
	7768817	THERMOSTAT D'AMBIANCE PROGRAMMABLE (FILAIRE) - AD337	Filaire	oui	oui	non	IV - IV*	140,00	0,14
	7768818	THERMOSTAT D'AMBIANCE PROGRAMMABLE (SANS FILS) - AD338	Sans fil	oui	oui	non	IV - IV*	340,00	0,14

* avec sonde extérieure filaire 7670186 livrée d'origine

CHOIX DES OPTIONS EN FONCTION DES CIRCUITS RACCORDÉS

IX 245 130-250 ET CASCADES — Type de circuit (1)		ECS	direct	vanne	direct + 1 vanne	2 x vanne	direct + 2 x avec vanne	3 x avec vanne
Tableau de commande (2)	IX 145/245	1 x 7709437	d'origine	1 x 7695736	1 x 7695736	2 x 7695736	2 x 7695736	2 x 7695736 + 1 x 7695737

(1) Chacun des circuits chauffage peut être complété par une commande à distance SA47
(2) Cascade de 16 chaudières possible. Chacune des chaudières de la cascade peut piloter 1 circuit direct et 2 circuits avec vanne mélangeuse (avec 2 x l'option SA45).

FUMISTERIE : voir chapitre Équipements et fumisterie

* ÉCO-PART incluse ou **ÉCO-PART en sus**
Les montants des éco-participations sont susceptibles d'évoluer en cas de modification du barème par notre organisme collecteur.

IX 245 130-250 DE 24,3 À 250 KW
ET CASCADES

CHAUDIÈRE GAZ AU SOL **À CONDENSATION**

ACCÉDEZ À NOTRE
SCHÉMATHÈQUE

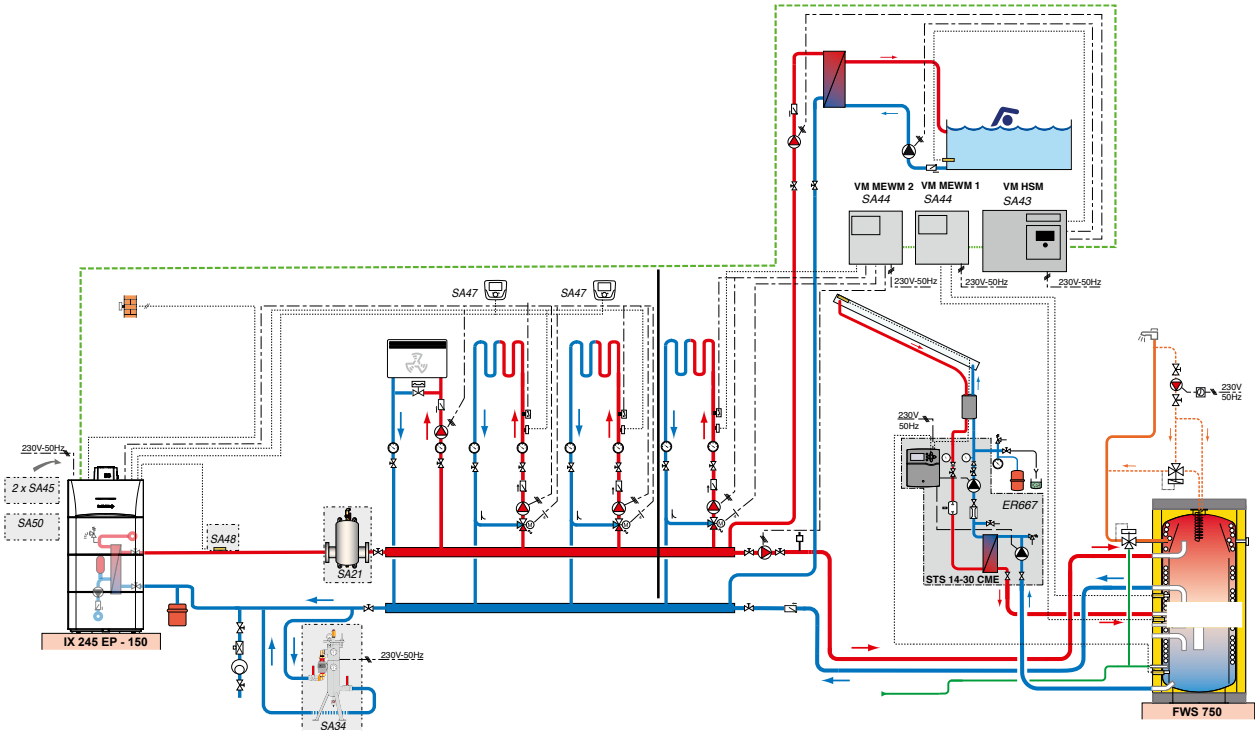

DESCRIPTIF

	COLIS	RÉF.	PRIX HT (€)
Chaudière IX 245 EP - 150	-	7713893	**14 927,00**
2 x module de régulation circuit vanne 3 voies intégrable	SA45	2 x 7695736	**2 x 501,00**
Module de communication Bus OCI 345	SA50	7709438	**106,00**
Sonde d'applique universelle (départ) longueur 2 m	SA48	7709436	**50,10**
2 x sondes d'ambiance programmables	SA47	2 x 7712268	**2 x 147,00**
Dégazeur de microbulles acier DN65	SA21	7650338	**1 489,00**
Groupe clarificateur inox DN32 (9 m³/h)	SA34	7651698	**5 263,00**
2 x module de régulation circuit vanne 3 voies MEWN, mural	SA44	2 x 7695737	**2 x 549,00**
Régulation murale (VM HSM)	SA43	7695735	**1 377,00**
Préparateur solaire ECS instantanée FWS 750	EC800	7696903	**7 359,00**
		Prix total H.T.* :	**32 965,10**
Mise en service		**Prix net H.T. :**	**344,00**

* hors Eco-Participation

Exemple donné à titre indicatif

ELIDENS C140-45/65 DE 13,7 À 61,5 KW

CHAUDIÈRE GAZ AU SOL **À CONDENSATION**

Produit

- Facilité d'installation grâce aux roulettes intégrées, kit hydraulique bouteille de séparation et kit hydraulique échangeur à plaques
- Maintenance facilité par une accessibilité totale par l'avant de la chaudière et kit hydraulique de protection renforcée
- Cascade possible de 2 à 8 chaudières
- Clapet fumées cascade intégré
- Installation facilité de par ses dimensions compactes : 600 mm de largeur et 715 mm de profondeur

- Rapport taille-puissance : la plus compacte du marché
- Corps de chauffe ultra réactif pour plus de performance
- Disponible en 3 versions : chaudière seule, avec bouteille ou avec échangeur à plaques



JUSQU'À A

CE

COMPATIBLE GAZ VERT

Informations pratiques

Éligibles Aides & Subventions

FORMEZ-VOUS
Formations proposées
Voir p. 19

CARRÉ VIP
On vous accompagne
Voir p. 599

De Dietrich

Bénéfices utilisateur

- Performante
- Compacte
- Silencieuse
- Sur mesure

Condensation, rendement jusqu'à 108%, NOx classe 6

Dimensions 600 mm de largeur, 715 mm de profondeur

Puissance acoustique inférieure à 61 dB(A)

Tableau Diematic Evolution : large écran couleur, texte clair, permet la gestion de système.



De Dietrich reste près de vous sur toutes les phases clés de votre projet

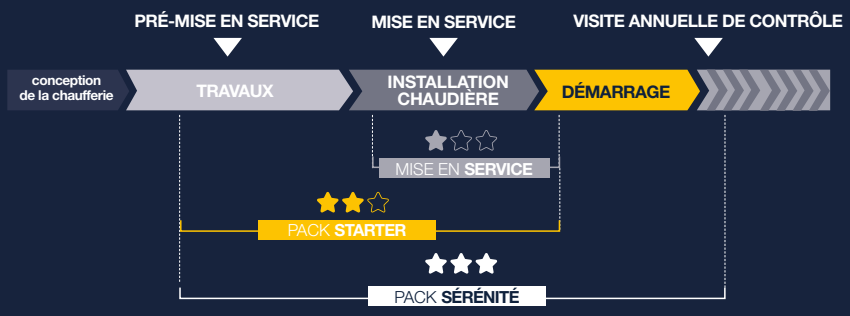

ELIDENS C140-45/65 DE 13,7 À 61,5 KW

CHAUDIÈRE GAZ AU SOL **À CONDENSATION**



Chaudière gaz au sol, équipée pour fonctionner au gaz naturel

- Conversion au propane par réglage
- Pression d'alimentation gaz : 20/25 mbar
- Possibilité de raccordement avec ventouse horizontale, verticale, en cheminée ou en bi-flux
- Faibles émissions polluantes
- Corps de chauffe monobloc en aluminium/silicium
- Brûleur gaz à prémélange en inox avec surface en fibre métalliques tressées
- Plage de modulation de la puissance de 18 à 100 %
- Ventilateur avec silencieux à l'aspiration d'air
- DIEMATIC EVOLUTION : régulation texte clair, permet la gestion de 3 circuits chauffage, d'un circuit ECS et d'une cascade
- Kits de raccordement hydraulique (option)

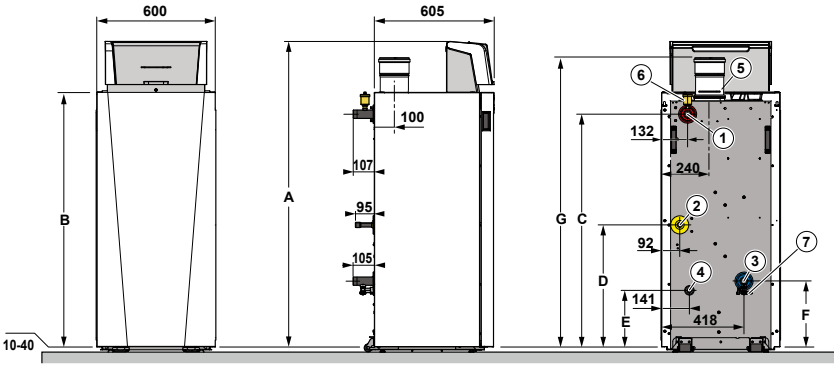

① Départ circuit chauffage : - C140-… : R 1 1/4
- C140-…EP : G 1 1/4
- C140-…SH : G2

② Arrivée gaz G 3/4

③ Retour circuit chauffage : - C140-… : R 1 1/4
- C140-…EP : G 1 1/4
- C140-…SH : G2

④ Évacuation des condensats (Ø 22 mm intérieur)

⑤ Évacuation des produits de combustion et conduit d'amenée d'air (manchette de mesure livrée) : - C140-45 : Ø 80/125 mm
- C140-65/90/115 : Ø 100/150 mm

⑥ Purgeur automatique

⑦ Robinet de vidange avec embout

	A	B	C	D	E	F	G
C140 -45/65	1340	1082	971	410	87	128	1226

C140		-45	-65
Classe énergétique chauffage		A	A
Efficacité énergétique saisonnière : Etas produit règlement 813	%	95	94
Efficacité énergétique saisonnière : Etas sytème (avec sonde ext. livrée d'origine règlement 811)	%	97	96
Puissance utile - nominale déterminée à Qnom (Pn_gen)	kW	40,8	61,5
Puissance utile - intermédiaire à 30 % Qnom (Pint)	kW	13,7	20,5
Puissance utile 50/30 °C mini/maxi	kW	9,1-42,4	13,5-65,0
Puissance utile 80/60 °C mini/maxi	kW	8-40,8	12-61,5
Rendem. en % PCI et temp. eau… °C - 100 % temp. moy. 70 °C (RPn)	%	99,1	99,2
Rendem. en % PCI et temp. eau… °C - 30 % temp. retour 30 °C (RPint)	%	110,6	110,4
Perte à l'arrêt à ΔT = 30 K (Qpo30)	W	105	114
Puissance électrique des auxiliaires (hors circulateur) à Pn_gen (Qaux)	W	68	92
Puissance électrique des auxiliaires en veille (Qveille)	W	4	6
Débit gaz max (15 °C - 1013 mbar) - gaz naturel H	m^3/h	4,4	6,6
Débit gaz max (15 °C - 1013 mbar) - gaz naturel L	m^3/h	5,1	7,6
Débit gaz max (15 °C - 1013 mbar) - propane	m^3/h	1,7	2,5
Pression disponible en sortie fumées	Pa	150	100
Puissance acoustique	dBA	55	55
Contenance en eau	l	5,2	7,1
Débit d'eau minimal nécessaire en cas de fonctionnement > 75 °C	l/h	195	290
Poids à vide	kg	87	98

Temp. moy. de fonctionnement :
T_{fonct_max} : 70 °C
T_{fonct_min} : 30 °C
Température maxi. de service : 90 °C
Pression maxi. de service : 4 bar
Alimentation : 230 V/50 Hz

Indice de protection : IP X1B
Classe NOx : 6
Catégorie gaz : $II_{2ESI3B/P}$
Homologation : B_{33}, B_{23}, B_{23P}, $C_{13(x)}$, $C_{33(x)}$, $C_{43(x)}$, C_{53}, $C_{63(x)}$, $C_{83(x)}$, $C_{93(x)}$

Détails des données
Voir feuillet technique

PRIX H.T.		-45	-65
C140 DIEMATIC EVOLUTION	Réf.	7709265	7709263
	€	7 396,00	8 538,00

Eco-Participation : voir page liste des colis

De Dietrich

ELIDENS C140-45/65 DE 13,7 À 61,5 KW

CHAUDIÈRE GAZ AU SOL **À CONDENSATION**



ELIDENS C140 C140-45/65 SH

Chaudières C140-45/65 SH équipées d'un kit de découplage hydraulique pré-dimensionné composé de :
- Une pompe modulante pilotée en PWM
- Une bouteille de découplage isolée avec barreau magnétique et désaérateur
- des tubulures de liaison vers la chaudière avec un clapet anti retour et une soupape de sécurité. Tubulures coté secondaire ramenées vers le haut de la chaudière pour un raccordement facilité

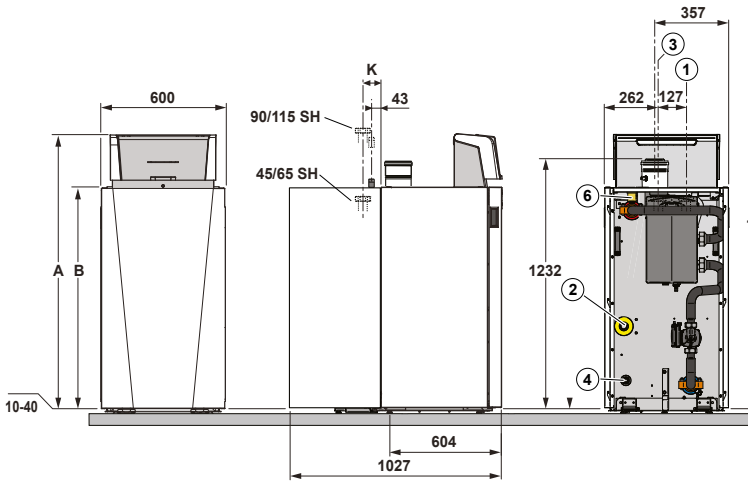

PRIX H.T.	C140-	-45 SH	-65 SH
C140 SH DIEMATIC EVOLUTION	Réf.	7780780	7780781
	€	9 410,00	10 552,00

Eco-Participation : voir page liste des colis



ELIDENS C140 C140-45/65 EP

Chaudières C140-45/65 EP équipées d'un kit de découplage hydraulique pré-dimensionné composé de :
- Une pompe modulante pilotée en PWM, un clapet anti-retour
- Un dégazeur automatique (coté primaire)
- Un vase d'expansion
- Un échangeur à plaques de découplage isolé
- des tubulures de liaison vers la chaudière et une soupape de sécurité 4 bar (coté primaire). Tubulures coté secondaire avec vannes de sectionnement ramenées vers le haut pour faciliter le raccordement.

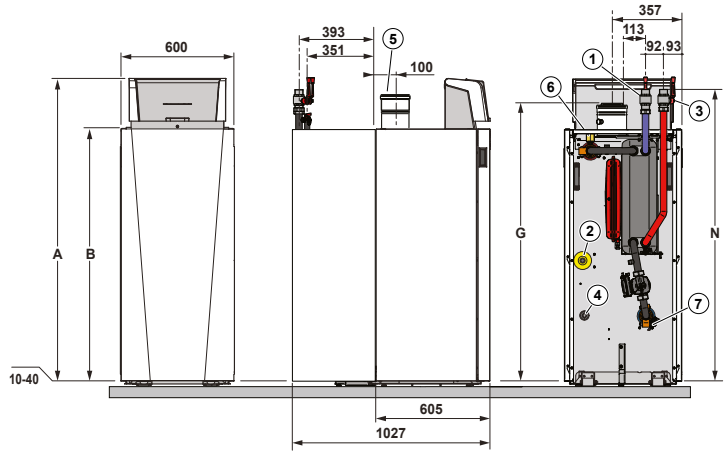

PRIX H.T.	C140-	-45 EP	-65 EP
C140 EP DIEMATIC EVOLUTION	Réf.	7780772	7780774
	€	10 089,00	11 231,00

Eco-Participation : voir page liste des colis

ELIDENS C140-45/65 DE 13,7 À 61,5 KW

CHAUDIÈRE GAZ AU SOL **À CONDENSATION**

COLISAGE

DÉSIGNATION ELIDENS C 140	RÉFÉRENCE COMPLÈTE	PRIX HT (€) ECOPART : VOIR LISTE COLIS	NOMBRE DE COLIS	CHAUDIÈRE C 140	TABLEAU DIEMATIC EVOLUTION
C140-45 DIEMATIC EVOLUTION	7709265	**7 396,00**	2	7674016	7695267
C140-65 DIEMATIC EVOLUTION	7709263	**8 538,00**	2	7680554	7695267

DÉSIGNATION ELIDENS C140 - 45/65 EP	RÉFÉRENCE COMPLÈTE	PRIX HT (€) ECOPART : VOIR LISTE COLIS	NOMBRE DE COLIS	CHAUDIÈRE C 140	KIT ÉCHANGEUR À PLAQUES	TABLEAU DIEMATIC EVOLUTION
C140-45 EP	7780772	**10 089,00**	3	7674016	7779894	7695267
C140-65 EP	7780774	**11 231,00**	3	7680554	7779894	7695267

DÉSIGNATION ELIDENS C140 - 45/65 SH	RÉFÉRENCE COMPLÈTE	PRIX HT (€) ECOPART : VOIR LISTE COLIS	NOMBRE DE COLIS	CHAUDIÈRE C 140	KIT SÉPARATEUR	TABLEAU DIEMATIC EVOLUTION
C140-45 SH	7780780	**9 410,00**	3	7674016	7780075	7695267
C140-65 SH	7780781	**10 552,00**	3	7680554	7780075	7695267

LISTE DES COLIS

RÉF.	DÉSIGNATION	PRIX HT (€)	EP HT (€)*
7674016	C140-45 - JJ100	**6 146,00**	29,00
7680554	C140-65 - JJ101	**7 288,00**	29,00
7695267	COLIS TABLEAU DIEMATIC EVOLUTION - JJ111	**1 250,00**	-
7779894	KIT ÉCHANGEUR À PLAQUES 45-65 - JJ419	**2 693,00**	**1,75**
7780075	KIT SÉPARATEUR 45-65 - JJ422	**2 014,00**	**1,75**

De Dietrich SERVICES PACK ESSENTIEL (MISE EN SERVICE)

		PRIX NET HT (€)
7809056	MES CHAUD. MGP GAZ 70-180 kW pour une unité	**344,00**
7809060	MES CHAUD. MGP 70-180 kW CASCADE 2 unités	**616,00**
7809064	MES CHAUD. MGP 70-180 kW par unité supplémentaire	**207,00**

De Dietrich SERVICES PACK SÉRÉNITÉ

		PRIX NET HT (€)
7809080	PACK SÉRÉNITÉ GAZ 70-180 kW pour une unité	**764,00**
7809084	PACK SÉRÉNITÉ GAZ 70-180 kW CASCADE 2 unités	**1 239,00**
7809088	PACK SÉRÉNITÉ GAZ 70-180 kW par unité supplémentaire	**369,00**

De Dietrich SERVICES PACK STARTER

		PRIX NET HT (€)
7809068	PACK STARTER GAZ 70-180 kW pour une unité	**557,00**
7809072	PACK STARTER GAZ 70-180 kW CASCADE 2 unités	**865,00**
7809076	PACK STARTER GAZ 70-180 kW par unité supplémentaire	**249,00**

De Dietrich SERVICES PACK ENTRETIEN

		PRIX NET HT (€)
7809094	ENTRETIEN MGP GAZ 70-180 kW pour une unité	**271,00**
7809097	ENTRETIEN MGP GAZ 70-180 kW CASCADE 2 unités	**485,00**
7809100	ENTRETIEN MGP GAZ 70-180 kW par unité supplémentaire	**162,00**

POUR PLUS D'INFORMATIONS SUR NOS
SERVICES & OUTILS
SE REPORTER AUX P 8 ET SUIVANTES

* ÉCO-PART incluse ou **ÉCO-PART en sus**
Les montants des éco-participations sont susceptibles d'évoluer en cas de modification du barème par notre organisme collecteur.

ELIDENS C140-45/65 DE 13,7 À 61,5 KW

CHAUDIÈRE GAZ AU SOL **À CONDENSATION**

OPTIONS EAU CHAUDE SANITAIRE

	RÉF.	DÉSIGNATION	PRIX HT (€)	EP HT (€)*
	100007827	KIT LIAISON MCA 45-115 et DTG 45-115/ B 150-200-300 - EA121	**936,00**	1,00
	89757752	ANODE À COURANT IMPOSÉE - AJ38	**538,00**	0,04
	89557009	KIT DE RACCORDS G EN R (1" ET 3/4") - BH84	**55,70**	0,01

OPTIONS RÉGULATION

DIEMATIC EVOLUTION

	88017017	SONDE DÉPART V3V - AD199	**128,00**	**0,04**
	100000030	COLIS OPTION SONDE ECS - AD212	**78,00**	**0,04**
	100013305	SONDE SYSTÈME ECS - AD250	**71,20**	**0,04**
	100013304	PLATINE + SONDE POUR VANNE MÉLANGEUSE - AD249	**245,00**	**0,14**
	7676561	VM DIEMATIC EVOLUTION - AD315	**1 612,00**	**0,14**
	7663618	CÂBLE S-BUS 1,5 M AVEC BOUCHONS - AD308	**53,60**	**0,04**
	7663561	CÂBLE S-BUS 12M AVEC BOUCHONS - AD309	**154,00**	**0,04**
	7663619	CÂBLE S-BUS 20 M AVEC BOUCHONS - AD310	**205,00**	**0,04**
	7688305	TERMINAISON S-BUS - AD321	**77,10**	**0,04**
	88017836	CÂBLE DE LIAISON INTER-MODULE RX 11 - AD124	**133,00**	**0,04**
	88017851	CÂBLE DE LIAISON BUS LG 12 M - AD134	**171,00**	**0,04**
	7721982	GTW 08 INTERFACE MODBUS - AD332	**248,00**	**0,14**
	7756023	GTW 21 - LBUS/BACNET	**458,00**	**0,14**

OPTIONS CASCADES

	111788	COUDES DN65 - HC209	**981,00**	0,01
	111790	COUDES DN100 - HC210	**1 357,00**	0,02
	111167	ISOLATION COUDES 90°C - HC216	**152,00**	0,06
	111807	PIED RÉGLABLE - HC219	**5,10**	0,01
	112633	JEU DE CONTRE-BRIDES À SOUDER DN100 - HC218	**258,00**	0,01
	115269	ISOLATION BOUTEILLE DE DÉCOUPLAGE < 350 kW - HC224	**53,10**	0,02
	111067	ISOLATION BOUTEILLE DE DÉCOUPLAGE - HC215	**360,00**	0,12

OPTIONS CHAUDIÈRE

	RÉF.	DÉSIGNATION	PRIX HT (€)	EP HT (€)*
	7715445	COUDE 87 100/150 AVEC TRAPPE DE VISITE	**272,00**	0,02
	7715416	COUDE 90° 100/150	**194,00**	0,02
	100002310	KIT DE RACCORDEMENT HYDRAULIQUE DTG 35-45-65-90-115/MCA 45 A 115 - HC139	**506,00**	0,08
	100004641	ROBINET GAZ 3/4" DROIT NF POUR MODÈLES 35 À 70 - HC158	**67,50**	0,02
	100002285	PRISE AIR EXT D100 L800 ALU - DY810	**125,00**	0,01
	7736228	ADAPTATEUR D100 D110 PPS - DY932	**25,90**	0,01
	7723290	POMPE CHAUDIÈRE UPM 25-105 PWM - JJ416	**544,00**	0,92
	100003347	COMMANDE EXTERNE ALARME VANNE - GR12	**307,00**	0,04
	7613605	STATION DE NEUTRALISATION DN1 (JUSQU'À 75 kW) - SA1	**515,00**	0,54
	7613606	SUPPORT FIXATION MURALE DN1 - SA2	**95,10**	0,01
	7613609	STATION DE NEUTRALISATION DN2 (SANS POMPE JUSQU'A 450 KW) - SA3	**951,00**	1,09
	7613610	STATION DE NEUTRALISATION HN 1.6 (AVEC POMPE JUSQU'À 300 kW) - SA4	**1 851,00**	1,75
	7613613	GRANULATS DE NEUTRALISATION (SAC DE 25 kg) - SA7	**119,00**	-
	83877011	SYSTÈME DE NEUTRALISATION DES CONDENSATS (CHAUDIÈRES ≥ 350 kW) - DU15	**2 066,00**	1,75
	100013072	KIT DE CONVERSION PROP. 115 kW - HE38	**318,00**	0,01
	100018981	RÉCUPÉRATEUR CONDENSATS Ø80/125 - DY916	**84,50**	0,03
	100018983	RÉCUPÉRATEUR CONDENSATS D100 - DY917	**95,10**	0,01
	100018984	RÉCUPÉRATEUR CONDENSATS D110/150 - DY918	**171,00**	0,02
	100018985	RÉCUPÉRATEUR CONDENSATS Ø80 - DY919	**48,60**	0,01
	100019346	BOUTEILLE DE DÉCOUPLAGE 60/60-1'' - GV45	**570,00**	0,01
	100019347	BOUTEILLE DE DÉCOUPLAGE 80/60-1'' 1/4 - GV46	**705,00**	0,01
	100019348	BOUTEILLE DE DÉCOUPLAGE 120/80-2'' - GV47	**922,00**	0,01

* **ÉCO-PART incluse** ou **ÉCO-PART en sus**
Les montants des éco-participations sont susceptibles d'évoluer en cas de modification du barème par notre organisme collecteur.

ELIDENS C140-45/65 DE 13,7 À 61,5 KW

CHAUDIÈRE GAZ AU SOL **À CONDENSATION**

COMPOSANTS DE BASE CASCADES C140-45/65

	RÉF.	DÉSIGNATION	COLIS	PRIX HT (€)	
	100011703	COLLECTEUR DN65 - HE35	711,00	0,03	
	100011490	KIT DE LIAISON HYDRAULIQUE 45 ET 65 kW - HE32	845,00	0,01	
	114311	BOUTEILLE DE DÉCOUPLAGE DN65 < 350 kW - HC222	849,00	0,03	
	111712	BOUTEILLE DE DÉCOUPLAGE DN65 > 350 ET < 460 KW - HC200	1 413,00	0,05	
	111714	BOUTEILLE DE DÉCOUPLAGE DN100 > 460 kW - HC201	1 703,00	0,08	
	111708	JEU DE BOUCHONS - HC195	56,10	0,01	

COMPOSANTS DE BASE CASCADES C140-45/65

	RÉF.	DÉSIGNATION	COLIS	PRIX HT (€)	
	111701	BRIDES PLEINES EAU DN65 - HC198	203,00	0,01	
	111703	BRIDES PLEINES EAU DN100 - HC199	258,00	0,01	
	7723290	POMPE CHAUDIÈRE UPM 25-105 PWM - JJ416	544,00	0,92	
	100013027	SONDE DE DÉPART + DOIGT DE GANT-BOUTEILLE < 350 kW - HC223	182,00	0,04	
	100008701	SONDE DE DÉPART + DOIGT DE GANT-BOUTEILLE > 350 kW - HC206	213,00	0,04	

OPTIONS THERMOSTATS ET SONDES D'AMBIANCE

	RÉF.	DÉSIGNATION	CONNEXION	PILES	PROGRAMME HORAIRE	CONNECTE INTERNET	CLASSE	PRIX HT (€)	EP HT (€)*
	7691375	SONDE D'AMBIANCE SMART TC° CONNECTÉE - AD324	filaire	non	oui	oui	VI*	299,00	0,14
	7898724	SONDE D'AMBIANCE SMART CDI FILAIRE	filaire	non	oui	oui**	VI*	128,00	0,14
	7900088	SONDE D'AMBIANCE CONNECTÉE SMART CDI RF SANS FIL (RF)	sans fil	oui	oui	oui	VI*	152,00	0,14
	7898722	PASSERELLE DE COMMUNICATION LINK WIFI - GTW IOT						178,00	0,14
	7768817	THERMOSTAT D'AMBIANCE PROGRAMMABLE (FILAIRE) - AD337	filaire	oui	oui	non	IV*	140,00	0,14
	7768818	THERMOSTAT D'AMBIANCE PROGRAMMABLE (SANS FILS) - AD338	sans fil	oui	oui	non	IV*	340,00	0,14
	85757741	SONDE EXTÉRIEURE - FM46	filaire	non	-	non	-	62,80	0,04

*avec sonde extérieure filaire 85757741 livrée d'origine

** avec ajout de la passerelle de communication LINK WIFI 7898722

CHOIX DES OPTIONS EN FONCTION DES CIRCUITS RACCORDÉS

ELIDENS C140-45/65

Type de circuit (1)	ECS	direct ou 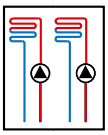 2 x direct	vanne ou 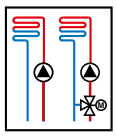 direct + 1 vanne	2 vannes	direct + 2 vannes	3 vannes
C140 avec tableau de commande (2) — DIEMATIC EVOLUTION	1 x 100000030	d'origine (1)	1 x 88017017	2 x 88017017	1 x 88017017 1 x 100013304	2 x 88017017 1 x 100013304

(1) Chacun des circuits chauffage peut être complété par une commande à distance

(2) Cascade de chaudière possible. Chacune des chaudières de la cascade peut piloter jusqu'à 3 circuits mélangés (2xAD199 et 1xAD249)

FUMISTERIE : voir chapitre Équipements et fumisterie

De Dietrich

ACCÉDEZ À NOTRE
SCHÉMATHÈQUE

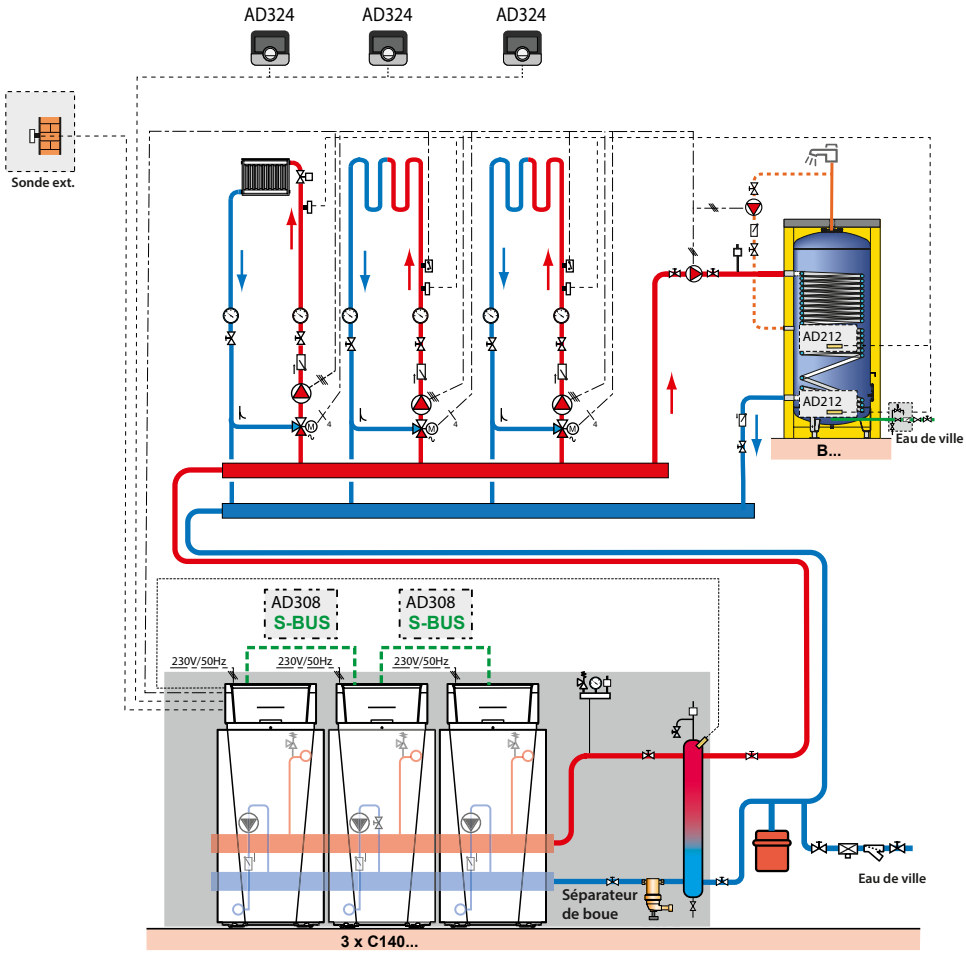

DESCRIPTIF

	COLIS	RÉF.	PRIX HT (€)
3 x chaudière C140-45 DIEMATIC EVOLUTION	3 x -	7709265	**3 x 7 396,00**
2 x sondes départ	2 x AD199	88017017	**2 x 128,00**
Platine + sonde pour vanne mélangeuse	AD249	100013304	**245,00**
2 x sondes ECS	2 x AD212	100000030	**2 x 78,00**
2 x Câble de liaison S-Bus (1,5m)	2 x AD308	7663618	**2 x 53,60**
Cuve B 1000	AJ80	7650482	**6 523,00**
Habillage rigide HR	AJ97	7650499	**1 439,00**
Options éventuelles supplémentaires			
Groupe clarificateur inox DN 32	SA34	7651698	**5 263,00**
		Prix total H.T.* :	**36 177,20**
Mise en service		**Prix net H.T. :**	**823,00**

* hors Eco-Participation

Exemple donné à titre indicatif

C 230 EVO DE 18 À 217 KW

CHAUDIÈRE GAZ AU SOL **À CONDENSATION**

Produit

- Remplacement de l'ancienne génération en plug&play
- Accès rapide à tous les composants par trappes et panneaux démontables
- S'adaptent aux configurations les plus diverses et à toutes les contraintes d'installations
- Installation aussi bien dans des bâtiments neufs que dans des immeubles anciens
- Manutention, installation et mise en route simplifiées grâce à des équipements astucieux : légère, poignées ergonomiques, livrées entièrement montées
- Possibilité de communication avec une GTC en ModBus ou BacNet

- 85 à 200 kW
- Régulation Diematic Evolution
- 100 % rétro-compatible C210 et C230 Eco



Hydrogène 20%

CE

COMPATIBLE GAZ VERT

Informations pratiques

Éligibles Aides & Subventions

FORMEZ-VOUS
Formations proposées
Voir p. 19

CARRÉ VIP
On vous accompagne
Voir p. 599

De Dietrich

Bénéfices utilisateur

- Silencieuse
- Adapté aux besoins
- Simple d'utilisation
- Economique
- Écologique

Compacte et remarquablement légère

Large plage de modulation pour adapter le plus finement possible la production de chaleur aux besoins de l'installation

Tableau Diematic Evolution : large écran couleur, texte clair permet la gestion de système

Conçue pour un maximum de performances durables et de longévité

Diminution des rejets de polluants



De Dietrich reste près de vous sur toutes les phases clés de votre projet

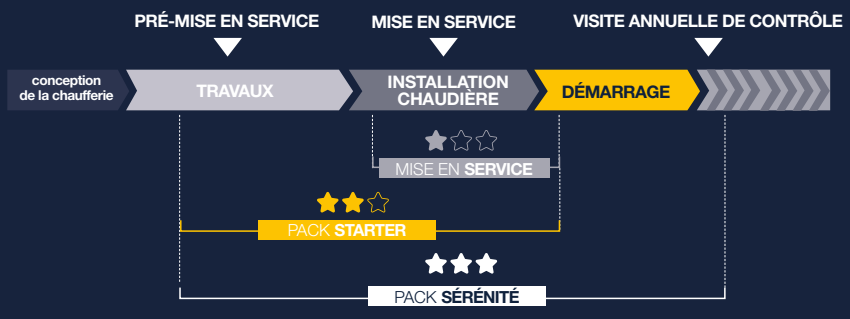

C 230 EVO DE 18 À 217 KW

CHAUDIÈRE GAZ AU SOL À CONDENSATION



Chaudière gaz au sol à condensation, pression d'alimentation gaz 20 ou 25 mbar

- Échangeur composé d'éléments en fonte d'aluminium/silicium
- Brûleur gaz cylindrique avec revêtement en fibres métalliques, modulant de 20 à 100 % à prémélange total
- Allumage électronique
- Sonde d'ionisation
- DIEMATIC EVOLUTION : régulation texte clair, permet la gestion de 3 circuits chauffage, d'un circuit ECS et d'une cascade jusqu'à 8 générateurs
- Nombreuses possibilités de configurations de tableaux et de raccordements permettant la gestion des organes de sécurité, de pompes modulantes, des systèmes associant du solaire ou des pompes à chaleur et la régulation programmée des circuits de chauffage avec des vannes mélangeuses
- Corps condenseur autonettoyant
- Séparation des retours possibles en option

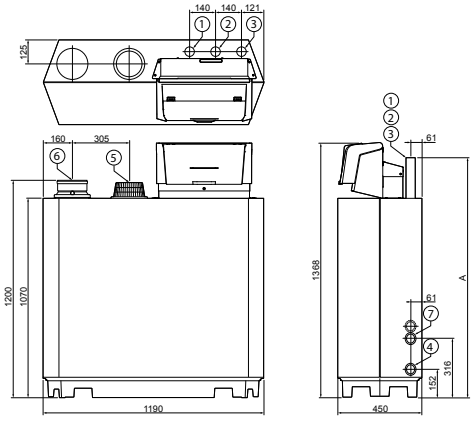

C 230 EVO	85 130 170	210
① Départ circuit de chauffage	Taraudage mâle 1¼"	Taraudage mâle 1½"(1)
② Retour circuit de chauffage	Taraudage mâle 1¼"	Taraudage mâle 1½"(1)
③ Raccord du gaz	Taraudage mâle 1¼"	Taraudage mâle 1¼"
④ Évacuation des condensats	Ø 32 mm externe	Ø 32 mm externe
⑤ Arrivée d'air	Ø 150 mm	Ø 150 mm
⑥ Buse de fumées	Ø 150 mm	Ø 150 mm
A Hauteur - raccord du gaz	1309 mm	1324 mm(2)
A Hauteur - raccord du gaz	1309 mm	1309 mm
⑦ Deuxième retour (option)	Taraudage mâle 1¼"	Taraudage mâle 1¼"

(1) Fixer la réduction 1¼" vers 1½" fournie.
(2) Avec réductions 1¼" vers 1½".

C 230-... EVO			85	130	170	210
Efficacité énergétique utile à 30% de la puissance thermique nominale et en régime haute T° (Eta 4) (*)		%	87,7	87,8	87,8	87,8
Efficacité énergétique utile à 30% de la puissance thermique nominale et en régime basse T° (Eta 1) (**)		%	97,7	97,5	97,3	97,6
Puissance utile à 100% Qnom (Pn_gen) (P4) (*)		kW	87	115	166	200
Puissance intermédiaire à 30% Qnom (Pint) (P1) (**)		kW	29,1	38,3	55,2	66,6
Puissance nominale max. à 50/30°C (Pnc)		kW	93	129	179	217
Rendement en % PCI,	- 100% Pn, à temp. moy. 70 °C (RPn) (1)	%	97,4	97,5	97,5	97,6
charge... % Pn	- 30% Pn, à temp. retour 30 °C (RPint) (1)	%	108,6	108,1	108,3	108,4
et temp. eau ...°C	- 100% Pn, à temp. retour 30 °C	%	104,3	104,7	105,2	105,7
Débit nominal d'eau à Δt 20 K = 11 K		m^3/h	6,8	9,4	13	15,6
Pertes à l'arrêt à Δt 30 K		W	230	257	276	288
Consommation d'électricité auxiliaire à pleine charge (elmax)		W	103	167	196	306
Consommation d'électricité auxiliaire à charge partielle (elmin)		W	26	28	46	48
Consommation d'électricité auxiliaire en mode vaille (P_{SB})		W	6	6	6	6
Pertes de charge côté eau Δt 20 K		mbar	165	135	170	180
Consommation de gaz max.	- gaz naturel H	m^3/h	9,4	13,0	18,0	21,7
	- gaz naturel L	m^3/h	11,0	15,1	20,9	25,2
	- propane	m^3/h	3,6	4,8	7	8,4
Émissions d'oxydes d'azote NOx		mg/kWh	56	49	44	52
Niveau acoustique moyen à une distance de 1m (LpA)		dB(A)	59	59	59	59
Niveau acoustique moyen (LwA)		dB(A)	67	67	67	67
Débit massique des fumées		kg/h	150	197	287	345
Température min/max des fumées à 40/30°C		°C	30/63	30/64	30/62	30/64
Pression disponible en sortie de chaudière		Pa	130	130	130	130
Contenance en eau		l	12	16	20	24
Surface au sol		m^2	0,54	0,54	0,54	0,54
Poids à vide		kg	115	135	165	188

(1) Valeur certifiée
NOTA : Le Syndicat des industries thermiques, aérauliques et frigorifiques (UNICLIMA) intègre dans sa base de données centralisée les caractéristiques RE 2020 des chaudières et préparateurs d'eau chaude sanitaire associés. Nos données peuvent y être consultées et importées sous forme de fichier Excel. Elles y sont réactualisées régulièrement et ont de ce fait valeur de référence.
(*) Par régime haute température, on entend une température de retour de 60° à l'entrée du dispositif de chauffage et une température d'alimentation de 80 C à la sortie du dispositif de chauffage.
(**) Par basse température, on entend une température de retour de 30° pour les chaudières à condensation (à l'entrée du dispositif de chauffage).

Temp. moy. de fonctionnement :
T_{fonct_max} : 90 °C
T_{fonct_min} : 25 °C
Température maxi. de service : 90 °C
Pression maxi. de service : 6 bar
Pression mini. de service : 0,8 bar

Thermostat de sécurité : 110 °C
Classe NOx : 6
Indice de protection : IP 20
Catégorie gaz : II_{2ESI3P}
Homologation : B_{23P}, C_{13}, C_{33}, C_{53}, C_{63}, C_{93}

Détails des données
Voir feuillet technique

PRIX H.T.		85	130	170	210
C 230 Evo	Réf.	7823369	7821715	7821499	7826849
	€	**12 342,00**	**13 781,00**	**16 300,00**	**17 952,00**

Eco-Participation : voir liste des colis page suivante

De Dietrich

C 230 EVO DE 18 À 217 KW

CHAUDIÈRE GAZ AU SOL **À CONDENSATION**

COLISAGE

DÉSIGNATION C 230-.. EVO	RÉFÉRENCE	PRIX HT (€) ECOPART : VOIR LISTE COLIS	NOMBRE DE COLIS	CHAUDIÈRE C 230- EVO
C230 EVO - 85	7823369	**12 342,00**	1	7823369
C230 EVO - 130	7821715	**13 781,00**	1	7821715
C230 EVO - 170	7821499	**16 300,00**	1	7821499
C230 EVO - 210	7826849	**17 952,00**	1	7826849

LISTE DES COLIS

RÉF.	DÉSIGNATION	PRIX HT (€)	EP HT (€)*	RÉF.	DÉSIGNATION	PRIX HT (€)	EP HT (€)*
7823369	C230 EVO - 85	**12 342,00**	29,00	7821499	C230 EVO - 170	**16 300,00**	29,00
7821715	C230 EVO - 130	**13 781,00**	29,00	7826849	C230 EVO - 210	**17 952,00**	29,00

OPTIONS

	RÉF.	DÉSIGNATION	PRIX HT (€)	EP HT (€)*
	100011031	PRESSOSTAT MINI GAZ 3-4 - GV22	**105,00**	0,04
	100011032	KIT DE CONVERSION GPL 85/130KW - GV23	**787,00**	0,01
	100011033	CLAPET DE FUMÉES - GV24	**1 142,00**	0,01
	100011034	PRESSOSTAT MINI GAZ 5-6 - GV25	**141,00**	0,04
	100011035	KIT CCE (5 ET 6 ELTS) - GV26	**141,00**	0,14
	100011036	KIT DE CONVERSION GPL 160/200KW - GV27	**67,10**	0,01
	100002442	2EME RETOUR - GR5	**208,00**	0,01
	100002443	DOIGT DE GANT POUR SONDE DÉPART - GR6	**77,40**	0,01
	100002445	FILTRE A L'ASPIRATION D'AIR - GR8	**684,00**	0,02
	7613610	STATION DE NEUTRALISATION HN 1.6 (AVEC POMPE JUSQU'À 300 kW) - SA4	**1 851,00**	1,75
	7613609	STATION DE NEUTRALISATION DN2 (SANS POMPE JUSQU'A 450 KW) - SA3	**951,00**	1,09
	7613613	GRANULATS DE NEUTRALISATION (SAC DE 25 kg) - SA7	**119,00**	-
	100019347	BOUTEILLE DE DÉCOUPLAGE 80/60-1'' 1/4 - GV46	**705,00**	0,01
	100019348	BOUTEILLE DE DÉCOUPLAGE 120/80-2'' - GV47	**922,00**	0,01

OPTIONS RÉGULATION

DIEMATIC EVOLUTION

	88017017	SONDE DÉPART V3V - AD199	**128,00**	0,04
	100000030	COLIS OPTION SONDE ECS - AD212	**78,00**	0,04
	100013305	SONDE SYSTÈME ECS - AD250	**71,20**	0,04
	100013304	PLATINE + SONDE POUR VANNE MÉLANGEUSE - AD249	**245,00**	0,14

OPTIONS RÉGULATION

	RÉF.	DÉSIGNATION	PRIX HT (€)	EP HT (€)*
	7676561	VM DIEMATIC EVOLUTION - AD315	**1 612,00**	0,14
	7663618	CÂBLE S-BUS 1,5 M AVEC BOUCHONS - AD308	**53,60**	0,04
	7663561	CÂBLE S-BUS 12M AVEC BOUCHONS - AD309	**154,00**	0,04
	7663619	CÂBLE S-BUS 20 M AVEC BOUCHONS - AD310	**205,00**	0,04
	7688305	TERMINAISON S-BUS - AD321	**77,10**	0,04
	88017836	CÂBLE DE LIAISON INTER-MODULE RX 11 - AD124	**133,00**	0,04
	88017851	CÂBLE DE LIAISON BUS LG 12 M - AD134	**171,00**	0,04
	7721982	GTW 08 INTERFACE MODBUS - AD332	**248,00**	0,14
	7756023	GTW 21 - LBUS/BACNET	**458,00**	0,14
	7750338	PLATINE SCB-13 - VANNE HYDRAULIQUE	**100,00**	0,14
	7663076	PLATINE SCB-09 - CONTROL VANNE GAZ ET PRESSOSTAt	**178,00**	0,14

* **ÉCO-PART incluse** ou **ÉCO-PART en sus**
Les montants des éco-participations sont susceptibles d'évoluer en cas de modification du barème par notre organisme collecteur.

C 230 EVO DE 18 À 217 KW

CHAUDIÈRE GAZ AU SOL **À CONDENSATION**

OPTIONS THERMOSTATS ET SONDES D'AMBIANCE

	RÉF.	DÉSIGNATION	CONNEXION	PILES	PROGRAMME HORAIRE	CONNECTE INTERNET	CLASSE	PRIX HT (€)	EP HT (€)*
	7691375	SONDE D'AMBIANCE SMART TC° CONNECTÉE - AD324	filaire	non	oui	oui	VI*	299,00	0,14
	7898724	SONDE D'AMBIANCE SMART CDI FILAIRE	filaire	non	oui	oui**	VI*	128,00	0,14
	7900088	SONDE D'AMBIANCE CONNECTÉE SMART CDI RF SANS FIL (RF)	sans fil	oui	oui	oui	VI*	152,00	0,14
	7898722	PASSERELLE DE COMMUNICATION LINK WIFI - GTW IOT						178,00	0,14
	7768817	THERMOSTAT D'AMBIANCE PROGRAMMABLE (FILAIRE) - AD337	filaire	oui	oui	non	IV*	140,00	0,14
	7768818	THERMOSTAT D'AMBIANCE PROGRAMMABLE (SANS FILS) - AD338	sans fil	oui	oui	non	IV*	340,00	0,14
	85757741	SONDE EXTÉRIEURE - FM46	filaire	non	-	non	-	62,80	0,04

*avec sonde extérieure filaire 85757741 livrée d'origine
** avec ajout de la passerelle de communication LINK WIFI 7898722

CHOIX DES OPTIONS EN FONCTION DES CIRCUITS RACCORDÉS

C230-EVO						
Type de circuit	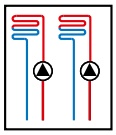 2 x direct	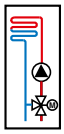 vanne	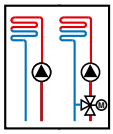 direct+ 1 vanne	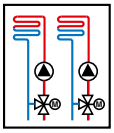 2 vannes	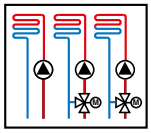 direct + 2 vannes	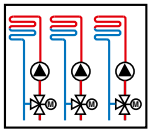 3 vannes
options	d'origine	1 sonde de départ 88017017	1 sonde de départ 88017017	2 sondes de départ 88017017	1 sonde de départ 88017017 + 1 platine 100013304	2 sonde de départ 88017017 + 1 platine 100013304
options supplémentaires :	Cartes SCB-09 pour raccordement contrôle étanchéité vanne gaz					

FUMISTERIE : voir chapitre Équipements et fumisterie

De Dietrich SERVICES — PACK ESSENTIEL (MISE EN SERVICE)

		PRIX NET HT (€)
7809056	MES CHAUD. MGP GAZ 70-180 kW pour une unité	344,00
7809060	MES CHAUD. MGP 70-180 kW CASCADE 2 unités	616,00
7809064	MES CHAUD. MGP 70-180 kW par unité supplémentaire	207,00
7809057	MES CHAUD. MGP GAZ 180-400 kW pour une unité	491,00
7809061	MES CHAUD. MGP 180-400 kW CASCADE 2 unités	885,00
7809065	MES CHAUD. MGP 180-400 kW par unité supplémentaire	296,00

De Dietrich SERVICES — PACK SÉRÉNITÉ

		PRIX NET HT (€)
7809080	PACK SÉRÉNITÉ GAZ 70-180 kW pour une unité	764,00
7809084	PACK SÉRÉNITÉ GAZ 70-180 kW CASCADE 2 unités	1 239,00
7809088	PACK SÉRÉNITÉ GAZ 70-180 kW par unité supplémentaire	369,00
7809081	PACK SÉRÉNITÉ GAZ 180-400 kW pour une unité	1 067,00
7809085	PACK SÉRÉNITÉ GAZ 180-400 kW CASCADE 2 unités	1 789,00
7809089	PACK SÉRÉNITÉ GAZ 180-400 kW par unité supplémentaire	567,00

De Dietrich SERVICES — PACK STARTER

		PRIX NET HT (€)
7809068	PACK STARTER GAZ 70-180 kW pour une unité	557,00
7809072	PACK STARTER GAZ 70-180 kW CASCADE 2 unités	865,00
7809076	PACK STARTER GAZ 70-180 kW par unité supplémentaire	249,00
7809069	PACK STARTER GAZ 180-400 kW pour une unité	706,00
7809073	PACK STARTER GAZ 180-400 kW CASCADE 2 unités	1 131,00
7809077	PACK STARTER GAZ 180-400 kW par unité supplémentaire	354,00

De Dietrich SERVICES — PACK ENTRETIEN

		PRIX NET HT (€)
7809094	ENTRETIEN MGP GAZ 70-180 kW pour une unité	271,00
7809097	ENTRETIEN MGP GAZ 70-180 kW CASCADE 2 unités	485,00
7809100	ENTRETIEN MGP GAZ 70-180 kW par unité supplémentaire	162,00
7809095	ENTRETIEN MGP GAZ 180-400 kW pour une unité	461,00
7809098	ENTRETIEN MGP GAZ 180-400 kW CASCADE 2 unités	829,00
7809101	ENTRETIEN MGP GAZ 180-400 kW par unité supplémentaire	277,00

POUR PLUS D'INFORMATIONS SUR NOS
SERVICES & OUTILS
SE REPORTER AUX P 8 ET SUIVANTES

* ÉCO-PART incluse ou ÉCO-PART en sus
Les montants des éco-participations sont susceptibles d'évoluer en cas de modification du barème par notre organisme collecteur.

C 230 EVO DE 18 À 217 KW

CHAUDIÈRE GAZ AU SOL **À CONDENSATION**

ACCÉDEZ À NOTRE
SCHÉMATHÈQUE

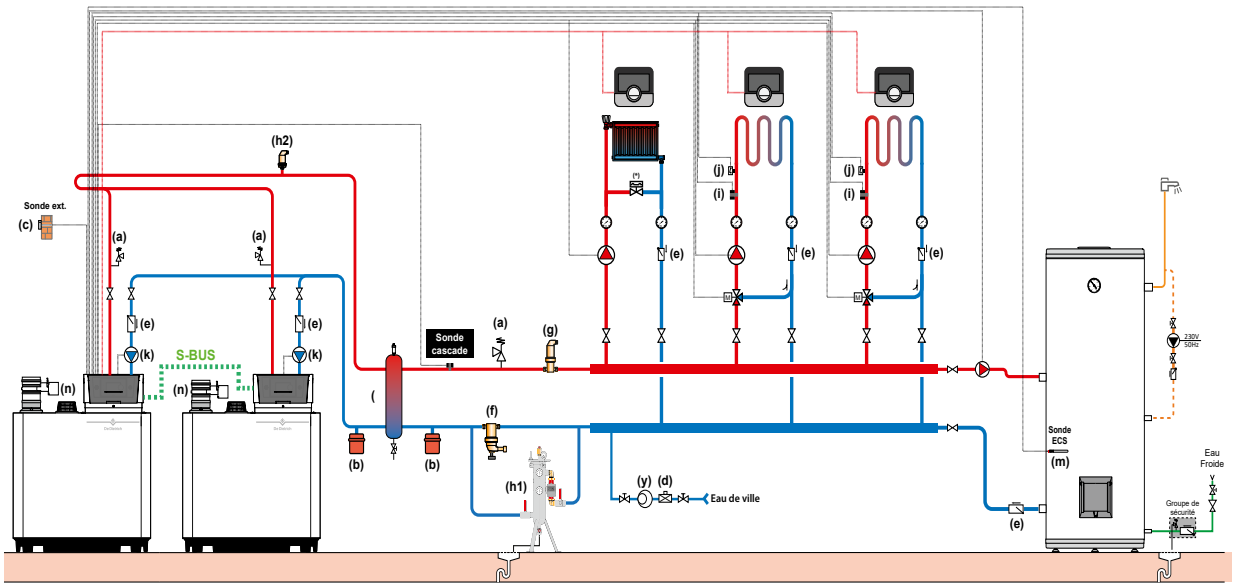

DESCRIPTIF

	COLIS	RÉF.	PRIX HT (€)
Chaudière C 230 EVO-85	2 x -	7823369	**2 x 12 342,00**
Sonde extérieure filaire	-	**livré d'origine**	
Purgeur circuit primaire	SA16	7650329	**89,80**
Sonde cascade	AD212	100000030	**78,00**
Sonde départ circuit plancher	AD199	88017017	**128,00**
Bouteille de découplage 120/80 - 2"	GV47	100019348	**922,00**
Sonde ECS	SA49	7709437	**31,70**
Clapet fumées	GV24	100011033	**1 142,00**
Liaison S-BUS	AD309	7663561	**154,00**
Options éventuelles supplémentaires			
- 3 x Sonde d'ambiance Smart TC° connectée	3 x AD324	7691375	**3 X 299,00**
		Prix total H.T.* :	**28 126,50**
Mise en service		**Prix net H.T. :**	**616,00**

* hors Eco-Participation

Exemple donné à titre indicatif

C 340 ET C 640 DE 56 À 651 KW

CHAUDIÈRE GAZ AU SOL **À CONDENSATION POUR CHAUFFAGE SEUL**

Produit

- Remplacement de l'ancienne génération en plug&play
- Accès rapide à tous les composants par trappes et panneaux démontables
- S'adaptent aux configurations les plus diverses et à toutes les contraintes d'installations
- Installation aussi bien dans des bâtiments neufs que dans des immeubles anciens
- Manutention, installation et mise en route simplifiées grâce à des équipements astucieux : poignées ergonomiques, livrées entièrement montées

- Large gamme de puissance de 280 jusqu'à 1330 kW
- Régulation Diematic Evolution
- Connectivité passerelle Modbus ou Bacnet en option



Hydrogène 20%

CE

COMPATIBLE GAZ VERT

Informations pratiques

Éligibles Aides & Subventions

FORMEZ-VOUS
Formations proposées
Voir p. 19

CARRÉ VIP
On vous accompagne
Voir p. 599

De Dietrich

Bénéfices utilisateur

- Silencieuse
- Adapté aux besoins
- Simple d'utilisation
- Économique
- Écologique

Compacte et remarquablement légère

Large plage de modulation pour adapter la production de chaleur aux besoins de l'installation

Tableau Diematic Evolution : large écran couleur, texte clair permet la gestion de système

Conçues pour un maximum de performances durables et de longévité

Diminution des rejets de polluants



De Dietrich reste près de vous sur toutes les phases clés de votre projet

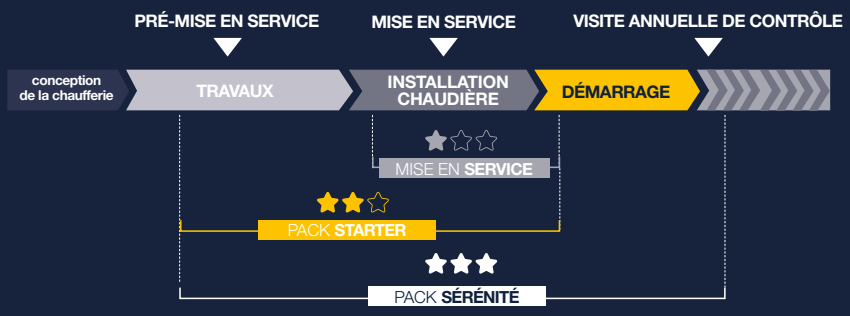

C 340 ET C 640 DE 56 À 651 KW

CHAUDIÈRE GAZ AU SOL À CONDENSATION POUR CHAUFFAGE SEUL



Chaudière gaz au sol à condensation entièrement montée et testée en usine

- Équipée pour fonctionner au gaz naturel
- Pression d'alimentation gaz : 20/25 mbar
- Faibles émissions polluantes : NOx < 50 mg/kWh, CO < 20 mg/kWh
- Faibles niveau sonore
- Échangeur en éléments en fonte d'aluminium/silicium avec trappe de visite
- Brûleur à pré-mélange total, modulant de 20 à 100 % de la puissance
- Allumage électronique, sonde d'ionisation
- 1 tableau de commande monté d'usine : DIEMATIC EVOLUTION régulation texte clair, permet la gestion de 3 circuits chauffage, d'un circuit ECS et d'une cascade jusqu'à 8 générateurs
- Séparation des retours possible en option
- Équipée de roulettes + rail de guidage pour une mise en place aisée
- Disponible en 2 versions droite ou gauche en fonction de l'orientation du raccordement hydraulique
- Kits échangeur à plaques et bouteille disponibles

C 340-…

VERSION GAUCHE

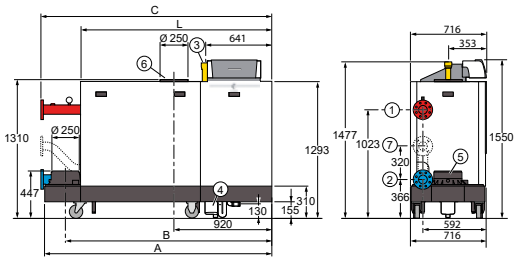

VERSION DROITE

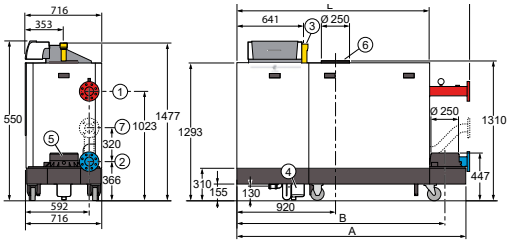

① Départ chauffage, bride DN 80 (Norme DIN 2576)
② Retour chauffage, bride DN 80 (Norme DIN 2576)
③ Arrivée gaz, G 2" (Taraudage)
④ Évacuation des condensats, siphon livré, pour tube PVC Ø 32 mm (Intérieur)
⑤ Buse de fumées, Ø 250 mm
⑥ Entrée d'air comburant, Ø 250 mm
⑦ Deuxième retour (option), bride DN 65 (Norme DIN 2576)

	C 340-280	C 340-350	C 340-430	C 340-500	C 340-570	C 340-650
A	1 833	1 833	1 833	2 142	2 142	2 142
B	1 635	1 635	1 635	1 944	1 944	1 944
C	1 862	1 862	1 862	2 172	2 172	2 172
L	1 490	1 490	1 490	1 800	1 800	1 800

C 340…			280	350	430	500	570	650
Efficacité utile à …% de la puissance thermique nominale	- 100 % Eta 4	%	88,3	88,4	88,5	-	-	-
	- 30 % Eta 1	%	98,4	98,2	98	-	-	-
Puissance utile	- nominale déterminée à Qnom (Pn_gen)	kW	261	327	395	461	530	601
	- intermédiaire à 30 % Qnom (Pint)	kW	87,1	108,9	131,2	152,8	175,1	197,8
Puissance nominale max à 50/30 °C		kW	279	350	425	497	574	651
Puissance nominale mini à 50/30 °C		kW	56	71	84	98	113	127
Puissance nominale mini/maxi à 80/60 °C		kW	51/261	65/327	79/395	92/461	106/530	119/601
Rendement en % PCI à charge …%	- 100 % Pn à temp. moy. 70 °C (RPn)	%	98,0	98,1	98,2	98,3	98,4	98,5
Pn_gen et temp. eau …°C	- 30 % Pn à temp. retour 30 °C (RPint)	%	109,2	109,0	108,8	108,6	108,3	108,1
Perte à l'arrêt à ΔT = 30 K (Qpo30)		W	464	479	493	508	522	537
Puissance électrique des auxiliaires (hors circulateur) à Pn_gen (Qaux)		W	280	345	450	576	768	720
Puissance électrique des auxiliaires en veille (Qveille)		W	10	9	10	10	10	10
Débit gaz max.	- gaz naturel H	m^3/h	28,1	35,2	42,5	49,6	57	64,6
(15 °C-1 013 mbar)	- gaz naturel L	m^3/h	32,7	41	49,5	57,7	66,3	75,1
Pression disponible en sortie chaudière		Pa	130	120	130	150	150	150
Contenance en eau		l	49	60	71	82	93	104
Pertes de charge côté eau à ΔT = 20 K		mbar	113	110	120	110	125	130
Débit nominal d'eau à ΔT = 20 K à 70/50 °C		m^3/h	11,3	14,1	17,1	19,9	22,9	25,9
Surface au sol		m^2	1,31	1,31	1,31	1,53	1,53	1,53
Poids à vide		kg	366	400	435	497	533	570

Temp. moy. de fonctionnement :
T_{fonct_max} : 90 °C
T_{fonct_min} : 25 °C
Température maxi. de service : 90 °C
Thermostat de sécurité : 110 °C
Indice de protection : IP X1

Pression maxi. de service : 7 bar
Pression mini. de service : 0,8 bar
Classe NOx : 6
Catégorie gaz : I_{2ESI}
Homologation : B_{23}, B_{23P}, C_{13}, C_{33}, C_{53}, C_{63}, C_{93}

Détails des données
Voir feuillet technique

PRIX H.T.		280	350	430	500	570	650
Version gauche : C 340-… VG DIEMATIC EVOLUTION	Réf.	7769068	7769070	7769071	7769072	7769074	7769075
	€	20 349,00	27 537,00	31 679,00	37 058,00	42 960,00	44 174,00
Version droite : C 340-… VD DIEMATIC EVOLUTION	Réf.	7769076	7769078	7769079	7769081	7769083	7769085
	€	20 426,00	27 537,00	31 331,00	37 058,00	42 960,00	44 174,00

Eco-Participation : voir page liste des colis

De Dietrich

C 340 ET C 640 DE 56 À 651 KW

CHAUDIÈRE GAZ AU SOL **À CONDENSATION POUR CHAUFFAGE SEUL**



Chaudière gaz au sol à condensation montée et testée en usine

- Chaudière montée et testée en usine
- Équipée pour fonctionner au gaz naturel
- Pression d'alimentation gaz : 20/25 mbar ou 300 mbar avec régulateur de pression (option)
- Faibles émissions polluantes : NOx < 50 mg/kWh, CO < 20 mg/kWh
- Faible niveau sonore
- Échangeur en éléments en fonte d'aluminium/silicium avec trappe de visite
- Brûleur à pré-mélange total, modulant de 15 à 100 % de la puissance
- Allumage électronique, sonde d'ionisation
- 1 tableau de commande monté d'usine : DIEMATIC EVOLUTION régulation texte clair, permet la gestion de 3 circuits chauffage, d'un circuit ECS et d'une cascade jusqu'à 8 générateurs.
- Séparation des retours possible en option
- Équipée de roulettes + rail de guidage pour une mise en place aisée
- Kits bouteille disponibles

C 640-...

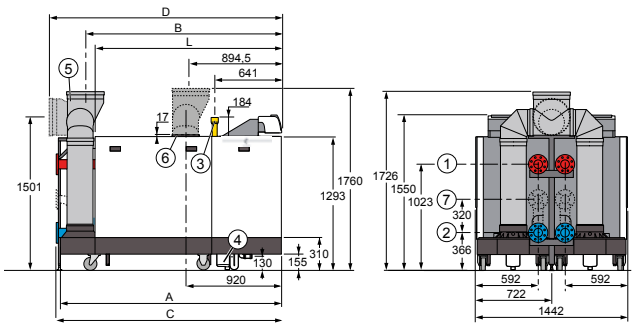

① Départ chauffage, bride DN 80 (Norme DIN 2576)
② Retour chauffage, bride DN 80 (Norme DIN 2576)
③ Arrivée gaz, G 2" (Taraudage)
④ Évacuation des condensats, siphon livré, pour tube PVC Ø 32 mm (Intérieur)
⑤ Buse de fumées, Ø 350 mm
⑥ Entrée d'air comburant, Ø 250 mm (collecteur d'admission d'air en option Ø 350 mm)
⑦ Deuxième retour (option), bride DN 65 (Norme DIN 2576)

	C 640-560	C 640-700	C 640-860	C 640-1000	C 640-1140	C 640-1300
A	1 833	1 833	1 833	2 142	2 142	2 142
B	1 582	1 582	1 582	1 892	1 892	1 892
C	1 862	1 862	1 862	2 172	2 172	2 172
D	1 962	1 962	1 962	2 271	2 271	2 271
L	1 490	1 490	1 490	1 800	1 800	1 800

C 640-...			560	700	860	1000	1140	1300
Puissance utile	- nominale déterminée à Qnom (Pn_gen)	kW	521	653	790	922	1 061	1 202
	- intermédiaire à 30 % Qnom (Pint)	kW	174,2	217,8	262,4	305,6	350,3	395,6
Puissance nominale max à 50/30 °C		**kW**	**558**	**701**	**849**	**994**	**1147**	**1303**
Puissance nominale mini à 50/30 °C		kW	74	94	131	130	156	165
Puissance nominale mini/maxi à 80/60 °C		kW	76/521	87/653	123/790	122/922	148/1 061	165,4/1 202
Rendement en % PCI à charge ...%	- 100 % Pn à temp. moy. 70 °C (RPn)	%	98,0	98,1	98,2	98,3	98,4	98,5
Pn_gen et temp. eau ...°C	- 30 % Pn à temp. retour 30 °C (RPint)	%	109,2	109,0	108,8	108,6	108,3	108,1
Perte à l'arrêt à ΔT = 30 K (Qpo30)		W	928	958	986	1 016	1 044	1 074
Puissance électrique des auxiliaires (hors circulateur) à Pn_gen (Qaux)		W	560	690	900	1 152	1 536	1 440
Puissance électrique des auxiliaires en veille (Qveille)		W	20	18	20	20	20	20
Débit gaz max. (15 °C-1013 mbar)	- gaz naturel H	m^3/h	56,3	70,5	85,1	99,3	114,8	129,1
	- gaz naturel L	m^3/h	65,5	82	99	115,4	132,7	150,2
Pression disponible en sortie chaudière		Pa	130	120	130	130	130	150
Contenance en eau		l	98	120	142	164	186	208
Pertes de charge côté eau à ΔT = 20 K		mbar	113	110	120	110	125	130
Débit nominal d'eau à ΔT = 20 K à 70/50 °C		m^3/h	22,6	28,3	34,1	39,8	45,8	51,9
Surface au sol		m^2	2,68	2,68	2,68	3,13	3,13	3,13
Poids à vide		kg	711	775	841	961	1 029	1 099

Temp. moy. de fonctionnement :
T_{fonct_max} : 90 °C
T_{fonct_min} : 25 °C
Température maxi. de service : 90 °C
Thermostat de sécurité : 110 °C
Indice de protection : IP X1

Pression maxi. de service : 7 bar
Pression mini. de service : 0,8 bar
Classe NOx : 6
Catégorie gaz : I_{2ESI}
Homologation : B_{23}, B_{23P}, C_{13}, C_{33}, C_{53}, C_{63}, C_{93}

PRIX H.T.	C 640 -	560	700	860	1000	1140	1300
C 640-... Diematic Evolution	Réf.	7786011	7797731	7786013	7786014	7786015	7786016
	€	**46 992,00**	**56 956,00**	**65 890,00**	**75 949,00**	**87 792,00**	**92 071,00**

Eco-Participation : voir page liste des colis

C 340 ET C 640 DE 56 À 651 KW

CHAUDIÈRE GAZ AU SOL **À CONDENSATION POUR CHAUFFAGE SEUL**

COLISAGE

DÉSIGNATION	RÉFÉRENCE	PRIX HT (€) ECOPART : VOIR LISTE COLIS	NOMBRE DE COLIS	CHAUDIÈRE C 340 DIEMATIC EVOLUTION 
C 340-280 VG - DIEMATIC EVOLUTION	7769068	**20 349,00**	1	7769068
C 340-280 VD - DIEMATIC EVOLUTION	7769076	**20 426,00**	1	7769076
C 340-350 VG - DIEMATIC EVOLUTION	7769070	**27 537,00**	1	7769070
C 340-350 VD - DIEMATIC EVOLUTION	7769078	**27 537,00**	1	7769078
C 340-430 VG - DIEMATIC EVOLUTION	7769071	**31 679,00**	1	7769071
C 340-430 VD - DIEMATIC EVOLUTION	7769079	**31 331,00**	1	7769079
C 340-500 VG - DIEMATIC EVOLUTION	7769072	**37 058,00**	1	7769072
C 340-500 VD - DIEMATIC EVOLUTION	7769081	**37 058,00**	1	7769081
C 340-570 VG - DIEMATIC EVOLUTION	7769074	**42 960,00**	1	7769074
C 340-570 VD - DIEMATIC EVOLUTION	7769083	**42 960,00**	1	7769083
C 340-650 VG - DIEMATIC EVOLUTION	7769075	**44 174,00**	1	7769075
C 340-650 VD - DIEMATIC EVOLUTION	7769085	**44 174,00**	1	7769085

DÉSIGNATION	RÉFÉRENCE	PRIX HT (€) ECOPART : VOIR LISTE COLIS	NOMBRE DE COLIS	CHAUDIÈRE C 640 DIEMATIC EVOLUTION 
C 640 - 560 DIEMATIC EVOLUTION	7786011	**46 992,00**	1	7786011
C 640 - 700 DIEMATIC EVOLUTION	7797731	**56 956,00**	1	7797731
C 640 - 860 DIEMATIC EVOLUTION	7786013	**65 890,00**	1	7786013
C 640 - 1000 DIEMATIC EVOLUTION	7786014	**75 949,00**	1	7786014
C 640 - 1140 DIEMATIC EVOLUTION	7786015	**87 792,00**	1	7786015
C 640 - 1300 DIEMATIC EVOLUTION	7786016	**92 071,00**	1	7786016

LISTE DES COLIS

RÉF.	DÉSIGNATION	PRIX HT (€)	EP HT (€)*
7769068	C 340-280 VG - DIEMATIC EVOLUTION - JB40	**20 349,00**	29,00
7769076	C 340-280 VD - DIEMATIC EVOLUTION - JB41	**20 426,00**	29,00
7769070	C 340-350 VG - DIEMATIC EVOLUTION - JB42	**27 537,00**	29,00
7769078	C 340-350 VD - DIEMATIC EVOLUTION - JB43	**27 537,00**	29,00
7769071	C 340-430 VG - DIEMATIC EVOLUTION - JB44	**31 679,00**	29,00
7769079	C 340-430 VD - DIEMATIC EVOLUTION - JB45	**31 331,00**	29,00
7769072	C 340-500 VG - DIEMATIC EVOLUTION - JB46	**37 058,00**	29,00
7769081	C 340-500 VD - DIEMATIC EVOLUTION - JB47	**37 058,00**	29,00
7769074	C 340-570 VG - DIEMATIC EVOLUTION - JB48	**42 960,00**	29,00
7769083	C 340-570 VD - DIEMATIC EVOLUTION - JB49	**42 960,00**	29,00
7769075	C 340-650 VG - DIEMATIC EVOLUTION - JB50	**44 174,00**	29,00
7769085	C 340-650 VD - DIEMATIC EVOLUTION - JB51	**44 174,00**	29,00
7786011	C 640 - 560 DIEMATIC EVOLUTION	**46 992,00**	29,00
7797731	C 640 - 700 DIEMATIC EVOLUTION	**56 956,00**	29,00
7786013	C 640 - 860 DIEMATIC EVOLUTION	**65 890,00**	29,00
7786014	C 640 - 1000 DIEMATIC EVOLUTION	**75 949,00**	29,00
7786015	C 640 - 1150 DIEMATIC EVOLUTION	**87 792,00**	29,00
7786016	C 640 - 1300 DIEMATIC EVOLUTION	**92 071,00**	29,00

De Dietrich SERVICES PACK ESSENTIEL (MISE EN SERVICE)

		PRIX NET HT (€)
7809057	MES CHAUD. MGP GAZ 180-400 kW pour une unité	**491,00**
7809061	MES CHAUD. MGP 180-400 kW CASCADE 2 unités	**885,00**
7809065	MES CHAUD. MGP 180-400 kW par unité supplémentaire	**296,00**
7809058	MES CHAUD. MGP 400-1000 kW pour une unité	**759,00**
7809062	MES CHAUD. MGP 400-1000 kW CASCADE 2 unités	**1 368,00**
7809066	MES CHAUD. MGP 400-1000 kW par unité supplémentaire	**455,00**

De Dietrich SERVICES PACK SÉRÉNITÉ

		PRIX NET HT (€)
7809081	PACK SÉRÉNITÉ GAZ 180-400 kW pour une unité	**1 067,00**
7809085	PACK SÉRÉNITÉ GAZ 180-400 kW CASCADE 2 unités	**1 789,00**
7809089	PACK SÉRÉNITÉ GAZ 180-400 kW par unité supplémentaire	**567,00**
7809082	PACK SÉRÉNITÉ GAZ 400-1000 kW pour une unité	**1 559,00**
7809086	PACK SÉRÉNITÉ GAZ 400-1000 kW CASCADE 2 unités	**2 992,00**
7809090	PACK SÉRÉNITÉ GAZ 400-1000 kW par unité supplémentaire	**997,00**

De Dietrich SERVICES PACK STARTER

		PRIX NET HT (€)
7809069	PACK STARTER GAZ 180-400 kW pour une unité	**706,00**
7809073	PACK STARTER GAZ 180-400 kW CASCADE 2 unités	**1 131,00**
7809077	PACK STARTER GAZ 180-400 kW par unité supplémentaire	**354,00**
7809070	PACK STARTER GAZ 400-1000 kW pour une unité	**972,00**
7809074	PACK STARTER GAZ 400-1000 kW CASCADE 2 unités	**1 614,00**
7809078	PACK STARTER GAZ 400-1000 kW par unité supplémentaire	**547,00**

De Dietrich SERVICES PACK ENTRETIEN

		PRIX NET HT (€)
7809095	ENTRETIEN MGP GAZ 180-400 kW pour une unité	**461,00**
7809098	ENTRETIEN MGP GAZ 180-400 kW CASCADE 2 unités	**829,00**
7809101	ENTRETIEN MGP GAZ 180-400 kW par unité supplémentaire	**277,00**
	ENTRETIEN MGP GAZ 400 kW ≤ CONDENS <1000 kW	**SUR DEMANDE contacter De Dietrich Services**

POUR PLUS D'INFORMATIONS SUR NOS **SERVICES & OUTILS** SE REPORTER AUX P 8 ET SUIVANTES

* **ÉCO-PART incluse** ou **ÉCO-PART en sus**
Les montants des éco-participations sont susceptibles d'évoluer en cas de modification du barème par notre organisme collecteur.

De Dietrich

C 340 ET C 640 DE 56 À 651 KW

CHAUDIÈRE GAZ AU SOL **À CONDENSATION POUR CHAUFFAGE SEUL**

OPTIONS

	RÉF.	DÉSIGNATION	PRIX HT (€)	EP HT (€)*
	7606977	CONTRE-BRIDE DÉPART / RETOUR DN80 (1 UNITÉ AVEC JOINT ET VIS)	156,00	0,01
	7606978	CONTRE-BRIDE POUR 2e RETOUR DN65 (1 UNITÉ AVEC JOINT ET VIS)	68,20	0,01
	S101776	2e RETOUR POUR C 330-280 ECO	524,00	0,01
	S101777	2e RETOUR POUR C 330-350 ECO	524,00	0,01
	S101778	2e RETOUR POUR C 330-430 ECO	524,00	0,01
	S101779	2e RETOUR POUR C 330-500 ECO	524,00	0,01
	S101780	2e RETOUR POUR C 330-570 ECO	524,00	0,01
	S101781	2e RETOUR POUR C 330-650 ECO	524,00	0,01
	7622302	KIT DUOCONNECT C 640-560	10 470,00	75,00
	7622304	KIT DUOCONNECT C 640-700	11 128,00	75,00
	7622306	KIT DUOCONNECT C 640-860	11 388,00	75,00
	7622307	KIT DUOCONNECT C 640-1000	11 781,00	75,00
	7622308	KIT DUOCONNECT C 640-1140/1300	12 041,00	75,00
	7750082	PRESSOSTAT MANQUE D'EAU	334,00	0,04
	7745411	CONTRÔLE D'ÉTANCHÉITÉ BLOC GAZ HONEYWELL 5 A 9 ÉLÉMENTS	110,00	0,14
	7745412	CONTRÔLE D'ÉTANCHÉITÉ BLOC GAZ DUNGS - 10 ÉLÉMENTS	203,00	0,14
	7745414	PRESSOSTAT GAZ MINI POUR BLOC GAZ HONEYWELL 5 A 9 ÉLÉMENTS	120,00	0,04
	7745415	PRESSOSTAT GAZ MINI POUR BLOC GAZ DUNGS - 10 ÉLÉMENTS	195,00	0,04
	100002454	FILTRE A L'ASPIRATION D'AIR - GS20	817,00	0,02
	7622256	STATION DE NEUTRALISATION AVEC GRANULATS DN3.0 (<= 1300 KW)	1 355,00	1,75
	7622188	STATION DE NEUTRALISATION DN3.0 (<= 1300 KW) - SA9	1 117,00	1,75
	7613613	GRANULATS DE NEUTRALISATION (SAC DE 25 kg) - SA7	119,00	-
	7613610	STATION DE NEUTRALISATION HN 1.6 (AVEC POMPE JUSQU'À 300 kW) - SA4	1 851,00	1,75
	83877011	SYSTÈME DE NEUTRALISATION DES CONDENSATS (CHAUDIÈRES ≥ 350 kW) - DU15	2 066,00	1,75

OPTIONS RÉGULATION

DIEMATIC EVOLUTION

	88017017	SONDE DÉPART V3V - AD199	128,00	0,04
	100000030	COLIS OPTION SONDE ECS - AD212	78,00	0,04
	100013305	SONDE SYSTÈME ECS - AD250	71,20	0,04
	100013304	PLATINE + SONDE POUR VANNE MÉLANGEUSE - AD249	245,00	0,14
	7676561	VM DIEMATIC EVOLUTION - AD315	1 612,00	0,14
	7663618	CÂBLE S-BUS 1,5 M AVEC BOUCHONS - AD308	53,60	0,04
	7663561	CÂBLE S-BUS 12M AVEC BOUCHONS - AD309	154,00	0,04
	7663619	CÂBLE S-BUS 20 M AVEC BOUCHONS - AD310	205,00	0,04

	RÉF.	DÉSIGNATION	PRIX HT (€)	EP HT (€)*
	7688305	TERMINAISON S-BUS - AD321	77,10	0,04
	88017836	CÂBLE DE LIAISON INTER-MODULE RX 11 - AD124	133,00	0,04
	88017851	CÂBLE DE LIAISON BUS LG 12 M - AD134	171,00	0,04
	7721982	GTW 08 INTERFACE MODBUS - AD332	248,00	0,14
	7756023	GTW 21 - LBUS/BACNET	458,00	0,14
	7750338	PLATINE SCB-13 - VANNE HYDRAULIQUE	100,00	0,14
	7663076	PLATINE SCB-09 - CONTROL VANNE GAZ ET PRESSOSTAt	178,00	0,14

OPTIONS KITS HYDRAULIQUES

	7768167	KIT DE CONNEXION ÉCHANGEUR DE CHALEUR 280 kW	10 078,00	75,00
	7768168	KIT DE CONNEXION ÉCHANGEUR DE CHALEUR 350 kW	10 863,00	75,00
	7768169	KIT DE CONNEXION ÉCHANGEUR DE CHALEUR 430 kW	12 434,00	75,00
	7768170	KIT DE CONNEXION ÉCHANGEUR DE CHALEUR 500 kW	15 183,00	75,00
	7768171	KIT DE CONNEXION ÉCHANGEUR DE CHALEUR 570 kW	17 279,00	75,00
	7768172	KIT DE CONNEXION ÉCHANGEUR DE CHALEUR 650 kW	18 324,00	75,00
	7673098	KIT DE CONNEXION BOUTEILLE DÉCOUPLAGE 280 kW	7 329,00	18,00
	7673099	KIT DE CONNEXION BOUTEILLE DÉCOUPLAGE 350 kW	7 461,00	75,00
	7673101	KIT DE CONNEXION BOUTEILLE DÉCOUPLAGE 430 kW	7 987,00	18,00
	7673102	KIT DE CONNEXION BOUTEILLE DÉCOUPLAGE 500 kW	8 247,00	18,00
	7673103	KIT DE CONNEXION BOUTEILLE DÉCOUPLAGE 570/650 kW	8 639,00	18,00
	7674655	JEU DE TUYAUX COUDÉS DN80 G310	1 321,00	0,05
	7613415	KIT DÉMAGNÉTISEUR DE BOUES	241,00	0,01

* **ÉCO-PART incluse** ou **ÉCO-PART en sus**
Les montants des éco-participations sont susceptibles d'évoluer en cas de modification du barème par notre organisme collecteur.

C 340 ET C 640 DE 56 À 651 KW

CHAUDIÈRE GAZ AU SOL **À CONDENSATION POUR CHAUFFAGE SEUL**

OPTIONS THERMOSTATS ET SONDES D'AMBIANCE

	RÉF.	DÉSIGNATION	CONNEXION	PILES	PROGRAMME HORAIRE	CONNECTE INTERNET	CLASSE	PRIX HT (€)	EP HT (€)*
	7691375	SONDE D'AMBIANCE SMART TC° CONNECTÉE - AD324	filaire	non	oui	oui	VI*	299,00	0,14
	7898724	SONDE D'AMBIANCE SMART CDI FILAIRE	filaire	non	oui	oui**	VI*	128,00	0,14
	7900088	SONDE D'AMBIANCE CONNECTÉE SMART CDI RF SANS FIL (RF)	sans fil	oui	oui	oui	VI*	152,00	0,14
	7898722	PASSERELLE DE COMMUNICATION LINK WIFI - GTW IOT						178,00	0,14
	7768817	THERMOSTAT D'AMBIANCE PROGRAMMABLE (FILAIRE) - AD337	filaire	oui	oui	non	IV*	140,00	0,14
	7768818	THERMOSTAT D'AMBIANCE PROGRAMMABLE (SANS FILS) - AD338	sans fil	oui	oui	non	IV*	340,00	0,14
	85757741	SONDE EXTÉRIEURE - FM46	filaire	non	-	non	-	62,80	0,04

*avec sonde extérieure filaire 85757741 livrée d'origine
** avec ajout de la passerelle de communication LINK WIFI 7898722

CHOIX DES OPTIONS EN FONCTION DES CIRCUITS RACCORDÉS

C340

		ECS	direct ou 2 x direct	vanne ou direct + 1 vanne	2 vannes	direct + 2 vannes	3 vannes
Type de circuit (1)							
C 340/640 avec tableau de commande (2)	DIEMATIC EVOLUTION	1 x 100000030	d'origine (1)	1 x 88017017	2 x 88017017	1 x 88017017 1 x 100013304	2 x 88017017 1 x 100013304

(1) Chacun des circuits chauffage peut être complété par une commande à distance
(2) Cascade de chaudière possible. Chacune des chaudières de la cascade peut piloter jusqu'à 3 circuits mélangés (2 x AD199 et 1 x AD249)

FUMISTERIE : voir chapitre Équipements et fumisterie

* ÉCO-PART incluse ou **ÉCO-PART en sus**
Les montants des éco-participations sont susceptibles d'évoluer en cas de modification du barème par notre organisme collecteur.

De Dietrich

ACCÉDEZ À NOTRE **SCHÉMATHÈQUE**

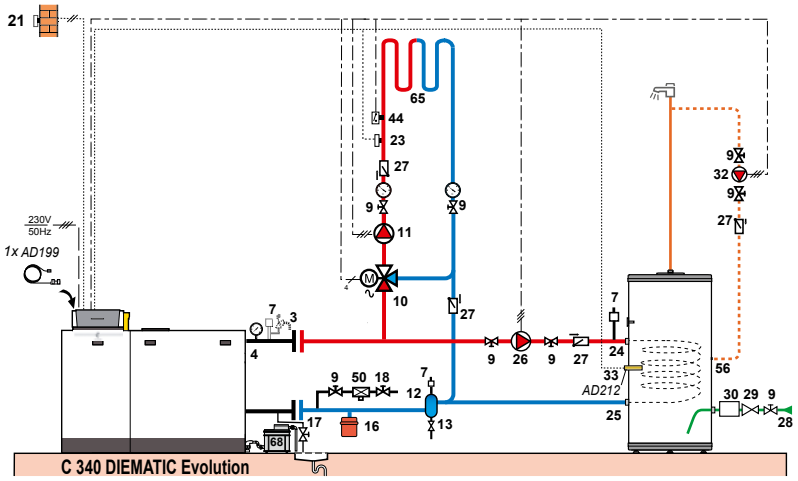

DESCRIPTIF

	COLIS	RÉF.	PRIX HT (€)
Chaudière C 340-280, VG DIEMATIC EVOLUTION	-	7769068	**20 349,00**
Dégazeur de microbulles acier DN 65	SA21	7650338	**1 489,00**
Séparateur de boues acier DN 65 (20 m³/h) + barreau magnétique pour DN50 à 100	SA27 + SA31	7650381 + 7650386	**1 352,00 + 704,00**
Préparateur ECS B 800 (cuve)	AJ79	7650481	**5 885,00**
Habillage rigide pour B 800	AJ95	7650497	**1 212,00**
Sonde départ après vanne mélangeuse	AD199	88017017	**128,00**
Sonde ECS	AD212	100000030	**78,00**
Produit de traitement « SoluTECH Protection Intégrale » (1 bidon) pour un traitement d'un volume d'installation de 4 m³	SA40	7651705	**918,00**
		Prix total H.T.* :	**32 115,00**
Mise en service		**Prix net H.T. :**	**491,00**

* hors Eco-Participation

ACCÉDEZ À NOTRE **SCHÉMATHÈQUE**

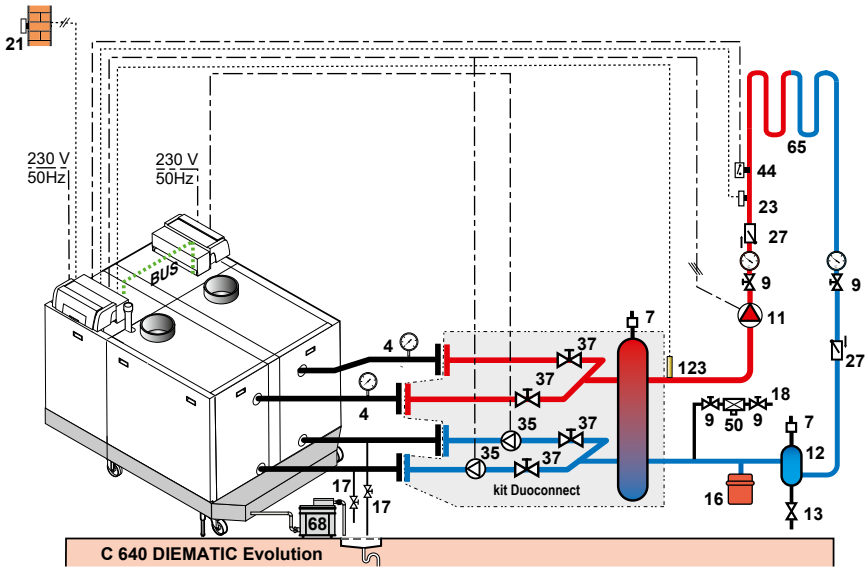

DESCRIPTIF

	COLIS	RÉF.	PRIX HT (€)
Chaudière C 640-560 DIEMATIC EVOLUTION	-	7786011	**46 992,00**
Kit Duo Connect C 640-560 (inclus dans réf 7786011)			
Dégazeur de microbules DN80	SA22	7650339	**2 040,00**
		Prix total H.T.* :	**52 032,00**
Mise en service		**Prix net H.T. :**	**885,00**

* hors Eco-Participation

Exemple donné à titre indicatif

GT 220 DE 40 À 100 KW

CHAUDIÈRE À ÉQUIPER D'UN BRÛLEUR FIOUL /GAZ SOUFFLÉ POUR CHAUFFAGE SEUL

Produit

- Accès à la maintenance simple
- Montage possible partout même dans les chaufferies difficiles d'accès compte-tenu de leur livraison en éléments séparés
- Corps assemblés sur demande
- Plusieurs possibilités de tableau de commande
- Maintenance et ramonage aisés

- Corps de chauffe en fonte eutectique
- Production d'eau chaude sanitaire par préparateur indépendant ou préparateur d'ECS instantanée
- Fonctionnement en basse température



CE

Informations pratiques

Éligibles Aides & Subventions

FORMEZ-VOUS
Formations proposées
Voir p. 19

CARRÉ VIP
On vous accompagne
Voir p. 599

De Dietrich

Bénéfices utilisateur

- Simplicité
- Longévité et résistance
- Confort
- Adaptabilité

Maintenance et ramonage aisés
Des chaudières fiables et durables
Offre des caractéristiques acoustiques favorables
Tableau de commande simple

De Dietrich reste près de vous sur toutes les phases clés de votre projet

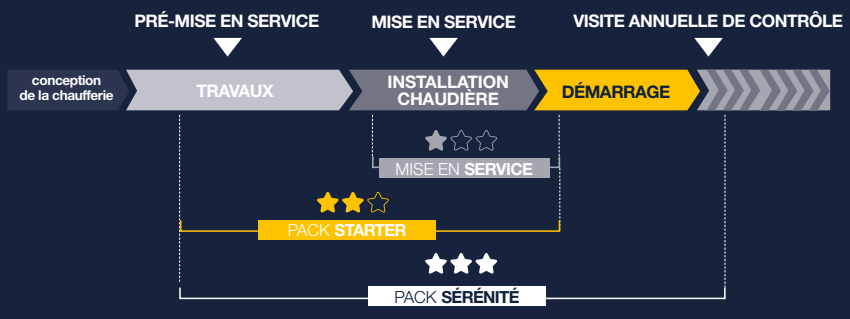

GT 220 DE 40 À 100 KW

CHAUDIÈRE À ÉQUIPER D'UN BRÛLEUR FIOUL /GAZ SOUFFLÉ POUR CHAUFFAGE SEUL



Chaudière **à équiper d'un brûleur fioul/gaz soufflé**

- Corps de chauffe en fonte eutectique
- Foyer débouchant et triple parcours des fumées
- Tableau de commande B3 électromécanique
- Brûleurs fioul ou gaz en option

Chaudières destinées au remplacement d'un appareil identique commercialisé avant le 01/01/18

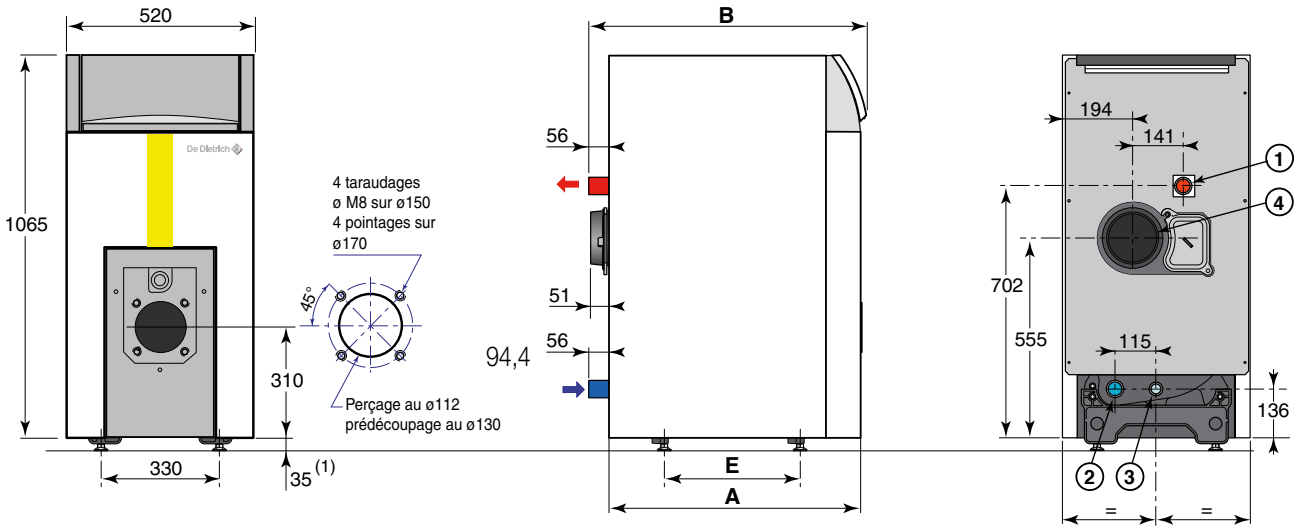

① Départ chauffage	GT	A	B	Ø C	① ②	E
② Retour chauffage	224	700	772	153	R 1 1/4	380
③ Orifice de vidange et de remplissage Rp 3/4	225	827	899	153	R 1 1/4	507
④ Buse de fumée Ø C	226	954	1026	180	R 1 1/2	634
(1) Pieds réglables de 35 à 50 mm.	227	1081	1153	180	R 1 1/2	761
R: Filetage	228	1208	1280	180	R 1 1/2	888
Rp: Taraudage						

GT			224	225	226	227	228
Puissance utile	- nominale déterminée à Qnom (Pn_gen)	kW	50	64	78	92	100
	- intermédiaire à 30 % Qnom (Pint)	kW	13,5	17,1	21,3	25,5	28,8
Rendement en % PCI à charge ...%	- 100 % Pn à 70 °C (RPn)	%	91,6	91,8	91,9	91,9	91,8
Pn_gen et temp. moyenne ...°C	- 30 % Pn à 30 °C (RPint)	%	94,0	94,2	94,6	94,0	93,6
Perte à l'arrêt à ΔT = 30 K (Qpo30)		W	118	139	160	181	202
Puissance électrique des auxiliaires (hors circulateur) à Pn_gen (Qaux)		W	6	6	6	6	6
Puissance électrique des auxiliaires en veille (Qveille)		W	6	6	6	6	6
Plage de puissance utile		kW	40-50	50-64	64-78	78-92	92-100
Contenance en eau		l	36	43	50	57	64
Pression au foyer		mbar	0,2-0,5	0,3-0,6	0,3-0,7	0,4-0,8	0,6-0,9
Poids à vide		kg	218	257	297	336	375

Valeurs à l'allure nominale (puissance haute de la chaudière), CO_2: 13 % au fioul et 9 % au gaz naturel, dépression à la buse = 0

Temp. moy. de fonctionnement:
T_{fonct_max}: 90 °C
T_{fonct_min}: 30 °C
Température maxi. de service: 100 °C

Pression maxi. de service: 4 bar
Thermostat réglable de: 30 à 90 °C
Thermostat de sécurité: 110 °C

Détails des données
Voir feuillet technique

PRIX H.T.		224	225	226	227	228
GT 220 Corps assemblé	Réf.	100004285	100004286	100004287	100004288	100004289
	€	**5 469,00**	**6 320,00**	**6 851,00**	**7 305,00**	**7 768,00**
GT 220 Corps non monté	Réf.	100004256	100004258	100004259	100004260	100004261
	€	**6 133,00**	**6 989,00**	**7 517,30**	**7 975,30**	**8 438,30**

Eco-Participation : voir liste des colis page suivante

De Dietrich

GT 220 DE 40 À 100 KW

CHAUDIÈRE **À ÉQUIPER D'UN BRÛLEUR FIOUL /GAZ SOUFFLÉ POUR CHAUFFAGE SEUL**

COLISAGE

DÉSIGNATION GT 220 (LIVRAISON EN CORPS ASSEMBLÉ)	RÉFÉRENCE COMPLÈTE	PRIX HT (€) ECOPART : VOIR LISTE COLIS	NOMBRE DE COLIS	CORPS DE CHAUDIÈRE ASSEMBLÉ 	JAQUETTE 	TABLEAU B3 
GT 224 B CA	100004285	**5 469,00**	3	100004361	100004371	100001620
GT 225 B CA	100004286	**6 320,00**	3	100004362	100019216	100001620
GT 226 B CA	100004287	**6 851,00**	3	100004363	100019217	100001620
GT 227 B CA	100004288	**7 305,00**	3	100004364	100019218	100001620
GT 228 B CA	100004289	**7 768,00**	3	100004365	100004375	100001620

DÉSIGNATION GT 220 (LIVRAISON EN ÉLÉMENTS SÉPARÉS)	RÉFÉRENCE COMPLÈTE	PRIX HT (€) ECOPART : VOIR LISTE COLIS	NOMBRE DE COLIS	ÉLÉMENT INTERMÉDIAIRE 	ÉLÉMENT AVANT 	ÉLÉMENT ARRIÈRE 	TIGES ASSEMBLAGE	COLIS ACCESSOIRES	JAQUETTE 	TABLEAU B3 
GT 224 B CV	100004256	**6 133,00**	7	2 x 200004483	82270002	82270003	-	100004366	100004371	100001620
GT 225 B CV	100004258	**6 989,00**	8	3 x 200004483	82270002	82270003	-	100004367	100019216	100001620
GT 226 B CV	100004259	**7 517,30**	10	4 x 200004483	82270002	82270003	82277010	100004368	100019217	100001620
GT 227 B CV	100004260	**7 975,30**	11	5 x 200004483	82270002	82270003	82277011	100004369	100019218	100001620
GT 228 B CV	100004261	**8 438,30**	12	6 x 200004483	82270002	82270003	82277012	100004370	100004375	100001620

LISTE DES COLIS

RÉF.	DÉSIGNATION	PRIX HT (€)	EP HT (€)*
200004483	ÉLÉMENT GT 220 INTERMÉDIAIRE	**397,00**	-
82270002	ÉLÉMENT GT 220 AVANT	**492,00**	-
82270003	ÉLÉMENT GT 220 ARRIÈRE	**1 311,00**	-
100004361	CORPS ASSEMBLE 4 ÉLÉMENTS - ME1	**3 346,00**	-
100004362	CORPS ASSEMBLE 5 ÉLÉMENTS - ME2	**3 840,00**	-
100004363	CORPS ASSEMBLE 6 ÉLÉMENTS - ME3	**4 284,00**	-
100004364	CORPS ASSEMBLE 7 ÉLÉMENTS - ME4	**4 723,00**	-
100004365	CORPS ASSEMBLE 8 ÉLÉMENTS - ME5	**5 166,00**	-
100004366	CAISSE ACCESSOIRES 4 ÉLÉMENTS - ME6	**1 413,00**	-
100004367	CAISSE ACCESSOIRES 5 ÉLÉMENTS - ME7	**1 515,00**	-
100004368	CAISSE ACCESSOIRES 6 ÉLÉMENTS - ME8	**1 545,00**	-
100004369	CAISSE ACCESSOIRES 7 ÉLÉMENTS ME9	**1 591,00**	-

RÉF.	DÉSIGNATION	PRIX HT (€)	EP HT (€)*
100004370	CAISSE ACCESSOIRES 8 ÉLÉMENTS - ME10	**1 637,00**	-
100004371	JAQUETTE GT 224 - ME11	**1 168,00**	29,00
100019216	JAQUETTE GT 225/GTUC225 - ME88	**1 525,00**	29,00
100019217	JAQUETTE GT 226/GTUC226 - ME89	**1 612,00**	29,00
100019218	JAQUETTE GT 227/GTUC227 - ME90	**1 627,00**	29,00
100004375	JAQUETTE GT 228 - ME15	**1 647,00**	29,00
82277010	TIGES ASSEMBLAGE GT 216	**14,30**	-
82277011	TIGES ASSEMBLAGE GT 217 - GT217	**14,30**	-
82277012	TIGES ASSEMBLAGE GT 218	**14,30**	-
100001620	TABLEAU B3 - FM126	**955,00**	-

BRÛLEURS

	RÉF.	DÉSIGNATION	PRIX HT (€)	EP HT (€)*
	100005100	BRÛLEUR FIOUL M 100/3 S	**1 928,00**	1,05
	7805449	BRÛLEUR FIOUL M 100/3 S F30	**2 647,00**	1,05

POUR PLUS D'INFORMATIONS SUR NOS
SERVICES & OUTILS
SE REPORTER AUX P 8 ET SUIVANTES

* **ÉCO-PART incluse** ou **ÉCO-PART en sus**
Les montants des éco-participations sont susceptibles d'évoluer en cas de modification du barème par notre organisme collecteur.

FUMISTERIE : voir chapitre Équipements et fumisterie

Pensez-y !

BRÛLEURS DE REMPLACEMENT POUR CHAUDIÈRES GT 220

	BRÛLEUR	
	FIOUL*	GAZ
GT 224	M 100-3 S	G 110/2 N
GT 225	M 100-3 S jusqu'à 58 kW M 201-2 S au-delà de 58 kW	G 110/2 N
GT 226	M 201-2 S (1 all.) M 202-2 S (2 all.)	G 110-2 N jusqu'à 70 kW G 201-2 N au-delà de G 203-2 N 70 kW
GT 227	M 201-2 S (1 all.) M 202-2 S (2 all.)	G 201-2 N (1 all.) G 203-2 N (mod.)
GT 228	M 201-2 S (1 all.) M 202-2 S (2 all.)	G 201-2 N (1 all.) G 203-2 N (mod.)

* Attention : bien vérifier l'adaptation du gicleur à la puissance d'utilisation de la chaudière concernée

De Dietrich

SOLUTIONS



GAZ COLLECTIF

Des solutions de confort thermique pour le logement et le tertiaire

Le système

Constitué d'une combinaison optimisée de produits de chauffage, de ventilation, de climatisation, d'eau chaude sanitaire et de régulation, il intègre des sources d'énergies renouvelables pour réduire l'empreinte carbone et les coûts de fonctionnement.

Le support

Décideurs, prescripteurs et clients, nous vous donnons accès facilement à toutes les informations techniques, à notre expertise et à notre accompagnement.

Les services

Nous proposons un ensemble de services à valeur ajoutée en avant-vente et après-vente tels que la mise en service et la gestion des énergies ; et bien d'autres encore.



CO_2 Décarbonation

kW Réduction des consommations énergétiques

0 825 290 202 Service 0,15 € / min + prix appel

Service ouvert du lundi au vendredi, de 8h30 à 12h30 et de 13h30 à 17h00.

De Dietrich

preconisation@bdrthermea.fr

www.dedietrich-thermique.fr

GT 330, GT 430, GT 530 DE 55 A 1450 KW

CHAUDIÈRE **À ÉQUIPER D'UN BRÛLEUR FIOUL /GAZ SOUFFLÉ POUR CHAUFFAGE SEUL**

Produit

- Montage possible partout même dans les chaufferies difficiles d'accès compte-tenu de leur livraison en éléments séparés
- Porte brûleur avec charnières réversibles
- Corps assemblés sur demande
- Plusieurs possibilités de tableau de commande
- Maintenance et ramonage aisés

- Corps de chauffe en fonte eutectique
- Robuste et polyvalent
- Rendement d'exploitation annuel élevé



CE

Informations pratiques

Éligibles Aides & Subventions

Formations proposées Voir p. 19

On vous accompagne Voir p. 599

De Dietrich

Bénéfices utilisateur

- Longévité et résistance
- Confort
- Adaptabilité

Des chaudières fiables et durables
Maintenance et ramonage aisés
Offre des caractéristiques acoustiques favorables
Différents tableaux de commande permettant de s'adapter à toutes les installations



De Dietrich reste près de vous sur toutes les phases clés de votre projet

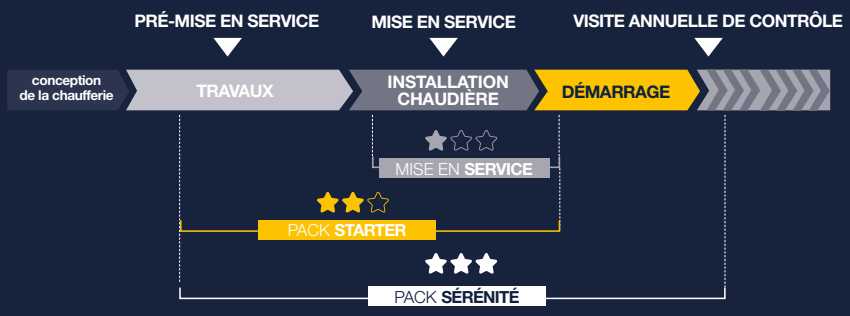

GT 330 DE 55 À 280 KW

CHAUDIÈRE À ÉQUIPER D'UN BRÛLEUR FIOUL / GAZ SOUFFLÉ POUR CHAUFFAGE SEUL



Chaudière **à équiper d'un brûleur fioul/gaz soufflé**

Corps de chauffe par éléments en fonte eutectique
- Foyer pressurisé à fort volume
- Portes avec charnières réversibles
- Isolation renforcée, faibles pertes à l'arrêt
- Température mini de départ : 30 °C
- 2 tableaux de commande au choix avec fonction priorité ECS
  - B3 : pour commande de brûleurs 1 ou 2 allures, fonctionnement par thermostat de chaudière
  - DIEMATIC-m3 : avec régulation en fonction de la température extérieure pour commande de brûleurs 1, 2 allures ou modulants, permet aussi la gestion d'une cascade

Chaudières destinées au remplacement d'un appareil identique commercialisé avant le 01/01/18

(1) En cas d'utilisation des "pieds réglables" l'ensemble de la chaudière est relevé de 0 à 40 mm
(2) Tableau de commande latéral (à préciser à la commande) sa position sur l'un des panneaux latéraux est à l'appréciation de l'installateur
R : Filetage
Rp : Taraudage (*)
Ø 2" en option

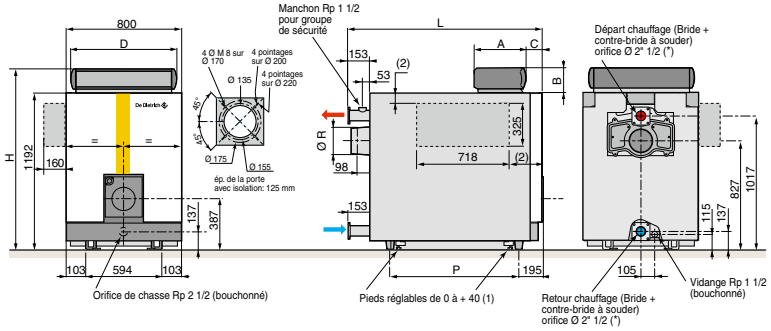

Cotes (mm)	A	B	C	D	H
B3 et DIEMATIC-m3	355	190	45	755	1387

GT	334	335	336	337	338	339
L	991	1151	1311	1471	1631	1791
P	490	650	810	970	1130	1290
ØR	180	180	180	200	200	200

GT			334	335	336	337	338	339
Puissance utile	- nominale déterminée à Qnom (Pn_gen)	kW	90	115	150	185	230	280
	- intermédiaire à 30 % Qnom (Pint)	kW	28,3	36,1	47,1	57,7	72,4	87,9
Rendement en % PCI à charge ...%	- 100 % Pn à 70 °C (RPn)	%	91,0	91,6	91,7	91,5	91,7	92,0
Pn_gen et temp. moyenne ...°C	- 30 % Pn à 30 °C (RPint)	%	95,2	95,5	95,8	95,2	96,1	96,3
Perte à l'arrêt à ΔT = 30 K (Qpo30)		W	191	209	224	231	241	245
Puissance électrique des auxiliaires (hors circulateur) à Pn_gen (Qaux) avec tableau DIEMATIC-m3		W	6	6	6	6	6	6
Puissance électrique des auxiliaires en veille (Qveille)		W	6	6	6	6	6	6
Plage de puissance utile		kW	55-90	90-115	115-150	150-185	185-230	230-280
Contenance en eau		l	96	116	136	156	176	196
Pression au foyer		mbar	0,2	0,4	0,7	1,2	1,8	2,2
Poids à vide (avec tableau DIEMATIC-m3)		kg	612	736	846	981	1103	1230

Temp. moy. de fonctionnement :
T_{fonct_max} : 85 °C
T_{fonct_min} : 30 °C
Température maxi. de service : 90 °C

Pression maxi. de service : 6 bar
Thermostat réglable de : 30 à 85 °C
Thermostat de sécurité : 110 °C

Détails des données
Voir feuillet technique

PRIX H.T.		334	335	336	337	338	339
GT 330 B3 Corps assemblé	Réf.	100004567	100004568	100004569	100004570	100004571	100004572
	€	**8 052,70**	**8 710,70**	**9 656,70**	**10 741,70**	**12 575,70**	**14 288,70**
GT 330 DIEMATIC-m3 Corps assemblé	Réf.	100004580	100004581	100004582	100004583	100004584	100004585
	€	**9 689,70**	**10 347,70**	**11 293,70**	**12 378,70**	**14 212,70**	**15 925,70**
GT 330 B3 Corps démonté (1)	Réf.	100004543	100004544	100004545	100004546	100004547	100004548
	€	**7 845,90**	**8 336,00**	**9 352,00**	**10 290,00**	**12 039,10**	**13 867,50**
GT 330 DIEMATIC-m3 Corps démonté (1)	Réf.	100004555	100004556	100004557	100004558	100004559	100004560
	€	**9 482,90**	**9 973,00**	**10 989,00**	**11 927,00**	**13 676,10**	**15 504,50**

Supplément corps assemblé
(1) Tableau de commande également disponible en version "latérale" sur demande, sans supplément de prix.
Eco-Participation : voir liste des colis page suivante

De Dietrich

GT 330 DE 55 À 280 KW

CHAUDIÈRE **À ÉQUIPER D'UN BRÛLEUR FIOUL / GAZ SOUFFLÉ POUR CHAUFFAGE SEUL**

COLISAGE

DÉSIGNATION GT 330 (LIVRAISON EN CORPS ASSEMBLÉ)	RÉFÉRENCE COMPLÈTE	PRIX HT (€) ECOPART : VOIR LISTE COLIS	NOMBRE DE COLIS	CORPS DE CHAUDIÈRE ASSEMBLÉ	COLIS ACCESSOIRES	COLIS TURBULATEURS	PORTE FOYÈRE Ø 135	JAQUETTE LATÉRALE	JAQUETTE AVANT	DOCUMENT TECHNIQUE	TABLEAU B3	TABLEAU DIEMATIC-M3
GT 334 B3	100004567	**8 052,70**	8	85537066	85537015	82197712	82197718	100004865	100004881	100004882	100004298	-
GT 335 B3	100004568	**8 710,70**	8	85537067	85537015	82197713	82197718	100004866	100004881	100004883	100004298	-
GT 336 B3	100004569	**9 656,70**	8	85537068	85537019	82197713	82197718	100004867	100004881	100004884	100004298	-
GT 337 B3	100004570	**10 741,70**	8	85537069	85537019	82197715	82197718	100004868	100004881	100004885	100004298	-
GT 338 B3	100004571	**12 575,70**	8	85537070	85537019	82197716	82197718	100004869	100004881	100004886	100004298	-
GT 339 B3	100004572	**14 288,70**	8	85537071	85537020	82197717	82197718	100004880	100004881	100004887	100004298	-
GT 334 DIEMATIC-m3	100004580	**9 689,70**	8	85537066	85537015	82197712	82197718	100004865	100004881	100004882	-	100004295
GT 335 DIEMATIC-m3	100004581	**10 347,70**	8	85537067	85537015	82197713	82197718	100004866	100004881	100004883	-	100004295
GT 336 DIEMATIC-m3	100004582	**11 293,70**	8	85537068	85537019	82197713	82197718	100004867	100004881	100004884	-	100004295
GT 337 DIEMATIC-m3	100004583	**12 378,70**	8	85537069	85537019	82197715	82197718	100004868	100004881	100004885	-	100004295
GT 338 DIEMATIC-m3	100004584	**14 212,70**	8	85537070	85537019	82197716	82197718	100004869	100004881	100004886	-	100004295
GT 339 DIEMATIC-m3	100004585	**15 925,70**	8	85537071	85537020	82197717	82197718	100004880	100004881	100004887	-	100004295

DÉSIGNATION GT 330 LIVRAISON EN ÉLÉMENTS SÉPARÉS	RÉFÉRENCE COMPLÈTE	PRIX HT (€) ECOPART : VOIR LISTE COLIS	NBRE DE COLIS	ÉLÉMENT INTERMÉDIAIRE	ÉLÉMENT AVANT	ÉLÉMENT ARRIÈRE COMPLET	TIGES ASSEMBLAGE	COLIS ACCESSOIRES	COLIS TURBULATEURS	PORTE FOYÈRE Ø 135	CHÂSSIS	JAQUETTE LATÉRALE	JAQUETTE AVANT	DOCUMENT TECHNIQUE	TABLEAU B3	TABLEAU DIEMATIC-M3
GT 334 B3	100004543	**7 845,90**	13	2 x 82190001	82190002	85537072	82198944	85537009	82197712	82197718	85537060	100004865	100004881	100004882	100004298	-
GT 335 B3	100004544	**8 336,00**	14	3 x 82190001	82190002	85537072	82198945	85537010	82197713	82197718	85537061	100004866	100004881	100004883	100004298	-
GT 336 B3	100004545	**9 352,00**	15	4 x 82190001	82190002	85537072	82198946	85537011	82197713	82197718	85537062	100004867	100004881	100004884	100004298	-
GT 337 B3	100004546	**10 290,00**	16	5 x 82190001	82190002	85537072	82198947	85537012	82197715	82197718	85537063	10000486	100004881	100004885	100004298	-
GT 338 B3	100004547	**12 039,10**	17	6 x 82190001	82190002	85537072	82198948	85537013	82197716	82197718	85537064	100004869	100004881	100004886	100004298	-
GT 339 B3	100004548	**13 867,50**	18	7 x 82190001	82190002	85537072	82198949	85537014	82197717	82197718	85537065	100004880	100004881	100004887	100004298	-
GT 334 DIEMATIC-m3	100004555	**9 482,90**	13	2 x 82190001	82190002	85537072	82198944	85537009	82197712	82197718	85537060	100004865	100004881	100004882	-	100004295
GT 335 DIEMATIC-m3	100004556	**9 973,00**	14	3 x 82190001	82190002	85537072	82198945	85537010	82197713	82197718	85537061	100004866	100004881	100004883	-	100004295
GT 336 DIEMATIC-m3	100004557	**10 989,00**	15	4 x 82190001	82190002	85537072	82198946	85537011	82197713	82197718	85537062	100004867	100004881	100004884	-	100004295
GT 337 DIEMATIC-m3	100004558	**11 927,00**	16	5 x 82190001	82190002	85537072	82198947	85537012	82197715	82197718	85537063	10000486	100004881	100004885	-	100004295
GT 338 DIEMATIC-m3	100004559	**13 676,10**	17	6 x 82190001	82190002	85537072	82198948	85537013	82197716	82197718	85537064	100004869	100004881	100004886	-	100004295
GT 339 DIEMATIC-m3	100004560	**15 504,50**	18	7 x 82190001	82190002	85537072	82198949	85537014	82197717	82197718	85537065	100004880	100004881	100004887	-	100004295

LISTE DES COLIS

RÉF.	DÉSIGNATION	PRIX HT (€)	EP HT (€)*
85537066	CORPS ASSEMBLE GT 334	**4 204,00**	-
85537067	CORPS ASSEMBLE GT 335	**4 945,00**	-
85537068	CORPS ASSEMBLE GT 336	**5 747,00**	-
85537069	CORPS ASSEMBLE GT 337	**6 603,00**	-
85537070	CORPS ASSEMBLE GT 338	**7 405,00**	-
85537071	CORPS ASSEMBLE GT 339	**8 238,00**	-
85537072	ÉLÉMENT ARRIÈRE COMPLET GT 330	**1 003,00**	-
82190001	ÉLÉMENT INTERMÉDIAIRE GT 330	**657,00**	-
82190002	ÉLÉMENT AVANT GT 330	**895,00**	-
82198944	LIASSE TIGES ASSEMBLÉES GT 334	**12,20**	-
82198945	LIASSE TIGES ASSEMBLÉES GT 335	**13,30**	-
82198946	LIASSE TIGES ASSEMBLÉES GT 336	**13,30**	-
82198947	LIASSE TIGES ASSEMBLÉES GT 337	**17,30**	-
82198948	LIASSE TIGES ASSEMBLÉES GT 338	**20,40**	-
82198949	LIASSE TIGES ASSEMBLÉES GT 339	**38,80**	-
85537009	COLIS ACCESSOIRES GT 334 CV - FD9	**960,00**	-
85537010	COLIS ACCESSOIRES GT 335 CV - FD10	**869,00**	-
85537011	COLIS ACCESSOIRES GT 336 CV - FD11	**1 048,00**	-
85537012	COLIS ACCESSOIRES GT 337 CV - FD12	**1 069,00**	-
85537013	COLIS ACCESSOIRES GT 338 CV - FD13	**1 092,00**	-
85537014	COLIS ACCESSOIRES GT 339 CV - FD14	**1 310,00**	-
82197712	COLIS TURBULATEURS GT 334 - BP16	**494,00**	-
82197713	COLIS TURBULATEUR GT 335/6 - BP17	**411,00**	-
82197715	COLIS TURBULATEURS GT 337 - BP19	**516,00**	-
82197716	COLIS TURBULATEURS GT 338 - BP20	**923,00**	-
82197717	COLIS TURBULATEURS GT 339 - BP21	**961,00**	-
82197718	PORTE FOYÈRE D 135 GT330 - BP13	**501,00**	-
85537015	COLIS ACCESSOIRES CORPS ASSEMBLE GT 334-5 - FD15	**428,00**	-
85537019	COLIS ACCESSOIRES CORPS ASSEMBLE GT 336-7-8 - FD19	**447,00**	-
85537020	COLIS ACCESSOIRES CORPS ASSEMBLE GT 339 - FD20	**475,00**	-
100004865	COLIS JAQUETTE LATÉRALE GT 334 - MD7	**956,00**	-
100004866	COLIS JAQUETTE LATÉRALE GT 335 - MD8	**956,00**	-
100004867	COLIS JAQUETTE LATÉRALE GT 336 - MD9	**1 081,00**	-
100004868	COLIS JAQUETTE LATÉRALE GT 337 - MD10	**1 205,00**	-
100004869	COLIS JAQUETTE LATÉRALE GT 338 - MD11	**1 830,00**	-
100004880	COLIS JAQUETTE LATÉRALE GT 339 - MD12	**2 644,00**	-
100004881	COLIS JAQUETTE AVANT GT 330 - MD13	**200,00**	-
85537060	COLIS CHÂSSIS GT 334 - FD30	**241,00**	-
85537061	COLIS CHÂSSIS GT 335 - FD31	**247,00**	-
85537062	COLIS CHÂSSIS GT 336 - FD32	**302,00**	-
85537063	COLIS CHÂSSIS GT 337 - FD33	**329,00**	-
85537064	COLIS CHÂSSIS GT 338 - FD34	**363,00**	-
85537065	COLIS CHÂSSIS GT 339 - FD35	**446,00**	-
100004882	COLIS DOCUMENT TECHNIQUE FR GT 334 - MD14	**89,80**	29,00
100004883	COLIS DOCUMENT TECHNIQUE FR GT 335 - MD15	**89,80**	29,00
100004884	COLIS DOCUMENT TECHNIQUE FR GT 336 - MD16	**89,80**	29,00
100004885	COLIS DOCUMENT TECHNIQUE FR GT 337 - MD17	**89,80**	29,00
100004886	COLIS DOCUMENT TECHNIQUE FR GT 338 - MD18	**89,80**	29,00
100004887	COLIS DOCUMENT TECHNIQUE FR GT 339 - MD19	**89,80**	29,00
100004298	TABLEAU B 3 - MD3	**1 183,00**	-
100004295	TABLEAU DIEMATIC-M 3 - MD1	**2 820,00**	0,14

* **ÉCO-PART incluse** ou **ÉCO-PART en sus**
Les montants des éco-participations sont susceptibles d'évoluer en cas de modification du barème par notre organisme collecteur.

GT 330 DE 55 À 280 KW

CHAUDIÈRE **À ÉQUIPER D'UN BRÛLEUR FIOUL / GAZ SOUFFLÉ POUR CHAUFFAGE SEUL**

OPTIONS

	RÉF.	DÉSIGNATION	PRIX HT (€)	EP HT (€)*
	85537074	KIT VANNE DE CHASSE - FD37	410,00	0,02
	85537075	JEU DE 2 CONTRE-BRIDE A ÉPAULEMENT, Ø 2" - FD38	117,00	0,01
	85537076	KIT DE SÉCURITÉ 115kW - FD39	263,00	0,02
	100012251	KIT RECIRCULATION - MD218	719,00	2,20
	82197781	KIT DE RELAYAGE POUR BRÛLEUR DE PUISSANCE ≥ 450W - BP51	248,00	0,14
	100018991	JD-TE OUTIL DE MONTAGE	7 848,00	-
	88017705	CAUTION POUR LOCATION OUTIL DE MONTAGE JD-TE OUTIL DE MONTAGE	#N/A	-

OPTIONS TABLEAU B 3

	RÉF.	DÉSIGNATION	PRIX HT (€)	EP HT (€)*
	7768817	THERMOSTAT D'AMBIANCE PROGRAMMABLE (FILAIRE) - AD337	140,00	0,14
	7768818	THERMOSTAT D'AMBIANCE PROGRAMMABLE (SANS FILS) - AD338	340,00	0,14

OPTIONS TABLEAU DIEMATIC-M 3

	RÉF.	DÉSIGNATION	PRIX HT (€)	EP HT (€)*
	88017017	SONDE DÉPART V3V - AD199	128,00	0,04
	85757743	PLATINE + SONDE POUR 1 CIRCUIT AVEC VANNE MÉLANGEUSE - FM48	284,00	0,14
	100013306	SONDE EXTÉRIEURE RADIO DIEMATIC iSystem - AD251	119,00	0,14
	88017851	CÂBLE DE LIAISON BUS LG 12 M - AD134	171,00	0,04
	81997720	CÂBLE DE LIAISON LG 40 M - DB119	234,00	0,04
	88017858	PROLONGATEUR DE CÂBLE BUS - AD139	52,00	0,04
	100004781	SONDE PLONGEUR DIEMATIC 3 - AD218	303,00	0,04
	100000030	COLIS OPTION SONDE ECS - AD212	78,00	0,04
	7714175	GTW26 DIEMATIC ISYSTEM/M3MODBUS - AD325	264,00	0,14

OPTIONS THERMOSTATS ET SONDES D'AMBIANCE DIEMATIC M3

	RÉF.	DÉSIGNATION	CONNEXION	PILES	PROGRAMME HORAIRE	CONNECTE INTERNET	CLASSE	PRIX HT (€)	EP HT (€)*
	100018924	COMMANDE A DISTANCE INTERACTIVE CDI2/CDI4 DD - AD285	Filaire	non	oui	non	V - VI*	262,00	0,14
	100018923	COMMANDE A DISTANCE RADIO CDR iSystem - AD284	RF	oui	oui	non	V - VI*	350,00	0,14
	100013307	MODULE CHAUDIÈRE RADIO DIEMATIC iSystem - AD252	Filaire	non			V - VI*	184,00	0,14
	85757747	SONDE D'AMBIANCE SIMPLIFIÉ - FM52	Filaire	non	oui	non	V - VI*	154,00	0,14

* avec sonde extérieure filaire 85757741 livrée d'origine

CHOIX DES OPTIONS EN FONCTION DES CIRCUITS RACCORDÉS

GT 330

Type de circuit

			Chaudière seule ou chaudière 1 d'une cascade							Chaudière 2 à 10 d'une cascade par chaudière supplémentaire : (2)		
			 ECS	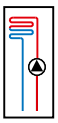 direct	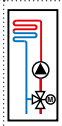 vanne	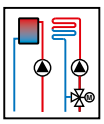 direct + 1 vanne	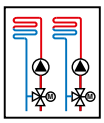 2 x vanne	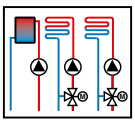 1 x direct + 2 x vanne	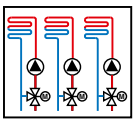 3 x vanne	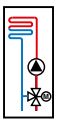 1 x vanne	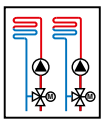 2 x vanne	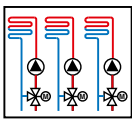 3 x vanne
Avec tableau de commande	B3	GT 330 B3	AD212	d'origine	non	non	non	non	non	-	-	-
	Diematic-m3 (1)	GT 330 DIEMATIC- m3	AD212	d'origine	AD199	FM48	1 x AD199 + 1 x FM48	2 x FM48	1 x AD199 + 2 x FM48	-	-	-

(1) Chacun des circuits chauffage peut être complété au choix par une commande à distance AD285, AD284 + AD252 ou FM52
(2) Ne pas oublier de commander la sonde départ cascade : colis AD212 ou AD218, ainsi que les sondes chaudières en cas de cascade modulante : colis AD212

FUMISTERIE : voir chapitre Équipements et fumisterie

* ÉCO-PART incluse ou ÉCO-PART en sus
Les montants des éco-participations sont susceptibles d'évoluer en cas de modification du barème par notre organisme collecteur.

De Dietrich

GT 330 DE 55 À 280 KW

CHAUDIÈRE **À ÉQUIPER D'UN BRÛLEUR FIOUL / GAZ SOUFFLÉ POUR CHAUFFAGE SEUL**

Pensez-y !

BRÛLEURS DE REMPLACEMENT POUR CHAUDIÈRES GT 330

	BRÛLEUR GAZ MODULANT
GT 334	G 201-2N (1 all.) G 203-2N
GT 335	G 303-2N
GT 336	G 303-2N
GT 337	G 303-3N
GT 338	G 303-3N
GT 339	G 303-5N (20/25/300 mbar)

	BRÛLEUR FIOUL (1)
GT 334	M 201-2S (1 allure) M 202-2S (2 allures)
GT 335	M 311-2S (1 allure) M 312-2S (2 allures)
GT 336	M 312-2S (2 allures)
GT 337	M 312-3S (2 allures)
GT 338	M 312-4S (2 allures)
GT 339	M 302-5S (2 allures)

(1) Attention : bien vérifier l'adaptation du gicleur à la puissance d'utilisation de la chaudière concernée.

ACCÉDEZ À NOTRE **SCHÉMATHÈQUE**

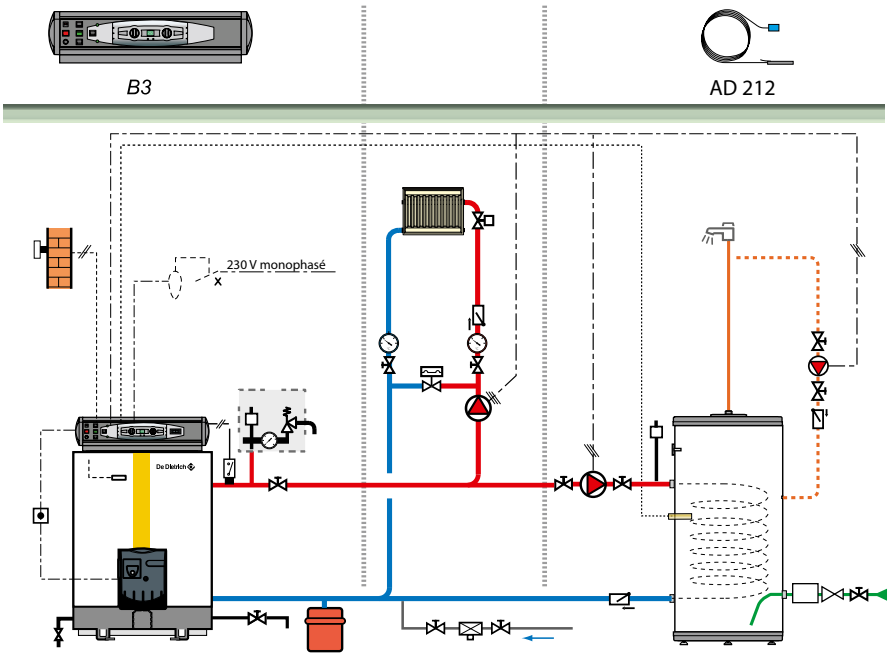

DESCRIPTIF

	COLIS	RÉF.	PRIX HT (€)
GT 330 B3	-	100004545	**9 352,00**
Brûleur gaz modulant G 303_3N	-	100004508	**5 977,00**
Habillage rigide pour B 800	AJ95	7650497	**1 212,00**
Sonde ECS	AD212	100000030	**78,00**
		Prix total H.T.* :	**16 619,00**
Mise en service		**Prix net H.T. :**	**Nous consulter**

* hors Eco-Participation

Exemple donné à titre indicatif

GT 430 DE 250 À 700 KW

CHAUDIÈRE À ÉQUIPER D'UN BRÛLEUR FIOUL / GAZ SOUFFLÉ POUR CHAUFFAGE SEUL



Chaudière à équiper d'un brûleur fioul/gaz soufflé

Corps de chauffe par éléments en fonte eutectique
- Température minimale de départ : 40 °C
- Foyer pressurisé à fort volume
- Porte brûleur avec charnière réversible
- Isolation renforcée, faibles pertes à l'arrêt
- 2 tableaux de commande au choix avec fonction priorité ECS
  - B3 : pour commande de brûleurs 1 ou 2 allures, fonctionnement par thermostat de chaudière
  - DIEMATIC-m3 : avec régulation en fonction de la température extérieure pour commande de brûleurs 1, 2 allures ou modulants, permet aussi la gestion d'une cascade

Chaudières GT 430-8 est destinée au remplacement d'un appareil identique commercialisé avant le 01/01/18

① Départ chauffage Ø B (à souder)
② Retour chauffage Ø B (à souder)
③ Vidange Rp 2 (bouchonné)
④ Orifice de chasse Rp 2 1/2 (bouchonné)

(2) Tableau de commande latéral (à préciser à la cde), sa position sur l'un des panneaux latéraux est à l'appréciation de l'installateur
(3) Ø inscrit du foyer : élément avant : Ø 455 mm, élément intermédiaire : Ø 530 mm, Ø équivalent foyer : 573 mm
R : Filetage
Rp : Taraudage

Cotes (mm)	F	G	H	K	M
B3 et DIEMATIC-m3	113,5	355	190	1690	755

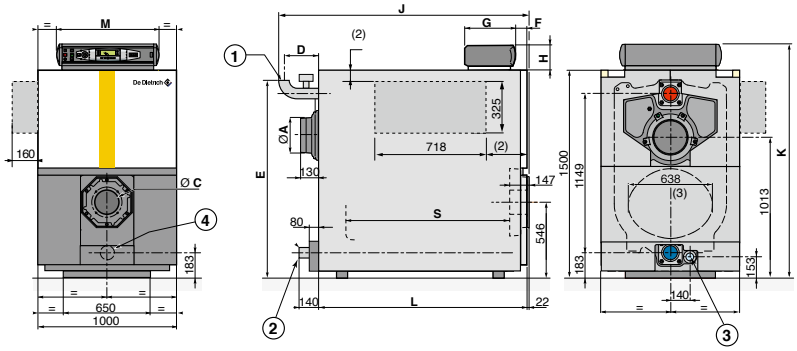

GT	Ø A ext.	Ø B	Ø C	D	E	J	L	S
430-8	250	2"1/2	plaque pleine ou prépercée	235	1427	1800	1505	1183
430-10	250	2"1/2	au ø 135, 175, 190,	235	1427	2120	1825	1503
430-12	300	3"	240, 250 ou 290	254	1447	2465	2145	1823
430-14	300	3"	sur demande	254	1447	2785	2465	2143

GT			430-8	430-10	430-12	430-14
Puissance utile	- nominale déterminée à Qnom (Pn_gen)	kW	310	430	570	700
	- intermédiaire à 30 % Qnom (Pint)	kW	96,7	134,5	179,4	218,2
Rendement en % PCI à charge ...%	- 100 % Pn à 70 °C (RPn)	%	92,1	91,7	92,1	91,8
Pn_gen et temp. moyenne ...°C	- 30 % Pn à 30 °C (RPint)	%	95,8	95,6	96,6	95,4
Perte à l'arrêt à ΔT = 30 K (Qpo30)		W	306	339	412	459
Puissance électrique des auxiliaires (hors circulateur) à Pn_gen (Qaux) avec tableau DIEMATIC-m3		W	6	6	6	6
Puissance électrique des auxiliaires en veille (Qveille)		W	6	6	6	6
Plage de puissance utile		kW	250-310	370-430	495-570	645-700
Contenance en eau		l	366	452	538	624
Pression au foyer		mbar	0,57	0,96	1,57	2,5
Poids à vide		kg	1802	2238	2638	3057

Temp. moy. de fonctionnement :
T_{fonct_max} : 85 °C
T_{fonct_min} : 40 °C
Température maxi. de service : 90 °C

Pression maxi. de service : 6 bar
Thermostat réglable de : 40 à 85 °C
Thermostat de sécurité : 110 °C

Détails des données
Voir feuillet technique

PRIX H.T.		430-8*	430-10	430-12	430-14
GT 430 B3 Corps démonté (1)	Réf.	100006908	100006910	100006912	100006914
	€	**20 294,60**	**23 843,40**	**27 793,70**	**31 314,70**
GT 430 DIEMATIC-M3 Corps démonté (1)	Réf.	100006901	100006903	100006905	100006907
	€	**21 931,60**	**25 480,40**	**29 430,70**	**32 951,70**
GT 430 B3 Corps assemblé	Réf.	100006954	100006956	100006958	100006960
	€	**25 810,20**	**31 032,70**	**36 035,70**	**37 887,70**
GT 430 DIEMATIC-M3 B3 Corps assemblé	Réf.	100006947	100006949	100006951	100006953
	€	**27 447,20**	**32 669,70**	**37 672,70**	**39 524,70**

(1) Tableau de commande également disponible en version "latérale" sur demande, sans supplément de prix.
* Chaudières destinées au remplacement de produits à l'identique

Eco-Participation : voir liste des colis page suivante

De Dietrich

GT 430 DE 250 À 700 KW

CHAUDIÈRE **À ÉQUIPER D'UN BRÛLEUR FIOUL / GAZ SOUFFLÉ POUR CHAUFFAGE SEUL**

COLISAGE

DÉSIGNATION GT 430 LIVRAISON EN ÉLÉMENTS SÉPARÉS	RÉF. COMPLÈTE	PRIX HT (€) ECOPART : VOIR LISTE COLIS	NBRE DE COLIS	ÉLÉMENT INTERMÉDIAIRE	ÉLÉMENT AVANT	ÉLÉMENT INTERMÉDIAIRE SPÉCIAL	ÉLÉMENT ARRIÈRE COMPLET	CHÂSSIS	ISOLATION INFÉRIEURE	ACCESSOIRES COMMUNS	CAISSE ACCESSOIRES VARIABLES	ACCÉLÉRATEURS DE CONVECTION	CHEMINS DE CÂBLES	HABILLAGE (PIÈCES COMMUNES)	HABILLAGE (PIÈCES VARIABLES)	DOCUMENT TECHNIQUE	TABLEAU B3	TABLEAU DIEMATIC-M3
GT 430-8 B3	100006908	**20 294,60**	18	5 x 82290001	82290002	82290005	82298904	82298900	82297751	82297720	82297722	82297730	82297741	100007213	100007215	100006887	100004298	-
GT 430-10 B3	100006910	**23 843,40**	21	7 x 82290001	82290002	82290005	82298904	82298901	82297753	82297720	82297724	82297731	82297743	100007213	100007214 + 100007216	100006889	100004298	-
GT 430-12 B3	100006912	**27 793,70**	24	9 x 82290001	82290002	82290005	82298904	82298902	82297755	82297720	82297726	82297732	82297745	100007213	2 x 100007216 + 100007217	100006891	100004298	-
GT 430-14 B3	100006914	**31 314,70**	26	11 x 82290001	82290002	82290005	82298904	82298903	82297757	82297720	82297728	82297733	8229774	100007213	100007215 + 2 x 100007216	100006893	100004298	-
GT 430-8 DIEMATIC-m3	100006901	**21 931,60**	18	5 x 82290001	82290002	82290005	82298904	82298900	82297751	82297720	82297722	82297730	82297741	100007213	100007215	100006887	-	100004295
GT 430-10 DIEMATIC-m3	100006903	**25 480,40**	21	7 x 82290001	82290002	82290005	82298904	82298901	82297753	82297720	82297724	82297731	82297743	100007213	100007214 + 100007216	100006889	-	100004295
GT 430-12 DIEMATIC-m3	100006905	**29 430,70**	24	9 x 82290001	82290002	82290005	82298904	82298902	82297755	82297720	82297726	82297732	82297745	100007213	2 x 100007216 + 100007217	100006891	-	100004295
GT 430-14 DIEMATIC-m3	100006907	**32 951,70**	26	11 x 82290001	82290002	82290005	82298904	82298903	82297757	82297720	82297728	82297733	8229774	100007213	100007215 + 2 x 100007216	100006893	-	100004295

Colisage en corps monté : **nous consulter**

LISTE DES COLIS

RÉF.	DÉSIGNATION	PRIX HT (€)	EP HT (€)*	RÉF.	DÉSIGNATION	PRIX HT (€)	EP HT (€)*
82290001	ÉLÉMENT INTERMÉDIAIRE	**1 353,00**	-	100006889	DOCUMENTATION TECHNIQUE FR GT 430-10 - MP8	**104,00**	**29,00**
82290002	ÉLÉMENT AVANT	**1 353,00**	-	100006891	DOCUMENTATION TECHNIQUE FR GT 430-12 - MP10	**104,00**	**29,00**
82290005	ÉLÉMENT INTER.SPECIAL	**1 279,00**	-	100006893	DOCUMENTATION TECHNIQUE FR GT 430-14 - MP12	**104,00**	**29,00**
82298904	ÉLÉMENT ARRIÈRE COMPLET	**2 392,00**	-	100007213	JAQUETTE PIÈCES COMMUNES GT430 - MP1	**1 585,00**	-
82297720	GARNITURE ACCES.COMMUNS - CS20	**918,00**	-	100007214	JAQUETTE PCES VAR LAT AR 770 GT430 - MP2	**734,00**	-
82297722	GARNITURE ACCES.VAR.8 EL	**2 311,00**	-	100007215	JAQUETTE PCES VAR LAT AR 930 GT430 - MP3	**957,00**	-
82297724	GARNITURE ACCES.VAR.10 EL	**2 442,00**	-	100007216	JAQUETTE PCES VAR LAT CENT 480 GT430 - MP4	**665,00**	-
82297726	GARNITURE ACCES.VAR.12 EL	**2 783,00**	-	100007217	JAQUETTE PCES VAR LAT AR 610 GT430 - MP5	**570,00**	-
82297728	GARNITURE ACCES.VAR.14 EL	**2 917,00**	-	82297741	CHEMIN DE CÂBLE 8E - CS41	**75,50**	-
82297730	GARNIT.TURBULATEURS 8 ELT - CS30	**870,00**	-	82297743	CHEMIN DE CÂBLE 10E - CS43	**109,00**	-
82297731	GARNIT.TURBULATEURS 9-10 - CS31	**1 027,00**	-	82297745	CHEMIN DE CÂBLE 12E - CS45	**128,00**	-
82297732	GARNIT.TURBULATEURS 11-12 - CS32	**1 349,00**	-	82297747	CHEMIN DE CÂBLE 14E - CS47	**148,00**	-
82297733	GARNIT.TURBULATEURS 13-14 - CS33	**1 508,00**	-	82297751	GARN.ISOL.BAS-CORPS 8EL - CS51	**72,40**	-
82298900	CHÂSSIS ASSEMB.GT 408	**447,00**	-	82297753	GARN.ISOL BAS-CORPS 9/10E - CS53	**86,70**	-
82298901	CHÂSSIS ASSEMB.GT409-410	**512,00**	-	82297755	GARNI.ISOL.BAS-CORPS11/12 - CS55	**105,00**	-
82298902	CHÂSSIS ASSEMB.GT411-412	**555,00**	-	82297757	GARNI.ISOL.BAS-CORPS13/14 - CS57	**121,00**	-
82298903	CHÂSSIS ASSEMB.GT413-414	**654,00**	-	100004298	TABLEAU B 3 - MD3	**1 183,00**	-
100006887	DOCUMENTATION TECHNIQUE FR GT 430-8 - MP6	**95,90**	**29,00**	100004295	TABLEAU DIEMATIC-M 3 - MD1	**2 820,00**	**0,14**

De Dietrich SERVICES MISE EN SERVICE

Pour les chaudières assemblées : nous consulter

POUR PLUS D'INFORMATIONS SUR NOS **SERVICES & OUTILS**
SE REPORTER AUX P 8 ET SUIVANTES

* **ÉCO-PART incluse** ou **ÉCO-PART en sus**
Les montants des éco-participations sont susceptibles d'évoluer en cas de modification du barème par notre organisme collecteur.

GT 430 DE 250 À 700 KW

CHAUDIÈRE **À ÉQUIPER D'UN BRÛLEUR FIOUL / GAZ SOUFFLÉ POUR CHAUFFAGE SEUL**

OPTIONS

	RÉF.	DÉSIGNATION	PRIX HT (€)	EP HT (€)*
	82197781	KIT DE RELAYAGE POUR BRÛLEUR DE PUISSANCE ≥ 450W - BP51	**248,00**	**0,14**
	82297781	JEU DE PLOTS ANTIVIBRATILES GT 408 A 410 (4 PLOTS) - CS60	**1 305,00**	-
	82297782	JEU DE PLOTS ANTIVIBRATILES GT 411 A 414 (6 PLOTS) - CS61	**1 852,00**	-
	100018991	JD-TE OUTIL DE MONTAGE	**7 848,00**	-
	88017705	CAUTION POUR LOCATION OUTIL DE MONTAGE JD-TE OUTIL DE MONTAGE	**#N/A**	-

OPTIONS TABLEAU B3

	RÉF.	DÉSIGNATION	PRIX HT (€)	EP HT (€)*
	7768817	THERMOSTAT D'AMBIANCE PROGRAMMABLE (FILAIRE) - AD337	**140,00**	**0,14**
	7768818	THERMOSTAT D'AMBIANCE PROGRAMMABLE (SANS FILS) - AD338	**340,00**	**0,14**

OPTIONS TABLEAU DIEMATIC-M3

	RÉF.	DÉSIGNATION	PRIX HT (€)	EP HT (€)*
	88017017	SONDE DÉPART V3V - AD199	**128,00**	**0,04**
	85757743	PLATINE + SONDE POUR 1 CIRCUIT AVEC VANNE MÉLANGEUSE - FM48	**284,00**	**0,14**
	100013306	SONDE EXTÉRIEURE RADIO DIEMATIC iSystem - AD251	**119,00**	**0,14**
	88017851	CÂBLE DE LIAISON BUS LG 12 M - AD134	**171,00**	**0,04**
	81997720	CÂBLE DE LIAISON LG 40 M - DB119	**234,00**	**0,04**
	88017858	PROLONGATEUR DE CÂBLE BUS - AD139	**52,00**	**0,04**
	100004781	SONDE PLONGEUR DIEMATIC 3 - AD218	**303,00**	**0,04**
	100000030	COLIS OPTION SONDE ECS - AD212	**78,00**	**0,04**
	7714175	GTW26 DIEMATIC ISYSTEM/M3MODBUS - AD325	**264,00**	**0,14**

OPTIONS THERMOSTATS ET SONDES D'AMBIANCE DIEMATIC M3

	RÉF.	DÉSIGNATION	CONNEXION	PILES	PROGRAMME HORAIRE	CONNECTE INTERNET	CLASSE	PRIX HT (€)	EP HT (€)*
	100018924	COMMANDE A DISTANCE INTERACTIVE CDI2/CDI4 DD - AD285	Filaire	non	oui	non	**V - VI***	**262,00**	**0,14**
	100018923	COMMANDE A DISTANCE RADIO CDR iSystem - AD284	RF	oui	oui	non	**V - VI***	**350,00**	**0,14**
	100013307	MODULE CHAUDIÈRE RADIO DIEMATIC iSystem - AD252	Filaire	non			**V - VI***	**184,00**	**0,14**
	85757747	SONDE D'AMBIANCE SIMPLIFIÉ - FM52	Filaire	non	oui	non	**V - VI***	**154,00**	**0,14**

* avec sonde extérieure filaire 85757741 livrée d'origine

CHOIX DES OPTIONS EN FONCTION DES CIRCUITS RACCORDÉS

GT 430			Chaudière seule ou chaudière 1 d'une cascade							Chaudière 2 à 10 d'une cascade par chaudière supplémentaire : (2)		
Type de circuit			 ECS	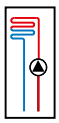 direct	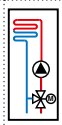 vanne	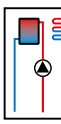 direct + 1 vanne	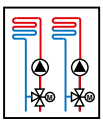 2 x vanne	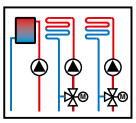 1 x direct + 2 x vanne	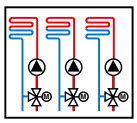 3 x vanne	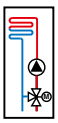 1 x vanne	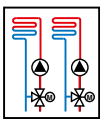 2 x vanne	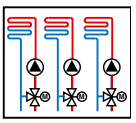 3 x vanne
Avec tableau de commande	B3	GT 430 B3	AD212	d'origine	non	non	non	non	non	-	-	-
	Diematic-m3 (1)	GT 430 DIEMATIC- m3	AD212	d'origine	AD199	FM48	1 x AD199 + 1 x FM48	2 x FM48	1 x AD199 + 2 x FM48	-	-	-

(1) Chacun des circuits chauffage peut être complété au choix par une commande à distance AD285, AD284 + AD252 ou FM52

(2) Ne pas oublier de commander la sonde départ cascade : colis AD212 ou AD218, ainsi que les sondes chaudières en cas de cascade modulante : colis AD212

FUMISTERIE : voir chapitre Équipements et fumisterie

* ÉCO-PART incluse ou ÉCO-PART en sus
Les montants des éco-participations sont susceptibles d'évoluer en cas de modification du barème par notre organisme collecteur.

De Dietrich

GT 430 DE 250 À 700 KW

CHAUDIÈRE **À ÉQUIPER D'UN BRÛLEUR FIOUL / GAZ SOUFFLÉ POUR CHAUFFAGE SEUL**

Pensez-y !

BRÛLEURS DE REMPLACEMENT POUR CHAUDIÈRES GT 430-8 ET GT 430-9

	BRÛLEUR GAZ MODULANT	PRESSION D'ALIMENTATION GAZ
GT 430-8	G 303-5N	20-25-300 mbar
GT 430-9	G 303-5N	20-25-300 mbar

	BRÛLEUR FIOUL 2 ALLURES (1)
GT 430-8	M 302-5S
GT 430-9	M 302-5S

ACCÉDEZ À NOTRE **SCHÉMATHÈQUE**

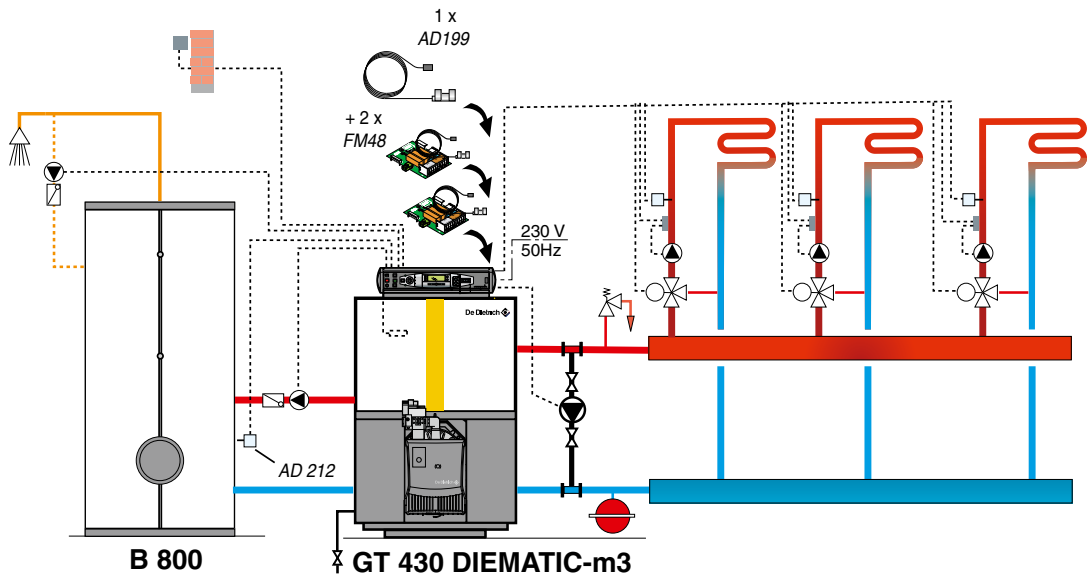

DESCRIPTIF

	COLIS	RÉF.	PRIX HT (€)
Chaudière GT 430-10 DIEMATIC-m3	-	100006903	**25 480,40**
Platine + sonde pour vanne mélangeuse	2 x FM48	2 x 85757743	**2 x 284,00**
Sonde départ après vanne	AD199	88017017	**128,00**
Préparateur eau chaude sanitaire B 800 (cuve)	AJ79	7650481	**5 885,00**
Habillage rigide pour B 800	AJ95	7650497	**1 212,00**
Sonde ECS	AD212	100000030	**78,00**
		Prix total H.T.* :	**33 351,40**
Mise en service		**Prix net H.T. :**	**Nous consulter**

* hors Eco-Participation

Exemple donné à titre indicatif

GT 530 DE 754 À 1450 KW

CHAUDIÈRE À ÉQUIPER D'UN BRÛLEUR FIOUL / GAZ SOUFFLÉ POUR CHAUFFAGE SEUL



Chaudière à équiper d'un brûleur fioul/gaz soufflé

Corps de chauffe en fonte eutectique
- Foyer pressurisé à fort volume
- Porte brûleur montée sur charnière réversible
- Isolation renforcée, faibles pertes à l'arrêt
- Habillage avec chemin de marche
- 2 tableaux de commande au choix avec fonction priorité ECS

- B3 : pour commande de brûleurs 1 ou 2 allures, fonctionnement par thermostat de chaudière
- DIEMATIC-m3 : avec régulation en fonction de la température extérieure pour commande de brûleurs 1, 2 allures ou modulants, permet aussi la gestion d'une cascade

① Départ chauffage Ø E (à souder)
② Retour chauffage Ø E (à souder)
③ Vidange Rp 3/4
④ Détecteur de débit
⑤ Hauteur mini pour maintenance = 850 mm

(1) L'axe du brûleur est repéré par un pointage. Possibilité de perçage de la porte brûleur sur demande et sans supplément de prix au diamètre 165, 186, 210, 240 ou 290 mm
(2) Tableau de commande latéral (à préciser à la commande), sa position sur l'un des panneaux latéraux est à l'appréciation de l'installateur
* Plaque pleine à découper. Découpe maxi 500 x 700 mm, livrée sans buse de raccordement
** longueur nécessaire au dégagement du tube équirépartiteur d'eau
*** Cote correspondant à l'extrémité du raccordement cheminée (avec buse hauteur 100 mm)
R : Filetage
Rp : Taraudage

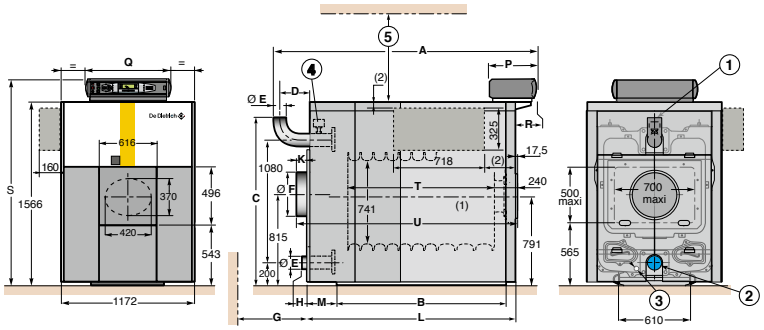

Cotes (mm)	P	Q	R	S
B3 et DIEMATIC-m3	355	755	175	1760

GT	A	B	C	D	Ø E (à souder)	Ø F	G**	H	K***	L	M	T	U
530-14	2538	1744	1488	217	139,7	400	*	-2	10	2105	259	1483	2132
530-17	2871	1966	1488	210	139,7	400	370	-9	3	2445	321	1816	2465,5
530-19	3128	2188	1504	257	159	400	370	13	25	2645	299	2038	2687,5
530-21	3390	2450	1504	209	159	*	650	-35	-23	2955	324	2300	2949,5
530-23	3612	2672	1504	231	159	*	980	-13	-1	3155	324	2522	3171,5
530-25	3834	2894	1504	253	159	*	980	9	21	3355	303	2744	3393,5

GT			530-14	530-17	530-19	530-21	530-23	530-25
Puissance utile	- nominale déterminée à Qnom (Pn_gen)	kW	812	986	1102	1218	1334	1450
	- intermédiaire à 30 % Qnom (Pint)	kW	243,6	309,2	345,2	379,4	413,8	455,1
Rendement en % PCI à charge …%	- 100 % Pn à 70 °C (RPn)	%	91,2	90,2	90,6	91,2	91,1	90,9
Pn_gen et temp. moyenne …°C	- 30 % Pn à 30 °C (RPint)	%	91,1	94,3	94,6	94,7	94,2	95,1
Perte à l'arrêt à ΔT = 30 K (Qpo30)		W	494	520	578	603	661	821
Puissance électrique des auxiliaires (hors circulateur) à Pn_gen (Qaux) avec tableau DIEMATIC-m3		W	6	6	6	6	6	6
Puissance électrique des auxiliaires en veille (Qveille)		W	6	6	6	6	6	6
Plage de puissance utile		kW	754-812	928-986	1044-1102	1160-1218	1276-1334	1400-1450
Contenance en eau		l	655	769	845	943	1019	1095
Pression au foyer		mbar	2,3	2,6	2,85	3,1	3,3	3,5
Poids à vide		kg	3171	3756	4124	4538	4930	5297

Temp. moy. de fonctionnement :
T_{fonct_max} : 85 °C
T_{fonct_min} : 30 °C
Température maxi. de service : 90 °C

Pression maxi. de service : 6 bar
Thermostat réglable de : 40 à 85 °C
Thermostat de sécurité : 110 °C

Détails des données
Voir feuillet technique

PRIX H.T.		530-14	530-17	530-19	530-21	530-23	530-25
GT 530 B3 Corps démonté (1)	Réf.	100007035	100007038	100007040	100007042	100007044	100007046
	€	**32 579,00**	**38 468,00**	**42 716,00**	**46 024,00**	**49 818,00**	**53 203,00**
GT 530 DIEMATIC-M3 Corps démonté (1)	Réf.	100007016	100007019	100007021	100007023	100007025	100007027
	€	**34 216,00**	**40 105,00**	**44 353,00**	**47 661,00**	**51 455,00**	**54 840,00**
GT 530 B3 Corps assemblé	Réf.	100007145	100007148	100007150	100007152	100007154	100007156
	€	**38 018,70**	**40 023,00**	**55 841,00**	**57 742,00**	**67 162,00**	**69 431,00**
GT 530 DIEMATIC-M3 Corps assemblé	Réf.	100007116	100007119	100007121	100007123	100007125	100007127
	€	**39 655,70**	**41 660,00**	**57 478,00**	**59 379,00**	**68 799,00**	**71 068,00**

(1) Tableau de commande également disponible en version "latérale" sur demande, sans supplément de prix.
Eco-Participation : voir page liste des colis

GT 530 DE 754 À 1450 KW

CHAUDIÈRE **À ÉQUIPER D'UN BRÛLEUR FIOUL / GAZ SOUFFLÉ POUR CHAUFFAGE SEUL**

OPTIONS RÉGULATION

	RÉF.	DÉSIGNATION	PRIX HT (€)	EP HT (€)*
OPTIONS TABLEAU B3				
	7768817	THERMOSTAT D'AMBIANCE PROGRAMMABLE (FILAIRE) - AD337	**140,00**	**0,14**
	7768818	THERMOSTAT D'AMBIANCE PROGRAMMABLE (SANS FILS) - AD338	**340,00**	**0,14**
OPTIONS TABLEAU DIEMATIC-M3				
	88017017	SONDE DÉPART V3V - AD199	**128,00**	**0,04**
	85757743	PLATINE + SONDE POUR 1 CIRCUIT AVEC VANNE MÉLANGEUSE - FM48	**284,00**	**0,14**
	100013306	SONDE EXTÉRIEURE RADIO DIEMATIC iSystem - AD251	**119,00**	**0,14**
	88017851	CÂBLE DE LIAISON BUS LG 12 M - AD134	**171,00**	**0,04**
	81997720	CÂBLE DE LIAISON LG 40 M - DB119	**234,00**	**0,04**
	88017858	PROLONGATEUR DE CÂBLE BUS - AD139	**52,00**	**0,04**
	100004781	SONDE PLONGEUR DIEMATIC 3 - AD218	**303,00**	**0,04**
	100000030	COLIS OPTION SONDE ECS - AD212	**78,00**	**0,04**
	7714175	GTW26 DIEMATIC ISYSTEM/M3MODBUS - AD325	**264,00**	**0,14**

OPTIONS

	RÉF.	DÉSIGNATION	PRIX HT (€)	EP HT (€)*
	82197781	KIT DE RELAYAGE POUR BRÛLEUR DE PUISSANCE ≥ 450W - BP51	**248,00**	**0,14**
	82590541	PORTE FOYÈRE PRÉPERCÉE GTE 500 (OPTION)- GTE 500 A	**559,00**	-
	80080538	PLAQUE DE RACCORDEMENT FUMÉE 500 MM	**291,00**	-
	100018991	JD-TE OUTIL DE MONTAGE	**7 848,00**	-
	88017705	CAUTION POUR LOCATION OUTIL DE MONTAGE JD-TE OUTIL DE MONTAGE	**#N/A**	-

GAZ COLLECTIF

* ÉCO-PART incluse ou ÉCO-PART en sus
Les montants des éco-participations sont susceptibles d'évoluer en cas de modification du barème par notre organisme collecteur.

GT 530 DE 754 À 1450 KW

CHAUDIÈRE **À ÉQUIPER D'UN BRÛLEUR FIOUL / GAZ SOUFFLÉ POUR CHAUFFAGE SEUL**

COLISAGE

DÉSIGNATION GT 530 LIVRAISON EN ÉLÉMENTS SÉPARÉS	RÉFÉRENCE COMPLÈTE	PRIX HT (€) ECOPART : VOIR LISTE COLIS	NBRE DE COLIS	ÉLÉMENT ARRIÈRE	ÉLÉMENT AVANT	ÉLÉMENT INTERMÉDIAIRE	ÉLÉMENT INTERMÉDIAIRE SPÉCIAL	COLIS TUBE RÉPARTITEUR	CHÂSSIS	PORTE FOYÈRE PLEINE	OU	PORTE FOYÈRE PRÉPERCÉE *	DÉPART FUMÉE TÔLE	PLAQUE RACCORDEMENT + EMBOUT
GT 530-14 B3	100007035	**32 579,00**	35	82288901	82288902	9 x 82280001	3 x 82280002	-	82590504	82590523	ou	82590541	82088960	80080536
GT 530-17 B3	100007038	**38 468,00**	35	82288901	82288902	12 x 82280001	3 x 82280002	-	82590505	82590523	ou	82590541	82088960	80080536
GT 530-19 B3	100007040	**42 716,00**	38	82288901	82288902	14 x 82280001	3 x 82280002	-	82590506	82590523	ou	82590541	82088960	80080536
GT 530-21 B3	100007042	**46 024,00**	41	82288901	82288902	15 x 82280001	4 x 82280002	80087700	82590507	82590523	ou	82590541	82088960	-
GT 530-23 B3	100007044	**49 818,00**	44	82288901	82288902	17 x 82280001	4 x 82280002	80087701	82590508	82590523	ou	82590541	82088960	-
GT 530-25 B3	100007046	**53 203,00**	46	82288901	82288902	19 x 82280001	4 x 82280002	80087702	82590509	82590523	ou	82590541	82088960	80080534
GT 530-14 DIEMATIC-m3	100007016	**34 216,00**	30	82288901	82288902	9 x 82280001	3 x 82280002	-	82590504	82590523	ou	82590541	82088960	80080536
GT 530-17 DIEMATIC-m3	100007019	**40 105,00**	35	82288901	82288902	12 x 82280001	3 x 82280002	-	82590505	82590523	ou	82590541	82088960	80080536
GT 530-19 DIEMATIC-m3	100007021	**44 353,00**	38	82288901	82288902	14 x 82280001	3 x 82280002	-	82590506	82590523	ou	82590541	82088960	80080536
GT 530-21 DIEMATIC-m3	100007023	**47 661,00**	41	82288901	82288902	15 x 82280001	4 x 82280002	80087700	82590507	82590523	ou	82590541	82088960	-
GT 530-23 DIEMATIC-m3	100007025	**51 455,00**	44	82288901	82288902	17 x 82280001	4 x 82280002	80087701	82590508	82590523	ou	82590541	82088960	-
GT 530-25 DIEMATIC-m3	100007027	**54 840,00**	46	82288901	82288902	19 x 82280001	4 x 82280002	80087702	82590509	82590523	ou	82590541	82088960	-

Colisage en corps monté : nous consulter

LISTE DES COLIS

RÉF.	DÉSIGNATION	PRIX HT (€)	EP HT (€)*
82280001	ÉLÉMENT INTERMÉDIAIRE NORMAL	**1 353,00**	-
82280002	ÉLÉMENT INTERMÉDIAIRE SPÉCIAL	**1 518,00**	-
82288901	ÉLÉMENT ARRIÈRE	**1 903,00**	-
82288902	ÉLÉMENT AVANT	**1 873,00**	-
82590504	CHÂSSIS 14-15 ÉLÉMENTS	**570,00**	-
82590505	CHÂSSIS 16-17 ÉLÉMENTS	**683,00**	-
82590506	CHÂSSIS 18-19 ÉLÉMENTS	**746,00**	-
82590507	CHÂSSIS 20-21 ÉLÉMENTS	**754,00**	-
82590508	CHÂSSIS 22-23 ÉLÉMENTS	**818,00**	-
82590509	CHÂSSIS 24-25 ÉLÉMENTS	**888,00**	-
85557094	ACCESSOIRES CORPS 14 ÉLÉMENTS - FA49	**2 258,00**	-
85557097	ACCESSOIRES CORPS 17 ÉLÉMENTS - FA52	**2 625,00**	-
85557099	ACCESSOIRES CORPS 19 ÉLÉMENTS - FA54	**3 121,00**	-
85557101	ACCESSOIRES CORPS 21 ÉLÉMENTS - FA56	**3 048,00**	-
85557103	ACCESSOIRES CORPS 23 ÉLÉMENTS - FA58	**3 299,00**	-
85557105	ACCESSOIRES CORPS 25 ÉLÉMENTS - FA60	**3 421,00**	-
85557114	ACCESSOIRES COMPL. CV 14 ÉLÉMENTS - FA68	**1 732,00**	-
85557117	ACCESSOIRES COMPL. CV 17 ÉLÉMENTS - FA71	**2 332,00**	-
85557119	ACCESSOIRES COMPL. CV 19 ÉLÉMENTS - FA73	**2 338,00**	-
85557121	ACCESSOIRES COMPL. CV 21 ÉLÉMENTS - FA75	**2 540,00**	-
85557123	ACCESSOIRES COMPL. CV 23 ÉLÉMENTS - FA77	**2 834,00**	-
85557125	ACCESSOIRES COMPL. CV 25 ÉLÉMENTS - FA79	**3 146,00**	-
82088960	DÉPART FUMÉE TÔLE	**606,00**	0,03
80080539	PLAQUE DE RACCORDEMENT 300 MM	**319,00**	-
80080535	PLAQUE RACCORD. EMB. D.350	**288,00**	-
80080536	PLAQUE RACCORD. EMB. D.400	**288,00**	-
80080534	PLAQUE RACCORD. PLEINE	**306,00**	-
82590523	PORTE FOYÈRE PLEINE PEINT	**509,00**	-
82597761	COLIS TURBULATEUR - CM22	**256,00**	-
82597762	COLIS TURBULATEUR - CM23	**218,00**	-
80087700	TUBE RÉPARTITEUR GT 530-20 A 22 - FA80	**232,00**	-
80087701	TUBE RÉPARTITEUR GT 530-23 ET 24 - FA81	**318,00**	-
80087702	TUBE RÉPARTITEUR GT 530-25 - FA82	**427,00**	-
100006977	COLIS DOC TECHNIQUE FR GT 530-14 - MR13	**539,00**	29,00
100006980	COLIS DOC TECHNIQUE FR GT 530-17 - MR16	**539,00**	29,00
100006982	COLIS DOC TECHNIQUE FR GT 530-19 - MR18	**580,00**	29,00
100006984	COLIS DOC TECHNIQUE FR GT 530-21 - MR20	**580,00**	29,00
100006986	COLIS DOC TECHNIQUE FR GT 530-23 - MR22	**580,00**	29,00
100006988	COLIS DOC TECHNIQUE FR GT 530-25 - MR24	**580,00**	29,00
82287750	OUTILS DE CHAUFF 11 A 15 ÉLÉMENTS	**86,70**	-
82287751	OUTILS DE CHAUFF 16 A 21 ÉLÉMENTS	**112,00**	-
82287753	OUTILS DE CHAUFF 23 A 25 ÉLÉMENTS	**114,00**	-
82287764	TIGES ASS + OUTILS DE CHAUFFERIE 14 ÉLÉMENTS	**185,00**	-
82287767	TIGES ASS + OUTILS DE CHAUFFERIE 17 ÉLÉMENTS	**241,00**	-
82287769	TIGES ASS + OUTILS DE CHAUFFERIE 19 ÉLÉMENTS	**241,00**	-
82287771	TIGES ASS + OUTILS DE CHAUFFERIE 21 ÉLÉMENTS	**256,00**	-
82287773	TIGES ASS + OUTILS DE CHAUFFERIE 23 ÉLÉMENTS	**267,00**	-
82287775	TIGES ASS + OUTILS DE CHAUFFERIE 25 ÉLÉMENTS	**289,00**	-
100007218	JAQUETTE PIÈCES COMMUNES GT530 7A17 - MR1	**1 187,00**	-
100007219	JAQUETTE PIÈCES COMMUNES GT530 18 À 25 - MR2	**1 346,00**	-

* **ÉCO-PART incluse** ou **ÉCO-PART en sus**
Les montants des éco-participations sont susceptibles d'évoluer en cas de modification du barème par notre organisme collecteur.

De Dietrich

GT 530 DE 754 À 1450 KW

CHAUDIÈRE **À ÉQUIPER D'UN BRÛLEUR FIOUL / GAZ SOUFFLÉ POUR CHAUFFAGE SEUL**

COLISAGE

PLAQUE RACCORDEMENT PLEINE	COLIS TURBULATEURS	ACCESSOIRES CORPS	ACCESSOIRES COMPLÉMENTAIRES	TIGES D'ASSEMBLAGE ET OUTILS DE CHAUFFAGE	HABILLAGE	ISOLATION CORPS	DOCUMENT TECHNIQUE	TABLEAU	
								B3	DIEMATIC-M3
-	82597762	85557094	85557114	82287764	100007218 + 100007220 + 2 x 85557011 + 85557024	85557034	100006977	100004298	-
-	82597761 + 82597762	85557097	85557117	82287767	100007218 + 100007221 +2 x 85557010 + 85557011 + 85557027	85557036	100006980	100004298	-
-	82597761 + 82597762	85557099	85557119	82287769	100007219 + 100007221 + 85557010 +2 x 85557011 + 85557016 + 85557018	85557037	100006982	100004298	-
80080534	82597762	85557101	85557121	82287771	100007219 + 100007222 + 3 x 85557011 + 85557016 + 85557020	85557039	100006984	100004298	-
80080534	82597762	85557103	85557123	82287773	100007219 + 100007222 2 x 85557010 + 2 x 85557011 + 85557016	85557040	100006986	100004298	-
-	82597762	85557105	85557125	82287775	100007219 + 100007222 + 85557010 + 3 x 85557011 + 85557016 + 85557024	85557041	100006988	100004298	-
-	82597762	85557094	85557114	82287764	100007218+100007220+2x85557011+85557024	85557034	100006977	-	100004295
-	82597761 + 82597762	85557097	85557117	82287767	100007218 + 100007221 +2 x 85557010 + 85557011 + 85557027	85557036	100006980	-	100004295
-	82597761 + 82597762	85557099	85557119	82287769	100007219 + 100007221 + 85557010 +2 x 85557011 + 85557016 + 85557018	85557037	100006982	-	100004295
80080534	82597762	85557101	85557121	82287771	100007219 + 100007222 + 3 x 85557011 + 85557016 + 85557020	85557039	100006984	-	100004295
80080534	82597762	85557103	85557123	82287773	100007219 + 100007222 + 2 x 85557010 + 2 x 85557011 + 85557016 + 85557022	85557040	100006986	-	100004295
80080534	82597762	85557105	85557125	82287775	100007219 + 100007222 + 85557010 + 3 x 85557011 + 85557016 + 85557024	85557041	100006988	-	100004295

LISTE DES COLIS

RÉF.	DÉSIGNATION	PRIX HT (€)	EP HT (€)*
85557024	JAQUETTE PIÈCES VARIABLES 14 ÉLÉMENTS - FA24	**745,00**	-
100007220	JAQUETTE LATÉRALE AVANT 800 GT530 - MR3	**698,00**	-
100007221	JAQUETTE LATÉRALE AVANT 940 GT530 - MR4	**754,00**	-
100007222	JAQUETTE LATÉRALE AVANT 1050 GT530 - MR5	**783,00**	-
85557010	JAQUETTE LATÉRALE ARRIÈRE 400 - FA10	**426,00**	-
85557011	JAQUETTE LATÉRALE ARRIÈRE 600 - FA11	**470,00**	-
85557027	JAQUETTE PIÈCES VARIABLES 17 ÉLÉMENTS - FA27	**745,00**	-
85557016	JAQUETTE PIÈCES VARIABLES COMPL - FA16	**698,00**	-
85557034	ISOLATION CORPS 13-14 ÉLÉMENTS - FA34	**470,00**	-
85557036	ISOLATION CORPS 16-17 ÉLÉMENTS - FA36	**470,00**	-
85557037	ISOLATION CORPS 18-19 ÉLÉMENTS - FA37	**546,00**	-
85557039	ISOLATION CORPS 21-22 ÉLÉMENTS - FA39	**546,00**	-
85557040	ISOLATION CORPS 23-24 ÉLÉMENTS - FA40	**546,00**	-
85557041	ISOLATION CORPS 25 ÉLÉMENTS - FA41	**546,00**	-
100004298	TABLEAU B 3 - MD3	**1 183,00**	-
100004295	TABLEAU DIEMATIC-M 3 - MD1	**2 820,00**	**0,14**

De Dietrich SERVICES MISE EN SERVICE

Pour les chaudières assemblées : nous consulter

POUR PLUS D'INFORMATIONS SUR NOS
SERVICES & OUTILS
SE REPORTER AUX P 8 ET SUIVANTES

* ÉCO-PART incluse ou ÉCO-PART en sus
Les montants des éco-participations sont susceptibles d'évoluer en cas de modification du barème par notre organisme collecteur.

GT 530 DE 754 À 1450 KW

CHAUDIÈRE **À ÉQUIPER D'UN BRÛLEUR FIOUL / GAZ SOUFFLÉ POUR CHAUFFAGE SEUL**

OPTIONS THERMOSTATS ET SONDES D'AMBIANCE DIEMATIC M3

	RÉF.	DÉSIGNATION	CONNEXION	PILES	PROGRAMME HORAIRE	CONNECTE INTERNET	CLASSE	PRIX HT (€)	EP HT (€)*
	100018924	COMMANDE A DISTANCE INTERACTIVE CDI2/CDI4 DD - AD285	Filaire	non	oui	non	**V - VI***	**262,00**	**0,14**
	100018923	COMMANDE A DISTANCE RADIO CDR iSystem - AD284	RF	oui	oui	non	**V - VI***	**350,00**	**0,14**
	100013307	MODULE CHAUDIÈRE RADIO DIEMATIC iSystem - AD252	Filaire	non			**V - VI***	**184,00**	**0,14**
	85757747	SONDE D'AMBIANCE SIMPLIFIÉ - FM52	Filaire	non	oui	non	**V - VI***	**154,00**	**0,14**

* avec sonde extérieure filaire 85757741 livrée d'origine

CHOIX DES OPTIONS EN FONCTION DES CIRCUITS RACCORDÉS

GT 530			Chaudière seule ou chaudière 1 d'une cascade							Chaudière 2 à 10 d'une cascade par chaudière supplémentaire : (2)		
Type de circuit			 ECS	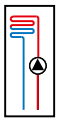 direct	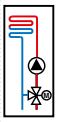 vanne	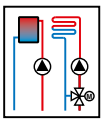 direct + 1 vanne	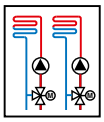 2 x vanne	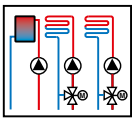 1 x direct + 2 x vanne	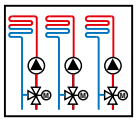 3 x vanne	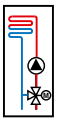 1 x vanne	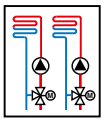 2 x vanne	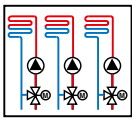 3 x vanne
Avec tableau de commande	B3	GT 530 B3	AD212	d'origine	non	non	non	non	non	-	-	-
	Diematic-m3 (1)	GT 530 DIEMATIC- m3	AD212	d'origine	AD199	FM48	1 x AD199 + 1 x FM48	2 x FM48	1 x AD199 + 2 x FM48	-	-	-

(1) Chacun des circuits chauffage peut être complété au choix par une commande à distance AD285, AD284 + AD252 ou FM52
(2) Ne pas oublier de commander la sonde départ cascade : colis AD212 ou AD218, ainsi que les sondes chaudières en cas de cascade modulante : colis AD212

FUMISTERIE : voir chapitre Équipements et fumisterie

* **ÉCO-PART incluse** ou **ÉCO-PART en sus**
Les montants des éco-participations sont susceptibles d'évoluer en cas de modification du barème par notre organisme collecteur.

De Dietrich

GT 530 DE 754 À 1450 KW

CHAUDIÈRE **À ÉQUIPER D'UN BRÛLEUR FIOUL / GAZ SOUFFLÉ**

ACCÉDEZ À NOTRE
SCHÉMATHÈQUE

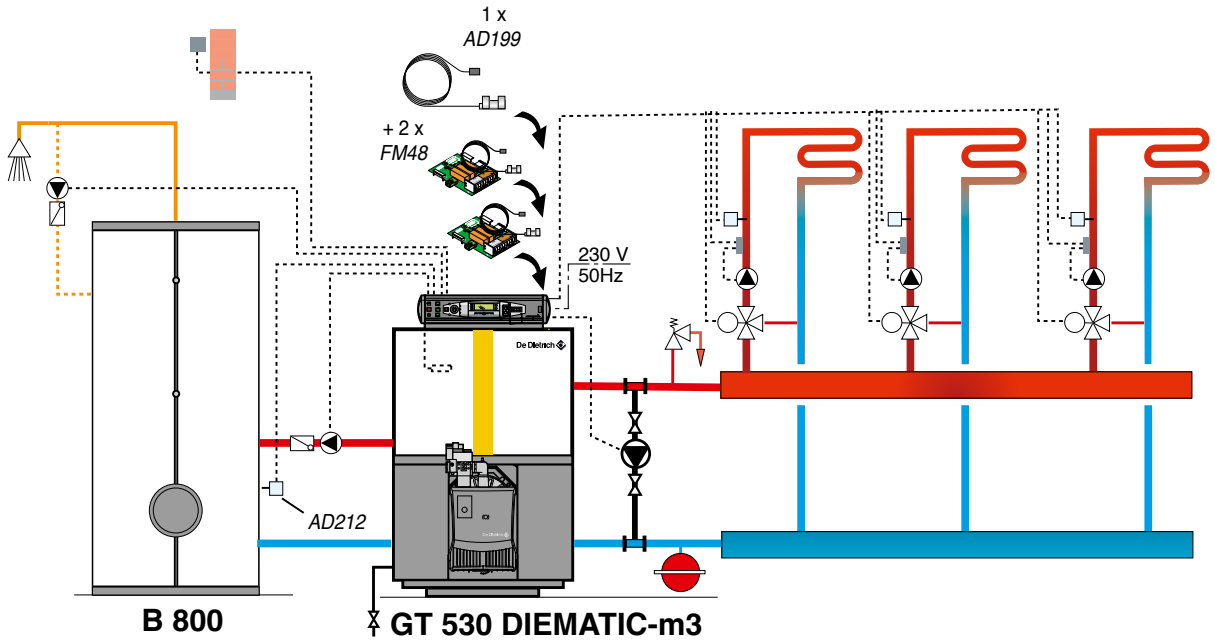

DESCRIPTIF

	COLIS	RÉF.	PRIX HT (€)
Chaudière GT 530-17 DIEMATIC-m3	-	100007019	**40 105,00**
Platine + sonde pour vanne mélangeuse	2 x FM48	85757743	**2 x 284,00**
Sonde départ après vanne	AD199	88017017	**128,00**
Préparateur eau chaude sanitaire B 800 (cuve)	AJ79	7650481	**5 885,00**
Habillage rigide pour B 800	AJ95	7650497	**1 212,00**
Sonde ECS	AD212	100000030	**78,00**
		Prix total H.T.* :	**47 976,00**
Mise en service		**Prix net H.T. :**	**Nous consulter**

* hors Eco-Participation

Exemple donné à titre indicatif

BRÛLEURS DE 50 A 430 KW

BRÛLEURS **FIOUL ET GAZ**

GAZ FIOUL

Produit

- Facilité de mise en œuvre
- S'adapte à une large palette de chaudières
- Maintenance facile : accès rapide à tous les composants et position verticale d'entretien de la ligne gicleur
- Fonctionnement sûr et performant grâce à l'aéraulique puissante DUO-PRESS
- Prise de raccordement pré-câblée au standard européen

- Combustion optimale et économique
- Rendement de combustion de l'ordre de 94%
- Fiabilité





Informations pratiques

Éligibles Aides & Subventions

FORMEZ-VOUS
Formations proposées
Voir p. 19

CARRÉ VIP
On vous accompagne
Voir p. 599

Page produit site internet

De Dietrich

Bénéfices utilisateur

- Silencieux
- Performant et sécurité de fonctionnement
- Fiabilité
- Conformité
- Respect de l'environnement

Confort acoustique unique <45 db(A)

Matériaux robustes, longévité des brûleurs

Conformité Eco-Conception

Faibles émissions de polluants : NOx <120mg/kWh



Remplacer un brûleur sur une chaudière fioul est encore possible

Avec nos brûleurs F30 ready passez à un combustible plus écologique, le biofioul

M 200 S DE 55 A 125 KW

BRÛLEUR FIOUL OU BIOFIOUL F30

Brûleurs fioul 1 allure (M 201/2 S) ou 2 allures (M 202/2 S)



- Faibles émissions de polluants : NOx < 120 mg/kWh
- Adaptés aux chaudières De Dietrich des gammes GT 225 à 228 et GT 334
- Peuvent aussi équiper des chaudières de toute marque
- Fonctionnement sûr et performant grâce à l'aéraulique puissante DUO-PRESS
- Fonctionnement silencieux
- Prise de raccordement pré-câblée au standard européen
- Bride coulissante, 2 flexibles fioul livrés
- Maintenance facile : accès rapide à tous les composants et position verticale d'entretien de la ligne gicleur

Puissance à 400 m d'altitude et 20 °C
Pouvoir calorifique inférieur du fioul : 11,86 kWh/kg.

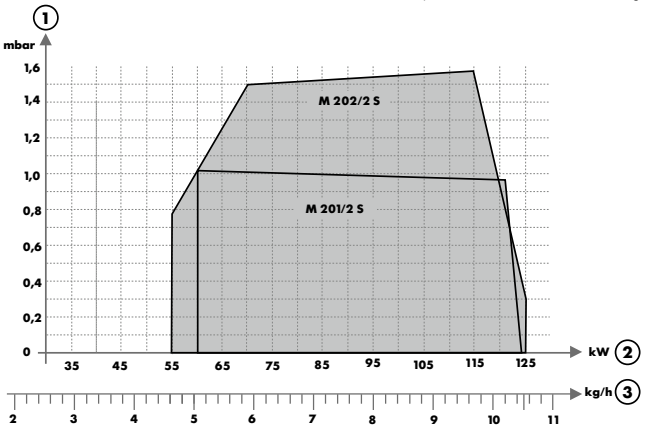

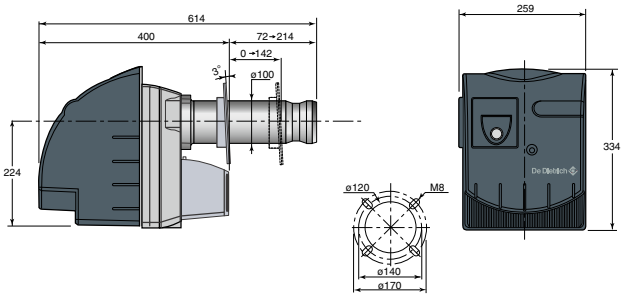

① Pression du foyer
② Puissance brûleur
③ Débit fioul

IMPORTANT
- La détermination du modèle, l'adaptation du gicleur et les réglages sont à effectuer par l'installateur en fonction des conditions spécifiques de l'installation. Les courbes débit/pression permettent de vérifier l'adaptation à la chaudière concernée.
- La puissance du brûleur est à adapter à la puissance de la chaudière qu'il doit équiper, en tenant compte du rendement utile effectif de celle-ci.

			1 ALLURE M 201/2 S	2 ALLURES M 202/2 S
Plage de puissance enfournée brûleur (1)		kW	60 à 124	55*/80 à 125
Débit fioul (2)		kg/h	5,5 à 10,4	4,6/6,7 à 10,5
Permet d'équiper les chaudières (3)		GT	225 > 59 kW, 226/227/228	226, 227/228 (4)
		GT	334	334
Gicleur prémonté		US Gal./h	1,50/45 °S	1,25/45 °S
Gicleur supplémentaire livré avec le brûleur		US Gal./h	1,75/45 °S	1,50/45 °S
Préréglage (puissance brûleur)		kW	75	55*/80
Puissance maxi absorbée		W	245	250
Puissance nominale du moteur		W	150	150
Consommation d'électricité auxiliaire	- à pleine charge (elmax)	W	264	325
	- à charge partielle (elmin)	W	263	306
	- en mode veille (P_{stdby})	W	1,5	2,5
Poids net		kg	17	18

(*) Puissance mini en 1ère allure
(1) Puissance à une altitude de 400 m et à une température de 15°C.
(2) Combustible : fioul domestique (viscosité max. 6 mm²/s à 20°C). Pouvoir calorifique du fioul domestique : PCI = 11.86 kWh/kg
(3) Attention : bien vérifier l'adaptation du gicleur à la puissance d'utilisation de la chaudière concernée
(4) Pour GT 226, 227, 228 équipées des tableaux B2 et D + AD217 uniquement

Détails des données Voir feuillet technique

PRIX H.T.		M 201/2 S	M 202/2 S
	Réf.	88027313	88027314
	€	1 958,00	2 785,00

Eco-Participation : voir liste des colis page suivante

INFORMATION

En cas d'utilisation de gazole non routier (GONR ou GNR) avec nos chaudières et brûleurs, voir recommandations en fin de catalogue.
Installations utilisant du biofioul :
- Fiouls F7, F10 ou GNR voir recommandations en fin de catalogue.
- Fioul F30 suivre les recommandations figurant dans la notice du Brûleur.

M 200 S DE 55 A 125 KW

BRÛLEUR FIOUL OU BIOFIOUL F30

COLISAGE

DÉSIGNATION BRÛLEUR FIOUL	RÉFÉRENCE	PRIX HT (€) ECOPART : VOIR LISTE COLIS	NOMBRE DE COLIS	BRÛLEURS 
BRÛLEUR M 201/2S	88027313	**1 958,00**	1	88027313
BRÛLEUR M 202/2S	88027314	**2 785,00**	1	88027314

LISTE DES COLIS

RÉF.	DÉSIGNATION	PRIX HT (€)	EP HT (€)*	RÉF.	DÉSIGNATION	PRIX HT (€)	EP HT (€)*
88027313	BRÛLEUR FIOUL - M201/2S	**1 958,00**	1,05	88027314	BRÛLEUR FIOUL - M202/2S	**2 785,00**	1,05

De Dietrich SERVICES MISE EN SERVICE

		PRIX NET HT (€)
7809046	MES BRÛLEUR FIOUL <70 kW	**200,00**
7809047	MES BRÛLEUR FIOUL >70 kW	**320,00**

POUR PLUS D'INFORMATIONS SUR NOS
SERVICES & OUTILS
SE REPORTER AUX P 8 ET SUIVANTES

* ÉCO-PART incluse ou **ÉCO-PART en sus**
Les montants des éco-participations sont susceptibles d'évoluer en cas de modification du barème par notre organisme collecteur.

M 300 S DE 75 A 430 KW

BRÛLEURS FIOUL ET BIO FIOUL F30

Brûleurs fioul 1 allure (M 311-2 S) ou 2 allures (M 312-. S)



- Faibles émissions polluantes : NOx < 120 mg/kWh (M 310 S)
- Adaptés aux chaudières De Dietrich des gammes GT 330/430
- Peuvent équiper des chaudières de toute marque
- Tête de combustion en acier réfractaire
- Fonctionnement sûr et performant grâce à l'aéraulique puissante DUO-PRESS
- Réglage du débit d'air par servomoteur
- Fonctionnement silencieux
- Prises de raccordement précablées au standard européen
- Bride coulissante, livrés avec 2 flexibles
- Maintenance facile : mise en position verticale d'entretien de la ligne gicleur

Puissance à 400 m d'altitude et 20 °C
Pouvoir calorifique inférieur du fioul : 11,86 kWh/kg.

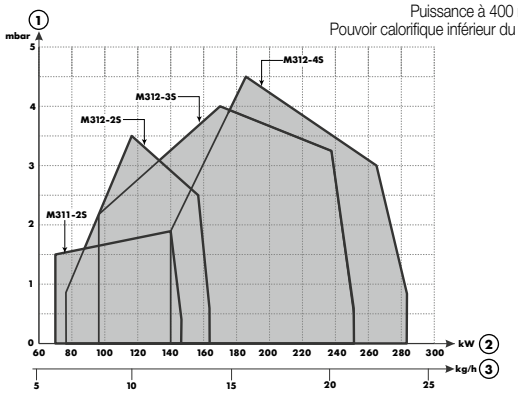

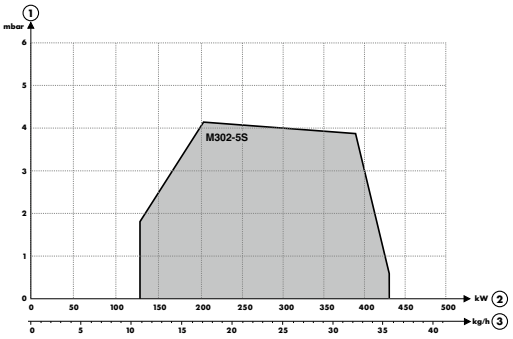

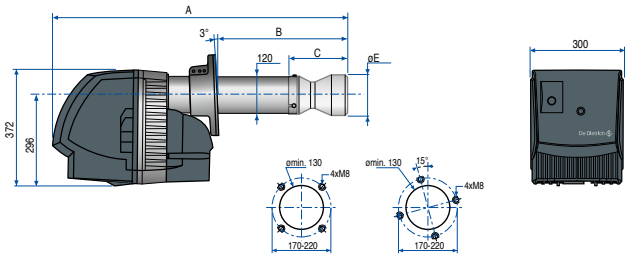

Cotes (mm)	A	B	C	Ø E
M 311-2 S	687	140 à 230	-	-
M 312-2 S	687	140 à 230	-	-
M 312-3 S	710	140 à 260	-	-
M 312-4 S	725	140 à 270	-	-
M 302-5 S	755	140 à 210	-	-

① Pression du foyer
② Puissance brûleur
③ Débit fioul

IMPORTANT
- La détermination du modèle, l'adaptation du gicleur et les réglages sont à effectuer par l'installateur en fonction des conditions spécifiques à l'installation. La courbe débit/pression permet de vérifier l'adaptation à la chaudière concernée.
- La puissance du brûleur est à adapter à la puissance de la chaudière qu'il doit équiper, en tenant compte du rendement utile effectif de celle-ci.

			M 311-2 S	M 312-2 S	M 312-3 S	M 312-4 S	M 302-5 S
Nombre d'allures			1	2	2	2	2
Plage de puissance enfournée brûleur (1)		kW	73-169	78*/115-166	92*/170-256	140*/186-284	126*/202-430
Débit fioul (2)		kg/h	6,1-14,2	6,6/9,7-14,0	7,8/14,3-21,6	11,8/15,7-23,9	10,6/17,0-36,3
Puissance préréglée		kW	120	100/140	125/170	145/205	215/315
Permet d'équiper les chaudières (3)		GT	335	336	337	338	339, 430-8, 430-9
Gicleur prémonté pour ces chaudières		US Gal/h	2,5/45°S	2,25/45°S	2,5/45°S	3,0/60°S	5,0/60°S
Puissance maxi absorbée		W	360	360	550	550	1000
Puissance nominale du moteur		W	260	260	380	380	650 (4)
Consommation d'électricité auxiliaire	- à pleine charge (elmax)	W	362	419	543	645	
	- à charge partielle (elmin)	W	354	360	474	615	
	- en mode veille (P_{stdby})	W	2	2	2	2	
Poids net		kg	21	22	22	22	30

(1) Puissance à une altitude de 400 m et à une température de 20°C. Pouvoir calorifique du fioul domestique : PCI = 11.86 kWh/kg
(2) Combustible : fioul domestique (viscosité max. 6 mm²/s à 20°C).
* min. Allure 1 / min. Allure 2 - max. Allure 2

Détails des données
Voir feuillet technique

PRIX H.T.		M 311-2 S	M 312-2 S	M 312-3 S	M 312-4 S	M 302-5 S
	Réf.	7724917	7724918	7724919	7724960	100004086
	€	1 943,00	2 657,00	2 769,00	2 851,00	3 198,00

Eco-Participation : voir liste des colis page suivante

INFORMATION

En cas d'utilisation de gazole non routier (GONR ou GNR) avec nos chaudières et brûleurs, voir recommandations en fin de catalogue.
Installations utilisant du biofioul :
- Fiouls F7, F10 ou GNR voir recommandations en fin de catalogue.
- Fioul F30 suivre les recommandations figurant dans la notice du Brûleur.

M 300 S DE 75 A 430 KW

BRÛLEURS FIOUL ET BIO FIOUL F30

COLISAGE

DÉSIGNATION BRÛLEUR FIOUL	RÉFÉRENCE	PRIX HT (€) ECOPART : VOIR LISTE COLIS	NOMBRE DE COLIS	BRÛLEURS 
BRÛLEUR FIOUL M311-2S	7724917	**1 943,00**	1	7724917
BRÛLEUR FIOUL M312-2S	7724918	**2 657,00**	1	7724918
BRÛLEUR FIOUL M312-3S	7724919	**2 769,00**	1	7724919
BRÛLEUR FIOUL M312-4S	7724960	**2 851,00**	1	7724960
BRÛLEUR FIOUL M302-5S	100004086	**3 198,00**	1	100004086

LISTE DES COLIS

RÉF.	DÉSIGNATION	PRIX HT (€)	EP HT (€)*
7724917	BRÛLEUR FIOUL - M311-2S	**1 943,00**	4,60
7724918	BRÛLEUR FIOUL - M312-2S	**2 657,00**	4,60
7724919	BRÛLEUR FIOUL - M312-3S	**2 769,00**	4,60
7724960	BRÛLEUR FIOUL - M312-4S	**2 851,00**	4,60
100004086	BRÛLEUR FIOUL - M302-5S	**3 198,00**	4,60

OPTIONS BRÛLEURS M300

RÉF.	DÉSIGNATION	PRIX HT (€)	EP HT (€)*
602519	CONTRE-PLAQUE DE FAÇADE POUR M 300 S	**128,00**	0,01
95317395	CONNECTEUR MÂLE 7 PLOTS (PIÈCE DE RECHANGE)	**Consultez le Centre Pièces de Rechange**	
95317384	CONNECTEUR MÂLE 4 PLOTS (PIÈCE DE RECHANGE)		

De Dietrich SERVICES — MISE EN SERVICE

		PRIX NET HT (€)
7809046	MES BRÛLEUR FIOUL <70 kW	**200,00**
7809047	MES BRÛLEUR FIOUL >70 kW	**320,00**

POUR PLUS D'INFORMATIONS SUR NOS
SERVICES & OUTILS
SE REPORTER AUX P 8 ET SUIVANTES

* ÉCO-PART incluse ou ÉCO-PART en sus
Les montants des éco-participations sont susceptibles d'évoluer en cas de modification du barème par notre organisme collecteur.

G 200 N DE 50 A 123 KW

BRÛLEUR GAZ OU BIOGAZ



Brûleurs gaz 1 allure (G 201/2 N) ou modulant (G 203/2 N)

- Équipés pour fonctionner au gaz naturel
- Fonctionnement au propane par kit de conversion
- Faibles émissions de polluants : NOx < 56 mg/kWh
- Adaptés aux chaudières De Dietrich de la gamme GT 226 et à la GT 334
- Peuvent aussi équiper des chaudières de toute marque
- Fonctionnement sûr et performant grâce à l'aéraulique puissante DUO-PRESS
- Fonctionnement silencieux
- Prise de raccordement pré-câblée au standard européen, bride coulissante
- Maintenance facile : accès rapide à tous les composants et position verticale d'entretien de la ligne gicleur

Puissance à 400 m d'altitude et 20 °C
Pouvoir calorifique inférieur : - du gaz naturel H : 9,45 kWh/m3
- du gaz naturel L : 8,125 kWh/m3
Débit gaz à 15 °C, 1 013 mbar

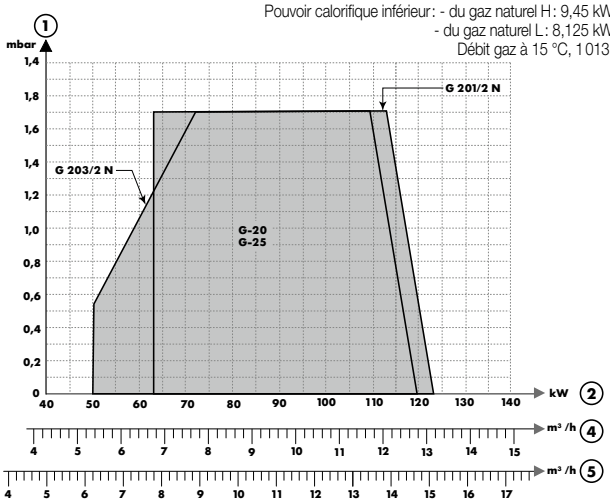

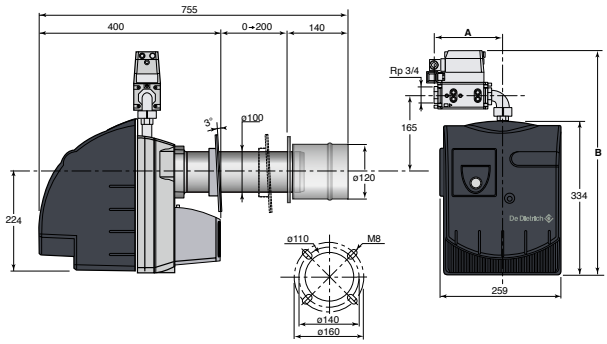

Cotes (mm)	A	B
G 201/2 N	180	535
G 203/2 N	174	538

① Pression du foyer
② Puissance brûleur
④ Débit au gaz naturel H
⑤ Débit au gaz naturel L

IMPORTANT
- Les réglages de brûleur sont à effectuer par l'installateur en fonction des conditions spécifiques à l'installation.
- La puissance du brûleur est à adapter à la puissance de la chaudière qu'il doit équiper, en tenant compte du rendement utile effectif de celle-ci.

			G 201/2 N (1 ALLURE)	G 203/2 N (MODULANT)
Plage de puissance enfournée brûleur		kW	63-120	50-123
Débit	- au gaz naturel H (1)	m³/h	6,66 à 12,70	5,29 à 13,02
	- au gaz naturel L (1)	m³/h	7,75 à 14,77	6,15 à 15,14
	- au propane	kg/h	4,90-9,32	3,88-9,56
Permet d'équiper les chaudières		GT	226, 227, 228, 334	226, 227, 228, 334 (3)
Préréglage (puissance brûleur)		kW	90	70/100
Puissance maxi absorbée		W	230	230
Puissance nominale du moteur		W	150	150
Consommation d'électricité auxiliaire	- à pleine charge (elmax)	W	231	223
	- à charge partielle (elmin)	W	229	221
	- en mode veille (P_{stdby})	W	2,5	2,5
Poids net		kg	18,5	19

(1) à 15 °C - 1 013 mbar (2) 230 V mono (3) GT 226, 227, 228 équipées des tableaux de commande B2 et D + AD217 uniquement

Catégorie gaz : II_{2R3R}

Détails des données
Voir feuillet technique

PRIX H.T.		G 201/2 N	G 203/2 N
	mbar	20-25-300	20-25-300
	Réf.	88027324	88027325
	€	3 754,00	4 473,00

Eco-Participation : voir liste des colis page suivante

De Dietrich

G 200 N DE 50 A 123 KW

BRÛLEUR GAZ OU BIOGAZ

COLISAGE

DÉSIGNATION BRÛLEUR GAZ	RÉFÉRENCE	PRIX HT (€) ECOPART : VOIR LISTE COLIS	NOMBRE DE COLIS	BRÛLEURS 
BRÛLEUR GAZ G201/2 N	88027324	**3 754,00**	1	88027324
BRÛLEUR GAZ G 203/2 N	88027325	**4 473,00**	1	88027325

LISTE DES COLIS

RÉF.	DÉSIGNATION	PRIX HT (€)	EP HT (€)*	RÉF.	DÉSIGNATION	PRIX HT (€)	EP HT (€)*
88027324	BRÛLEUR GAZ - G201/2N	**3 754,00**	1,05	88027325	BRÛLEUR GAZ - G203/2N	**4 473,00**	1,05

BRÛLEUR G200/2 N

	RÉF.	DÉSIGNATION	PRIX HT (€)	EP HT (€)*
	200001978	KIT DE CONVERSION AU PROPANE	**744,00**	0,01

De Dietrich SERVICES MISE EN SERVICE

		PRIX NET HT (€)
7809048	MES BRÛLEUR GAZ <70 kW	**213,00**
7809049	MES BRÛLEUR GAZ >70 kW	**380,00**

POUR PLUS D'INFORMATIONS SUR NOS
SERVICES & OUTILS
SE REPORTER AUX P 8 ET SUIVANTES

* ÉCO-PART incluse ou ÉCO-PART en sus
Les montants des éco-participations sont susceptibles d'évoluer en cas de modification du barème par notre organisme collecteur.

G 300 N DE 55 A 405 KW

BRÛLEURS GAZ



Brûleurs gaz modulants

- Conforme Eco-Conception (G 303-2N et G 303-3N)
- Équipés pour fonctionner au gaz naturel, 20/25/300 mbar
- Faibles émissions polluantes : NOx < 60 mg/kWh
- Adaptés aux chaudières De Dietrich des gammes GT 330 :
  - pour fonctionnement en modulation intégrale sur les chaudières avec tableaux de commande DIEMATIC-m3
  - pour fonctionnement en 2 allures progressives sur les chaudières avec tableaux de commande Standard ou B3
- Peuvent équiper des chaudières de toute marque
- Fonctionnement sûr et performant grâce à l'aéraulique puissante DUO-PRESS
- Prise de raccordement pré-câblée au standard européen, bride coulissante
- Maintenance facile : mise en position verticale d'entretien de la platine porte-composants

Puissance à 400 m d'altitude et 20 °C
Pouvoir calorifique inférieur : - du gaz naturel H : 9,45 kWh/m3
- du gaz naturel L : 8,125 kWh/m3
Débit gaz à 15 °C, 1013 mbar

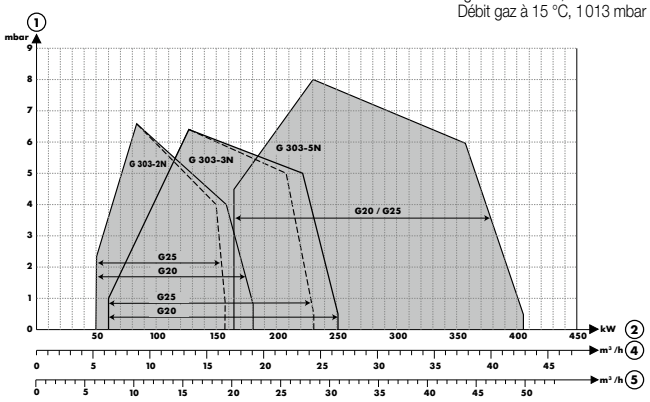

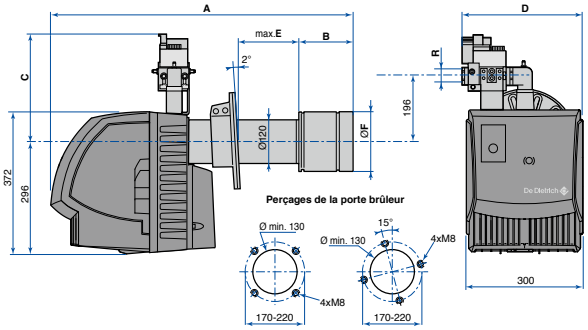

Cotes (mm)	A	B	C	D	E	Ø F	R
G 303-2 N	798	156	310	356	190	215	Rp 3/4
G 303-3 N	830	188	330	370	190	215	Rp 1 1/4
G 303-5 N	938	216	330	370	170	245	Rp 1 1/4

① Pression du foyer
② Puissance brûleur
④ Débit au gaz naturel H
⑤ Débit au gaz naturel L

IMPORTANT
- Les réglages de brûleur sont à effectuer par l'installateur en fonction des conditions spécifiques à l'installation.
- La puissance du brûleur est à adapter à la puissance de la chaudière qu'il doit équiper, en tenant compte du rendement utile effectif de celle-ci.

			G 303-2 N	G 303-3 N	G 303-5 N
Fonctionnement			modulant intégral	modulant intégral	modulant intégral
Plage de puissance enfournée brûleur		kW	55 à 180	60 à 250	165 à 405
Débit à 15 °C 1013 mbar	au gaz naturel H	m³/h	5,82 à 19,05	6,35 à 26,46	17,46 à 42,85
	au gaz naturel L	m³/h	6,77 à 22,15	7,38 à 30,77	20,30 à 49,85
Pré-équipement pour chaudière		GT	335, 336	337, 338	339, 430-8 et -9
Préréglage (puissance enfournée chaud.) mini/maxi		kW	65/130	90/200	200/300
Débit gaz préréglé mini/maxi (au gaz nat. H)		m³/h	6,88/13,76	9,52/21,16	21,16/31,75
Niveau sonore à 1 m		dB[A]	67	68	69
Puissance nominale du moteur (230 V mono)		W	380	380	650 (1)
Consommation d'électricité auxiliaire	- à pleine charge (elmax)	W	470	650	890
	- à charge partielle (elmin)	W	460	620	880
	- en mode veille (P_{stdby})	W	2,5	2,5	2,5
Poids net		kg	30	33,5	37

(1) Prévoir une alimentation électrique séparée pour les moteurs de brûleurs > 450 W

Catégorie gaz : I_{2R}

Détails des données
Voir feuillet technique

PRIX H.T.		G 303-2 N	G 303-3 N	G 303-5 N
	mbar	20/25/300	20/25/300	20/25/300
	Réf.	100004507	100004508	100004509
	€	**5 156,00**	**5 977,00**	**6 803,00**

Eco-Participation : voir liste des colis page suivante

De Dietrich

G 300 N DE 55 A 405 KW

BRÛLEURS GAZ

COLISAGE

DÉSIGNATION BRÛLEUR GAZ	RÉFÉRENCE	PRIX HT (€) ECOPART : VOIR LISTE COLIS	NOMBRE DE COLIS	BRÛLEURS
BRÛLEUR GAZ G303-2N	100004507	**5 156,00**	1	100004507
BRÛLEUR GAZ G303-3N	100004508	**5 977,00**	1	100004508
BRÛLEUR GAZ G303-5N	100004509	**6 803,00**	1	100004509

LISTE DES COLIS

RÉF.	DÉSIGNATION	PRIX HT (€)	EP HT (€)*	RÉF.	DÉSIGNATION	PRIX HT (€)	EP HT (€)*
100004507	BRÛLEUR GAZ - G303-2N	**5 156,00**	4,60	100004508	BRÛLEUR GAZ - G303-3N	**5 977,00**	4,60
				100004509	BRÛLEUR GAZ - G303-5N	**6 803,00**	4,60

OPTIONS BRÛLEURS G300

RÉF.	DÉSIGNATION	PRIX HT (€)	EP HT (€)*
602524	CONTRE-PLAQUE DE FAÇADE POUR G 300 S et N	**199,00**	0,01
95317395	CONNECTEUR MÂLE 7 PLOTS (PIÈCE DE RECHANGE)	**Consultez le Centre Pièces de Rechange**	
95317384	CONNECTEUR MÂLE 4 PLOTS (PIÈCE DE RECHANGE)		

De Dietrich SERVICES — MISE EN SERVICE

		PRIX NET HT (€)
7809048	MES BRÛLEUR GAZ <70 kW	**213,00**
7809049	MES BRÛLEUR GAZ >70 kW	**380,00**

POUR PLUS D'INFORMATIONS SUR NOS
SERVICES & OUTILS
SE REPORTER AUX P 8 ET SUIVANTES

* ÉCO-PART incluse ou ÉCO-PART en sus
Les montants des éco-participations sont susceptibles d'évoluer en cas de modification du barème par notre organisme collecteur.

FIOUL

SOMMAIRE - GUIDE DE CHOIX

CHAUDIÈRES

	 **MODULENS O AFC-S F30**	 **CFU C PLUS F30**	 **CFU ECONOX F30**
Plage de puissances	10,6 à 30 kW	23,2 à 31,0 kW	22,4 à 46,4 kW
Compatible BIOFIOUL F30 produits et brûleurs	✓	✓	✓
Préparation d'ECS (accumulation, préparateur indépendant)	Préparateur indépendant	Préparateur indépendant	Préparateur indépendant
Condensation	✓	✓	
Basse température			✓
Nombre de circuit max	3	2	22/29kW : 2 36/46kW : 3
Prix public € HT (à partir de)	**9 802,00**	**7 691,00**	**6 049,00**
Page	342	350	358

De Dietrich

CORPS DE CHAUDIÈRES

BRÛLEURS



PREMYS CA PLUS

21 kW



PREMYS CA

27 à 35 kW



BRÛLEURS FIOUL

16 à 65 kW



BRÛLEURS GAZ

17 à 79 kW

		✓	
	Accumulation		
✓	✓		
1	1		
2 999,00	**3 390,00**	**863,00**	**2 953,00**
366	366	372	378

MODULENS O® AFC-S 18-30 F30 DE 10,6 À 30 KW

CHAUDIÈRES COMPACTES

A CONDENSATION AU SOL FIOUL /BIOFIOUL

Produit

- Multi-circuits avec pré-équipement hydraulique intégrable permettant un gain de temps
- Installation et entretien simplifiés : raccordement par le haut, accès des éléments par l'avant
- Compact en toutes configurations pour un usage réduit de l'espace en chaufferie
- Idéales pour des projets de rénovation, combinées avec un chauffe-eau, une pompe à chaleur ou en appoint d'une chaudière biomasse

- Brûleur modulant breveté exclusivité De Dietrich
- Corps de chauffe monobloc en acier inoxydable
- Régulation Diematic Évolution avec gestion multi-zones



JUSQU'À

A

B

CE

Informations pratiques

Éligibles Aides & Subventions

FORMEZ-VOUS
Formations proposées
Voir p. 19

CARRÉ VIP
On vous accompagne
Voir p. 599

De Dietrich

Bénéfices utilisateur

- Durée de vie prolongée
- Confort permanent
- Solution économique
- Respectueux de l'environnement
- Maîtrise de la consommation d'énergie

Corps de chauffe en acier inoxydable

Offre jusqu'à 35% d'économies d'énergie (par rapport à une chaudière fioul d'une vingtaine d'année)

Réduit jusqu'à 50% les émissions polluantes

Pilotage à distance grâce à l'application De Dietrich Smart, compatible avec les sondes d'ambiance connectées Smart TC° et Smart CDI



Profitez pour longtemps de la qualité De Dietrich : extension de garantie

De Dietrich s'assure de la qualité et de la fiabilité de ses produits et s'engage sur la durée. Option extension de garantie de 7 ans sur le corps de chauffe à prise d'effet à l'issue de la garantie initiale de 3 ans soit une garantie de 10 ans.

Condition sur www.dedietrich-thermique.fr

MODULENS O®AFC-S 18-30 F30 DE 10,6 À 30 KW

CHAUDIÈRES COMPACTES
A CONDENSATION AU SOL FIOUL /BIOFIOUL



Chaudière au sol compacte de faible encombrement au sol
AFC-S : Raccordement cheminée ou ventouse

- Échangeur monobloc en acier inoxydable
- Porte foyère en aluminium
- Brûleur fioul EcoNOx (NOx < 90mg/kWh), modulant de 59 à 100 % de la puissance
- Chaudière équipée : pompe modulante, soupape de sécurité 3 bar, filtre fioul avec désaérateur « Flocotop », bac de récupération des condensats, thermostat de fumées et siphon
- Tableau de commandes Diematic Evolution :
  - Navigation simple et intuitive
  - Lisibilité parfaite : écran de couleur et texte clair
  - Gestion du chauffage en multi-circuits
- Habillage de conception modulaire d'une esthétique alignée à celle des préparateurs ECS
- Mise en œuvre et maintenance facilitées : Orifices pour barres de portage, potence pour mise en position d'entretien du brûleur, ouverture en fond de foyer pour rinçage, brosses de nettoyage fournies, pieds réglables

MODULENS O® AFC-S 18, 24, 30 F30

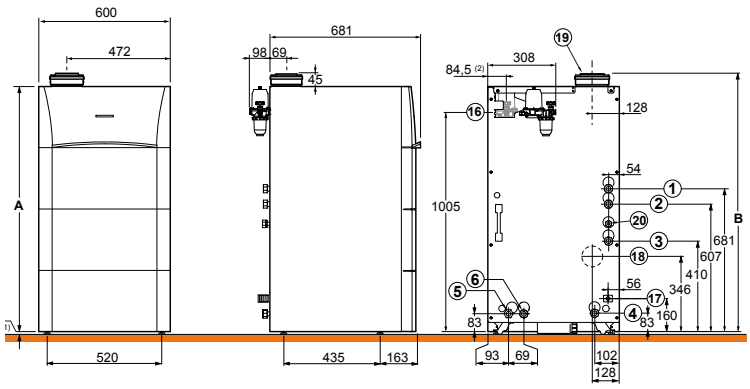

	AFC-S 18	AFC-S 24	AFC-S 30	AFC-S/VL 160 SL 30
A (mm)	1130	1130	1200	1193
B (mm)	1175	1175	1245	1843

① Départ chauffage circuit direct G 1
② Départ chauffage circuit direct G 1
③ ④ Départ/Retour primaire préparateur ECS indépendant G 3/4 (avec colis MV33 : Kit tubulures internes de liaison à un préparateur ECS indépendant y compris pompe de charge – option)
⑤ ⑥ Départ/Retour chauffage circuit vanne mélangeuse G1 (avec colis MV31 : Kit tubulures internes avec vanne 3 voies motorisée, ou avec colis MV 6 : Kit tubulures internes seules – options)
⑩ Entrée eau froide sanitaire G 3/4
⑪ Sortie eau chaude sanitaire G 3/4
⑫ Retour boucle de circulation G 3/4
⑬ Robinet de vidange ECS avec embout Ø ext. 14 mm
⑭ Entrée primaire du serpentin solaire Cu 18 mm
⑮ Sortie primaire du serpentin solaire Cu 18 mm
⑯ Alimentation fioul G 3/8
⑰ Évacuation des condensats, tube Ø ext. 25 mm
⑱ Sortie fumées basse Ø 80 mm (AFC-S… E avec colis MV 9 – option)
⑲ Raccordement fumées Ø 80 mm ; Raccordement air/fumées Ø 80/125 mm
(1) Pieds réglables de 10 à 30 mm
(2) En cas de montage du filtre fioul avec désaérateur à l'intérieur de la chaudière

AFC-S			18	24	30
Puissance thermique nominale (Prated)		kW	**17**	**23**	**29**
Production de chaleur utile	- à la puissance thermique nominale (P4)(2)	kW	17,1	22,8	28,6
	- à 30% de la puissance thermique nominale (P1)(1)	kW	5,4	7,2	8,9
Efficacité énergétique saisonnière (ηs) (sans apport de régulation)		%	**90**	**90**	**90**
Efficacité énergétique saisonnière (ηs) (avec sonde ext. livrée d'origine)		%	**92**	**92**	**92**
Efficacité utile	- à la puissance thermique nominale (η4)(2)	%	92,0	91,6	91,9
	- à 30% de la puissance thermique nominale (η1)(1)	%	96,9	96,1	95,7
Plage de puissance utile à	- 50/30 °C	kW	10,6-18,0	14,1-24,0	17,6-30,0
	- 80/60 °C	kW	10,0-17,1	13,4-22,8	16,7-28,6
Contenance en eau		l	47	47	58
Pertes thermiques en régime stabilisé (P_{stby})		W	109	109	128
Consommation d'électricité auxiliaire	- à pleine charge (elmax)	W	162	165	189
	- à charge partielle (elmin)	W	70	77	86
	- en mode veille (P_{SB})	W	9	9	9
Pression disponible à la buse		Pa	14	22	33
Poids net (sans emballage)		kg	117	117	135

(1) Par basse température, on entend une température de retour (à l'entrée du dispositif de chauffage), de 30°C pour les chaudières à condensation, de 37°C pour les chaudières basse température et de 50°C pour les autres dispositifs de chauffage.
(2) Par régime haute température, on entend une température de retour de 60°C à l'entrée du dispositif de chauffage et une température d'alimentation de 80°C à la sortie du dispositif de chauffage.

Temp. moyenne de fonctionnement :
- Tfonct_max : 85 °C
- Tfonct_min : 20 °C

Température maxi. de service : 85 °C
Pression maxi. de service : 3 bar

Thermostat réglable : de 30 à 85 °C
Thermostat de sécurité : 105 °C

Homologation : B_{23}, B_{23P}, C_{13X}, C_{33X}, C_{93X}

Détails des données
Voir feuillet technique

PRIX H.T.		18	24	30
AFC-S	Réf.	7742333	7742334	7742335
	Colis	MV50	MV51	MV52
	€	**9 802,00**	**10 118,00**	**10 516,00**

Eco-Participation : voir page liste des colis

De Dietrich

MODULENS O® AFC-S 18-30 F30 DE 10,6 À 30 KW

CHAUDIÈRES COMPACTES
A CONDENSATION AU SOL FIOUL /BIOFIOUL

MODULENS O® AFC-S /VL 160 SL



Préparateur ECS émaillé à serpentin « Standard Load » placé horizontalement sous la chaudière et positionnable contre le mur pour constituer une « colonne » d'une esthétique uniforme de hauteur et profondeur réduites

- Protection par « Titan Active System® »
- Robinet de vidange, boucle de circulation, tubulures de liaison chaudière/ballon avec pompe de charge modulante et sonde ECS, pieds réglables

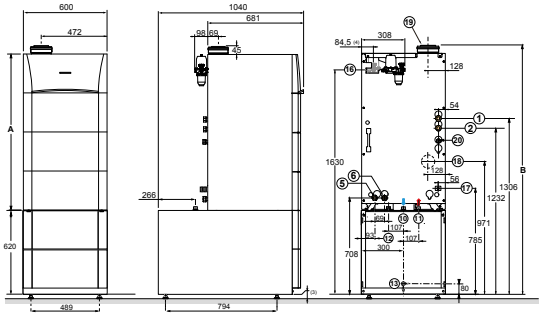

NOTA : tableau de cotes et légendes : voir page ci-contre

MODULENS O® AFC-S /B 160 SL



Préparateur ECS émaillé à serpentin « Standard Load », placé à droite ou à gauche de la chaudière, d'une esthétique alignée sur celle de la chaudière

- Protection par « Titan Active System® »
- Robinet de vidange, boucle de circulation
- Tubulures de liaison chaudière/ballon intégrables sous l'habillage chaudière avec pompe de charge modulante et sonde ECS, pieds réglables

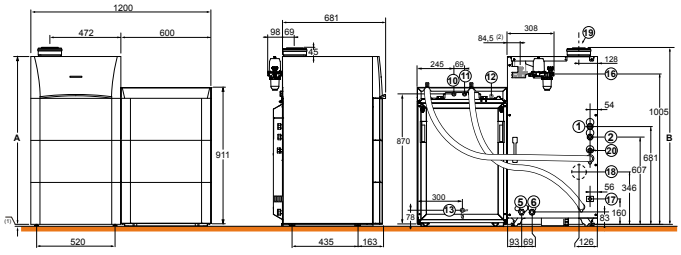

NOTA : tableau de cotes et légendes : voir page ci-contre

AFC-S		18/B 160 SL	24/B 160 SL	30/B 160 SL	18/VL 160 SL	24/VL 160 SL	30/VL 160 SL
Puissance nominale chaudière Pn à 50/30 °C	kW	18,0	24,0	30,0	18,0	24,0	30,0
Capacité du ballon ECS	l	155	155	155	160	160	160
Puissance échangée ECS	kW	18	24	30	17	23,0	24,0
Débit sur 10 min à ΔT = 30 K (1)	l/10 min	230	235	240	230	235	240
Débit horaire à ΔT = 35 K (2)	l/h	440	590	740	417	565	590
Débit spécifique à ΔT = 30 K selon EN 13203 (1)	l/min	21	23,5	24	21	23,5	24
Coefficient de pertes thermiques (UA_S)	W/K	1,78	1,78	1,78	1,52	1,52	1,52
Consommation d'entretien	kWh/24h	1,74	1,74	1,74	1,33	1,33	1,33
Poids d'expédition du ballon seul (ballon moussé)	kg	83	83	83	98	98	98

(1) Entrée eau froide sanitaire : 10 °C - Sortie eau chaude sanitaire : 40 °C - Circuit primaire (eau de chauffage) : 80 °C - Température du préparateur : 60 °C
(2) Entrée eau froide sanitaire : 10 °C - Sortie eau chaude sanitaire : 45 °C - Circuit primaire (eau de chauffage) : 80 °C

Temp. max. de service ECS : 70 °C ⋮ Pression max de service ECS : 10 bar

PRIX H.T.		CHAUDIÈRES MODULENS O® AFC-S...	BALLON 160 SL ou L160 SL	KIT DE LIAISON BALLON L160 SL	KIT DE LIAISON BALLON 160 SL
AFC-S 18 VL160SL	Réf	7742333	100020079	7611211	
	€	**9 802,00**	**1 729,00**	**469,00**	
AFC-S 24 VL160SL	Réf	7742334	100020079	7611211	
	€	**10 118,00**	**1 729,00**	**469,00**	
AFC-S 30 VL160SL	Réf	7742335	100020079	7611211	
	€	**10 516,00**	**1 729,00**	**469,00**	
AFC-S 18 B160SL	Réf	7742333	100016428		7608113
	€	**9 802,00**	**1 556,00**		**789,00**
AFC-S 24 B160SL	Réf	7742334	100016428		7608113
	€	**10 118,00**	**1 556,00**		**789,00**
AFC-S 30 B160SL	Réf	7742335	100016428		7608113
	€	**10 516,00**	**1 556,00**		**789,00**

Eco-Participation : voir liste des colis page suivante

MODULENS O® AFC-S F30 DE 10,6 À 30 KW

CHAUDIÈRES COMPACTES
A CONDENSATION AU SOL FIOUL /BIOFIOUL

COLISAGE

DÉSIGNATION MODULENS O AFC-S	RÉFÉRENCE COMPLÈTE	PRIX HT (€) ECOPART : VOIR LISTE COLIS	NOMBRE DE COLIS	CHAUDIÈRES MODULENS O AFC-S 
AFC-S 18	7742333	**9 802,00**	1	7742333
AFC-S 24	7742334	**10 118,00**	1	7742334
AFC-S 30	7742335	**10 516,00**	1	7742335

Références nécessaires pour la désignation d'ensemble

DÉSIGNATION MODULENS O AFC-S/VL AVEC L 160 SL 	RÉFÉRENCE COMPLÈTE	PRIX HT (€) ECOPART : VOIR LISTE COLIS	NOMBRE DE COLIS	CHAUDIÈRES MODULENS O AFC-S 	BALLON L 160SL 	KIT DE LIAISON BALLON L160SL 
AFC-S 18 VL avec L 160SL	-	-	3	7742333	100020079	7611211
AFC-S 24 VL avec L 160SL	-	-	3	7742334	100020079	7611211
AFC-S 30 VL avec L160SL	-	-	3	7742335	100020079	7611211

Références nécessaires pour la désignation d'ensemble

DÉSIGNATION MODULENS O AFC-S AVEC 160 SL 	RÉFÉRENCE COMPLÈTE	PRIX HT (€) ECOPART : VOIR LISTE COLIS	NOMBRE DE COLIS	CHAUDIÈRES MODULENS O AFC-S 	BALLON 160SL 	KIT DE LIAISON BALLON 160 SL 
AFC-S 18 B avec 160SL	-	-	3	7742333	100016428	7608113
AFC-S 24 B avec 160SL	-	-	3	7742334	100016428	7608113
AFC-S 30 B avec 160SL	-	-	3	7742335	100016428	7608113

LISTE DES COLIS

RÉF.	DÉSIGNATION	PRIX HT (€)	EP HT (€)*
7742333	AFC-S 18 - MV50	**9 802,00**	**7,00**
7742334	AFC-S 24 - MV51	**10 118,00**	**7,00**
7742335	AFC-S 30 - MV52	**10 516,00**	**7,00**

RÉF.	DÉSIGNATION	PRIX HT (€)	EP HT (€)*
100020079	BALLON L160SL - EC600	**1 729,00**	**18,00**
7611211	KIT DE LIAISON BALLON 100L HL / L160SL HEE - MV34	**469,00**	**0,92**
100016428	BALLON 160SL - ER223	**1 556,00**	**18,00**
7608113	KIT LIAISON BALLON 160L SL HEE - MV32	**789,00**	**1,75**

De Dietrich SERVICES **MISE EN SERVICE**		PRIX NET HT (€)
7809009	MES CHAUD <50 kW	**197,00**

POUR PLUS D'INFORMATIONS SUR NOS
SERVICES & OUTILS
SE REPORTER AUX P 8 ET SUIVANTES

De Dietrich PRO
Installation, mise en service, maintenance et dépannage

* ÉCO-PART incluse ou ÉCO-PART en sus
Les montants des éco-participations sont susceptibles d'évoluer en cas de modification du barème par notre organisme collecteur.

De Dietrich

MODULENS O® AFC-S F30 DE 10,6 À 30 KW

CHAUDIÈRES COMPACTES
A CONDENSATION AU SOL FIOUL /BIOFIOUL

OPTIONS

	RÉF.	DÉSIGNATION	PRIX HT (€)	EP HT (€)*
	100016490	KIT CIRCUIT EXTERNE - MV6	157,00	0,01
	100017736	KIT LIMITEUR DE TEMPÉRATURE - MV10	315,00	0,02
	100019734	MANCHETTE DE MESURE 80/125 PPS/ ALU - MV25	126,00	0,01
	100004290	STATION DE NEUTRALISATION - FM155	455,00	-
	100004291	RECHARGE STATION DE NEUTRALISATION - FM156	231,00	-
	100004292	SUPPORT STATION DE NEUTRALISATION - FM157	233,00	0,01
	100004293	POMPE DE RELEVAGE DES CONDENSATS - FM158	607,00	0,92
	7608024	KIT ADAPTATION CIRCULATEUR EXTERNE - MV30	46,50	0,04

OPTIONS EAU CHAUDE SANITAIRE

	RÉF.	DÉSIGNATION	PRIX HT (€)	EP HT (€)*
	7608113	KIT LIAISON BALLON 160L SL HEE - MV32	789,00	1,75
	100020079	BALLON L160SL - EC600	1 729,00	18,00
	7611211	KIT DE LIAISON BALLON 100L HL / L160SL HEE - MV34	469,00	0,92
	100016428	BALLON 160SL - ER223	1 556,00	18,00
	100000492	KIT ANODE MAGNÉSIUM - EA103	114,00	-
	7608114	KIT LIAISON BALLON EXTERNE HEE - MV33	558,00	0,92
	100017433	KIT RECIRCULATION 160SL - ER219	120,00	0,01
	100016501	KIT VASE D'EXPANSION 12 L / 10 BAR - ER229	254,00	0,01

OPTIONS RÉGULATION

	100000030	COLIS SONDE ECS - AD212	78,00	0,04
	7853119	BOITIER MURAL MULTIZONE SCB-10	586,00	0,14
	100013304	PLATINE + SONDE POUR VANNE MÉLANGEUSE - AD249	245,00	0,14
	100013305	SONDE SYSTÈME ECS - AD250	71,20	0,04
	88017017	SONDE DÉPART V3V - AD199	128,00	0,04

OPTIONS HYDRAULIQUES

	7608112	KIT VANNE 3 VOIES HEE - MV31	909,00	1,75
	100020164	COLLECTEUR 2/3 CIRCUITS - EA140	522,00	0,01
	100020167	CIRCUIT DIRECT P.ELEC HEE - EA143	962,00	0,14
	100020168	CIRCUIT V3V P.ELEC HEE - EA144	1 367,00	0,14
	100020165	CONSOLE MUR COLLECTEUR - EA141	65,20	0,01
	100020166	CONSOLE MUR 1 MODULE - EA142	174,00	0,01
	89557009	KIT DE RACCORDS G EN R (1" ET 3/4") - BH84	55,70	0,01
	100016432	VASE D'EXPANSION 18 L - MV4	148,00	0,01

* ÉCO-PART incluse ou ÉCO-PART en sus
Les montants des éco-participations sont susceptibles d'évoluer en cas de modification du barème par notre organisme collecteur.

MODULENS O® AFC-S F30 DE 10,6 À 30 KW

CHAUDIÈRES COMPACTES
A CONDENSATION AU SOL FIOUL /BIOFIOUL

OPTIONS THERMOSTATS ET SONDES D'AMBIANCE

	RÉF.	DÉSIGNATION	CONNEXION	PILES	PROGRAMME HORAIRE	CONNECTE INTERNET	CLASSE	PRIX HT (€)	EP HT (€)*
	7691375	SONDE D'AMBIANCE SMART TC° CONNECTÉE - AD324	filaire	non	oui	oui	V - VI*	299,00	0,14
	7898724	SONDE D'AMBIANCE SMART CDI FILAIRE	filaire	non	oui	oui**	V - VI*	128,00	0,14
	7900088	SONDE D'AMBIANCE connectée SMART CDI RF SANS FIL (RF)	sans fil	oui	oui	oui	V - VI*	152,00	0,14
	7898722	Passerelle de communication LINK WIFI - GTW IoT						178,00	0,14
	7609763	THERMOSTAT D'AMBIANCE MODULANT FILAIRE - AD304	filaire	non	oui	non	V - VI*	305,00	0,14
	7609762	THERMOSTAT D'AMBIANCE MODULANT RADIO - AD303	sans fil	oui	oui	non	V - VI*	500,00	0,14
	7612097	THERMOSTAT D'AMBIANCE MODULANT NON PROGRAMMABLE - AD301	filaire	non	non	non	V - VI*	155,00	0,14
	7768817	THERMOSTAT D'AMBIANCE PROGRAMMABLE (FILAIRE) - AD337	filaire	oui	oui	non	IV-IV*	140,00	0,14
	7768818	THERMOSTAT D'AMBIANCE PROGRAMMABLE (SANS FILS) - AD338	sans fil	oui	oui	non	IV-IV*	340,00	0,14
	85757741	SONDE EXTÉRIEURE - FM46	filaire	non	-	non	-	62,80	0,04

*avec sonde extérieure filaire 85757741
** avec ajout de la passerelle de communication LINK WIFI 7898722

CHOIX DES OPTIONS EN FONCTION DES CIRCUITS RACCORDÉS

MODULENS O

Type de circuit raccordé

			ECS	direct	1 vanne	direct + 1 vanne	2 x vanne	direct + 2 x vanne
Tableau decommande DIEMATIC Evolution 	AFC-S	Régulation	100000030* (sonde E.C.S)	D'origine	-		1 x 88017017	2 x 88017017 + 1 x 100013304
		Hydraulique	-		7608112- V3V intégrée**		7608112 + 100020168 + 100020166	100020164 + 100020167 + 100020168 + 100020165
	AFC-S avec préparateur ECS	Régulation	D'origine	D'origine	88017017 **		1 x 88017017	2 x 88017017 + 1 x 100013304
		Hydraulique			7608112- V3V intégrée		7608112 + 100020168 + 100020166	100020164 + 100020167 + 100020168 + 100020165

Les circuits peuvent être complété par les sondes ou thermostats d'ambiance présents dans le tableau options de régulations
*Sonde ECS 100000030 incluse dans les colis ballons
** Sonde départ incluse dans le kit vanne 3 voies intégré

FUMISTERIE : voir chapitre Équipements et fumisterie

* ÉCO-PART incluse ou ÉCO-PART en sus
Les montants des éco-participations sont susceptibles d'évoluer en cas de modification du barème par notre organisme collecteur.

De Dietrich

Pensez-y !

- Le biofioul, biocombustible liquide issu des territoires, est l'alternative au fioul domestique pour le chauffage de 4 millions de ménages.
- Le biofioul est une énergie nouvelle, composée de fioul domestique auquel est ajoutée une part croissante d'énergie renouvelable, sous forme d'ester méthylique de colza. Le biocombustible liquide ainsi obtenu est immédiatement substituable au fioul 100 % fossile. Depuis le 1er janvier 2022, le biofioul F30, contenant 30 % de colza, alimente les chaudières biocompatibles neuves.

ACCÉDEZ À NOTRE
SCHÉMATHÈQUE

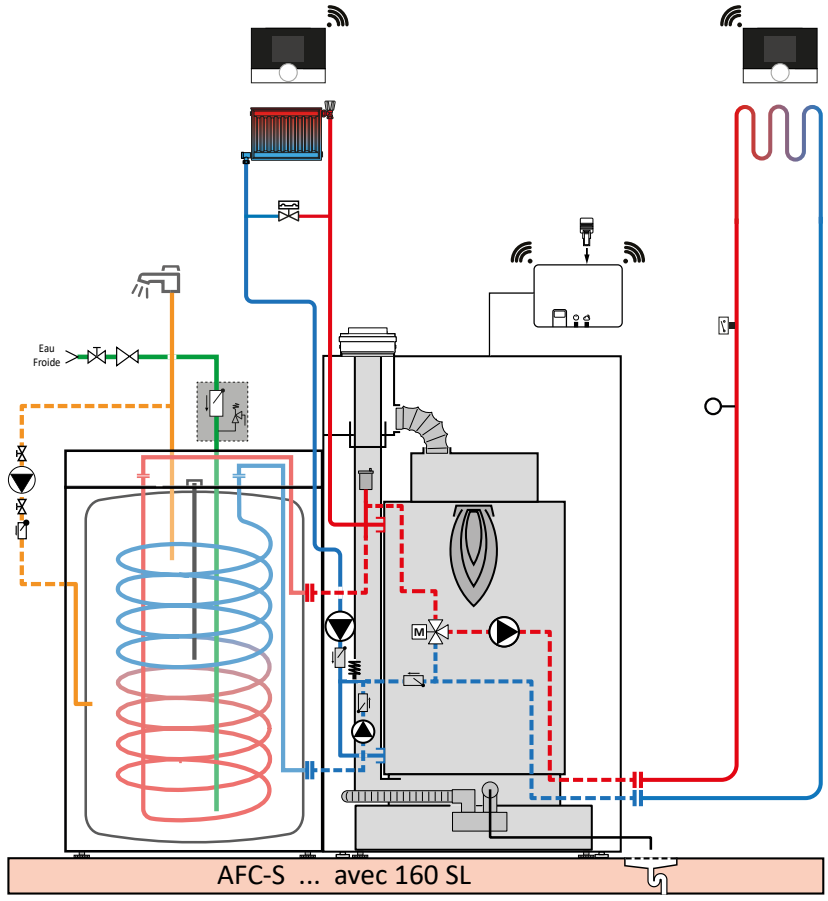

DESCRIPTIF

	COLIS	RÉF	PRIX HT (€)
Chaudière AFC-S 18	MV50	7742333	**9 802,00**
Ballon ECS 160 SL	ER223	100016428	**1 556,00**
Kit de liaison chaudière-ballon 160 SL	MV32	7608113	**789,00**
Options éventuelles supplémentaires			
- Smart CDI RF	-	2 X 7900088	**152,00**
- Link Wifi GTW IOT	-	7898722	**178,00**
- Vase d'expansion 18 litres	MV4	100016432	**148,00**
- Kit vanne 3 voies interne	MV31	7608112	**909,00**
- Kit recirculation 160 SL	ER219	100017433	**120,00**
		Prix total H.T.* :	**13 806,00**
Mise en service		**Prix net H.T. :**	**197,00**

* hors Eco-Participation

Exemple donné à titre indicatif

CFU C PLUS F30 DE 23,2 À 31 KW

CHAUDIÈRES COMPACTES

À CONDENSATION AU SOL FIOUL/BIOFIOUL POUR CHAUFFAGE SEUL OU AVEC ECS

Produit

- Chaudière livrée entièrement montée, facile à installer et prête à l'emploi
- Compacte pour s'adapter à toutes les configurations : faible en profondeur
- Tableau de commande E-Pilot avec accès simplifié à tous les modes de fonctionnement
- Ajout possible d'un thermostat d'ambiance modulant pour optimiser les consommations
- Pieds réglables

- Corps de chauffe en fonte eutectique
- Échangeur-condenseur haute résistance
- Brûleur compact intégré à faible émissions de NOx et CO



JUSQU'À

A

B

CE

Informations pratiques

Éligibles Aides & Subventions

Formations proposées Voir p. 19

On vous accompagne Voir p. 599

De Dietrich

Bénéfices utilisateur

- Performances et économies
- Durable et robuste
- Simple et facile à vivre
- Participe à la transition énergétique

Jusqu'à 25% d'économies d'énergie pour les versions condensation

Des matériaux de qualité et durable, gage de longévité

Pilotage à distance grâce à l'application De Dietrich Smart, compatible avec les sondes d'ambiance connectées Smart TC° et Smart CDI

Faibles émissions d'oxydes d'azote, faible émissions de CO_2, combustion propre



Tout savoir sur le biofioul

C'est un mélange composé à 70% de fioul domestique et 30% d'Esther méthylique de colza (EMAG). Il est plus visqueux que le fioul standard et également plus corrosif.

En revanche, il limite les émissions de CO_2 sous les 300 gCO2eq/kW PCI. C'est un combustible à 30% naturel produit localement en France

CFU C PLUS F30 DE 23,2 À 31 KW

CHAUDIÈRES COMPACTES
À CONDENSATION AU SOL FIOUL / BIOFIOUL POUR CHAUFFAGE SEUL



Chaudière au sol, particulièrement compacte pour raccordement cheminée ou ventouse

- Corps de chauffe principal en fonte eutectique
- Échangeur-condenseur sur les fumées en céramique/carbone d'une haute résistance aux acides, offrant une conductivité thermique élevée et permettant l'utilisation de toutes les qualités de fioul
- Brûleur compact intégré, à faibles émissions NOx et CO
- Flexible ventouse intégré et raccordé au brûleur
- 1 tableau de commande E-pilot monté d'usine, équipé d'origine d'une sonde extérieure
- Pieds réglables

CFU C 24-32 PLUS F30

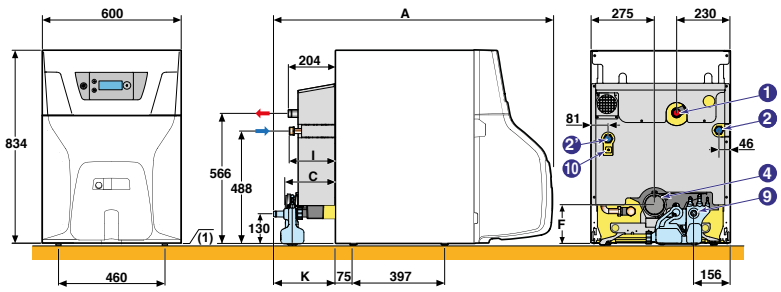

Cotes (mm)	A	C	F	I	K
CFU C 24 PLUS	1188	218	179	199	260
CFU C 32 PLUS	1226	263	203	222	297

	CFU C 24/32 PLUS
① Départ chauffage	G1"
② - Retour chauffage CFU C 24 PLUS	G1"
② - Retour chauffage CFU C 32 PLUS	G1"
④ Buse de fumée (mm)	Ø 80
⑤ Entrée e.f.s	G 1"
⑥ Sortie ECS	G 1"
⑦ Retour boucle de circulation (facultatif)	G 3/4"
⑧ Robinet de vidange, raccord. pour tuyau Ø 14 mm int.	-
⑨ Évacuation des condensats	-
⑩ Pressostat	-

(1) Pieds réglables (mm) : 9 - 35

CFU C PLUS F30			24	32
Puissance thermique nominale (Prated)		kW	**23**	**31**
Production de chaleur utile	- à la puissance thermique nominale (P4)(2)	kW	23,2	31,0
	- à 30% de la puissance thermique nominale (P1)(1)	kW	7,4	9,8
Efficacité énergétique saisonnière : (ηs) (sans apport de régulation)		%	**90**	**90**
Efficacité énergétique saisonnière : (ηs) (avec sonde ext. livrée d'origine)		%	92	92
Efficacité utile	- à la puissance thermique nominale (η4)(2)	%	90,4	90,5
	- à 30% de la puissance thermique nominale (η1)(1)	%	96	95,6
Contenance en eau (hors vase d'expansion)		l	29,5	35,5
Pertes thermiques en régime stabilisé (P_{stby})		W	100	117
Consommation d'électricité auxiliaire	- à pleine charge (elmax)	W	155	152
	- à charge partielle (elmin)	W	64	64
	- en mode veille (P_{SB})	W	4	4
Pression disponible à la buse		Pa	19	32
Poids à vide		kg	187	190

(1) Par basse température, on entend une température de retour (à l'entrée du dispositif de chauffage), de 30°C pour les chaudières à condensation, de 37°C pour les chaudières basse température et de 50°C pour les autres dispositifs de chauffage.
(2) Par régime haute température, on entend une température de retour de 60°C à l'entrée du dispositif de chauffage et une température d'alimentation de 80°C à la sortie du dispositif de chauffage.

Temp. moyenne de fonctionnement :
T_{fonct_max} : 90 °C
T_{fonct_min} : 30 °C

Température maxi. de service : 90 °C
Pression maxi. de service : 3 bar

Thermostat réglable de : 30 à 90 °C
Thermostat de sécurité : 110 °C

Classe NOx : 3 selon EN 267
Homologation : B_{23}, B_{23p}, C_{13}, C_{33}, C_{63}, C_{93}

Détails des données
Voir feuillet technique

PRIX H.T.		24	32
CFU C ...Plus	Réf.	7798339	7798342
	Colis	MY840	MY841
	€	**7 691,00**	**8 583,00**

Eco-Participation : voir page liste des colis

De Dietrich

CFU C PLUS F30 DE 23,2 À 31 KW

CHAUDIÈRES COMPACTES
À CONDENSATION AU SOL FIOUL / BIOFIOUL POUR CHAUFFAGE AVEC ECS

CFU C 24-32 PLUS/VEL 110SL



Chaudière de conception modulaire avec préparateur ECS émaillé à serpentin « Standard load » de 110 litres placé sous la chaudière pour constituer une colonne d'une esthétique uniforme

- Protection par anode en magnésium
- Tubulures de liaison chaudières ballon avec pompe de charge

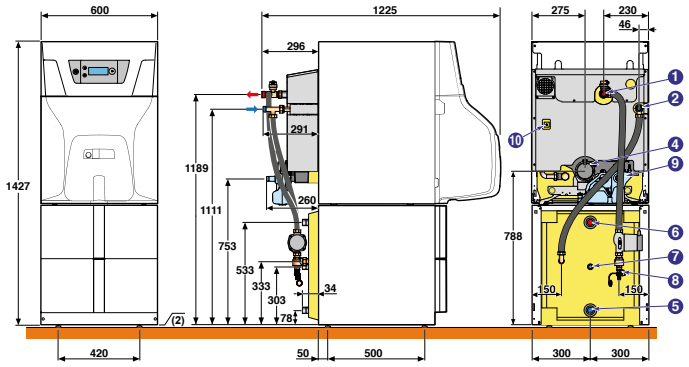

NOTA : Voir légende page précédente

CFU C 24-32 PLUS/VEL 160SL



Chaudière de conception modulaire avec préparateur ECS émaillé à serpentin « Standard load » de 160 L placé horizontalement sous la chaudière et positionnable contre le mur pour constituer une colonne d'une esthétique uniforme de hauteur et profondeur réduites

- Protection par anode en magnésium
- Tubulures de liaison chaudières ballon avec pompe de charge

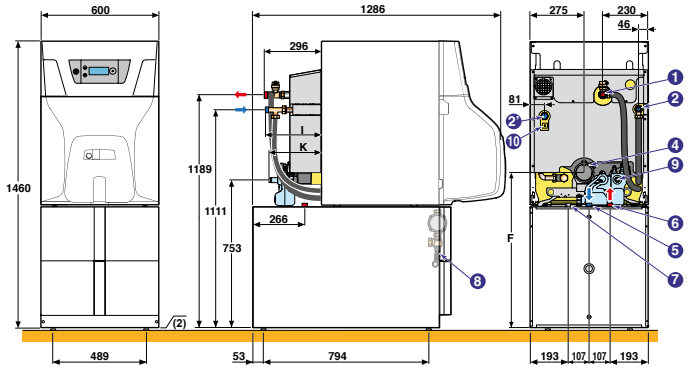

NOTA : Voir légende page précédente

CFU C PLUS F30		24/VEL 110SL	24/VEL 160SL	32/VEL 160SL
Puissance nominale chaudière à 50/30 °C	kW	24,4	24,4	32,6
Capacité stockage ECS	l	110	160	160
Puissance échangée	kW	21,6	23,1	25,9
Débit spécifique à ΔT = 30 K (selon EN 13203-1) (1)	l/min	18,0	23	24
Débit horaire à ΔT = 35 K (2)	l/h	530	565	635
Débit sur 10 min à ΔT = 30 K (1)	l/10 min	192	245	250
Coefficient de pertes thermiques (UA_S)	W/K	1,46	1,52	1,52
Consommation d'entretien	kWh/24h	1,18	1,33	1,33
Poids d'expédition du ballon seul	kg	72	83	83

(1) Entrée eau froide sanitaire : 10 °C - Sortie eau chaude sanitaire : 40 °C - Circuit primaire (eau de chauffage) : 80 °C - Température du préparateur : 65 °C
(2) Entrée eau froide sanitaire : 10 °C - Sortie eau chaude sanitaire : 45 °C - Circuit primaire (eau de chauffage) : 80 °C

Temp. maxi. de service ECS : 95 °C ⋮ Pression maxi. de service ECS : 10 bar

PRIX H.T.		COMPOSITION				
		CHAUDIÈRE		BALLON ECS		KIT LIAISON BALLON
	.	Modèle		Modèle		
CFU C 24 PLUS/VEL 110SL	Réf	CFU C 24 PLUS	7798339	EL 110SL	7609915	7744614
	€		**7 691,00**		**1 158,00**	**465,00**
CFU C 24 PLUS/VEL 160SL	Réf	CFU C 24 PLUS	7798339	EL 160SL	7616405	7744614
	€		**7 691,00**		**1 525,00**	**465,00**
CFU C 32 PLUS/VEL 110SL	Réf	CFU C 32 PLUS	7798342	EL 110SL	7609915	7744614
	€		**8 583,00**		**1 158,00**	**465,00**
CFU C 32 PLUS/VEL 160SL	Réf	CFU C 32 PLUS	7798342	EL 160SL	7616405	7744614
	€		**8 583,00**		**1 525,00**	**465,00**

Eco-Participation : voir liste des colis page suivante

CFU C PLUS F30 DE 23,2 À 31 KW

CHAUDIÈRES COMPACTES
À CONDENSATION AU SOL FIOUL / BIOFIOUL POUR CHAUFFAGE SEUL OU AVEC ECS

COLISAGE

DÉSIGNATION CFU C 24 PLUS/VEL 160SL CHAUFFAGE SEUL	RÉFÉRENCE	PRIX HT (€) ECOPART : VOIR LISTE COLIS	NOMBRE DE COLIS	CHAUDIÈRE CFU C PLUS F30 
CFU C 24 PLUS F30	7798339	**7 691,00**	1	7798339
CFU C 32 PLUS F30	7798342	**8 583,00**	1	7798342

DÉSIGNATION CFU C 24 PLUS/VEL 110SL 	RÉFÉRENCE COMPLÈTE	PRIX HT (€) ECOPART : VOIR LISTE COLIS	NOMBRE DE COLIS	Références nécessaires pour la désignation d'ensemble CHAUDIÈRE CFU C PLUS F30 	BALLON EL 110SL	KIT DE LIAISON BALLON 110 SL 
CFU C 24 PLUS/VEL 110SL	-	-	3	7798339	7609915	7744614
CFU C 32 PLUS/VEL 110SL	-	-	3	7798342	7609915	7744614

DÉSIGNATION CFU C 24 PLUS/VEL 160SL 	RÉFÉRENCE COMPLÈTE	PRIX HT (€) ECOPART : VOIR LISTE COLIS	NOMBRE DE COLIS	Références nécessaires pour la désignation d'ensemble CHAUDIÈRE CFU C PLUS F30 	BALLON EL 160SL	KIT DE LIAISON BALLON 160 SL 
CFU C 24 PLUS/VEL 160SL	-	-	3	7798339	7616405	7744614
CFU C 32 PLUS/VEL 160SL	-	-	3	7798342	7616405	7744614

LISTE DES COLIS

RÉF.	DÉSIGNATION	PRIX HT (€)	EP HT (€)*
7798339	CFU C 24 PLUS F30 - MY840	**7 691,00**	**7,00**
7798342	CFU C 32 PLUS F30 - MY841	**8 583,00**	**7,00**

RÉF.	DÉSIGNATION	PRIX HT (€)	EP HT (€)*
7609915	BALLON EL110SL - ER590	**1 158,00**	**18,00**
7616405	BALLON EL160SL - ER592	**1 525,00**	**18,00**
7744614	KIT DE LIAISON BALLON EL110 /160SL - MY925	**465,00**	**0,92**

De Dietrich SERVICES — MISE EN SERVICE

		PRIX NET HT (€)
7809009	MES CHAUD <50 kW	**197,00**

POUR PLUS D'INFORMATIONS SUR NOS
SERVICES & OUTILS
SE REPORTER AUX P 8 ET SUIVANTES

De Dietrich PRO
Installation, mise en service, maintenance et dépannage

* ÉCO-PART incluse ou ÉCO-PART en sus
Les montants des éco-participations sont susceptibles d'évoluer en cas de modification du barème par notre organisme collecteur.

CFU C PLUS F30 DE 23,2 À 31 KW

CHAUDIÈRES COMPACTES
À CONDENSATION AU SOL FIOUL / BIOFIOUL POUR CHAUFFAGE SEUL OU AVEC ECS

OPTIONS

	RÉF.	DÉSIGNATION	PRIX HT (€)	EP HT (€)*
	100004290	STATION DE NEUTRALISATION - FM155	455,00	-
	100004291	RECHARGE STATION DE NEUTRALISATION - FM156	231,00	-
	100004292	SUPPORT STATION DE NEUTRALISATION - FM157	233,00	0,01
	100004293	POMPE DE RELEVAGE DES CONDENSATS - FM158	607,00	0,92
	100019100	FILTRE FIOUL + DÉSAÉRATEUR FLOCOTOP - MT11	249,00	0,02
	7629652	KIT ÉQUIPEMENT HYDRAULIQUE - MY445	730,00	0,01
	7629826	KIT DE SÉCURITÉ - MY480	227,00	0,02

OPTIONS RÉGULATION

	7628142	PLATINE + SONDE POUR 1 CIRCUIT AVEC VANNE MÉLANGEUSE	457,00	0,14
	7853119	BOITIER MURAL MULTIZONE SCB-10	586,00	0,14

OPTIONS EAU CHAUDE SANITAIRE

	7609915	BALLON EL110SL - ER590	1 158,00	18,00
	7616405	BALLON EL160SL - ER592	1 525,00	18,00
	7744614	KIT DE LIAISON BALLON EL110 /160SL - MY925	465,00	0,92
	100000030	COLIS OPTION SONDE ECS - AD212	78,00	0,04
	7629841	KIT ACI - MY475	219,00	0,04
	7639495	KIT LIAISON BALLONS INDEP 150-500 - ER599	761,00	0,92

OPTIONS HYDRAULIQUES

	RÉF.	DÉSIGNATION	PRIX HT (€)	EP HT (€)*
	7629824	OPTION 2 FLEXIBLES MONTAGE MURAL - MY470	293,00	0,01
	100020164	COLLECTEUR 2/3 CIRCUITS - EA140	522,00	0,01
	100020167	CIRCUIT DIRECT P.ELEC HEE - EA143	962,00	0,14
	100020168	CIRCUIT V3V P.ELEC HEE - EA144	1 367,00	0,14
	100020165	CONSOLE MUR COLLECTEUR - EA141	65,20	0,01
	100020166	CONSOLE MUR 1 MODULE - EA142	174,00	0,01
	7629813	TUBULURES DE LIAISON CHAUDIÈRE / MODULES DROITE EF/EFU - MY460	300,00	0,01
	7629815	TUBULURES DE LIAISON CHAUDIÈRE / MODULES GAUCHE EF/EFU - MY465	300,00	0,01

OPTIONS FUMISTERIE

	100007638	TERMINAL HORIZONTAL Ø 80/125 - FM183	136,00	0,07
	100002732	TERMINAL VERTICAL PPS Ø 80/125 MM NOIR - DY843	187,00	0,07
	84887531	COUDE A 87° ALU/PPS Ø 80/125 MM - DY131	71,40	0,02

* ÉCO-PART incluse ou ÉCO-PART en sus
Les montants des éco-participations sont susceptibles d'évoluer en cas de modification du barème par notre organisme collecteur.

CFU C PLUS F30 DE 23,2 À 31 KW

CHAUDIÈRES COMPACTES
À CONDENSATION AU SOL FIOUL / BIOFIOUL POUR CHAUFFAGE SEUL OU AVEC ECS

OPTIONS THERMOSTATS ET SONDES D'AMBIANCE

	RÉF.	DÉSIGNATION	CONNEXION	PILES	PROGRAMME HORAIRE	CONNECTE INTERNET	CLASSE	PRIX HT (€)	EP HT (€)*
	7691375	SONDE D'AMBIANCE SMART TC° CONNECTÉE - AD324	filaire	non	oui	oui	V - VI*	299,00	0,14
	7898724	SONDE D'AMBIANCE SMART CDI FILAIRE	filaire	non	oui	oui**	V - VI*	128,00	0,14
	7900088	SONDE D'AMBIANCE connectée SMART CDI RF SANS FIL (RF)	sans fil	oui	oui	oui	V - VI*	152,00	0,14
	7898722	Passerelle de communication LINK WIFI - GTW IoT						178,00	0,14
	7609763	THERMOSTAT D'AMBIANCE MODULANT FILAIRE - AD304	filaire	non	oui	non	V - VI*	305,00	0,14
	7609762	THERMOSTAT D'AMBIANCE MODULANT RADIO - AD303	sans fil	oui	oui	non	V - VI*	500,00	0,14
	7612097	THERMOSTAT D'AMBIANCE MODULANT NON PROGRAMMABLE - AD301	filaire	non	non	non	V - VI*	155,00	0,14
	7768817	THERMOSTAT D'AMBIANCE PROGRAMMABLE (FILAIRE) - AD337	filaire	oui	oui	non	IV-IV*	140,00	0,14
	7768818	THERMOSTAT D'AMBIANCE PROGRAMMABLE (SANS FILS) - AD338	sans fil	oui	oui	non	IV-IV*	340,00	0,14
	85757741	SONDE EXTÉRIEURE - FM46	filaire	non	-	non	-	62,80	0,04

*avec sonde extérieure filaire 85757741
** avec ajout de la passerelle de communication LINK WIFI 7898722

CHOIX DES OPTIONS EN FONCTION DES CIRCUITS RACCORDÉS

CFU-C PLUS F30 — Type de circuit	 ECS	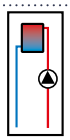 direct	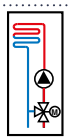 avec vanne	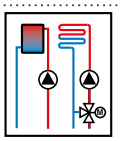 direct + avec vanne
Tableau de commande —  E-pilot — CFU-C 24/32 PLUS F30 Régulation	100000030 (1)	d'origine (2)	7628142 (2)	7628142 (2)

(1) Sonde livrée avec les ballons EL 110 SL et EL 160 SL.
(2) Les circuits peuvent être complétés par les sondes ou thermostats d'ambiance présents dans le tableau options de régulation.

FUMISTERIE : voir chapitre Équipements et fumisterie

* ÉCO-PART incluse ou **ÉCO-PART en sus**
Les montants des éco-participations sont susceptibles d'évoluer en cas de modification du barème par notre organisme collecteur.

De Dietrich

CFU C PLUS F30 DE 23,2 À 31 KW

CHAUDIÈRES COMPACTES
À CONDENSATION AU SOL FIOUL / BIOFIOUL POUR CHAUFFAGE SEUL OU AVEC ECS

ACCÉDEZ À NOTRE
SCHÉMATHÈQUE

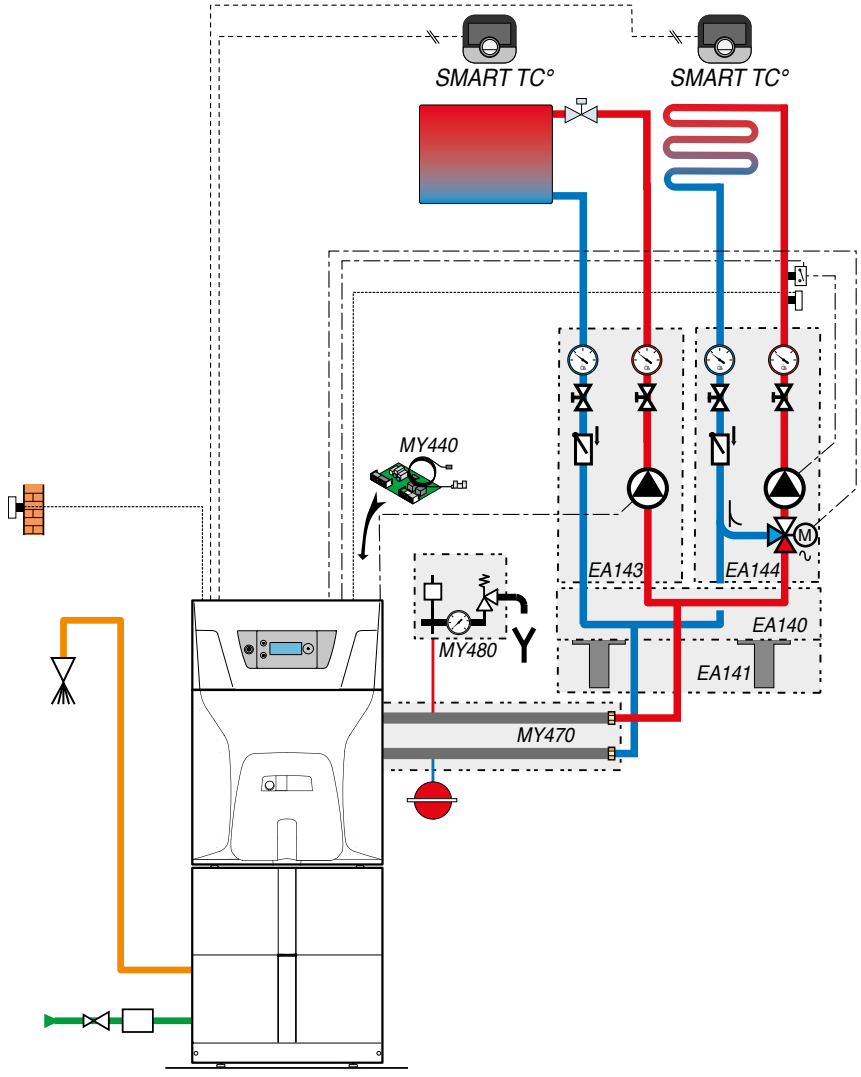

CFU C 24 F30 PLUS

DESCRIPTIF

	COLIS	RÉF.	PRIX HT (€)
Chaudière CFU C 24 PLUS F30	MY840	7798339	**7 691,00**
Options éventuelles supplémentaires			
- Ballon ECS EL 160SL	ER592	7616405	**1 525,00**
- Kit de liaison ballon - chaudière	MY925	7744614	**465,00**
- Sonde d'ambiance connecté SMART TC° "R-BUS" (Filaire)	2 x AD324	2 x 7691375	**2 x 299,00**
- Platine + sonde pour circuit avec vanne mélangeuse	MY440	7628142	**457,00**
- Module hydraulique pour 1 circuit direct	EA143	100020167	**962,00**
- Module hydraulique pour 1 circuit avec vanne	EA144	100020168	**1 367,00**
- Collecteur isolé pour 2/3 modules	EA140	100020164	**522,00**
- Jeu de 2 consoles murales pour collecteur	EA141	100020165	**65,20**
- Kit flexibles de liaison chaudière/collecteur	MY470	7629824	**293,00**
- Kit de sécurité hydraulique	MY480	7629826	**227,00**
		Prix total H.T.* :	**13 707,20**
Mise en service		**Prix net H.T. :**	**197,00**

* hors Eco-Participation

Exemple donné à titre indicatif

CFU ECONOX F30 DE 22,4 À 46,4 KW

CHAUDIÈRES COMPACTES **AU SOL FIOUL /BIOFIOUL BASSE TEMPÉRATURE POUR CHAUFFAGE SEUL OU ECS**

Produit

- Chaudière livrée entièrement montée (modèles 22 et 29), facile à installer et prête à l'emploi
- Compacte pour s'adapter à toutes les configurations : faible en profondeur
- Tableau de commande E-Pilot avec accès simplifié à tous les modes de fonctionnement
- Ajout possible d'un thermostat d'ambiance modulant pour optimiser les consommations
- Pieds réglables

- Corps de chauffe en fonte eutectique
- Tableau de commande E-Pilot
- Brûleur compact intégré à faible émissions de NOx et CO



JUSQU'À

B

B

CE

Informations pratiques

Éligibles Aides & Subventions

Formations proposées Voir p. 19

On vous accompagne Voir p. 599

De Dietrich

Bénéfices utilisateur

- Performances et économies
- Durable et robuste
- Simple et facile à utiliser
- Participe à la transition énergétique

Jusqu'à 25% d'économies d'énergie pour les versions condensation

Des matériaux de qualité et durable, gage de longévité

Pilotage à distance grâce à l'application De Dietrich Smart, compatible avec les sondes d'ambiance connectées Smart TC° et Smart CDI

Faibles émissions d'oxydes d'azote, faible émissions de CO_2, combustion propre



Pouvez-vous encore installer des chaudières fioul ? OUI

Depuis le 1er juillet 2022, toute nouvelle chaudière fioul installée devra répondre à un seuil maxi de pollution de 300 gCO2eq/kW PCI.

CFU ECONOX F30 DE 22,4 À 46,4 KW

CHAUDIÈRES COMPACTES **AU SOL FIOUL /BIOFIOUL BASSE TEMPÉRATURE POUR CHAUFFAGE SEUL**



Chaudière au sol pour raccordement cheminée ou ventouse (uniquement pour modèles 22 et 29 avec option kit FF)

- Corps de chauffe principal en fonte eutectique
- Brûleur compact intégré, à faibles émissions NOx et CO
- 1 tableau de commande monté d'usine : E-pilot
- Pieds réglables

CFU ECONOX 22/29 F30 ET CFU ECONOX 36/46 F30

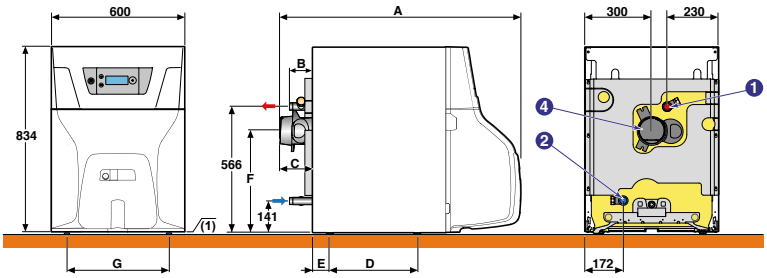

Cotes (mm)	A	B	C	D	E	F	G
CFU 22 F30	1075	102	146	397	75	458	460
CFU 29 F30	1202	226	270	397	75	458	460
CFU 36 F30	1384	98	190	696	52	449	280
CFU 46 F30	1510	225	320	823	-75	449	280

	CFU 22/29 F30	CFU 36/46 F30	CFU 22/VEL 110SL F30	CFU 22/29/VEL 160SL F30
① Départ chauffage	G1"	G1"	G1"	G1"
② Retour chauffage	G1"	G1"	G1"	G1"
④ Buse de fumée (mm)	Ø 125	Ø 153	Ø 125	Ø 125
⑤ Entrée EFS	-	-	G1"	G1"
⑥ Sortie ECS	-	-	G1"	G1"
⑦ Retour boucle de circulation (facultatif)	-	-	G3/4"	G3/4"
⑧ Robinet de vidange, raccordement pour tuyau (Ø int. en mm)	-	-	Ø 14	Ø 14

(1) Pieds réglables (mm) : - CFU 22/29 : 9 - 35 - CFU 36/46 : 19 - 45
(2) Pieds réglables (mm) : 10 - 30

CFU ECONOX F30			22	29	36	46
Puissance thermique nominale (Prated)		kW	**22**	**30**	**37**	**46**
Production de chaleur utile	- à la puissance thermique nominale (P4)(2)	kW	22,4	29,8	37,2	46,4
	- à 30% de la puissance thermique nominale (P1)(1)	kW	7,0	9,3	11,6	14,5
Efficacité utile	- à la puissance thermique nominale (η4)(2)	%	87,5	87,3	87,3	86,9
	- à 30% de la puissance thermique nominale (η1)(1)	%	91,2	90,6	90,9	90,7
Efficacité énergétique saisonnière : (ηs) (sans apport de régulation)		%	**86**	**86**	**86**	**86**
Contenance en eau		l	24,5	30	35,5	41
Consommation d'électricité auxiliaire	- à pleine charge (elmax)	W	152	162	156	160
	- à charge partielle (elmin)	W	43	46	64	66
	- en mode veille (P_{SB})	W	4	4	4	4
Pertes thermiques en régime stabilisé (P_{stby})		W	83	95	109	122
Dépression nécessaire à la buse		Pa	5	5	5	5
Poids à vide		kg	195	224	241	266

(1) Par basse température, on entend une température de retour (à l'entrée du dispositif de chauffage), de 30°C pour les chaudières à condensation, de 37°C pour les chaudières basse température et de 50°C pour les autres dispositifs de chauffage.
(2) Par régime haute température, on entend une température de retour de 60°C à l'entrée du dispositif de chauffage et une température d'alimentation de 80°C à la sortie du dispositif de chauffage.

Basse température

Temp. moy. de fonctionnement :
T_{fonct_max} : 90 °C
T_{fonct_min} : 30 °

Température maxi. de service : 90 °C
Pression maxi. de service : 3 bar

Thermostat réglable de : 30 à 90 °C
Thermostat de sécurité : 110 °C

Classe NOx : 3
Homologation : B_{23}, C_{13}, C_{33}

Détails des données
Voir feuillet technique

PRIX H.T.		22	29	36	46
CFU.. ECONOX F30	Réf.	7798343	7798329	7798344	7798381
	Colis	MY836	MY837	MY838	MY839
	€	**6 049,00**	**6 298,00**	**6 880,00**	**7 706,00**

Eco-Participation : voir page liste des colis

De Dietrich

CFU ECONOX F30 DE 22,4 À 46,4 KW

CHAUDIÈRES COMPACTES **AU SOL FIOUL /BIOFIOUL BASSE TEMPÉRATURE POUR CHAUFFAGE ET ECS**

CFU ECONOX 22/VEL 110SL



Chaudière de conception modulaire avec préparateur ECS émaillé à serpentin « Standard load » de 110 litres placé sous la chaudière pour constituer une colonne d'une esthétique uniforme

- Protection par anode en magnésium
- Tubulures de liaison chaudières ballon avec pompe de charge

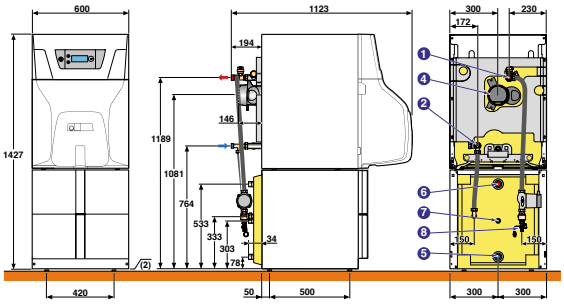

NOTA : Voir légende page précédente

CFU ECONOX 22/29 VEL 160SL



Chaudière de conception modulaire avec préparateur ECS émaillé à serpentin « Standard load » de 160 litres placé horizontalement sous la chaudière et positionnable contre le mur pour constituer une colonne d'une esthétique uniforme de hauteur et profondeur réduites

- Protection par anode en magnésium
- Tubulures de liaison chaudières ballon avec pompe de charge

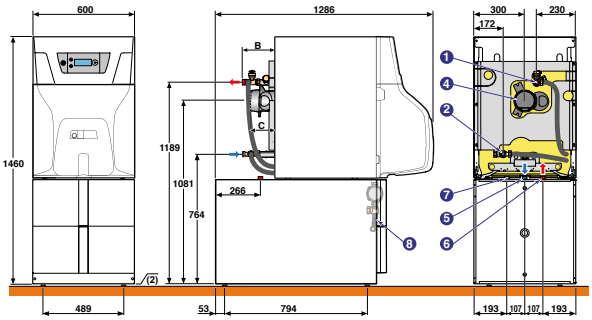

NOTA : Voir légende page précédente

CFU ECONOX F30		22/VEL 110SL	22/VEL 160SL	29/VEL 160SL
Puissance nominale chaudière	kW	22,4	22,4	29,8
Capacité stockage ECS	l	110	160	160
Puissance échangée	kW	22,4	22,6	26,4
Débit spécifique à ΔT = 30 K (selon EN 13203-1) (1)	l/min	18,5	24	25
Débit horaire à ΔT = 35 K (2)	l/h	550	555	650
Débit sur 10 min à ΔT = 30 K (1)	l/10 min	190	245	250
Coefficient de pertes thermiques (UA_S)	W/K	1,46	1,52	1,52
Consommation d'entretien	kWh/24h	1,18	1,33	1,33
Poids d'expédition du ballon seul	kg	72	83	83

(1) Entrée eau froide sanitaire : 10 °C - Sortie eau chaude sanitaire : 40 °C - Circuit primaire (eau de chauffage) : 80 °C - Température du préparateur : 65 °C
(2) Entrée eau froide sanitaire : 10 °C - Sortie eau chaude sanitaire : 45 °C - Circuit primaire (eau de chauffage) : 80 °C

Temp. maxi. de service ECS : 95 °C ⋮ Pression maxi. de service ECS : 10 bar

PRIX H.T.		COMPOSITION					
		CHAUDIÈRE		BALLON ECS		KIT LIAISON BALLON	KIT FF
		Modèle		Modèle			
CFU 22/VEL 110SL	Réf.	CFU 22 F30	7798343	EL 110SL	7609915	7744614	-
	€		**6 049,00**		**1 158,00**	**465,00**	
CFU 22/VEL 110SL (ventouse)	Réf.	CFU 22 F30	7798343	EL 110SL	7609915	7744614	7742057
	€		**6 049,00**		**1 158,00**	**465,00**	**658,00**
CFU 22/VEL 160SL	Réf.	CFU 22 F30	7798343	EL 160SL	7616405	7744614	-
	€		**6 049,00**		**1 525,00**	**465,00**	
CFU 29/VEL 160SL	Réf.	CFU 29 F30	7798329	EL 160SL	7616405	7744614	-
	€		**6 298,00**		**1 525,00**	**465,00**	
CFU 22/VEL 160SL (ventouse)	Réf.	CFU 22 F30	7798343	EL 160SL	7616405	7744614	7742057
	€		**6 049,00**		**1 525,00**	**465,00**	**658,00**

Eco-Participation : voir liste des colis page suivante

CFU ECONOX F30 DE 22,4 À 46,4 KW

CHAUDIÈRES COMPACTES **AU SOL FIOUL /BIOFIOUL BASSE TEMPÉRATURE**

COLISAGE

DÉSIGNATION CFU 22 F30 CHAUFFAGE SEUL 	RÉFÉRENCE	PRIX HT (€) ECOPART : VOIR LISTE COLIS	NOMBRE DE COLIS	CHAUDIÈRES CFU 
CFU 22 F30	7798343	**6 049,00**	1	7798343
CFU 29 F30	7798329	**6 298,00**	1	7798329
CFU 36 F30	7798344	**6 880,00**	1	7798344
CFU 46 F30	7798381	**7 706,00**	1	7798381

KIT FF pour version ventouse pour modèle CFU 22-29 KW : voir liste des colis

Références nécessaires pour la composition d'ensemble

DÉSIGNATION CFU 22/VEL 110SL 	RÉFÉRENCE COMPLÈTE	PRIX HT (€) ECOPART : VOIR LISTE COLIS	NOMBRE DE COLIS	CHAUDIÈRES CFU F30 	BALLON ECS EL 110 SL	KIT LIAISON BALLON 	KIT FF 
CFU 22/VEL 110SL	-	-	3	7798343	7609915	7744614	-
CFU 22/VEL 110SL (ventouse)	-	-	4	7798343	7609915	7744614	7742057

Références nécessaires pour la composition d'ensemble

DÉSIGNATION CFU 22/VEL 160SL 	RÉFÉRENCE COMPLÈTE	PRIX HT (€) ECOPART : VOIR LISTE COLIS	NOMBRE DE COLIS	CHAUDIÈRES CFU F30 	BALLON ECS EL 160 SL	KIT LIAISON BALLON 	KIT FF 
CFU 22/VEL 160SL	-	-	3	7798343	7616405	7744614	-
CFU 29/VEL 160SL	-	-	3	7798329	7616405	7744614	-
CFU 22/VEL 160SL (ventouse)	-	-	4	7798343	7616405	7744614	7742057

LISTE DES COLIS

RÉF.	DÉSIGNATION	PRIX HT (€)	EP HT (€)*	RÉF.	DÉSIGNATION	PRIX HT (€)	EP HT (€)*
7798343	CFU 22 F30 - MY836	**6 049,00**	**7,00**	7609915	BALLON EL110SL - ER590	**1 158,00**	**18,00**
7798329	CFU 29 F30 - MY837	**6 298,00**	**7,00**	7616405	BALLON EL160SL - ER592	**1 525,00**	**18,00**
7798344	CFU 36 F30 - MY838	**6 880,00**	**7,00**	7744614	KIT DE LIAISON BALLON EL110 /160SL - MY925	**465,00**	**0,92**
7798381	CFU 46 F30 - MY839	**7 706,00**	**7,00**	7742057	KIT FF CFU 22-29 KW - MY921	**658,00**	**0,11**

De Dietrich SERVICES MISE EN SERVICE

		PRIX NET HT (€)
7809009	MES CHAUD <50 kW	**197,00**

POUR PLUS D'INFORMATIONS SUR NOS **SERVICES & OUTILS** SE REPORTER AUX P 8 ET SUIVANTES

De Dietrich PRO
Installation, mise en service, maintenance et dépannage

* ÉCO-PART incluse ou **ÉCO-PART en sus**
Les montants des éco-participations sont susceptibles d'évoluer en cas de modification du barème par notre organisme collecteur.

De Dietrich

CFU ECONOX F30 DE 22,4 À 46,4 KW

CHAUDIÈRES COMPACTES **AU SOL FIOUL /BIOFIOUL BASSE TEMPÉRATURE**

OPTIONS

	RÉF.	DÉSIGNATION	PRIX HT (€)	EP HT (€)*
	100019100	FILTRE FIOUL + DÉSAÉRATEUR FLOCOTOP - MT11	**249,00**	0,02

OPTIONS RÉGULATION

	7628142	PLATINE + SONDE POUR 1 CIRCUIT AVEC VANNE MÉLANGEUSE	**457,00**	0,14
	7853119	BOITIER MURAL MULTIZONE SCB-10	**586,00**	0,14

OPTIONS EAU CHAUDE SANITAIRE

	7609915	BALLON EL110SL - ER590	**1 158,00**	18,00
	7616405	BALLON EL160SL - ER592	**1 525,00**	18,00
	7744614	KIT DE LIAISON BALLON EL110 /160SL - MY925	**465,00**	0,92
	100000030	COLIS OPTION SONDE ECS - AD212	**78,00**	0,04
	7629841	KIT ACI - MY475	**219,00**	0,04
	7639495	KIT LIAISON BALLONS INDEP 150-500 - ER599	**761,00**	0,92

OPTIONS HYDRAULIQUES

	RÉF.	DÉSIGNATION	PRIX HT (€)	EP HT (€)*
	7629813	TUBULURES DE LIAISON CHAUDIÈRE / MODULES DROITE EF/EFU - MY460	**300,00**	0,01
	7629815	TUBULURES DE LIAISON CHAUDIÈRE / MODULES GAUCHE EF/EFU - MY465	**300,00**	0,01
	7629824	OPTION 2 FLEXIBLES MONTAGE MURAL - MY470	**293,00**	0,01
	100020164	COLLECTEUR 2/3 CIRCUITS - EA140	**522,00**	0,01
	100020167	CIRCUIT DIRECT P.ELEC HEE - EA143	**962,00**	0,14
	100020168	CIRCUIT V3V P.ELEC HEE - EA144	**1 367,00**	0,14
	100020165	CONSOLE MUR COLLECTEUR - EA141	**65,20**	0,01
	100020166	CONSOLE MUR 1 MODULE - EA142	**174,00**	0,01
	7629652	KIT ÉQUIPEMENT HYDRAULIQUE - MY445	**730,00**	0,01
	7629826	KIT DE SÉCURITÉ - MY480	**227,00**	0,02

OPTIONS VENTOUSE

	7742057	KIT FF CFU 22-29KW - MY921	**658,00**	0,11
	81998533	TERMINAL HORIZONTAL STANDARD - DB90	**302,00**	0,01
	81998544	TERMINAL HORIZONTAL LONG - DB87	**302,00**	0,01
	81998548	MANCHON DE VISITE LG= 0,25 M - DB85	**201,00**	0,01
	81998549	COUDE DE VISITE 90° - DB86	**293,00**	0,01
	81998534	TERMINAL VERTICAL NOIR - DB91	**269,00**	0,01
	81998543	TERMINAL VERTICAL ROUGE - DB89	**257,00**	0,01

* ÉCO-PART incluse ou **ÉCO-PART en sus**
Les montants des éco-participations sont susceptibles d'évoluer en cas de modification du barème par notre organisme collecteur.

CFU ECONOX F30 DE 22,4 À 46,4 KW

CHAUDIÈRES COMPACTES **AU SOL FIOUL /BIOFIOUL BASSE TEMPÉRATURE**

	RÉF.	DÉSIGNATION	CONNEXION	PILES	PROGRAMME HORAIRE	CONNECTE INTERNET	CLASSE	PRIX HT (€)	EP HT (€)*
OPTIONS THERMOSTATS ET SONDES D'AMBIANCE									
	7691375	SONDE D'AMBIANCE SMART TC° CONNECTÉE - AD324	filaire	non	oui	oui	V - VI*	299,00	0,14
	7898724	SONDE D'AMBIANCE SMART CDI FILAIRE	filaire	non	oui	oui**	V - VI*	128,00	0,14
	7900088	SONDE D'AMBIANCE connectée SMART CDI RF SANS FIL (RF)	sans fil	oui	oui	oui	V - VI*	152,00	0,14
	7898722	Passerelle de communication LINK WIFI - GTW IoT						178,00	0,14
	7609763	THERMOSTAT D'AMBIANCE MODULANT FILAIRE - AD304	filaire	non	oui	non	V - VI*	305,00	0,14
	7609762	THERMOSTAT D'AMBIANCE MODULANT RADIO - AD303	sans fil	oui	oui	non	V - VI*	500,00	0,14
	7612097	THERMOSTAT D'AMBIANCE MODULANT NON PROGRAMMABLE - AD301	filaire	non	non	non	V - VI*	155,00	0,14
	7768817	THERMOSTAT D'AMBIANCE PROGRAMMABLE (FILAIRE) - AD337	filaire	oui	oui	non	IV-IV*	140,00	0,14
	7768818	THERMOSTAT D'AMBIANCE PROGRAMMABLE (SANS FILS) - AD338	sans fil	oui	oui	non	IV-IV*	340,00	0,14
	85757741	SONDE EXTÉRIEURE - FM46	filaire	non	-	non	-	62,80	0,04

*avec sonde extérieure filaire 85757741

** avec ajout de la passerelle de communication LINK WIFI 7898722

CHOIX DES OPTIONS EN FONCTION DES CIRCUITS RACCORDÉS

CFU F30 / Type de circuit			ECS	direct	avec vanne	direct + avec vanne	direct + 2 x avec vanne	2 x avec vanne
Tableau de commande		CFU 22/29 F30 Régulation	100000030 (1)	d'origine (2)	7628142 (2)	7628142 (2)	non	
	E-pilot	CFU 36/46 F30 Régulation	100000030 (1)	d'origine (2)	7628142 (2)	7628142 (2)	2 x 7628142 (2)	

(1) Sonde livrée avec les ballons EL 110 SL et EL 160 SL.

(2) Les circuits peuvent être complétés par les sondes ou thermostats d'ambiance présents dans le tableau options de régulation.

FUMISTERIE : voir chapitre Équipements et fumisterie

* ÉCO-PART incluse ou **ÉCO-PART en sus**

Les montants des éco-participations sont susceptibles d'évoluer en cas de modification du barème par notre organisme collecteur.

De Dietrich

CFU ECONOX F30 DE 22,4 À 46,4 KW

CHAUDIÈRES COMPACTES **AU SOL FIOUL /BIOFIOUL BASSE TEMPÉRATURE**

ACCÉDEZ À NOTRE
SCHÉMATHÈQUE

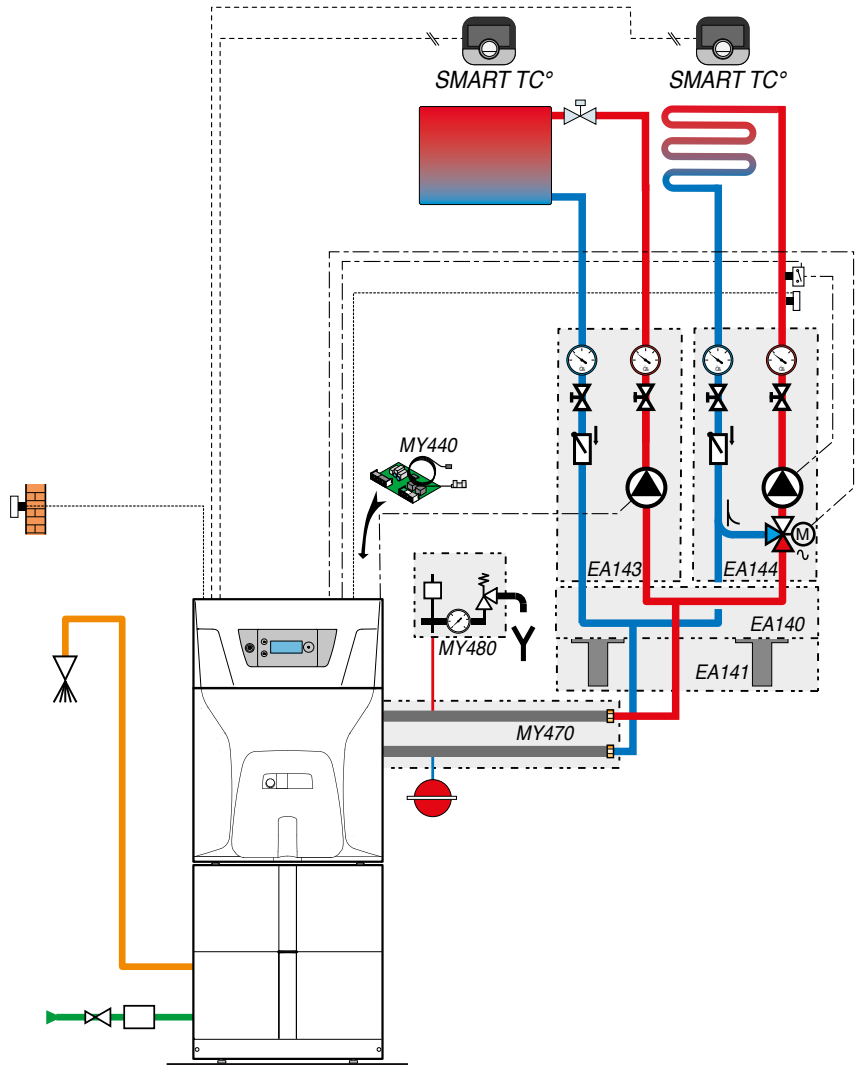

CFU 22 F30 / VEL 160 SL

DESCRIPTIF

	COLIS	RÉF.	PRIX HT (€)
Chaudière CFU 22 F30	MY836	7798343	**6 049,00**
Options éventuelles supplémentaires			
- Ballon ECS EL 160SL	ER592	7616405	**1 525,00**
- Kit de liaison ballon - chaudière	MY925	7744614	**465,00**
- Sonde d'ambiance connecté SMART TC° "R-BUS" (Filaire)	2 x AD324	2 x 7691375	**2 x 299,00**
- Platine + sonde pour circuit avec vanne mélangeuse	MY440	7628142	**457,00**
- Module hydraulique pour 1 circuit direct	EA143	100020167	**962,00**
- Module hydraulique pour 1 circuit avec vanne	EA144	100020168	**1 367,00**
- Collecteur isolé pour 2/3 modules	EA140	100020164	**522,00**
- Jeu de 2 consoles murales pour collecteur	EA141	100020165	**65,20**
- Kit flexibles de liaison chaudière/collecteur	MY470	7629824	**293,00**
- Kit de sécurité hydraulique	MY480	7629826	**227,00**
		Prix total H.T.* :	**12 530,20**
Mise en service		**Prix net H.T. :**	**197,00**

* hors Eco-Participation

Exemple donné à titre indicatif

PREMYS CA, PREMYS CA PLUS DE 21 A 35 KW

CORPS DE CHAUDIÈRE **HABILLÉ OU AVEC OU SANS BALLON ECS INTÉGRÉ POUR REMPLACEMENT SUR UNE INSTALLATION EXISTANTE**

Produit

- Chaudière entièrement pré-câblée et conçue pour un remplacement facile et rapide
- Fiabilité
- Kits de raccordement au circuit chauffage ou au circuit ECS en option
- Tableau de commande simple et fonctionnel
- Idéal pour la rénovation, simple et prête à l'emploi

- Ballon intégré 100 ou 150 litres (PREMYS CA 27-35)
- Corps de chauffe en acier
- Faible encombrement





CE

Informations pratiques

Éligibles Aides & Subventions

Formations proposées **Voir p. 19**

On vous accompagne **Voir p. 599**

De Dietrich

Bénéfices utilisateur

- Grande longévité
- En toute simplicité
- Pratique et économique

Des matériaux de qualité et robuste
Tableau de commande simple et pilotage à distance possible
Pour remplacement sur une installation existante



Qu'est ce qu'une chaudière acier ?

Elles possèdent des foyers avec différents modes de parcours de fumées. Pour optimiser le captage de la chaleur, les produits de combustion sont redirigés vers l'avant puis vers l'arrière du corps de chauffe avant de ressortir.

PREMYS CA 21 PLUS DE 21 KW

CORPS DE CHAUDIÈRE **HABILLÉ POUR REMPLACEMENT SUR UNE INSTALLATION EXISTANTE**



Chaudière au sol, basse température, pour raccordement cheminée

- À équiper d'un brûleur fioul
- Rendement annuel jusqu'à 86 %
- Corps de chauffe en acier de 4 mm d'épaisseur
- Isolation renforcée
- Tableau de commande simple et fonctionnel pour commande d'un brûleur 1 allure
- Disponibilité de kits de raccordement au circuit chauffage en option

Chaudières destinées au remplacement d'un appareil identique commercialisé avant le 01/01/18

④ Départ chauffage G1"
⑤ Buse de fumées Ø 130 mm
⑥ Retour chauffage G1"
⑦ Vidange G1"
⑧ Emplacement purgeur
(1) Pieds réglables de 0 à 20 mm

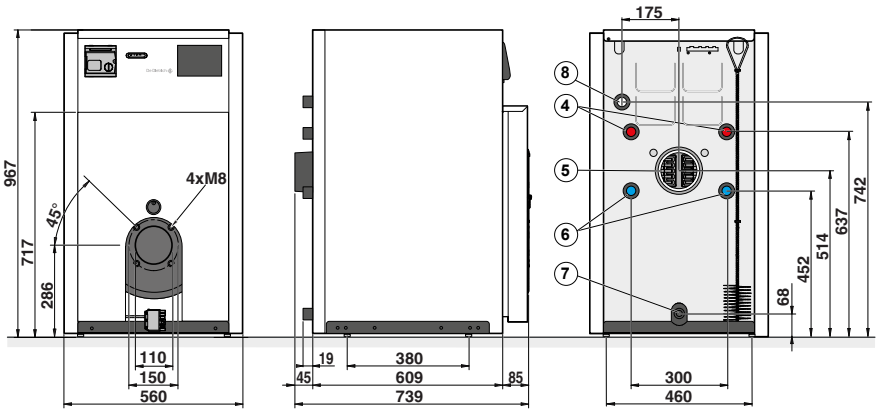

PREMYS CA 21 PLUS

Production de chaleur utile	- à la puissance thermique nominale (P4)(2)	kW	21
	- à 30% de la puissance thermique nominale (P1)(1)	kW	7
Efficacité utile	- à la puissance thermique nominale (η4)(2)	%	88,5
	- à 30% de la puissance thermique nominale (η1)(1)	%	91,4
Plage de puissance utile		kW	15 à 24
Contenance en eau		l	42
Perte de charge eau à ΔT = 20 K (80/60°C)		mbar	9
Pertes thermiques en régime stabilisé (P_{stby})		W	100
Consommation d'électricité auxiliaire	- à pleine charge (elmax)	W	123
	- à charge partielle (elmin)	W	36
	- en mode veille (PSB)	W	4
Dépression nécessaire à la buse (1)		Pa	5
Poids à vide		kg	120

(1) A l'allure nominale, CO2 : 13 % au fioul, dépression au foyer = 0 mbar

Basse température

Temp. moy. de fonctionnement :
T_{fonct_max} : 90 °C
T_{fonct_min} : 38 °C

Température maxi. de service : 95 °C
Pression maxi. de service : 3 bar

Thermostat réglable de : 40 à 90 °C
Thermostat de sécurité : 110 °C

Détails des données
Voir feuillet technique

PRIX H.T.

	Colis	FL16
PREMYS CA 21 PLUS	Réf.	7694243
	€	**2 999,00**

Eco-Participation : voir liste des colis page suivante

De Dietrich

PREMYS CA 21 PLUS DE 21 KW

CORPS DE CHAUDIÈRE **HABILLÉ POUR REMPLACEMENT SUR UNE INSTALLATION EXISTANTE**

COLISAGE

DÉSIGNATION PREMYS CA 21 PLUS	RÉFÉRENCE	PRIX HT (€) ECOPART : VOIR LISTE COLIS	NOMBRE DE COLIS	CHAUDIÈRE PREMYS CA 21 PLUS
CA 21 PLUS	7694243	**2 999,00**	1	7694243

LISTE DES COLIS

RÉF.	DÉSIGNATION	PRIX HT (€)	EP HT (€)*
7694243	CHAUDIÈRE ACIER CA 21 PLUS - FL16	**2 999,00**	**7,00**

OPTIONS

	RÉF.	DÉSIGNATION	PRIX HT (€)	EP HT (€)*
	7694264	MODULE PRIORITÉ ECS _SR - FL17	**537,00**	**0,92**
	7805450	BRÛLEUR M211-4X F30	**1 066,00**	**1,05**
	7805762	KIT TRANSFORMATION F30 (PIÈCE DE RECHANGE)	**Consultez le Centre Pièces de rechange**	

OPTIONS THERMOSTATS ET SONDES D'AMBIANCE

	RÉF.	DÉSIGNATION	CONNEXION	PILES	PROGRAMME HORAIRE	CONNECTE INTERNET	CLASSE	PRIX HT (€)	EP HT (€)*
	7649289	SONDE D'AMBIANCE SMART TC° CONNECTÉE - AD311	filaire	non	oui	oui	IV	**396,00**	**0,14**
	7768817	THERMOSTAT D'AMBIANCE PROGRAMMABLE (FILAIRE) - AD337	filaire	oui	oui	non	IV	**140,00**	**0,14**
	7768818	THERMOSTAT D'AMBIANCE PROGRAMMABLE (SANS FILS) - AD338	sans fil	oui	oui	non	IV	**340,00**	**0,14**

CHOIX DES OPTIONS EN FONCTION DES CIRCUITS RACCORDÉS

PREMYS CA 21 PLUS

		ECS	direct
Type de circuit raccordé			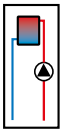
Tableau de commande Premys	Régulation	7694264	d'origine

De Dietrich SERVICES — MISE EN SERVICE

		PRIX NET HT (€)
7809009	MES CHAUD <50 kW	**197,00**

POUR PLUS D'INFORMATIONS SUR NOS **SERVICES & OUTILS**
SE REPORTER AUX P 8 ET SUIVANTES

* ÉCO-PART incluse ou ÉCO-PART en sus
Les montants des éco-participations sont susceptibles d'évoluer en cas de modification du barème par notre organisme collecteur.

PREMYS CA 27-35 DE 27 À 35 KW

CORPS DE CHAUDIÈRE AVEC BALLON ECS INTÉGRÉ POUR REMPLACEMENT SUR UNE INSTALLATION EXISTANTE



Chaudière au sol, basse température

- À équiper d'un brûleur fioul
- Rendement annuel jusqu'à 92 %
- Corps de chauffe en acier de 4 mm d'épaisseur
- Isolation renforcée
- Tableau de commande simple et fonctionnel pour commande d'un brûleur 1 allure
- Préparateur d'eau chaude sanitaire double enveloppe, de 100 voire 150 litres en bain-marie, avec protection par anode en magnésium
- Disponibilité de kits de raccordement au circuit chauffage ou au circuit ECS en option

Chaudières destinées au remplacement d'un appareil identique commercialisé avant le 01/01/18

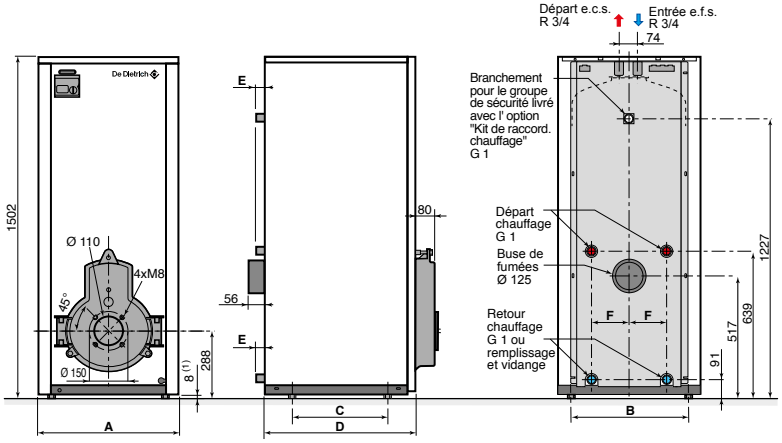

(1) Pieds réglables de 8 à 20 mm.
R: Filetage
Rp: Taraudage
G: Filetage ext. cylindrique (étanchéité par joint plat)

Cotes (mm)	A	B	C	D	E	F
CA 27/100-2	560	460	380	598	28	150
CA 35/150-2	660	500	450	698	31	157,5

PREMYS CA			CA 27/100-2	CA 35/150-2
Production de chaleur utile	- à la puissance thermique nominale (P4)(2)	kW	27	35
	- à 30% de la puissance thermique nominale (P1)(1)	kW	8,1	10,5
Efficacité utile	- à la puissance thermique nominale (η4)(2)	%	90,8	91,3
	- à 30% de la puissance thermique nominale (η1)(1)	%	91,0	91,6
Plage de puissance utile		kW	21 à 27	28 à 35
Contenance en eau		l	97	133
Perte à l'arrêt à ΔT = 30 K (Qpo30)		W	140	180
Puissance électrique des auxiliaires (hors circulateur) à Pn_gen (Qaux)		W	6	6
Puissance électrique des auxiliaires en veille (Qveille)		W	6	6
Dépression nécessaire à la buse (1)		mbar	0,03	0,05
Capacité du ballon		l	100	150
Débit horaire à ΔT = 35 K (2)		l/h	480	650
Débit sur 10 min à ΔT = 30 K (3)		l/10 min	140	195
Poids à vide		kg	180	220

(1) A l'allure nominale, CO_2: 13 % au fioul, dépression au foyer = 0 mbar
(2) Entrée eau froide sanitaire : 10 °C - Sortie eau chaude sanitaire : 45 °C - Circuit primaire (eau de chauffage) : 80 °C
(3) Entrée eau froide sanitaire : 10 °C - Sortie eau chaude sanitaire : 45 °C - Circuit primaire (eau de chauffage) : 60 °C

Basse température

Temp. moy. de fonctionnement :
T_{fonct_max} : 95 °C
T_{fonct_min} : 29 °C

Température maxi. de service : 95 °C
Pression maxi. de service : 3 bar

Thermostat réglable de : 40 à 90 °C
Thermostat de sécurité : 95 °C

Temp. maxi. de service ECS : 95 °C
Pression maxi. de service ECS : 10 bar

Détails des données
Voir feuillet technique

PRIX H.T.

	Colis	FL3
PREMYS CA 27/100-2	Réf.	100005997
	€	**3 390,00**
	Colis	FL4
PREMYS CA 35/150-2	Réf.	100005998
	€	**4 130,00**

Eco-Participation : voir liste des colis page suivante

De Dietrich

PREMYS CA 27-35 DE 27 À 35 KW

CORPS DE CHAUDIÈRE **AVEC BALLON ECS INTÉGRÉ POUR REMPLACEMENT SUR UNE INSTALLATION EXISTANTE**

COLISAGE

DÉSIGNATION PREMYS CA 27-35 -2	RÉFÉRENCE	PRIX HT (€) ECOPART : VOIR LISTE COLIS	NOMBRE DE COLIS	CHAUDIÈRES PREMYS CA 27-35 -2
CA 27/100 -2	100005997	**3 390,00**	1	100005997
CA 35/150 -2	100005998	**4 130,00**	1	100005998

LISTE DES COLIS

RÉF.	DÉSIGNATION	PRIX HT (€)	EP HT (€)*	RÉF.	DÉSIGNATION	PRIX HT (€)	EP HT (€)*
100005997	CHAUDIÈRE ACIER CA 27/100-2 - FL3	**3 390,00**	**7,00**	100005998	CHAUDIÈRE ACIER CA 35/150-2 - FL4	**4 130,00**	**7,00**

OPTIONS

	RÉF.	DÉSIGNATION	PRIX HT (€)	EP HT (€)*
	7805450	BRÛLEUR M211-4X F30	**1 066,00**	1,05
	7805762	KIT TRANSFORMATION F30 (PIÈCE DE RECHANGE)	**Consultez le Centre Pièces de rechange**	
	100005977	KIT RACCORDEMENT CHAUFFAGE - DROITE/GAUCHE	**870,00**	**1,75**
	85287002	KIT DE RACCORDEMENT ECS - FL11	**352,00**	0,01

OPTIONS THERMOSTATS ET SONDES D'AMBIANCE

	RÉF.	DÉSIGNATION	CONNEXION	PILES	PROGRAMME HORAIRE	CONNECTE INTERNET	CLASSE	PRIX HT (€)	EP HT (€)*
	7649289	SONDE D'AMBIANCE SMART TC° CONNECTÉE - AD311	filaire	non	oui	oui	IV	**396,00**	**0,14**
	7768817	THERMOSTAT D'AMBIANCE PROGRAMMABLE (FILAIRE) - AD337	filaire	oui	oui	non	IV	**140,00**	**0,14**
	7768818	THERMOSTAT D'AMBIANCE PROGRAMMABLE (SANS FILS) - AD338	sans fil	oui	oui	non	IV	**340,00**	**0,14**

CHOIX DES OPTIONS EN FONCTION DES CIRCUITS RACCORDÉS

PREMYS CA 27-35		
Type de circuit raccordé	ECS	direct
Tableau de commande Premys	d'origine	d'origine

De Dietrich SERVICES — MISE EN SERVICE

		PRIX NET HT (€)
7809009	MES CHAUD <50 kW	**197,00**

POUR PLUS D'INFORMATIONS SUR NOS **SERVICES & OUTILS**
SE REPORTER AUX P 8 ET SUIVANTES

* ÉCO-PART incluse ou ÉCO-PART en sus
Les montants des éco-participations sont susceptibles d'évoluer en cas de modification du barème par notre organisme collecteur.

BRÛLEUR FIOUL DE 16 A 65 KW

FIOUL

Produit

- Maintenance facile : accès rapide à tous les composants et position verticale d'entretien de la ligne gicleur
- Peuvent aussi équiper des chaudières de toute marque
- Fonctionnement sûr et performant grâce à l'aéraulique puissante DUO-PRESS
- Prise de raccordement pré-câblée au standard européen
- Conforme Eco-Conception

- Option kit de transformation Biofioul
- Brûleur Bas Nox
- Fonctionnement silencieux



Informations pratiques

Éligibles Aides & Subventions

FORMEZ-VOUS
Formations proposées
Voir p. 19

CARRÉ VIP
On vous accompagne
Voir p. 599

De Dietrich

Bénéfices utilisateur

- Performances
- Longévité
- Respectueux de l'environnement

Simplification de l'installation

Sous un design élégant, les brûleurs offrent une parfaite sécurité et une stabilité de combustion optimale

Fiabilité à l'épreuve du temps

Faible rejet de polluants



SAVOIR-FAIRE : LA CLÉ DE LA QUALITÉ

Technologies éprouvées, fiabilité et savoir-faire sont à la base de produits qui répondent aux plus fortes exigences en matière de combustion. Des produits qui méritent la signature DE DIETRICH.

M 211-4 X ET M 211-4X F30 DE 18 À 46 KW

BRÛLEURS FIOUL



BRÛLEUR M211-4X F30

Brûleurs fioul et biofioul F30 1 allure

- Conforme Eco-Conception
- NOx < 110mg
- Adaptés aux chaudières De Dietrich Premys
- Peuvent aussi équiper des chaudières de toute marque
- Fonctionnement sûr et performant grâce à l'aéraulique puissante DUO-PRESS
- Fonctionnement silencieux
- Prise de raccordement pré-câblée au standard européen, bride coulissante, gicleur et 2 flexibles fioul livrés
- Maintenance facile : accès rapide à tous les composants et position verticale d'entretien de la ligne gicleur

Puissance à 0 m d'altitude et 20 °C
Pouvoir calorifique inférieur du fioul : PCI = 11,86 kWh/kg.
Pouvoir calorifique du biofioul F30 : PCI = 11.50 kWh/kg

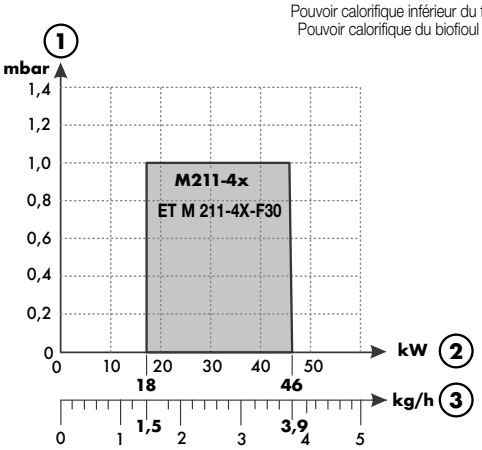

① Pression du foyer
② Puissance brûleur
③ Débit fioul

M 211-4X

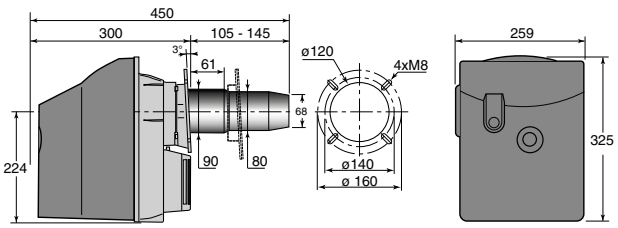

M 211-4X-F30

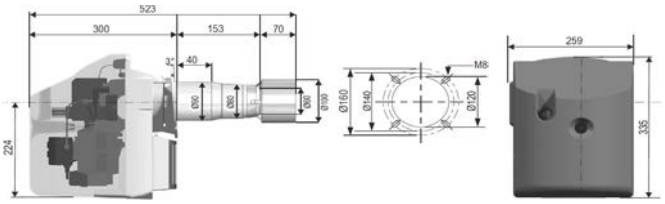

IMPORTANT
- La détermination du modèle, l'adaptation du gicleur et les réglages sont à effectuer par l'installateur en fonction des conditions spécifiques de l'installation. Les courbes débit/pression permettent de vérifier l'adaptation à la chaudière concernée.
- La puissance du brûleur est à adapter à la puissance de la chaudière qu'il doit équiper, en tenant compte du rendement utile effectif de celle-ci.

M 211-4 X et M 211-4X F30			M 211-4 X	M 211-4X-F30
Plage de puissance enfournée brûleur (1)		kW	18 à 46	18 à 46
Débit fioul (2)		kg/h	1,5 à 3,9	1,6 à 4,0
Gicleur livré		US Gal./h	0,55/60°S	0,50/60°S
Puissance maxi absorbée		W	185	-
Puissance nominale du moteur		W	90	90
Consommation d'électricité auxiliaire	- à pleine charge (elmax)	W	147	147
	- à charge partielle (elmin)	W	130	130
	- en mode veille (P_{stdby})	W	1,5	1,5
Poids net		kg	12	12

(1) Puissance à une altitude de 0 m et à une température de 20°C.
(2) Pouvoir calorifique du biocarburant F30 : PCI = 11.50 kWh/kg

Détails des données
Voir feuillet technique

PRIX H.T.		M 211-4 X	M 211-4X-F30
BRÛLEUR	Réf.	7724916	7805450
	€	**863,00**	**1 066,00**
KIT TRANSFORMATION F30 (pièces de rechange)	Réf.	7805762	
	€	**Consultez le Centre Pièces de rechange**	

Eco-Participation : voir liste des colis page suivante

INFORMATION

En cas d'utilisation de gazole non routier (GONR ou GNR) avec nos chaudières et brûleurs, voir recommandations en fin de catalogue.
Installations utilisant du biofioul :
- Fiouls F7, F10 ou GNR voir recommandations en fin de catalogue.
- Fioul F30 suivre les recommandations figurant dans la notice du Brûleur.

De Dietrich

M 211-4 X ET M 211-4X F30 DE 18 À 46 KW

BRÛLEURS FIOUL

COLISAGE

DÉSIGNATION BRÛLEUR FIOUL	RÉFÉRENCE	PRIX HT (€) ECOPART : VOIR LISTE COLIS	NOMBRE DE COLIS	BRÛLEURS
BRÛLEUR M211-4X F30	7805450	**1 066,00**	1	7805450
BRÛLEUR M211-4X	7724916	**863,00**	1	7724916

LISTE DES COLIS

RÉF.	DÉSIGNATION	PRIX HT (€)	EP HT (€)*	RÉF.	DÉSIGNATION	PRIX HT (€)	EP HT (€)*
7724916	BRÛLEUR M211-4X	**863,00**	1,05	7805450	BRÛLEUR M211-4X F30	**1 066,00**	1,05

OPTIONS

RÉF.	DÉSIGNATION	PRIX HT (€)	EP HT (€)*
7805762	KIT TRANSFORMATION F30 (PIÈCE DE RECHANGE)	**Consultez le Centre Pièces de rechange**	

De Dietrich SERVICES — MISE EN SERVICE

		PRIX NET HT (€)
7809046	MES BRÛLEUR FIOUL <70 kW	**200,00**

POUR PLUS D'INFORMATIONS SUR NOS
SERVICES & OUTILS
SE REPORTER AUX P 8 ET SUIVANTES

* ÉCO-PART incluse ou ÉCO-PART en sus
Les montants des éco-participations sont susceptibles d'évoluer en cas de modification du barème par notre organisme collecteur.

M 100 3S ET M100 3S F30 DE 16 À 65 KW

BRÛLEURS FIOUL



Brûleurs fioul et biofioul F30 1 allure

- Conforme Eco-Conception
- Faibles émissions de polluants : NOx < 120 mg/kWh
- Adaptés aux chaudières De Dietrich GT 220
- Peuvent aussi équiper des chaudières de toute marque
- Fonctionnement sûr et performant grâce à l'aéraulique puissante DUO-PRESS
- Fonctionnement silencieux
- Prise de raccordement pré-câblée au standard européen, bride coulissante, 2 flexibles fioul livrés
- Maintenance facile : accès rapide à tous les composants et position verticale d'entretien de la ligne gicleur

Puissance à 400 m d'altitude et 20 °C
Pouvoir calorifique inférieur du fioul : PCI = 11,86 kWh/kg
Pouvoir calorifique du biofioul F30 : PCI = 11.50 kWh/kg

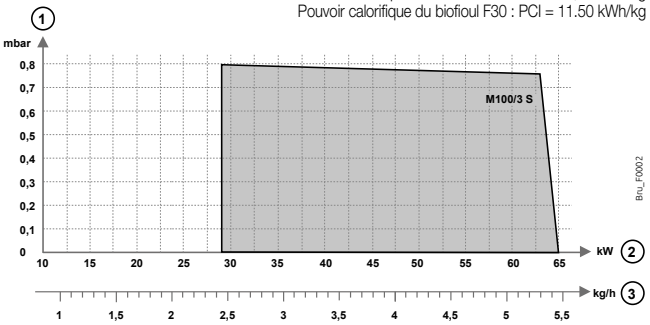

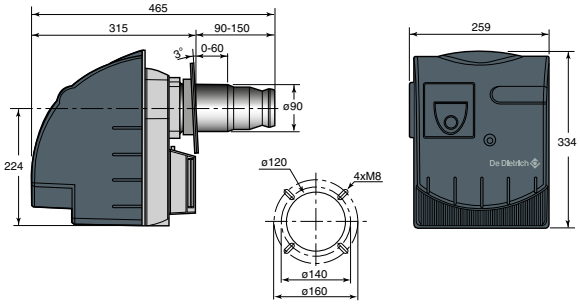

① Pression du foyer
② Puissance brûleur
③ Débit fioul

IMPORTANT
- La détermination du modèle, l'adaptation du gicleur et les réglages sont à effectuer par l'installateur en fonction des conditions spécifiques de l'installation. Les courbes débit/pression permettent de vérifier l'adaptation à la chaudière concernée.
- La puissance du brûleur est à adapter à la puissance de la chaudière qu'il doit équiper, en tenant compte du rendement utile effectif de celle-ci.

M100			SANS RÉCHAUFFEUR M 100/3 S	SANS RÉCHAUFFEUR M 100/3S - F30
Plage de puissance enfournée brûleur (1)		kW	29 à 65	29 à 65
Débit fioul (2)		kg/h	2,4 à 5,5	2,5 à 5,6
Permet d'équiper les chaudières (3) :	- GT…		224, 225	224, 225
Gicleur prémonté		US Gal./h	1,00/60°S	0,85/60°S
Préréglage (puissance brûleur)		kW	50	40
Puissance maxi absorbée		W	215	-
Puissance moteur nominale du moteur		W	120	120
Consommation d'électricité auxiliaire	- à pleine charge (elmax)	W	184	184
	- à charge partielle (elmin)	W	174	174
	- en mode veille (P_{stdby})	W	2	2
Poids net		kg	12	12

(1) Puissance à une altitude de 400 m et à une température de 20°C.
(2) Pouvoir calorifique du biofioul F30 : PCI = 11.50 kWh/kg
(3) Attention : bien vérifier l'adaptation du gicleur à la puissance d'utilisation de la chaudière concernée

Détails des données
Voir feuillet technique

PRIX H.T.		M 100/3 S	M 100/3S F30
BRÛLEUR	Réf.	100005100	7805449
	€	**1 928,00**	**2 647,00**
KIT TRANSFORMATION F30	Réf.	7805758	
	€	**Consultez le Centre Pièces de rechange**	

Eco-Participation : voir liste des colis page suivante

INFORMATION

En cas d'utilisation de gazole non routier (GONR ou GNR) avec nos chaudières et brûleurs, voir recommandations en fin de catalogue.
Installations utilisant du biofioul :
- Fiouls F7, F10 ou GNR voir recommandations en fin de catalogue.
- Fioul F30 suivre les recommandations figurant dans la notice du Brûleur.

M 100 3S ET M100 3S F30 DE 16 À 65 KW

BRÛLEURS FIOUL

COLISAGE

DÉSIGNATION BRÛLEUR FIOUL	RÉFÉRENCE	PRIX HT (€) ECOPART : VOIR LISTE COLIS	NOMBRE DE COLIS	BRÛLEURS 
BRÛLEUR FIOUL M 100/3 S F30	7805449	**2 647,00**	1	7805449
BRÛLEUR FIOUL M 100/3 S	100005100	**1 928,00**	1	100005100

LISTE DES COLIS

RÉF.	DÉSIGNATION	PRIX HT (€)	EP HT (€)*	RÉF.	DÉSIGNATION	PRIX HT (€)	EP HT (€)*
100005100	BRÛLEUR FIOUL - M100/3S	**1 928,00**	1,05	7805449	BRÛLEUR FIOUL M 100/3 S F30	**2 647,00**	1,05

OPTIONS

RÉF.	DÉSIGNATION	PRIX HT (€)	EP HT (€)*
7805758	KIT TRANSFORMATION F30 M100/3 (PIÈCE DE RECHANGE)	**Consultez le Centre Pièces de rechange**	

De Dietrich SERVICES — MISE EN SERVICE

		PRIX NET HT (€)
7809046	MES BRÛLEUR FIOUL <70 kW	**200,00**

POUR PLUS D'INFORMATIONS SUR NOS
SERVICES & OUTILS
SE REPORTER AUX P 8 ET SUIVANTES

* ÉCO-PART incluse ou **ÉCO-PART en sus**
Les montants des éco-participations sont susceptibles d'évoluer en cas de modification du barème par notre organisme collecteur.

BRÛLEURS GAZ DE 17 A 79 KW

GAZ

Produit

- Maintenance facile : accès rapide à tous les composants et position verticale d'entretien
- Peuvent aussi équiper des chaudières de toute marque
- Fonctionnement sûr et performant grâce à l'aéraulique puissante DUO-PRESS
- Prise de raccordement pré-câblée au standard européen
- Conforme Eco-Conception

- Brûleur EcoNOx
- Fonctionnement au gaz naturel
- Adaptés aux chaudières des gammes Premys et GT224 à 226



Informations pratiques

Éligibles Aides & Subventions

FORMEZ-VOUS
Formations proposées
Voir p. 19

CARRÉ VIP
On vous accompagne
Voir p. 599

De Dietrich

Bénéfices utilisateur

- Performances
- Longévité
- Respectueux de l'environnement

Simplification de l'installation

Sous un design élégant, les brûleurs offrent une parfaite sécurité et une stabilité de combustion optimale

Fiabilité à l'épreuve du temps

Émissions sonores limitées pour un confort acoustique exceptionnel

Faible rejet de polluants



SAVOIR-FAIRE : LA CLÉ DE LA QUALITÉ

Technologies éprouvées, fiabilité et savoir-faire sont à la base de produits qui répondent aux plus fortes exigences en matière de combustion. Des produits qui méritent la signature DE DIETRICH.

G 110 N DE 17 À 79 KW

BRÛLEURS GAZ



Brûleurs gaz 1 allure

- Conforme Eco-Conception
- Équipés pour fonctionner aux gaz naturels
- Faibles émissions de polluants : NOx < 56 mg/kWh
- Adaptés aux chaudières De Dietrich des gammes Premys et GT 224 à 226
- Peuvent aussi équiper des chaudières de toute marque
- Fonctionnement sûr et performant grâce à l'aéraulique puissante DUO-PRESS
- Fonctionnement silencieux
- Prise de raccordement pré-câblée au standard européen
- Bride coulissante
- Maintenance facile : accès rapide à tous les composants et position verticale d'entretien de la ligne gaz

Puissance à 400 m d'altitude et 20 °C
Pouvoir calorifique inférieur : - du gaz naturel H : 9,45 kWh/m3
- du gaz naturel L : 8,125 kWh/m3
Débit gaz à 15 °C, 1013 mbar

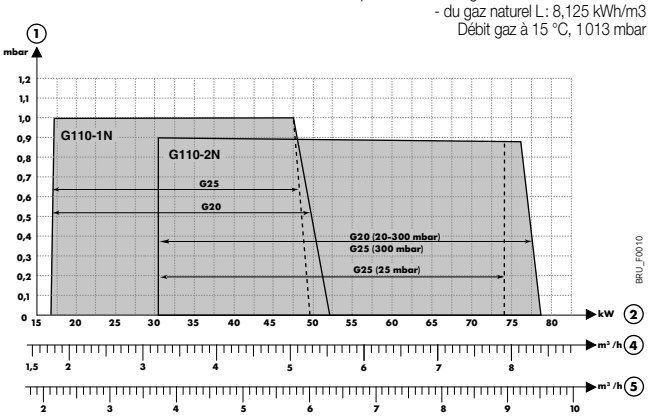

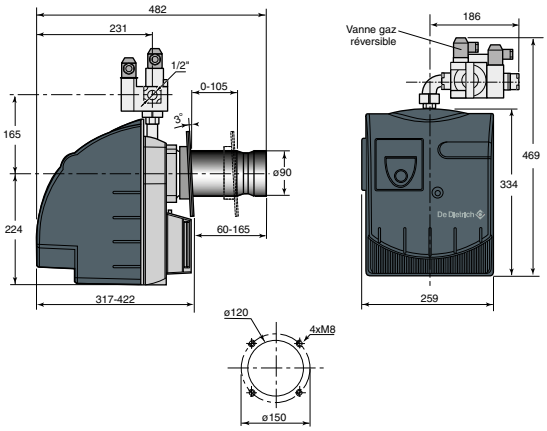

① Pression du foyer
② Puissance brûleur
④ Débit au gaz naturel H
⑤ Débit au gaz naturel L

IMPORTANT
- Les réglages de brûleur sont à effectuer par l'installateur en fonction des conditions spécifiques à l'installation.
- La puissance du brûleur est à adapter à la puissance de la chaudière qu'il doit équiper, en tenant compte du rendement utile effectif de celle-ci.

G 110 N			G 110-1 N	G 110-2 N
Plage de puissance enfournée brûleur (1)		kW	17 à 52	31 à 79
Débit	- au gaz naturel H (2)	m3/h	1,8-5,50	3,28-8,15
	- au gaz naturel L (2)	m3/h	2,09-6,40	3,81-9,48
Permet d'équiper les modèles :		CF…	22, 29, 36, 46	-
		GT…	-	224, 225, 226
Préréglage (puissance brûleur)		kW	26	54
Puissance maxi absorbée		W	126	134
Puissance nominale du moteur		W	90	90
Consommation d'électricité auxiliaire	- à pleine charge (elmax)	W	126	134
	- à charge partielle (elmin)	W	126	131
	- en mode veille (P_{stdby})	W	2,5	2,5
Poids net		kg	13	14

(1) Puissance à une altitude de 400 m et à une température de 20°C, gaz G20-20 mbar
(2) à 15°C - 1013 mbar

Catégorie gaz : II_{2ESi}

Détails des données
Voir feuillet technique

PRIX H.T.		G 110-1 N	G 110-2 N
BRÛLEUR	Réf.	7724961	7724962
	€	**2 953,00**	**3 442,00**

Eco-Participation : voir liste des colis page suivante

De Dietrich

G 110 N DE 17 À 79 KW

BRÛLEURS GAZ

COLISAGE

DÉSIGNATION BRÛLEUR GAZ	RÉFÉRENCE	PRIX HT (€) ECOPART : VOIR LISTE COLIS	NOMBRE DE COLIS	BRÛLEURS
BRÛLEUR G110-1N	7724961	**2 953,00**	1	7724961
BRÛLEUR G110-2N	7724962	**3 442,00**	1	7724962

LISTE DES COLIS

RÉF.	DÉSIGNATION	PRIX HT (€)	EP HT (€)*	RÉF.	DÉSIGNATION	PRIX HT (€)	EP HT (€)*
7724961	BRÛLEUR G110-1N	**2 953,00**	1,05	7724962	BRÛLEUR G110-2N	**3 442,00**	1,05

De Dietrich SERVICES — MISE EN SERVICE

		PRIX NET HT (€)
7809048	MES BRÛLEUR GAZ <70 kW	**213,00**

POUR PLUS D'INFORMATIONS SUR NOS
SERVICES & OUTILS
SE REPORTER AUX P 8 ET SUIVANTES

* ÉCO-PART incluse ou **ÉCO-PART en sus**
Les montants des éco-participations sont susceptibles d'évoluer en cas de modification du barème par notre organisme collecteur.

EAU CHAUDE SANITAIRE

SOMMAIRE - GUIDE DE CHOIX

	CHAUFFE-EAU THERMODYNAMIQUES	
		
	ELENSIO	**ELENSIO ESSENTIEL**
Fluide	R290	R290
Capacité	200 à 250 l	250 l
Volume maximal d'eau utilisable à V max	260 à 338 l à 40°C	337 l à 40°C
Type de stockage	ECS	ECS
Prix public € HT (à partir de)	**3 080,00**	**1 980,00**
Page	386	391

De Dietrich

CHAUFFE-EAU ÉLECTRIQUES

				
COR-EMAIL THS	**CES MURAUX VERTICAUX OU À POSER**	**CEB MURAUX VERTICAUX OU À POSER**	**COR-EMAIL BLOC SOUS OU SUR ÉVIER**	**CESL-C PLATS MURAUX**
75 à 200 l	50 à 300 l	50 à 300 l	10 à 30 l	50 à 100 l
142 à 373 l à 40°C	182 à 537 l à 40°C	137 à 880 l à 40°C	-	65 à 131 l à 40°C
ECS	ECS	ECS	ECS	ECS
815,00	**575,00**	**489,00**	**407,00**	**843,00**
392	392 et 398	392 et 400	392 et 402	392 et 403

EAU CHAUDE SANITAIRE

SOMMAIRE - GUIDE DE CHOIX

PRODUCTION EAU CHAUDE SANITAIRE

	 BMR 80 SRB 130	 BEPC 300	 BLC	 BPB	 B	 B 802-1002	 RSB
Type	Production ECS avec stockage						Stockage ECS
Produit à associer	-	-	-	-	-	Panneaux solaire	LSR
Marché	Résidentiel	Résidentiel	Résidentiel	Résidentiel	Collectif	Collectif	Collectif
Capacité	80 à 125 L	290 L	150 à 485 L	195 à 485 L	650 à 2750 L	800 à 900 L	800 à 2750 L
V/10 minutes à ΔT=30 K	165 à 200 L	530 L	250 à 780 L	340 à 800 L	-	-	-
Débit ECS instantané	-	-	-	-	-	-	-
Prix public € HT (à partir de)	**1 275,00**	**3 320,00**	**1 872,00**	**2 530,00**	**5 551,00**	**6 067,00**	**3 923,00**
Page	404	404 et 407	404 et 408	404 et 409	412	412 et 416	412 et 420

De Dietrich

PRODUCTION EAU CHAUDE SANITAIRE INSTANTANÉE			PRODUCTION ECS SEMI-INSTANTANÉE	MODULE THERMIQUE D'APPARTEMENT	BALLON TAMPON	
	NOUVEAUTÉ				NOUVEAUTÉ	
			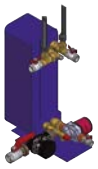			
FWS	**FWM PRO**	**FWM**	**LSR**	**DIEMABOX**	**BT**	**PSB**
Production instantanée	Semi instantanée	Production instantanée	Production ECS semi-instantanée	Chauffage et ECS instantanée	Stockage primaire	Stockage primaire
-	PSB	PSB	RSB	Boucle primaire		FWP, FWM
Collectif	Collectif	Collectif	Collectif	Collectif	Résidentiel Collectif	Collectif
700 à 1300 L	-	-	-	-	20 à 500 L	550 à 2750 L
-	-	-	-	-	-	-
-	-	-	14 à 71 l/min	12 à 16 l/min	-	-
7 359,00	**Nous consulter**	**5 467,00**	**3 473,00**	**Nous consulter**	**300,00**	**2 353,00**
424	428	428 et 429	428 et 430	432	436	436 et 438

ELENSIO ET ELENSIO ESSENTIEL

CHAUFFE-EAU THERMODYNAMIQUES **SUR AIR AMBIANT OU EXTÉRIEUR OU EXTRAIT**

Produit

- Disponibles en monobloc pour une intégration parfaite dans tous les types de logements
- Hautes performances avec possibilité de couplage solaire/chaudière
- Simplicité d'installation en neuf et en rénovation
- Maintenance aisée grâce à la qualité des matériaux utilisés

- Volume d'eau chaude à 40°C de 260 à 385 litres
- COP jusqu'à 3,48
- Protection renforcée par anode titane ou magnésium



R290

JUSQU'À A+

NF
ÉLECTRICITÉ PERFORMANCE
Certificats disponibles sur :
www.lcie.fr

Informations pratiques

Éligibles Aides & Subventions

FORMEZ-VOUS
Formations proposées
Voir p. 19

CARRÉ VIP
On vous accompagne
Voir p. 599

Page produit site internet

De Dietrich

Bénéfices utilisateur

- Performants
- Écologiques
- Économiques

Répondent aux besoins en eau chaude d'un foyer jusqu'à 6 personnes

Fonctionnent grâce à l'énergie gratuite et inépuisable de l'air

Baisse de la consommation énergétique qui permet de réaliser des économies



L'installation d'un chauffe-eau thermodynamique : un choix écoresponsable et économique

Un chauffe-eau thermodynamique fonctionne grâce à une pompe à chaleur intégrée, ainsi, les calories de l'air (ambiant ou extérieur) sont captées et vont chauffer l'eau à l'intérieur de la cuve.

Ce fonctionnement à la fois respectueux de l'environnement et économique (lié à la baisse de la consommation énergétique) couvre les besoins en eau chaude et garantit un confort absolu.

ELENSIO 200, 250 ET 250H

CHAUFFE-EAU THERMODYNAMIQUE **SUR AIR EXTÉRIEUR OU AIR AMBIANT**



Chauffe-eau thermodynamiques à accumulation à poser au sol

- Modèles 200 et 250 avec résistance stéatite de secours de 1,8 kW
- Modèle 250H avec échangeur pour raccordement d'un appoint hydraulique solaire ou par chaudière et résistance électrique de secours de 1,8 kW
- Réchauffage de l'ECS jusqu'à 65 °C par la PAC
- Cuve émaillée, protection par anode titane à courant imposé
- Nouvel échangeur à très hautes performances
- Régulateur pour une application ECS intégrant la programmation, différents modes de fonctionnement, la gestion de l'appoint, la fonction anti-légionellose, le mode horsgel, le dégivrage automatique, l'estimation du comptage d'énergie, la gestion de l'appoint de nuit, la fonction optimisée ou hybride
- Connectable avec notre application De Dietrich Smart et le link WiFi GTWioT

① Entrée eau chaude sanitaire G 3/4"
② Sortie eau chaude sanitaire G 3/4"
③ Tube d'évacuation des condensats
④ Entrée d'air Ø 160 mm
⑤ Sortie d'air Ø 160 mm
⑥ Entrée échangeur hydraulique G 3/4" (Version H uniquement)
⑦ Sortie échangeur hydraulique G 3/4" (Version H uniquement)
⑧ Piquage pour recirculation ECS (Version H uniquement)
⑨ Doigt de gant pour sonde appoint hydraulique (Version H uniquement)

Elensio	200	250
A (mm)	254	253
B (mm)	789	1 018
C (mm)	1 028	1 257
D (mm)	1 134	1 363
E (mm)	1 528	1 760

(a) Pieds réglables de 4 à 21 mm

ELENSIO 200 - 250

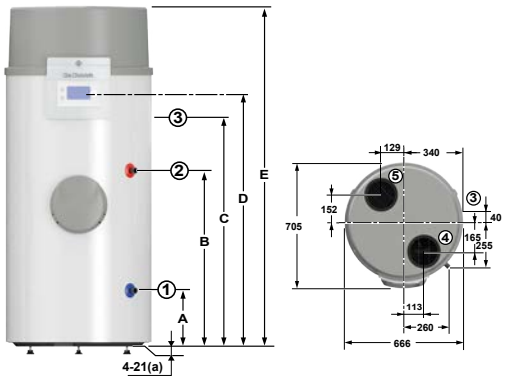

ELENSIO 250H

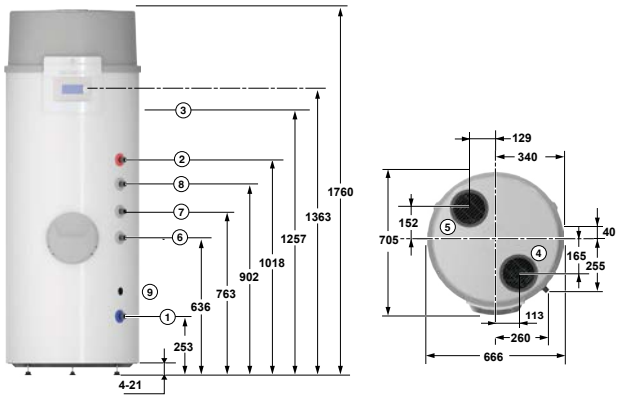

ELENSIO		200		250		250 H	
Classe énergétique Erp		A+		A+		A+	
Efficacité énergétique pour l'ECS Eta_wh	%	109	128	131	143	125	135
Capacité	l	196		251		243	
Puissance PAC	We	2480		2480		2480	
Puissance électrique absorbée par la PAC (min-max)	We	440-680		440-680		440-680	
Cycle de soutirage selon EN16147		M	L	L	XL	L	XL
COP à +7 °C EN 16147 (air extérieur) (1)		2,56	3,09	3,15	3,48	3,00	3,28
Durée de mise en température (1) (2)	h	6h36	6h33	8h53	8h56	8h34	8h37
Volume maximal d'eau chaude mitigée à 40 °C - V40 (1)	l	260	254	337	338	318	320
Puissance absorbée en régime stabilisé Pes (1)	W	23	23	25	25	30	30
Surface de l'échangeur	m^2	-		-		0,93	
Débit d'air (1)	m^3/h	380		380		380	
Catégorie		***		***		***	
Longueur maxi. gaine d'air (aspiration + refoulement) Ø 160 mm	m	20		20		20	
Puissance résistance électrique	W	1800		1800		1800	
Tension d'alimentation/ Disjoncteur		230V mono / 16A - Type C		230V mono / 16A - Type C		230V mono / 16A - Type C	
Niveau de puissance acoustique LwA à l'intérieur (3)	dB[A]	49		49		49	
Fluide frigorigène /Charge	kg	R290/0,150		R290/0,150		R290/0,150	
Poids à vide	kg	88		99		113	

(1) Performances en configuration gainée utilisant l'air extérieur selon la norme EN16147. Température d'air (source sèche de 7 °C / source humide de 6 °C). Température d'entrée eau froide sanitaire de 10 °C.
(2) Pour un cycle de chauffe de l'eau chaude sanitaire de 10 à 55 °C
(3) Air extérieur (gainé)

Température max. de service :
- cuve : 90 °C
- échangeur : 90 °C

Pression max. de service :
- cuve : 10 bar
- échangeur : 10 bar

Température d'air pour fonctionnement PAC :
- Température de l'air ambiant : de 5°C à +42°C
- Température de l'air extérieur : de -7°C à +42°C

Détails des données
Voir feuillet technique

PRIX H.T.		200	250	250H
ELENSIO	Colis	HK407	HK404	HK405
	Réf.	7785383	7785382	7784992
	€	**3 080,00**	**3 150,00**	**3 650,00**

Eco-Participation : voir liste des colis page suivante

De Dietrich

ELENSIO 200, 250 ET 250H

CHAUFFE-EAU THERMODYNAMIQUE **SUR AIR EXTÉRIEUR OU AIR AMBIANT**

COLISAGE

DÉSIGNATION ELENSIO 200, 250 ET 250H	RÉFÉRENCE COMPLÈTE	PRIX HT (€) ECOPART : VOIR LISTE COLIS	NOMBRE DE COLIS	CHAUFFE-EAU THERMODYNAMIQUE ELENSIO 
ELENSIO 200	7785383	**3 080,00**	1	7785383
ELENSIO 250	7785382	**3 150,00**	1	7785382
ELENSIO 250 H	7784992	**3 650,00**	1	7784992

LISTE DES COLIS

RÉF.	DÉSIGNATION	PRIX HT (€)	EP HT (€)*
7785383	ELENSIO 200 - HK407	**3 080,00**	**20,50**
7785382	ELENSIO 250 - HK404	**3 150,00**	**20,50**
7784992	ELENSIO 250 H - HK405	**3 650,00**	**20,50**

OPTIONS

	RÉF.	DÉSIGNATION	PRIX HT (€)	EP HT (€)*
	7789976	KIT ÉTANCHÉITÉ POUR COUDE GALVA EH77 - HK437	**17,80**	-
	100017622	GAINE SOUPLE ISOLÉE D160 LONGUEUR 3 M - EH206	**486,00**	**0,23**
	7802056	GRILLE MURALE + TRAVERSÉE - HK506	**90,10**	**0,02**
	7789239	KIT RACCORDEMENT COMPLET AIR EXT. D160 - HK438	**149,00**	**0,12**

OPTIONS

	RÉF.	DÉSIGNATION	PRIX HT (€)	EP HT (€)*
	100019966	2 MANCHONS PPE D160 - EH274	**40,10**	**0,01**
	100019968	EMBASE ÉTANCHÉITÉ TOIT PLAT D160 - EH276	**61,00**	**0,01**
	100019424	KIT DE RACCORDEMENT GROUPE DE SÉCURITÉ - ER208	**40,10**	**0,01**
	7898722	LINK WIFI WiFi - GTW IoT	**178,00**	**0,14**

De Dietrich SERVICES — MISE EN SERVICE

		PRIX NET HT (€)
7809024	MES CETD monobloc	**200,00**

POUR PLUS D'INFORMATIONS SUR NOS **SERVICES & OUTILS**
SE REPORTER AUX P 8 ET SUIVANTES

* ÉCO-PART incluse ou ÉCO-PART en sus
Les montants des éco-participations sont susceptibles d'évoluer en cas de modification du barème par notre organisme collecteur.

ELENSIO

Respectueux de l'environnement



Le chauffe-eau thermodynamique silencieux et performant

R290

Silencieux et compact, ELENSIO sait se faire discret. Son fluide R290 et son emballage 100% en carton recyclable font de lui un produit respectueux de l'environnement.

Jusqu'à

338 litres

de volume d'eau chaude à 40°C



De Dietrich

Plus d'infos page 386

ELENSIO ESSENTIEL 250

CHAUFFE-EAU THERMODYNAMIQUE **SUR AIR AMBIANT**



Chauffe-eau thermodynamique sur air ambiant à poser au sol

- Modèle 250 avec résistance thermoplongeur de 1800W
- Réchauffage de l'E.C.S. jusqu'à 65°C par la PAC et l'appoint électrique de 1800 W.
- Confort ECS de 336 litres à 40°C
- Silencieux et performant permettant des économies jusqu'à 50% par rapport à un chauffe-eau électrique
- Cuve émaillée, protection par anode magnésium-titane THS (Titane Hybrid System).
- Régulateur pour une application E.C.S. intégrant l'autoadaptation de la chauffe aux besoins
- Raccordement électrique permanent
- Installation en volume non chauffé >20m3 et hors gel

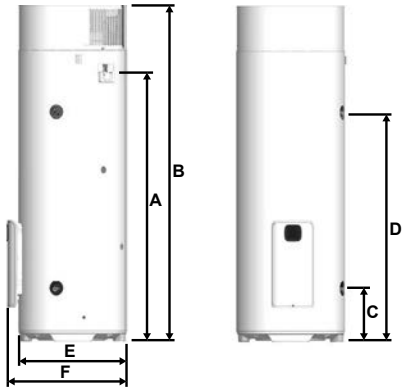

A Sortie condensats : 1 432 mm	
B Hauteur totale : 1 782 mm	
C Entrée eau froide sanitaire : Ø G 3/4" - 277 mm	
D Sortie eau chaude sanitaire : Ø G 3/4" - 1 199 mm	
E Diamètre : 575 mm	
F Profondeur : 640 mm	

ELENSIO ESSENTIEL		250
PERFORMANCES SAISONNIÈRES		
Efficacité énergétique pour l'E.C.S. ETAS à +20°C	%	119
Classe d'efficacité énergétique ErP	-	A
PERFORMANCES CERTIFIÉES**		
Profil de soutirage	-	XL
Coefficient de performance COP à +15°C (EN 16147)	-	2,66
Durée de mise en température à +15°C (1ère chauffe)	h:min	04:34
Volume d'eau chaude disponible à 40°C (V40 à +15°C)	litres	338,6
Puissance absorbée en régime stabilisé (Pes à +15°C)	W	44
Coefficient de performance COP à +20°C	-	2,88
Durée de mise en température à +20°C (1ère chauffe)	h:min	04:27
Volume d'eau chaude disponible à 40°C (V40 à +20°C)	litres	338,5
Puissance absorbée en régime stabilisé (Pes à +20°C)	W	36
CARACTÉRISTIQUES GÉNÉRALES		
Capacité de stockage nominale	litres	251,7
Poids à vide	kg	71
Charge en fluide frigorigène R290 (GWP=3)	g	116
Raccordement électrique (tension/fréquence)	V / Hz	230 / 50
Puissance absorbée par l'appoint électrique	We	1800
Puissance acoustique	dB(A)	54
Niveau sonore (4)	dB(A)	40
Protection anti-corrosion	-	THS (titane et magnésium)
Plage de réglage de la température de consigne	°C	50 à 65
Consommation journalière d'électricité (Qelec)	kWh	6,612
Élément chauffant	-	Blindé Inox

(1) Avec une température d'air intérieure de +15°C et une température d'entrée d'eau de 10°C,selon le cahier des charges du LCIE 103-15/D:2 022 basé sur la norme NF EN 16147.Température d'eau chaude de référence : 53,6°C.
(2) Avec une température d'air intérieure de +20°C et une température d'entrée d'eau de 10°C,selon le cahier des charges du LCIE 103-15/D:2 022 basé sur la norme NF EN 16147. Température d'eau chaude de référence : 53,4°C.
(3) La puissance électrique consommée sans utilisation d'eau chaude.
(4) Sur plan réfléchissant (Q=2) à 2m.

Pression max. de service :
• 6 bar

Température max. de service :
• 65 °C

Température d'air pour fonctionnement PAC :
• +8 à +35 °C

Détails des données
Voir feuillet technique

De Dietrich SERVICES	**MISE EN SERVICE**	PRIX NET HT (€)
7809024	MES CETD monobloc	**200,00**

POUR PLUS D'INFORMATIONS SUR NOS
SERVICES & OUTILS
SE REPORTER AUX P 8 ET SUIVANTES

PRIX H.T.		250
ELENSIO ESSENTIEL 250	Colis	
	Réf.	7893134
	€	**1 980,00**

Eco-Participation :

* **ÉCO-PART en sus : 20,50**
Les montants des éco-participations sont susceptibles d'évoluer en cas de modification du barème par notre organisme collecteur.

COR EMAIL THS, CES, CEB, COR EMAIL BLOC ET CESL-C

CHAUFFE-EAU **ÉLECTRIQUES**

Produit

- Gamme complète composée de modèles au sol, muraux verticaux ou horizontaux, plats ou encore de blocs sur/sous évier
- Large gamme de capacités de 10 à 300 litres
- Produits de qualité avec des composants performants pour assurer la longévité du produit et limiter la maintenance
- S'installent facilement et rapidement en lieu et place d'un ancien chauffe-eau électrique

- Chauffe-eau avec résistance blindée ou stéatite
- Qualité des cuves avec protection par anode magnésium ou titane inusable
- Brise jet assurant le phénomène de stratification qui permet une utilisation complète du stockage





ÉLECTRICITÉ PERFORMANCE
Certificats disponibles sur :
www.lcie.fr

Informations pratiques

Éligibles Aides & Subventions

Formations proposées **Voir p. 19**

On vous accompagne **Voir p. 599**

Page produit site internet

De Dietrich

Bénéfices utilisateur

- Simplicité d'utilisation
- Compacité
- Pratique

Faciles et rapides à installer, peuvent-être installés en remplacement d'un ancien chauffe-eau électrique

Compacts, intégration discrète dans le logement

Simples à utiliser, sans maintenance particulière



Le chauffe-eau électrique : une solution sans encombre

Produire de l'eau chaude sanitaire avec un chauffe-eau électrique est simple, la résistance placée à l'intérieur de la cuve va chauffer l'eau et garantir votre confort.

Facile à installer, discrets et performants ils s'adaptent parfaitement à vos besoins et à votre consommation d'eau journalière.

COR-ÉMAIL À POSER THS

CHAUFFE-EAU **ÉLECTRIQUE**



Chauffe-eau à accumulation à poser au sol, les modèles jusqu'à 300 litres peuvent être encastrés dans un placard de dimensions au sol 600 x 600 mm

- Kit de transformation « Easytri » pour alimentation en 400 V tri livrable en option
- Cuve émaillée avec protection dynamique grâce à l'action combinée de l'anode en titane inusable enrobée de magnésium « Titan Hybrid System »
- Résistance électrique stéatite insérée dans une gaine émaillée, accessible sans vidanger le chauffe-eau
- Thermostat électronique réglable de 50 à 65 °C avec témoin de chauffe
- Isolation en mousse de polyuréthane injectée (0 % CFC)
- Habillage en tôle d'acier laquée blanc
- Livré avec un raccord diélectrique

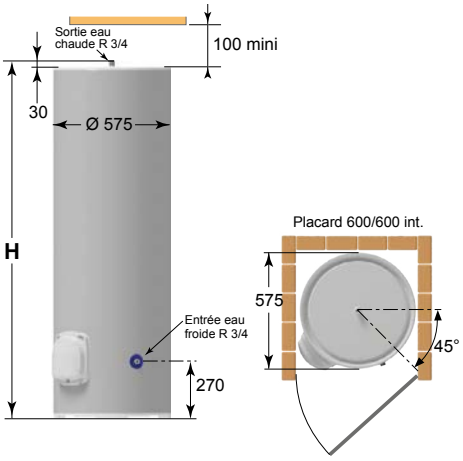

(mm et pouces)

Chauffe-eau électrique à poser Cor-Email THS		150 l	200 l	250 l	300 l
	H (mm)	1 015	1 270	1 510	1 765

R = Filetage

À POSER		150 l	200 l	250 l	300 l
Classe énergétique Erp		C	C	C	C
Efficacité énergétique pour l'ECS Etas		36	36	38	37
Alimentation		Easytri*	Easytri*	Easytri*	Easytri*
Puissance nominale	W	1 800	2 200	3 000	3 000
Intensité en 230 V monophasé	A	7,8	9,6	13	13
Intensité en 400 V triphasé*	A	2,6*	3,2*	4,3*	4,3*
Temps de chauffe réel (1)	h	4h19	5h14	4h58	6h18
Quantité d'eau fournie à 40 °C V40 (2)	l	276	376	435	537
Constance de refroidissement		0,22	0,20	0,19	0,17
Consommation d'entretien (3)	kWh/24h	1,58	1,87	2,30	2,36
Poids à vide	kg	42	47	53	60

* Avec kit Easytri livrable en option (1) De 15 à 65 °C (2) Quantité d'eau chaude mitigée à 40 °C avec une température de stockage à 65 °C (3) Consommation d'entretien (Qpr) en kWh pour 24h pour de l'eau à 65 °C et une température ambiante à 20 °C

Température max. de service : 75 °C

Pression max. de service : 4 bar

Thermostat électronique réglable de **50 à 65 °C** (préréglage à 65 °C)

Indice de protection : IP 24

Détails des données
Voir feuillet technique

PRIX H.T.		150 l	200 l	250 l	300 l
	Colis	ES242	ES243	ES244	ES245
COR-ÉMAIL À POSER THS	Réf.	7788347	7788348	7788349	7788350
	€	**1 428,00**	**1 530,00**	**1 632,00**	**1 652,00**

Eco-Participation : voir page liste des colis

De Dietrich

COR-ÉMAIL MURAUX VERTICAUX THS

CHAUFFE-EAU **ÉLECTRIQUE**



Chauffe-eau à accumulation, fixation murale

- Kit de transformation « Easytri » pour alimentation en 400 V tri, en option pour les modèles 150 et 200 litres
- Cuve émaillée, protection dynamique grâce à l'action combinée de l'anode en titane inusable enrobée de magnésium « Titan Hybrid System »
- Résistance électrique stéatite insérée dans une gaine émaillée, accessible sans vidanger le chauffe-eau
- Thermostat électronique réglable de 50 à 65 °C avec témoin de chauffe
- Isolation en mousse de polyuréthane injectée (0 % CFC)
- Habillage en tôle d'acier laquée blanc
- Livré avec un raccord diélectrique

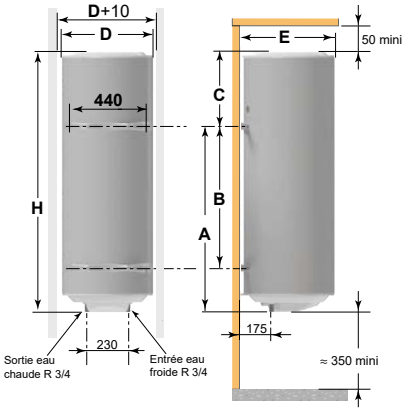

TRÉPIED (OPTION)

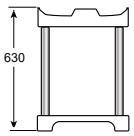

(mm et pouces)

Chauffe-eau électrique mural vertical Cor-Email THS	75	100	150	200
A (mm)	570	750	1050	1050
B (mm)	-	-	800	800
C (mm)	135	85	105	425
D (mm)	513	513	513	513
E (mm)	530	530	530	530
H (mm)	705	835	1 155	1 475

R = Filetage
Rp = Taraudage

MURAL VERTICAL THS		75 l	100 l	150 l	200 l
Classe énergétique Erp		C	C	C	C
Efficacité énergétique pour l'ECS Etas		38	37	36	38
Alimentation		mono	mono	Easytri*	Easytri*
Puissance nominale	W	1 200	1 200	1 800	2 200
Intensité en 230 V monophasé	A	5,2	5,2	7,8	9,6
Intensité en 400 V triphasé*	AI	-	-	2,6	3,2
Temps de chauffe réel (1)	h	4h08	5h27	5h14	5h44
Quantité d'eau fournie à 40 °C V40 (2)	l	142	177	277	373
Constance de refroidissement		0,28	0,27	0,23	0,20
Consommation d'entretien (3)	kWh/24h	1,08	1,28	1,65	1,94
Poids à vide	kg	23	27	35	45

* Avec kit Easytri livrable en option (1) De 15 à 65 °C (2) Quantité d'eau chaude mitigée à 40 °C avec une température de stockage à 65 °C (3) Consommation d'entretien (Qpr) en kWh pour 24h pour de l'eau à 65 °C et une température ambiante à 20 °C

Température max. de service : 75 °C

Pression max. de service : 7 bar

Thermostat électronique réglable de 50 à 65 °C (préréglage à 65 °C)

Indice de protection : IP 25

Détails des données
Voir feuillet technique

PRIX H.T.		75 l	100 l	150 l	200 l
	Colis	ES238	ES239	ES240	ES241
COR-ÉMAIL MURAL VERTICAL THS	Réf.	7788343	7788344	7788345	7788346
	€	**815,00**	**832,00**	**848,00**	**956,00**

Eco-Participation : voir page liste des colis

COR-ÉMAIL HORIZONTAUX THS

CHAUFFE-EAU **ÉLECTRIQUE**



Chauffe-eau à accumulation, fixation au mur ou au plafond (possibilité de les poser au sol sur des cales hauteur 300 mm non fournies)

- Kit de transformation « Easytri » pour alimentation en 400 V tri livrable en option
- Cuve émaillée avec protection dynamique grâce à l'action combinée de l'anode en titane inusable enrobée de magnésium « Titan Hybrid System »
- Résistance électrique stéatite insérée dans une gaine émaillée, accessible sans vidanger le chauffe-eau
- Thermostat électronique réglable de 50 à 65 °C avec témoin de chauffe
- Isolation en mousse de polyuréthane injectée (0 % CFC)
- Habillage en tôle d'acier laquée blanc
- Livré avec un raccord diélectrique

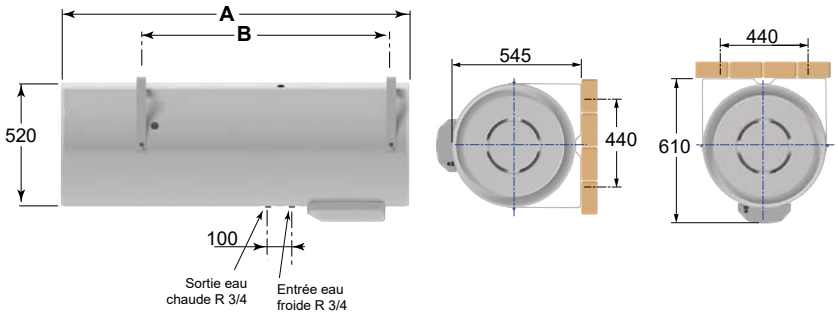

(mm et pouces)

Chauffe-eau électriques horizontaux Cor-Email THS	100 l	150 l	200 l
A (mm)	830	1 150	1 470
B (mm)	600	800	1050

R = Filetage

HORIZONTAL THS		100 l	150 l	200 l
Classe énergétique Erp		C	C	C
Efficacité énergétique pour l'ECS Etas		38	38	38
Alimentation		Easytri*	Easytri*	Easytri*
Puissance nominale	W	1 800	1 800	2 200
Intensité en 230 V monophasé	A	7,8	7,8	9,6
Intensité en 400 V triphasé*	A	2,6	2,6	3,2
Temps de chauffe réel (1)	h	2h51	4h24	4h31
Quantité d'eau fournie à 40 °C V40 (2)	l	161	237	311
Constance de refroidissement		0,22	0,21	0,18
Consommation d'entretien (3)	kWh/24h	1,03	1,46	1,75
Poids à vide	kg	29	37	45

* Avec kit Easytri livrable en option (1) De 15 à 65 °C (2) Quantité d'eau chaude mitigée à 40 °C avec une température de stockage à 65 °C (3) Consommation d'entretien (Qpr) en kWh pour 24h pour de l'eau à 65 °C et une température ambiante à 20 °C

Température max. de service : 75 °C

Pression max. de service : 4 bar

Thermostat électronique réglable de **50 à 65 °C** (préréglage à 65 °C)

Indice de protection : IP 24

Détails des données
Voir feuillet technique

PRIX H.T.		100 l	150 l	200 l
	Colis	ES246	ES247	ES248
COR-ÉMAIL À POSER THS	Réf.	7788351	7788352	7788353
	€	**1 102,00**	**1 428,00**	**1 530,00**

Eco-Participation : voir page liste des colis

De Dietrich

COR-ÉMAIL THS

CHAUFFE-EAU **ÉLECTRIQUES**

COLISAGE

DÉSIGNATION COR-ÉMAIL À POSER THS	RÉFÉRENCE COMPLÈTE	PRIX HT (€) ECOPART : VOIR LISTE COLIS	NOMBRE DE COLIS	CHAUFFE-EAU COR-ÉMAIL À POSER THS
CHAUFFE-EAU 150 LITRES S/S THS EASYTRI	7788347	**1 428,00**	1	7788347
CHAUFFE-EAU 200 LITRES S/S THS EASYTRI	7788348	**1 530,00**	1	7788348
CHAUFFE-EAU 250 LITRES S/S THS EASYTRI	7788349	**1 632,00**	1	7788349
CHAUFFE-EAU 300 LITRES S/S THS EASYTRI	7788350	**1 652,00**	1	7788350

DÉSIGNATION COR-ÉMAIL MURAUX VERTICAUX THS	RÉFÉRENCE COMPLÈTE	PRIX HT (€) ECOPART : VOIR LISTE COLIS	NOMBRE DE COLIS	CHAUFFE-EAU COR-ÉMAIL MURAUX VERTICAUX THS
CHAUFFE-EAU 75 LITRES MV THS MONO	7788343	**815,00**	1	7788343
CHAUFFE-EAU 100 LITRES MV THS MONO	7788344	**832,00**	1	7788344
CHAUFFE-EAU 150 LITRES MV THS EASYTRI	7788345	**848,00**	1	7788345
CHAUFFE-EAU 200 LITRES MV THS EASYTRI	7788346	**956,00**	1	7788346

DÉSIGNATION COR-ÉMAIL HORIZONTAUX THS	RÉFÉRENCE COMPLÈTE	PRIX HT (€) ECOPART : VOIR LISTE COLIS	NOMBRE DE COLIS	CHAUFFE-EAU COR-ÉMAIL HORIZONTAUX THS
CHAUFFE-EAU 100 LITRES HORIZONTAL THS EASYTRI	7788351	**1 102,00**	1	7788351
CHAUFFE-EAU 150 LITRES HORIZONTAL THS EASYTRI	7788352	**1 428,00**	1	7788352
CHAUFFE-EAU 200 LITRES HORIZONTAL THS EASYTRI	7788353	**1 530,00**	1	7788353

LISTE DES COLIS

RÉF.	DÉSIGNATION	PRIX HT (€)	EP HT (€)*
7788347	CHAUFFE-EAU 150 LITRES S/S THS EASYTRI	**1 428,00**	**18,00**
7788348	CHAUFFE-EAU 200 LITRES S/S THS EASYTRI	**1 530,00**	**22,00**
7788349	CHAUFFE-EAU 250 LITRES S/S THS EASYTRI	**1 632,00**	**22,00**
7788350	CHAUFFE-EAU 300 LITRES S/S THS EASYTRI	**1 652,00**	**22,00**
7788343	CHAUFFE-EAU 75 LITRES MV THS MONO	**815,00**	**14,00**
7788344	CHAUFFE-EAU 100 LITRES MV THS MONO	**832,00**	**18,00**
7788345	CHAUFFE-EAU 150 LITRES MV THS EASYTRI	**848,00**	**18,00**
7788346	CHAUFFE-EAU 200 LITRES MV THS EASYTRI	**956,00**	**22,00**
7788351	CHAUFFE-EAU 100 LITRES HORIZONTAL THS EASYTRI	**1 102,00**	**18,00**
7788352	CHAUFFE-EAU 150 LITRES HORIZONTAL THS EASYTRI	**1 428,00**	**18,00**
7788353	CHAUFFE-EAU 200 LITRES HORIZONTAL THS EASYTRI	**1 530,00**	**22,00**

OPTIONS

	RÉF.	DÉSIGNATION	PRIX HT (€)	EP HT (€)*
	89788949	TRÉPIED MV STANDARD	**41,50**	**0,01**
	100019794	KIT ENTRAXE UNIVERSEL MV	**131,00**	**0,01**
	100001495	KIT 400V EASYTRI	**90,10**	**0,14**

POUR PLUS D'INFORMATIONS SUR NOS
SERVICES & OUTILS
SE REPORTER AUX P 8 ET SUIVANTES

* ÉCO-PART incluse ou ÉCO-PART en sus
Les montants des éco-participations sont susceptibles d'évoluer en cas de modification du barème par notre organisme collecteur.

CES MURAUX VERTICAUX OU À POSER

CHAUFFE-EAU **ÉLECTRIQUE À RÉSISTANCE STÉATIQUE**



Chauffe-eau à accumulation "muraux verticaux" ou "à poser"

- Cuve en tôle d'acier revêtue d'émail vitrifié à haute teneur en quartz
- Habillage en tôle d'acier laquée au four, couleur blanche
- Isolation en mousse de polyuréthane injectée à 0 % CFC
- Anode en magnésium
- Résistance stéatite, insérée dans une gaine émaillée, accessible sans nécessiter la vidange du chauffe-eau
- Thermostat
- Livré avec un raccord diélectrique

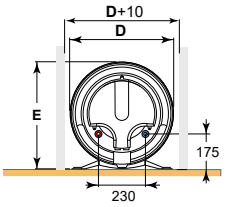

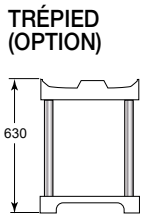

Chauffe-eau muraux verticaux

CES	50 l	100 l	150 l	200 l
A (mm)	370	750	1 050	1 050
B (mm)	-	-	798	798
D (mm)	505	513	513	513
E (mm)	530	530	530	530
H (mm)	575	835	1 155	1 475

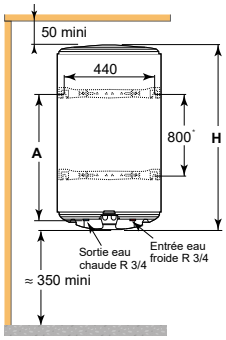

* Le chauffe-eau CES 100 l ne comporte qu'un étrier, l'étrier inférieur étant remplacé par une butée.

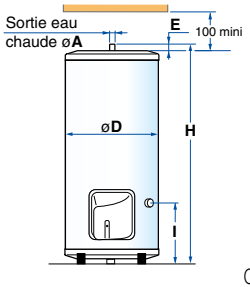

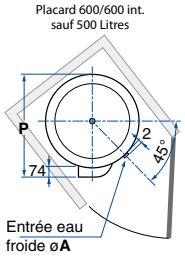

Chauffe-eau à poser

CES	250 l	300 l
Ø A (mm)	R 3/4"	R 3/4"
Ø D (mm)	575	575
E (mm)	30	30
H (mm)	1 510	1 765
I (mm)	270	270
P (mm)	645	645

CES ...		50 MURAL	100 MURAL	150 MURAL	200 MURAL	250 À POSER	300 À POSER
Classe énergétique Erp		C	C	C	C	C	C
Efficacité énergétique pour l'ECS Etas		37	37	36	37	37	37
Capacité	L	50	100	150	200	250	300
Puissance	W	1200	1 200	1 800	2 200	3 000	3 000
Alimentation	V ~	230 V mono	230 V mono	230 V mono	230 V mono	230 V mono	230 V mono
Intensité absorbée (230 V mono)	A	5,2	5,2	7,8	9,6	13,0	13,0
Temps de chauffe réel Δ t = 50 K (1)	h	2h46	5h12	5h12	6h11	4h45	6h08
Quantité d'eau fournie à 40 °C V40 (2)	l	-	183	275	373	430	574
Constance de refroidissement		0,33	0,26	0,22	0,21	0,18	0,18
Consommation d'entretien (3)	kWh/24h	0,79	1,21	1,59	1,98	2,11	2,50
Poids à vide	kg	-	27	35	44	53	60

(1) De 15 à 65 °C suivant norme EN 60379. (2) Quantité d'eau chaude mitigée à 40 °C avec une température de stockage à 65 °C (3) Consommation d'entretien (Qpr) en kWh pour 24h pour de l'eau à 65 °C et une température ambiante à 20 °C

Température max. de service : 75 °C

Pression max. de service : 7 bar

Thermostat électronique réglable de **30 à 65 °C** (préréglage à 65 °C)

Indice de protection :
- modèle à poser : IP 24
- modèles muraux verticaux : IP 25

Détails des données
Voir feuillet technique

PRIX H.T.		50 MURAL	100 MURAL	150 MURAL	200 MURAL	250 À POSER	300 À POSER
	Colis	ES232	ES233	ES234	ES235	ES236	ES237
CES ...	Réf.	7788337	7788338	7788339	7788340	7788341	7788342
	Alimentation	mono	mono	mono	mono	mono	mono
	€	**575,00**	**593,00**	**667,00**	**756,00**	**1 178,00**	**1 239,00**

Eco-Participation : voir page liste des colis

De Dietrich

CES MURAUX VERTICAUX OU À POSER

CHAUFFE-EAU **ÉLECTRIQUE À RÉSISTANCE STÉATIQUE**

COLISAGE

DÉSIGNATION CES À RÉSISTANCE STÉATITE	RÉFÉRENCE COMPLÈTE	PRIX HT (€) ECOPART : VOIR LISTE COLIS	NOMBRE DE COLIS	CHAUFFE-EAU CES 
CES 50 MURAL MONO	7788337	**575,00**	1	7788337
CES 100 MURAL MONO	7788338	**593,00**	1	7788338
CES 150 MURAL MONO	7788339	**667,00**	1	7788339
CES 200 MURAL MONO	7788340	**756,00**	1	7788340
CES 250 À POSER MONO	7788341	**1 178,00**	1	7788341
CES 300 À POSER MONO	7788342	**1 239,00**	1	7788342

LISTE DES COLIS

RÉF.	DÉSIGNATION	PRIX HT (€)	EP HT (€)*	RÉF.	DÉSIGNATION	PRIX HT (€)	EP HT (€)*
7788337	CES 50 L MV MONO - ES232	**575,00**	**14,00**	7788340	CES 200 L MV MONO - ES235	**756,00**	**22,00**
7788338	CES 100 L MV MONO - ES233	**593,00**	**18,00**	7788341	CES 250 L S/S MONO - ES236	**1 178,00**	**22,00**
7788339	CES 150 L MV MONO - ES234	**667,00**	**18,00**	7788342	CES 300 L S/S MONO - ES237	**1 239,00**	**22,00**

OPTIONS

	RÉF.	DÉSIGNATION	PRIX HT (€)	EP HT (€)*
	89788949	TRÉPIED MV STANDARD	**41,50**	**0,01**
	7806388	KIT RÉSISTANCE 400V 3KW CES 200-300L - ES263	**185,00**	**0,92**

POUR PLUS D'INFORMATIONS SUR NOS
SERVICES & OUTILS
SE REPORTER AUX P 8 ET SUIVANTES

* ÉCO-PART incluse ou **ÉCO-PART en sus**
Les montants des éco-participations sont susceptibles d'évoluer en cas de modification du barème par notre organisme collecteur.

CEB MURAUX VERTICAUX OU À POSER

CHAUFFE-EAU **ÉLECTRIQUE RÉSISTANCE ÉLECTRIQUE BLINDÉ**



Chauffe-eau à accumulation "muraux verticaux" ou "à poser"

- Cuve en acier émaillé, protection par anode en magnésium
- Résistance électrique blindée
- Thermostat réglable
- Isolation en mousse de polyuréthane injectée (0 % CFC)
- Habillage en tôle d'acier laquée blanc
- Livré avec un raccord diélectrique

CEB 50 À 200

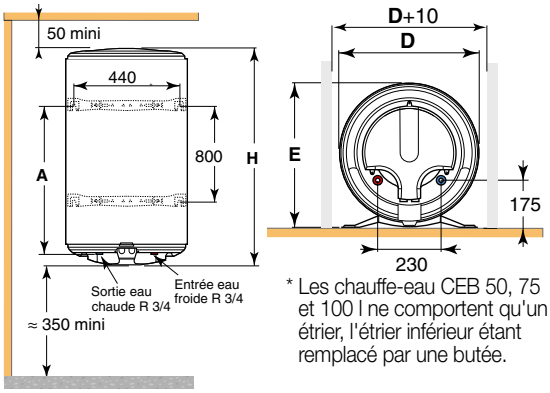

* Les chauffe-eau CEB 50, 75 et 100 l ne comportent qu'un étrier, l'étrier inférieur étant remplacé par une butée.

Chauffe-eau muraux verticaux

CEB	50 l	75 l	100 l	150 l	200 l
A (mm)	370	570	750	1 050	1 050
Ø D (mm)	505	513	513	513	513
E (mm)	530	530	530	530	530
H (mm)	575	705	835	1 155	1 475

CEB 250 ET 300

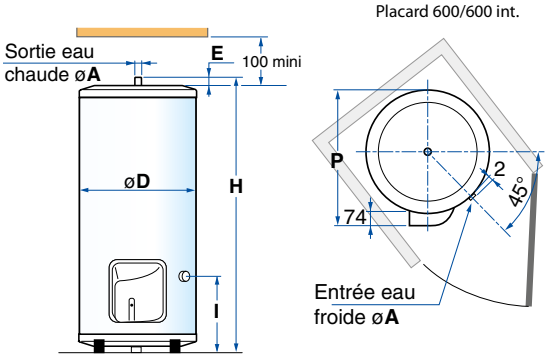

Chauffe-eau sur socle

CEB	250 l	300 l
Ø A (mm)	R 3/4"	R 3/4"
Ø D (mm)	575	575
E (mm)	30	30
H (mm)	1 510	1 765
I (mm)	280	280
P (mm)	590	590

CEB…		CEB 50 MURAL	CEB 75 MURAL	CEB 100 MURAL	CEB 150 MURAL	CEB 200 MURAL	CEB 250 À POSER	CEB 300 À POSER
Classe énergétique Erp		C	C	C	C	C	C	C
Efficacité énergétique pour l'ECS Etas		37	37	37	37	38	38	37
Capacité	L	50	75	100	150	200	250	300
Puissance	W	1200	1200	1200	1600	2200	3000	3000
Alimentation	V ~	230 V mono	230 V mono	230 V mono	230 V mono	230 V mono	230 V mono	230 V mono
Intensité absorbée en 230 V mono	A	5,2	5,2	5,2	7,0	9,6	14,3	14,3
Temps de chauffe réel Δ t = 50 K (1)	h	2h26	4h12	5h13	5h50	5h42	4h51	5h53
Quantité d'eau fournie à 40 °C V40 (2)	l		137	176	279	375	435	538
Constance de refroidissement		0,30	0,28	0,25	0,23	0,21	0,18	0,17
Consommation d'entretien (3)	kWh/24h	0,71	1,06	1,18	1,61	1,96	2,12	2,41
Poids à vide	kg	-	22	26	34	43	53	60

(1) De 15 à 65 °C suivant norme EN 60379. (2) Quantité d'eau chaude mitigée à 40 °C avec une température de stockage à 65 °C (3) Consommation d'entretien (Qpr) en kWh pour 24h pour de l'eau à 65 °C et une température ambiante à 20 °C

Température max. de service : 75 °C

Pression max. de service : 7 bar

Thermostat électronique réglable de 35 à 65 °C (préréglage à 65 °C)

Indice de protection :
- modèle à poser : IP 24
- modèles muraux verticaux : IP 25

Détails des données
Voir feuillet technique

PRIX H.T.		50 MURAL	75 MURAL	100 MURAL	150 MURAL	200 MURAL	250 À POSER	300 À POSER
	Colis	ES251	ES252	ES253	ES254	ES255	ES249	ES250
CEB …	Réf.	7788356	7788357	7788358	7788359	7788360	7788354	7788355
	Alimentation	mono	mono	mono	mono	mono	mono	mono
	€	**489,00**	**499,00**	**484,00**	**553,00**	**634,00**	**979,00**	**1 000,00**

Eco-Participation : voir page liste des colis

De Dietrich

CEB MURAUX VERTICAUX OU À POSER

CHAUFFE-EAU **ÉLECTRIQUE RÉSISTANCE ÉLECTRIQUE BLINDÉ**

COLISAGE

DÉSIGNATION CEB À RÉSISTANCE BLINDÉE	RÉFÉRENCE COMPLÈTE	PRIX HT (€) ECOPART : VOIR LISTE COLIS	NOMBRE DE COLIS	CHAUFFE-EAU CEB 
MURAL				
CEB 50 MURAL	7788356	**489,00**	1	7788356
CEB 75 MURAL	7788357	**499,00**	1	7788357
CEB 100 MURAL	7788358	**484,00**	1	7788358
CEB 150 MURAL	7788359	**553,00**	1	7788359
CEB 200 MURAL	7788360	**634,00**	1	7788360
À POSER				
CEB 250 À POSER	7788354	**979,00**	1	7788354
CEB 300 À POSER	7788355	**1 000,00**	1	7788355

LISTE DES COLIS

RÉF.	DÉSIGNATION	PRIX HT (€)	EP HT (€)*	RÉF.	DÉSIGNATION	PRIX HT (€)	EP HT (€)*
7788356	CEB 50 MURAL - ES251	**489,00**	**14,00**	7788360	CEB 200 MURAL - ES255	**634,00**	**22,00**
7788357	CEB 75 MURAL - ES252	**499,00**	**14,00**	7788354	CEB 250 À POSER - ES249	**979,00**	**22,00**
7788358	CEB 100 MURAL - ES253	**484,00**	**18,00**	7788355	CEB 300 À POSER - ES250	**1 000,00**	**22,00**
7788359	CEB 150 MURAL - ES254	**553,00**	**18,00**				

OPTIONS

	RÉF.	DÉSIGNATION	PRIX HT (€)	EP HT (€)*
	89788949	TRÉPIED MV STANDARD	**41,50**	0,01
	100019794	KIT ENTRAXE UNIVERSEL MV	**131,00**	0,01

POUR PLUS D'INFORMATIONS SUR NOS
SERVICES & OUTILS
SE REPORTER AUX P 8 ET SUIVANTES

* ÉCO-PART incluse ou **ÉCO-PART en sus**
Les montants des éco-participations sont susceptibles d'évoluer en cas de modification du barème par notre organisme collecteur.

COR-EMAIL BLOC

CHAUFFE-EAU **ÉLECTRIQUE BLOC**

Chauffe-eau à chauffe rapide pour soutirages de faibles débits, mais répétés (cuisines, lavabos…)



- S'installent en écoulement libre pour alimenter un seul point d'eau ou sous pression pour en alimenter plusieurs
- Cuve émaillée, protection par anode en magnésium
- Résistance électrique blindée
- Thermostat réglable avec témoin de chauffe
- Livrés avec câble de raccordement secteur
- Isolation en mousse de polyuréthane injectée (0 % CFC)
- Habillage en tôle d'acier laquée blanc

Sur Evier

Sous Evier

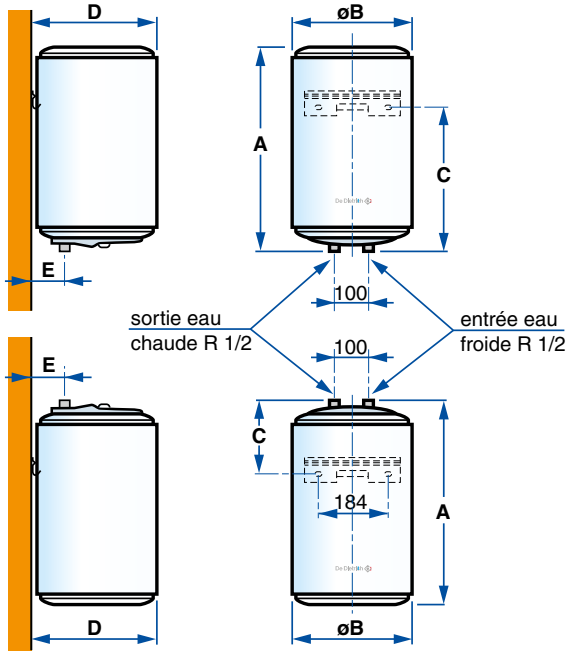

(mm et pouces)

Type du chauffe-eau	BLOC sous-évier		BLOC sur évier		
Capacité nominale en l	10	15	10	15	30
A	456	496	456	496	623
Ø B	255	287	255	287	338
C	218	218	289	327	463
D	262	294	262	294	345
E	64	70	64	70	81

BLOC		SOUS ÉVIER		SUR ÉVIER		
		10 l	15 l	10 l	15 l	30 l
Classe d'efficacité énergétique		B	B	A	B	C
Efficacité énergétique pour l'ECS Etas		33	33	35	33	32
Puissance nominale	W	2000	2000	1600	2000	2000
Intensité en 230 V monophasé	A	8,7	8,7	7,0	8,7	8,7
Temps de chauffe (1) (2)	min	18	23	27	25	52
Coefficient de pertes thermiques UA	W/K	0,58	0,61	0,41	0,50	0,72
Poids net	kg	7,5	9,5	7,5	9,7	13

(1) De 15 à 65 °C suivant norme EN 6037
(2) Résultats obtenus sur des appareils prélevés le jour de la fabrication, suivant le protocole décrit par la norme EN 60379, avec une température de déclenchement du thermostat à 62 °C et un différentiel de 5 K.

Température max. de service : 75 °C

Pression max. de service : 7 bar

Thermostat électronique réglable de 35 à 65 °C (préréglage à 65 °C)

Indice de protection :
- modèles sous évier : IP 24
- modèles sur évier : IP 25

Détails des données
Voir feuillet technique

PRIX H.T.		10 l SOUS ÉVIER	15 l SOUS ÉVIER	10 l SUR ÉVIER	15 l SUR ÉVIER	30 l SUR ÉVIER
BLOC	Réf.	89599003	89599013	89599002	89599012	89599021
	€	**458,00**	**407,00**	**458,00**	**407,00**	**478,00**

* **ÉCO-PART en sus : 14,00**
Les montants des éco-participations sont susceptibles d'évoluer en cas de modification du barème par notre organisme collecteur.

	RÉF.	DÉSIGNATION	PRIX HT (€)	EP HT (€)*
OPTIONS				
	89718950	ENSEMBLE ROBINETS MEL.10/15/30 SUR ÉVIER - RSUR	**173,00**	**0,02**
	89788901	ENSEMBLE ROBINETS MEL. 10/15 SOUS ÉVIER - RSOUS	**155,00**	**0,02**

* **ÉCO-PART incluse** ou **ÉCO-PART en sus**
Les montants des éco-participations sont susceptibles d'évoluer en cas de modification du barème par notre organisme collecteur.

De Dietrich

CESL-C

CHAUFFE-EAU **ÉLECTRIQUE PLAT MURAL**



Chauffe-eau à semi-accumulation extra-plat à fixation murale par 2 étriers sur crochets ou vis, pour montage en position verticale ou horizontale avec raccordements côté gauche uniquement

- Constitué de 2 modules en tôle d'acier émaillée, raccordés en série : le module d'entrée est équipé d'une résistance stéatite de 800 W, le module de sortie est équipé d'une résistance stéatite de 1 200 W qui optimise la fonction boost
- Protection par anode magnésium
- Fonctionnement et raccordement recommandés en semi-accumulation (24h/24h)
- Isolation en mousse de polyuréthane injectée (0 % CFC), habillage en tôle d'acier laquée blanc
- Boîtier de commande digitale, rétro-éclairé avec bouton de sélection des 3 modes de fonctionnement CONFORT, ECO et SMART et affichage de la température d'eau disponible ou en préparation
- Livré avec raccords diélectriques 1/2"

MONTAGE VERTICAL

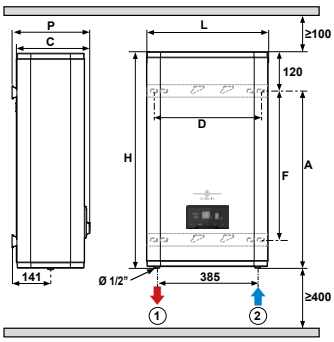

MONTAGE VERTICAL

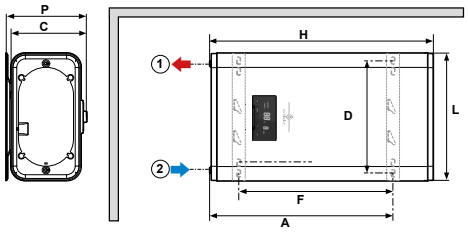

(mm et pouces)

① Sortie E.C.S (raccord diélectrique 1/2" livré)
② Entrée E.F.S (réduction 1/2" - 3/4" livrée)

Cotes (mm)	CESL C50	CESL C80	CESL C100
A	653	630	815
C	272	314	314
D	355	415	415
F	470	365	550
H	860	900	1 090
L	470	570	570
P	282	323	323

CESL C		50 L	80 L	100 L
Classe énergétique Erp		B	B	B
Efficacité énergétique pour l'ECS Etas		41	39	45
Alimentation	V	230 V mono	230 V mono	230 V mono
Puissance Nominale	W	2000	2000	2000
Intensité en 230 V monophasé	A	8,69	8,69	8,69
Temps de chauffe volume total (1) (2)	h	1h26	2h16	2h52
Quantité d'eau fournie à 40 °C V40 montage vertical	l	76	108	131
Poids à vide	kg	26	33	39

(1) De 15 à 65 °C suivant norme EN 60379 (2) Résultats obtenus sur des appareils prélevés le jour de la fabrication, suivant le protocole décrit par la norme EN 60379, avec une température de déclenchement du thermostat à 62 °C et un différentiel de 5 K.

Température max. de service : 75 °C

Pression max. de service : 7,5 bar

Thermostat électronique réglable de **35 à 65 °C** (préréglage à 65 °C)

Indice de protection : IP X 4

Temp. de consigne préréglée : 75 °C

Détails des données
Voir feuillet technique

PRIX H.T.		50 l	80 l	100 l
CESL C	Réf.	7755511	7755512	7755513
	€	**843,00**	**907,00**	**1 009,00**

* **ÉCO-PART en sus : 14,00**
Les montants des éco-participations sont susceptibles d'évoluer en cas de modification du barème par notre organisme collecteur.

* ÉCO-PART incluse ou **ÉCO-PART en sus**
Les montants des éco-participations sont susceptibles d'évoluer en cas de modification du barème par notre organisme collecteur.

BMR 80, SRB 130, BEPC 300, BLC ET BPB

PRODUCTION EAU CHAUDE SANITAIRE **AVEC STOCKAGE**

Produit

- Gamme de préparateurs ECS à associer à tous types de générateurs (chaudières, PAC, systèmes hybrides…)
- Cuve jusqu'à 485 litres de stockage
- Cuve en tôle d'acier émaillé de qualité
- Installation sans contraintes
- Pieds réglables
- Bride latérale de visite (DN 110)

- Cuve émaillée avec anode magnésium et serpentin à grande surface d'échange
- Isolation d'une épaisseur allant de 50mm ou 75mm en mousse de polyuréthane injectée directement dans l'habillage sans CFC
- Débit - Production sur 10 minutes jusqu'à 800 litres



JUSQU'À

B

CE

Informations pratiques

FORMEZ-VOUS

Formations proposées Voir p. 19

Page produit site internet

De Dietrich



Bénéfices utilisateur

- Longévité
- Performant
- Compacité
- Confort
- Économe

Qualité du produit
Répond à l'ensemble de vos besoins en eau chaude
Compacts, intégration discrète partout
Production rapide d'eau chaude
Sans maintenance

Dimensionnez vos besoins en eau chaude sanitaire et trouvez la meilleure installation pour vos projets

Une solution pour le chauffage et l'eau chaude

Le choix d'un système de préparation d'eau chaude sanitaire est important pour garantir une disponibilité permanente de l'ECS à la température souhaitée. Il est donc essentiel de déterminer de manière précise les besoins en ECS nécessaires, en tenant compte de plusieurs facteurs comme le nombre d'habitants, les habitudes de consommation, la température spécifique souhaitée sur une durée donnée et d'évaluer les débits de pointes.

Retrouvez les outils de dimensionnement d'ECS sur le site professionnel de De Dietrich.

BMR 80 DE 80 L
SRB 130 DE 130 L

PRÉPARATEURS EAU CHAUDE SANITAIRE INDÉPENDANTS
À ASSOCIER À UNE CHAUDIÈRE



Préparateurs d'eau chaude sanitaire à hautes performances : en pose murale pour BMR 80 et à poser au sol pour SRB 130

- Cuve et échangeur serpentin incorporé en acier protégés par une vitrification à haute teneur en quartz de qualité alimentaire :
- trappe de visite
- anode en magnésium
- isolation en mousse de polyuréthane injectée de forte épaisseur sans CFC
- habillage en tôle d'acier laquée classé MO

BMR 80 - MURAL

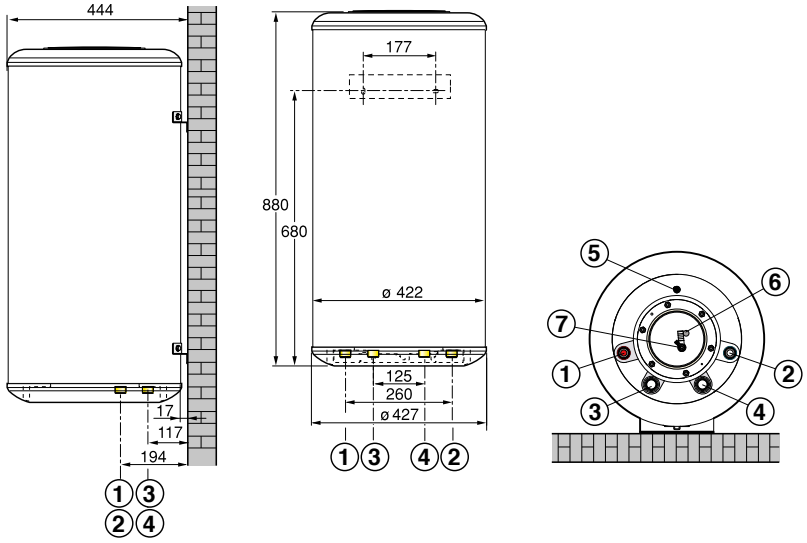

① Sortie ECS R 3/4"
② Entrée EFS R 3/4"
③ Entrée échangeur G 3/4"
④ Sortie échangeur G 3/4"
⑤ Purgeur de l'échangeur
⑥ Doigt de gant pour sonde ECS
⑦ Anode en magnésium

SRB 130 - SOL

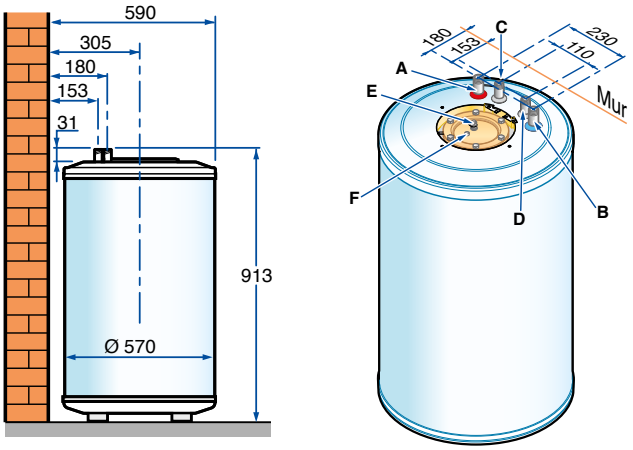

(mm et pouces)

A Entrée échangeur G 3/4
B Sortie échangeur G 3/4
C Sortie ECS R 3/4
D Entrée eau froide R 3/4
E Anode en magnésium
F Doigt de gant

		BMR 80	SRB 130
Classe Erp		C	B
Capacité	L	80	125
Surface de chauffe	m^2	0,75	0,9
Capacité échangeur	L	3	6
Puissance échangée	kW	22,6	24
Capacité puisage (10minutes)	l/10 min	160	200
Débit horaire (ΔT = 35°C)	L/h	505	588
V40 : Débit primaire 0,9m^3/h (EN12897)	L	505	162
Poids	Kg	49	65

Température maximale de service :
- primaire (échangeur) : 95 °C
- secondaire (cuve) : 95 °C

Température maximale de service :
- primaire (échangeur) : 10 bar
- secondaire (cuve) : 6 bar

PRIX H.T.		BMR 80	SRB 130
	Réf.	100005562	7681039
	€	**1 275,00**	**1 622,00**

* **ÉCO-PART en sus : 14,00** pour BMR 80 **/ 18,00** pour SRB 130
Les montants des éco-participations sont susceptibles d'évoluer en cas de modification du barème par notre organisme collecteur.

De Dietrich

BEPC 300

PRÉPARATEURS EAU CHAUDE SANITAIRE INDÉPENDANTS
À ASSOCIER À UNE POMPE À CHALEUR



Préparateurs d'eau chaude sanitaire indépendants

- Cuve en tôle d'acier émaillé de qualité alimentaire, protection par anode en magnésium
- Échangeur de grande capacité sous forme de serpentin en acier émaillé
- Tampon de visite latéral DN 120 et thermomètre
- Entrée eau froide en partie basse servant aussi d'orifice de vidange
- Isolation épaisseur 75 mm en mousse de polyuréthane injectée (0 % CFC) directement dans l'habillage
- Habillage en ABS d'aspect lisse, avec couvercle en ABS de couleur grise
- Résistance stéatite montée usine de 3kW en partie basse

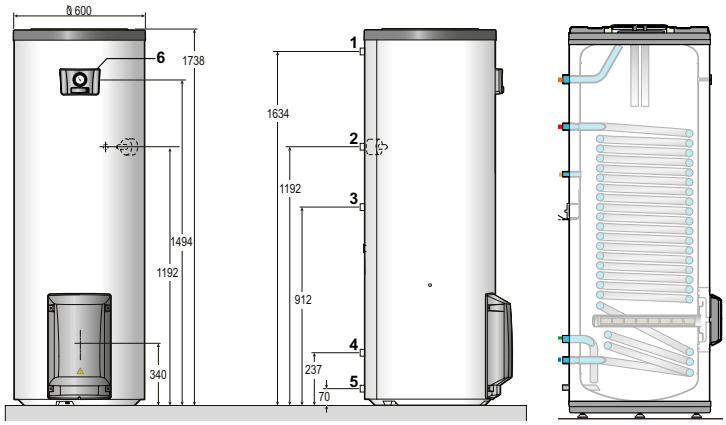

(mm et pouces)

① Sortie d'eau chaude sanitaire G 1"
② Entrée de l'échangeur du préparateur d'eau chaude sanitaire G 1"
③ Recirculation G 3/4"
④ Sortie de l'échangeur du préparateur d'eau chaude sanitaire G 1"
⑤ Entrée d'eau froide sanitaire G 1"
⑥ Capot avec thermomètre + logo

	BEPC 300
A	1738
B	70
C	237
E	1192
F	912
G	1634
Ø H	600

		BEPC 300
Classe énergétique Erp		C
Capacité cuve	l	290
Surface d'échange	m²	2,5
Volume échangeur	l	16,7
Débit nominal fluide primaire	m³/h	3
ΔP circuit primaire au débit nominal	kPa	21
Puissance échangée à ΔT = 35 K (1)	kW	78
Débit horaire à ΔT = 35 K (1)	l/h	1930
Débit sur 10 min à ΔT = 30 K (2)	l/10 min	530
Consommation d'entretien à ΔT = 45 K Qpr	kWh/24h	2,0
Résistance électrique incluse	kW	3
Poids net	kg	110

(1) temp. eau froide : 10 °C, temp. entrée primaire : 80 °C, temp. sortie ECS : 45 °C. (2) temp. eau froide : 10 °C, temp. entrée primaire : 80 °C

Température maximale de service :
- primaire (échangeur) : 110 °C
- secondaire (cuve) : 95 °C

Pression maximale de service :
- primaire (échangeur) : 10 bar
- secondaire (cuve) : 10 bar

PRIX H.T.

	BEPC 300
Colis	ER615
Réf.	7620661
€	3 320,00

* **ÉCO-PART en sus : 22,00**
Les montants des éco-participations sont susceptibles d'évoluer en cas de modification du barème par notre organisme collecteur.

	RÉF.	DÉSIGNATION	PRIX HT (€)	EP HT (€)*
OPTIONS				
	100000030	COLIS OPTION SONDE ECS - AD212	**78,00**	**0,04**
	89757753	ANODE À COURANT IMPOSÉE - AJ39	**708,00**	**0,04**

* **ÉCO-PART incluse** ou **ÉCO-PART en sus**
Les montants des éco-participations sont susceptibles d'évoluer en cas de modification du barème par notre organisme collecteur.

POUR PLUS D'INFORMATIONS SUR NOS
SERVICES & OUTILS
SE REPORTER AUX P 8 ET SUIVANTES

BLC 150, 200, 300, 400 ET 500

PRÉPARATEURS EAU CHAUDE SANITAIRE INDÉPENDANTS
À ASSOCIER À UNE CHAUDIÈRE



Préparateurs d'eau chaude sanitaire indépendants

- Cuve en tôle d'acier émaillé de qualité alimentaire, protection par anode en magnésium
- Échangeur sous forme de serpentin en acier émaillé
- Tampon de visite latéral DN 120 sauf BLC 150
- Entrée eau froide et orifice de vidange en partie basse
- Isolation épaisseur 50 mm en mousse de polyuréthane injectée (0 % CFC) directement dans l'habillage
- Habillage en ABS rigide et capot de couleur blanche

BLC 150

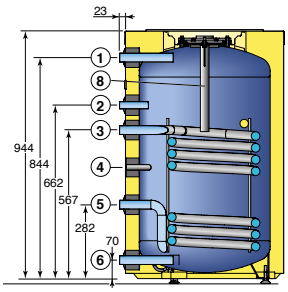

BLC 150 : Non équipable de résistance électrique

BLC 200, 300, 400 ET 500

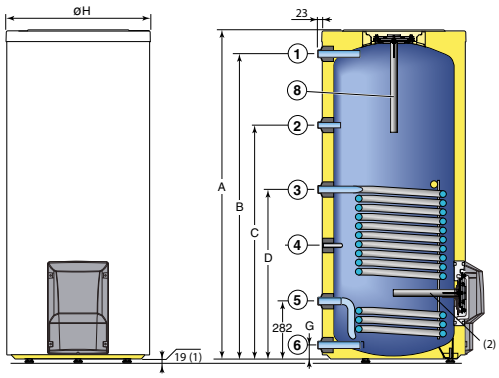

(mm et pouces)

① Sortie eau chaude sanitaire G 1
② Circulation G 3/4
③ Entrée échangeur G 1
④ Doigt de gant pour sonde ECS Ø int. 16,1 mm
⑤ Sortie échangeur G 1
⑥ Entrée eau froide et orifice de vidange G 1
⑧ Anode

G : filetage extérieur cylindrique (étanchéité par joint plat)
(1) : Pieds réglables de 19 à 29 mm
(2) : Pour modèles 400 et 500 litres

	BLC 200	BLC 300	BLC 400	BLC 500
A	1214	1734	1622	1740
B	1114	1634	1509	1618
C	840	1142	1155	1213
D	657	747	836	896
G	70	70	61	71
Ø H	610	610	710	760

BLC		BLC150	BLC 200	BLC 300	BLC 400	BLC 500
Classe d'efficacité énergétique		B	C	C	C	C
Capacité cuve	l	145	195	295	390	495
Surface d'échange	m^2	0,60	0,93	1,20	1,80	2,20
Volume échangeur	l	5,1	6,3	8,1	12,1	14,8
Débit nominal fluide primaire	m^3/h	3	3	3	3	3
ΔP circuit primaire au débit nominal	kPa	11	12	13	17	20
Puissance échangée à ΔT = 35 K (1)	kW	26	33	39	56	66
Débit horaire à ΔT = 35 K (1)	l/h	640	810	960	1375	1620
Débit sur 10 min à ΔT = 30 K (2)	l/10 min	250	340	520	670	780
Coefficient de pertes thermiques UA_S	W/K	1,11	1,48	1,85	2,22	2,50
Consommation d'entretien à ΔT = 45 K Qpr	kWh/24h	1,2	1,6	2,0	2,4	2,7
Poids net	kg	54	70,4	94,5	127,3	156,3

(1) temp. eau froide : 10 °C, temp. entrée primaire : 80 °C, temp. sortie ECS : 45 °C. (2) temp. eau froide : 10 °C, temp. entrée primaire : 80 °C

Température maximale de service :
- primaire (échangeur) : 110 °C
- secondaire (cuve) : 95 °C

Pression maximale de service :
- primaire (échangeur) : 10 bar
- secondaire (cuve) : 10 bar

Détails des données
Voir feuillet technique

PRIX H.T.		BLC 150	BLC 200	BLC 300	BLC 400	BLC 500
	Colis	EC604	EC605	EC606	EC607	EC608
BLC	Réf.	100018088	100018089	100018090	100018091	100018092
	€	**1 872,00**	**2 152,00**	**2 642,00**	**3 958,00**	**4 248,00**

Eco-Participation : voir page liste des colis

De Dietrich

BPB 200, 300, 401 ET 501

PRÉPARATEURS EAU CHAUDE SANITAIRE INDÉPENDANTS
À ASSOCIER À TOUS TYPES DE GÉNÉRATEURS



Préparateurs d'eau chaude sanitaire indépendants

- Cuve en tôle d'acier émaillé de qualité alimentaire, protection par anode en magnésium
- Échangeur de grande capacité sous forme de serpentin en acier émaillé
- Tampon de visite latéral DN 120 et thermomètre
- Entrée eau froide en partie basse servant aussi d'orifice de vidange
- Isolation épaisseur 75 mm en mousse de polyuréthane injectée (0 % CFC) directement dans l'habillage
- Habillage en ABS d'aspect lisse, avec couvercle en ABS de couleur grise

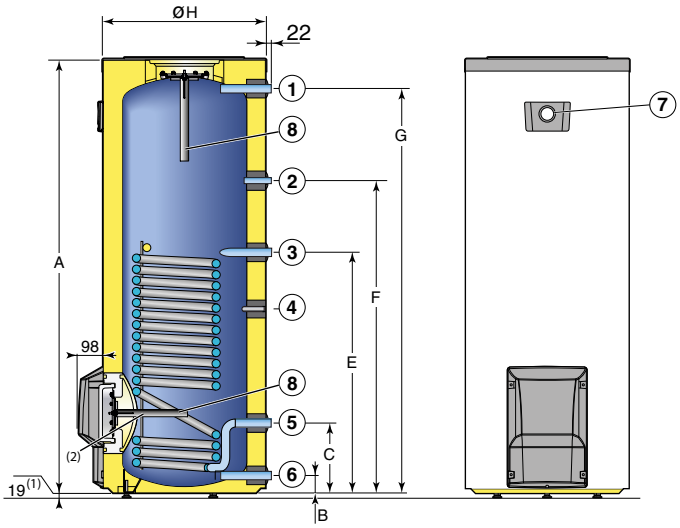

(mm et pouces)

① Sortie eau chaude sanitaire G 1
② Circulation G 3/4
③ Entrée échangeur G 1
④ Doigt de gant pour sonde ECS ø int. 16,1 mm
⑤ Sortie échangeur G 1
⑥ Entrée eau froide et orifice de vidange G 1
⑦ Thermomètre
⑧ Anode
(1) Pieds réglables de 19 à 29 mm
(2) Pour modèles 300 à 500 litres

	BPB 200	BPB 300	BPB 401	BPB 501
A	1234	1754	1642	1760
B	70	70	66	71
C	282	282	282	283
E	747	972	972	1152
F	910	1262	1220	1348
G	1114	1634	1509	1618
Ø H	660	660	760	810

		BPB 200	BPB 300	BPB 401	BPB 501
Classe d'efficacité énergétique		B	B	B	B
Capacité cuve	l	195	290	385	485
Surface d'échange	m²	1,20	1,70	2,20	3,10
Volume échangeur	l	8,1	11,4	14,8	20,8
Débit nominal fluide primaire	m³/h	3	3	3	3
ΔP circuit primaire au débit nominal	kPa	14	17	20	26
Puissance échangée à ΔT = 35 K (1)	kW	39	54	68	86
Débit horaire à ΔT = 35 K (1)	l/h	960	1330	1670	2110
Débit sur 10 min à ΔT = 30 K (2)	l/10 min	340	520	670	800
Coefficient de pertes thermiques UA_S	W/K	1,20	1,48	1,55	1,82
Consommation d'entretien à ΔT = 45 K Qpr	kWh/24h	1,3	1,6	1,68	1,97
Poids net	kg	78	106,5	137	172

(1) temp. eau froide : 10 °C, temp. entrée primaire : 80 °C, temp. sortie ECS : 45 °C. (2) temp. eau froide : 10 °C, temp. entrée primaire : 80 °C

Température maximale de service :
- primaire (échangeur) : 110 °C
- secondaire (cuve) : 95 °C

Pression maximale de service :
- primaire (échangeur) : 10 bar
- secondaire (cuve) : 10 bar

Détails des données
Voir feuillet technique

PRIX H.T.		BPB 200	BPB 300	BPB 401	BPB 501
	Colis	EC610	EC611	EC790	EC795
	Réf.	100018094	100018095	7682199	7682313
	€	**2 530,00**	**3 218,00**	**4 850,00**	**5 309,00**

Eco-Participation : voir page liste des colis

BLC ET BPB

PRÉPARATEURS **EAU CHAUDE SANITAIRE INDÉPENDANTS DE 150 A 500 L**

LISTE DES COLIS

PRÉPARATEURS BLC

RÉF.	DÉSIGNATION	COLIS	PRIX HT (€)
100018088	PRÉPARATEUR BLC 150 L - EC604	1 872,00	18,00
100018089	PRÉPARATEUR BLC 200 L - EC605	2 152,00	18,00
100018090	PRÉPARATEUR BLC 300 L - EC606	2 642,00	22,00
100018091	PRÉPARATEUR BLC 400 L - EC607	3 958,00	22,00
100018092	PRÉPARATEUR BLC 500 L - EC608	4 248,00	32,00

PRÉPARATEURS BPB

RÉF.	DÉSIGNATION	COLIS	PRIX HT (€)
100018094	PRÉPARATEUR BPB 200 L - EC610	2 530,00	18,00
100018095	PRÉPARATEUR BPB 300 L - EC611	3 218,00	22,00
7682199	PRÉPARATEUR BPB 401 L - EC790	4 850,00	22,00
7682313	PRÉPARATEUR BPB 501 L - EC795	5 309,00	32,00

OPTIONS

RÉF.	DÉSIGNATION	PRIX HT (€)	EP HT (€)*
7628986	KIT RÉSISTANCE BLINDÉE 1,7-5,3 KW (1) - EC740	448,00	0,92
100007832	RÉGULATION POMPE DE CHARGE SLA 2 - EC320	336,00	0,14
100010652	ANODE TAS-2 - EC431	208,00	0,04
89608920	ANODE À COURANT IMPOSÉE (UNO 400) - AM7	918,00	0,04
89757752	ANODE À COURANT IMPOSÉE - AJ38	538,00	0,04
89757746	THERMOMÈTRE - AJ32	81,90	0,02
7651078	DOIGT DE GANT 350 MM 1/2' - AJ162	129,00	0,01

(1) Sauf BLC 150

OPTIONS HYDRAULIQUES

RÉF.	DÉSIGNATION	PRIX HT (€)	EP HT (€)*
100007835	KIT DE LIAISON GT 224 et 225 - GTU C 220 / B 150-200-300 - EA117	822,00	1,00
100007827	KIT LIAISON MCA 45-115 et DTG 45-115/ B 150-200-300 - EA121	936,00	1,00
7639495	KIT LIAISON BALLONS INDEP 150-500 - ER599	761,00	0,92
100015468	KIT RAC HYDRAULIQUE PAC - BALLON ECS - EH149	160,00	0,01
100015479	VANNE D'INVERSION CHAUFFAGE-SANITAIRE+SONDE ECS - EH145	539,00	0,92

POUR PLUS D'INFORMATIONS SUR NOS **SERVICES & OUTILS** SE REPORTER AUX P 8 ET SUIVANTES

ÉVOLUTION 2nd SEMESTRE 2026

A PARTIR DU SECOND SEMESTRE 2026, L'OFFRE PRODUIT BALLON ÉVOLUE. NOUS CONSULTER POUR EN SAVOIR PLUS.

			Disponible à partir du 2nd semestre		
RÉFÉRENCE ACTUELLE	DÉSIGNATION ACTUELLE		NOUVELLE DÉSIGNATION	NOUVELLE RÉFÉRENCE	NOUVEAU PRIX
100018088	BLC 150	Remplacé par	BLC 150 EVO	7846686	**nous consulter**
100018089	BLC 200	Remplacé par	BLC 200 EVO	7846694	**nous consulter**
100018090	BLC 300	Remplacé par	BLC 300 EVO	7846699	**nous consulter**
100018091	BLC 400	Remplacé par	BLC 400 EVO	7846704	**nous consulter**
100018092	BLC 500	Remplacé par	BLC 500 EVO	7846707	**nous consulter**
100018094	BPB 200	Remplacé par	BPB 200 EVO	7846695	**nous consulter**
100018095	BPB 300	Remplacé par	BPB 300 EVO	7846700	**nous consulter**
7620661	BEPC300				
7682199	BPB 401	Remplacé par	BPB 400 EVO	7846705	**nous consulter**
7682313	BPB 501	Remplacé par	BPB 500 EVO	7846708	**nous consulter**

L'offre BLC et BPB évolue à partir du second semestre 2026, attention les dimensions, piquages et accessoires peuvent évoluer.
Nous consulter pour en savoir plus.

* ÉCO-PART incluse ou ÉCO-PART en sus
Les montants des éco-participations sont susceptibles d'évoluer en cas de modification du barème par notre organisme collecteur.

ACCÉDEZ À NOTRE
SCHÉMATHÈQUE

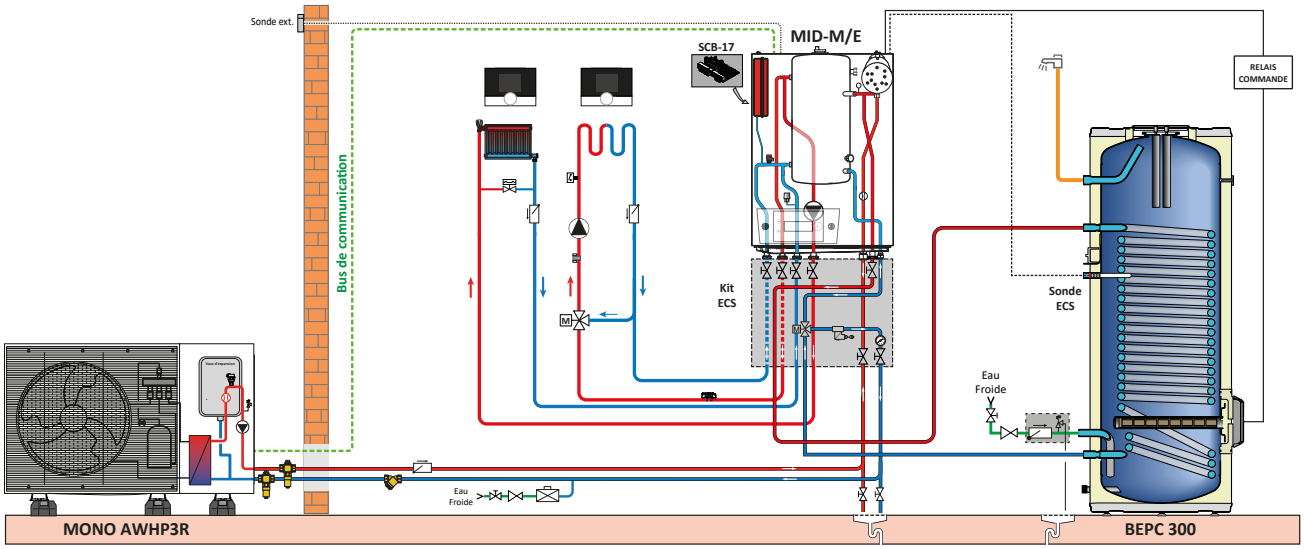

DESCRIPTIF

	COLIS	RÉF	PRIX HT (€)
Préparateur mixte BEPC 300 pour PAC	ER615	7620661	**3 320,00**
Sonde E.C.S.	AD212	100000030	**78,00**
Pompe à chaleur ALEZIO M MAX R290 8 M/E		7896449	**11 022,00**
Carte régulation SCB-17B		7847503	**382,00**
Kit second circuit V3V MID		7866494	**1 071,00**
Kit ECS MID		7863529	**867,00**
Options éventuelles			
2 x Sondes d'ambiance SMART CDI (filaire)	-	2x 7898724	**2x 128,00**
Support de pose au sol en caoutchouc 600 mm	HK602	7816801	**166,00**
Soupape différentielle	HK150	7746242	**87,90**
		Prix total H.T.* :	**17 249,90**
Mise en service		**Prix net H.T. :**	**Nous consulter**

* hors Eco-Participation

Exemple donné à titre indicatif

B ET RSB

PRODUCTION EAU CHAUDE SANITAIRE **AVEC STOCKAGE**

Produit

- Installation simple et rapide
- Divers modèles à associer à une chaudière ou à une pompe à chaleur
- Choix d'habillage qui correspond à chaque besoin. Habillage livré non monté, possibilité montage après le raccordement
- Facilité d'installation : spécialement dimensionnée pour permettre le passage des portes, la cuve est dotée d'un tampon de visite latéral pour un entretien plus facile dans le cadre des visites réglementaires
- Préparateurs indépendants de grande capacité, de 650 à 3000 litres
- Tôle d'acier de forte épaisseur

- Ballon de stockage ECS avec habillage rigide simple, souple M1 et tôlée M0 performantes avec une isolation de 100 mm pour des déperditions thermiques minimales
- Ballon de stockage ECS avec solution trou de poing (DN110) et solution trou d'homme (DN400). Puissance de la résistance électrique : 9 à 30 kW
- Puissance de l'échangeur : jusqu'à 182 kW



C

CE

Informations pratiques

FORMEZ-VOUS

Formations proposées **Voir p. 19**

Page produit site internet

De Dietrich

Bénéfices exploitant

- Entretien
- Longévité
- Performant

Bride de visite DN110 ou DN400 pour l'entretien annuel

Longévité assurée par anode en magnésium avec mesureur de charge qui prévient toute corrosion au niveau de la cuve

Répond à l'ensemble de vos besoins en eau chaude



Dimensionnez vos besoins en eau chaude sanitaire et trouvez la meilleure installation pour vos projets

Une solution pour le chauffage et l'eau chaude

Le choix d'un système de préparation d'eau chaude sanitaire est important pour garantir une disponibilité permanente de l'ECS à la température souhaitée. Il est donc essentiel de déterminer de manière précise les besoins en ECS nécessaires, en tenant compte de plusieurs facteurs comme le nombre d'habitants, les habitudes de consommation, la température spécifique souhaitée sur une durée donnée et d'évaluer les débits de pointes.

Retrouvez les outils de dimensionnement d'ECS sur le site professionnel de De Dietrich.

B DE 650 A 3000 L

PRÉPARATEURS INDÉPENDANTS AVEC SERPENTIN ET BRIDE DE VISITE DN110



Préparateurs d'eau chaude sanitaire indépendants hautes performances

- Cuve en tôle d'acier émaillé, protection par anode en magnésium
- Échangeur sous forme de serpentin en acier émaillé
- Tampon de visite latéral DN 110

- Habillage disponible en 3 versions :
  - habillage rigide (HR) en fibres polyester épaisseur 100 mm avec peau extérieure en polystyrol
  - habillage rigide (MO HR), classement au feu MO, en laine de verre épaisseur 100 mm, recouverte d'une feuille d'aluminium
  - habillage souple (HS), en laine minérale épaisseur 100 mm, avec peau extérieure en PVC, classement au feu M1

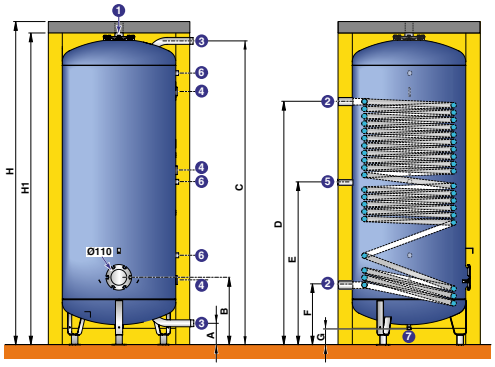

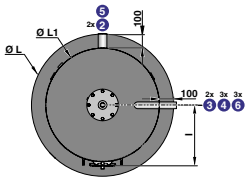

(mm et pouces)

① Sortie eau chaude sanitaire/purge Rp 2"
② Entrée/Sortie serpentin échangeur Rp 1" 1/2
③ Entrée/Sortie eau chaude sanitaire
④ Doigt de gant Ø 6 mm
⑤ Recirculation Rp 1"
⑥ Manchon pour doigt de gant/anodes 3/4"
⑦ Vidange avec bouchon R 3/4"

ØL : diamètre cuve avec habillage
ØL1 : diamètre cuve sans habillage
R: filetage
Rp: taraudage

B...	Ø ③	H	H1	Ø L	Ø L1	A	B	C	D	E	F	G	I
650	R 1"1/2	1796	1696	990	790	150	470	1588	1338	869	420	107	425
800	R 1"1/2	2107	2007	990	790	150	470	1899	1338	1025	420	107	425
1000	R 1"1/2	2323	2223	990	790	150	470	2115	1695	1133	420	107	425
1500	R 1"1/2	2061	1961	1300	1100	150	502	1799	1542	975	452	59	584
2000	R 1"1/2	2292	2192	1300	1100	150	502	2040	1542	1095	452	59	584
2500	R 2"	2086	1986	1600	1400	185	530	1740	1215	963	450	27	-
3000	R 2"	2248	2148	1600	1400	185	530	1902	1215	1044	450	27	-

B... HR/MO HR		650	800	1000	1500	2000	2500		3000
Classe d'efficacité énergétique		C	C	C	C	C	-		-
Capacité	l	650	800	900	1505	1730	2500		2750
Surface d'échange serpentin ECS	m^2	4	4	4,4	5,5	5,5	5,5		5,5
Volume échangeur	l	30,4	30,4	33,4	41,8	41,8	41,8		41,8
Coefficient de pertes thermiques UA (HR)	W/K	1,85	2,12	2,43	2,93	3,71	4,20		4,76
▶ Performances sanitaires (ΔT primaire 15 K)									
Température départ chaudière	°C	70	70	70	70	70	70	80	70	80
Données à temp. sortie ECS 60 °C :									
- Puissance échangée max.	kW	65	65	71	89	89	89	130	89	155
- Débit continu	m^3/h	1,2	1,2	1,4	1,7	1,7	1,7	2,5	1,7	3,0
- Perte de charge échangeur	mCE	1,3	1,3	1,6	3,1	3,1	3,1	6,0	3,1	8,6
Données à temp. sortie ECS 45 °C :									
- Puissance échangée max.	kW	95	95	105	130	130	130	170	130	170
- Débit continu	m^3/h	2,3	2,3	2,6	3,2	3,2	3,2	4,2	3,2	4,2
- Perte de charge échangeur	mCE	2,4	2,4	3,0	6,1	6,1	6,1	10,2	6,1	10,2
Poids net	kg	207	231	255	340	365	470		491	

Temp. eau froide: 10 °C

Température maximale de service :
- primaire (échangeur) : 110 °C
- secondaire (cuve) : 95 °C

Pression maximale de service :
- primaire (échangeur) : 12 bar
- secondaire (cuve) : 7 bar

Détails des données
Voir feuillet technique

PRIX H.T.		B 650	B 800	B 1000	B 1500	B 2000	B 2500	B 3000
	Colis	AJ78	AJ79	AJ80	AJ81	AJ82	AJ83	AJ84
Cuve	Réf.	7650480	7650481	7650482	7650483	7650484	7650485	7650486
	€	**4 396,00**	**5 885,00**	**6 523,00**	**7 130,00**	**7 431,00**	**9 098,00**	**9 557,00**
	Colis	AJ94	AJ95	AJ97	AJ99	AJ101	AJ103	AJ105
Habillage rigide (B...HR)	Réf.	7650496	7650497	7650499	7650502	7650506	7650508	7650511
	€	**1 155,00**	**1 212,00**	**1 439,00**	**1 883,00**	**2 136,00**	**2 275,00**	**2 581,00**
	Colis	-	AJ141	AJ142	AJ143	AJ144	AJ145	AJ146
Habillage rigide (B... MO HR) (classement au feu MO)	Réf.	-	7650583	7650584	7650585	7650587	7650589	7650590
	€		**3 590,00**	**3 527,00**	**3 369,00**	**3 417,00**	**3 794,00**	**3 871,00**
	Colis	-	AJ115	AJ117	AJ119	AJ121	AJ123	AJ125
Habillage souple HS (B...HS) (classement au feu M1)	Réf.	-	7650534	7650554	7650558	7650561	7650563	7650566
	€		**775,00**	**797,00**	**1 064,00**	**1 313,00**	**1 367,00**	**1 515,00**

Eco-Participation : voir page liste des colis

De Dietrich

B DE 1500 A 3000 L

PRÉPARATEURS INDÉPENDANTS AVEC SERPENTIN ET TROU D'HOMME DN400



Préparateurs d'eau chaude sanitaire indépendants hautes performances

- Cuve en tôle d'acier émaillé, protection par anode en magnésium
- Échangeur sous forme de serpentin en acier émaillé
- Trou d'homme latéral DN400
- Habillage disponible en 2 versions :
  - habillage rigide (MO HR), classement au feu MO, en laine de verre épaisseur 100 mm, recouverte d'une feuille d'aluminium
  - habillage souple (HS), en laine minérale épaisseur 100 mm, avec peau extérieure en PVC, classement au feu M1

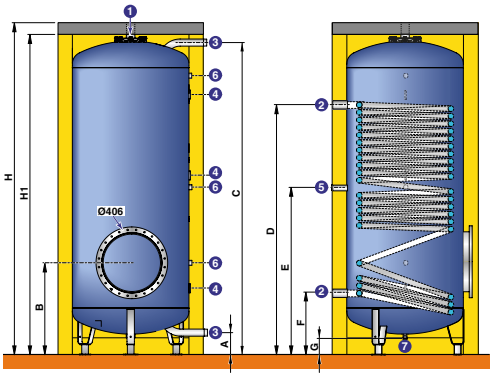

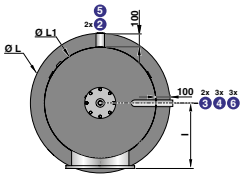

(mm et pouces)

① Sortie eau chaude sanitaire/purge Rp 2"
② Entrée/Sortie serpentin échangeur Rp 1" 1/2
③ Entrée/Sortie ECS
④ Doigt de gant Ø 6 mm
⑤ Recirculation Rp 1"
⑥ Manchon pour doigt de gant/anodes 3/4"
⑦ Vidange avec bouchon R 3/4"

ØL : diamètre cuve avec habillage
ØL1 : diamètre cuve sans habillage
R: filetage
Rp: taraudage

B...	Ø ③	H	H1	Ø L	Ø L1	A	B	C	D	E	F	G	I
1500	R 1"1/2	2116	2020	1300	1100	298	803	1947	1690	1123	600	207	620
2000	R 1"1/2	2357	2261	1300	1100	298	803	2188	1690	1243	600	207	620
2500	R 2"	1987	1895	1600	1400	185	683	1737	1215	963	450	27	730
3000	R 2"	2155	2059	1600	1400	185	683	1902	1215	1044	450	27	730

B... TH		1500	2000	2500	3000
Classe d'efficacité énergétique		C	C	-	-
Capacité	l	1505	1730	2500	2750
Surface d'échange serpentin ECS	m²	5,5	5,5	5,5	5,5
Volume échangeur	l	41,8	41,8	41,8	41,8
Coefficient de pertes thermiques UA (HR)	W/K	2,93	3,71	4,20	4,76
▶ Performances sanitaires (ΔT primaire 15 K)					
Température départ chaudière	°C	70	70	70 80	70 80
Données à temp. sortie ECS 60 °C :					
- Puissance échangée max.	kW	89	89	89 130	89 155
- Débit continu	m³/h	1,7	1,7	1,7 2,5	1,7 3,0
- Perte de charge échangeur	mCE	3,1	3,1	3,1 6,0	3,1 8,6
Données à temp. sortie ECS 45 °C :					
- Puissance échangée max.	kW	130	130	130 170	130 170
- Débit continu	m³/h	3,2	3,2	3,2 4,2	3,2 4,2
- Perte de charge échangeur	mCE	6,1	6,1	6,1 10,2	6,1 10,2
Poids net	kg	340	365	470	491

Temp. eau froide : 10 °C

Température maximale de service :
- primaire (échangeur) : 110 °C
- secondaire (cuve) : 95 °C

Pression maximale de service :
- primaire (échangeur) : 12 bar
- secondaire (cuve) : 7 bar

Détails des données
Voir feuillet technique

PRIX H.T.		B 1500 TH	B 2000 TH	B 2500 TH	B 3000 TH
	Colis	-	-	-	-
Cuve (DN 400 - Trou d'homme)	Réf.	7651829	7651830	7651831	7651832
	€	**7 594,00**	**7 885,00**	**9 603,00**	**10 103,00**
	Colis	AJ120	AJ122	AJ124	AJ126
Habillage souple (B... TH DN400 HS) (classement au feu M1)	Réf.	7650560	7650562	7650564	7650567
	€	**1 297,00**	**1 392,00**	**1 367,00**	**1 515,00**
	Colis	AJ149	AJ150	AJ151	AJ152
Habillage rigide (B... TH DN400 M0 HR) (classement au feu M0)	Réf.	7650593	7650594	7650596	7650597
	€	**3 923,00**	**4 609,00**	**4 525,00**	**4 620,00**

Eco-Participation : voir page liste des colis

B 802-1002 DE 800 A 1000 L

PRÉPARATEURS **INDÉPENDANTS AVEC DOUBLE SERPENTIN ET BRIDE DE VISITE DN110**
À ASSOCIER À DES PANNEAUX SOLAIRES



Préparateurs solaires d'eau chaude sanitaire double serpentin hautes performances

- Cuve en acier émaillé de qualité alimentaire avec double fond permettant de prendre en compte le volume situé sous l'échangeur solaire pour obtenir des températures retour plus basses
- Avec un échangeur inférieur solaire et un deuxième échangeur destiné au raccordement d'une chaudière
- Protection par anode en magnésium
- Orifice de vidange et tampon de visite
- Habillage disponible en 2 versions :
  - habillage rigide (HR), en fibres polyester épaisseur 100 mm avec peau extérieure en polystyrol
  - habillage souple (HS), classement au feu M1, avec isolation en laine minérale épaisseur 100 mm avec peau extérieure en PVC

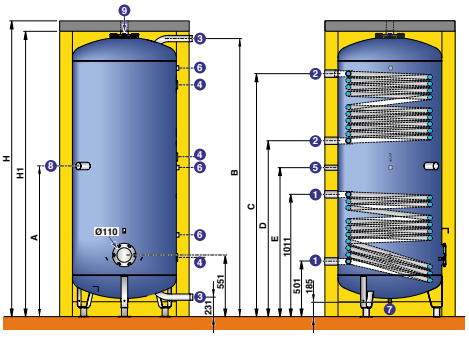

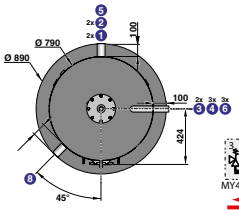

PRINCIPE DE FONTCTIONNEMENT

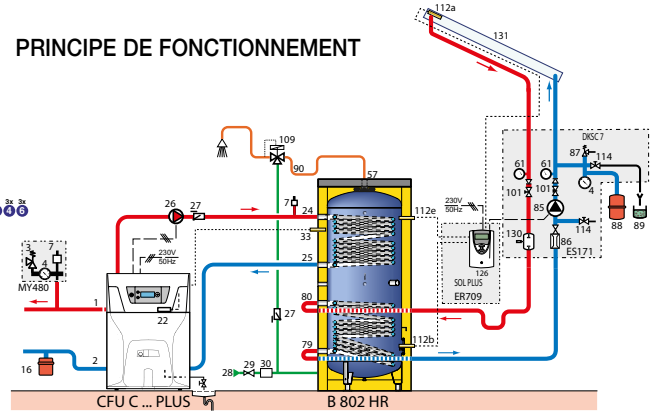

(mm et pouces)

① Entrée/Sortie échangeur solaire Rp 1" 1/2
② Entrée/Sortie échangeur chaudière Rp 1" 1/2
③ Entrée/Sortie eau stockage Rp 1" 1/2
④ Doigt de gant Ø 6 mm
⑤ Recirculation Rp 1"
⑥ Manchon pour doigt de gant/anodes 3/4"
⑦ Vidange avec bouchon R 3/4"
⑧ Embout résistance électrique Rp 1" 1/2
⑨ Sortie eau chaude sanitaire/purge Rp 2"

Cotes de basculement :
B 802 : 2010 mm
B 1002 : 2220 mm

cotes (mm)	H	H1	A	B	C	D	E
B 802	2094	1999	1057	1980	1623	1215	1106
B 1002	2336	2241	1228	2222	1928	1418	1227

B		802				1002			
Classe d'efficacité énergétique		C				C			
Capacité ballon	l	800				900			
Volume appoint	l	310				350			
Volume solaire	l	490				550			
Échangeur		inférieur (solaire)		supérieur (chaudière)		inférieur (solaire)		supérieur (chaudière)	
Capacité échangeur	l	15,2		14,4		16,1		16,0	
Surface d'échange	m^2	2		1,9		2,1		2,1	
Débit primaire	m^3/h	0,5		3		0,5		3	
Perte de charge côté eau	mbar	-		150		-		135	
Température entrée primaire	°C	50	70	70	80	50	70	70	80
Puissance échangée (1)(2)	kW	4,5	12,5	29	39	4,8	13,2	32	43
Débit horaire (1)(2)	l/h	-	-	370	960	-	-	410	1050
Débit maxi sur 10 min à ΔT = 30 K (1)(3)	l/10 mn	420				465			
Coefficient de pertes thermiques UA (HR/HS)	W/K	2,8/3				2,9/3,2			
Poids d'expédition	kg	270				335			

(1) Temp. eau froide 10 °C, (2) temp. ECS 45 °C, (3) temp. ECS 40 °C, temp. de stockage ECS 65 °C, valeurs mesurées uniquement sur le volume d'appoint

Température maximale de service :
- primaire (échangeur) : 95 °C
- secondaire (cuve) : 95 °C

Pression de service maximale :
- primaire (échangeur) : 12 bar
- secondaire (cuve) : 7 bar

PRIX H.T.		B 802	B 1002(1)
	Colis	AJ85	AJ86
Cuve	Réf.	7650487	7650488
	€	**4 855,00**	**5 794,00**
	Colis	AJ95	AJ97
Habillage rigide (HR)	Réf.	7650497	7650499
	€	**1 212,00**	**1 439,00**
	Colis	AJ115	AJ117
Habillage souple (HS) (classement au feu M1)	Réf.	7650534	7650554
	€	**775,00**	**797,00**

(1) B 1002 : disponible uniquement sur commande
Eco-Participation : voir page liste des colis



DIETRISOL POWER HP
- Panneaux tubulaires très haute efficacité
- Jusqu'à 5 capteurs en série.
- Optimisation de l'angle d'inclinaison de 10° à 90°

Voir chapitre solaire



DIETRISOL PRO C 250 TB
- Solution économique en montage vertical pour application auto-videngeable ou pressurisé

Voir chapitre solaire



DIETRISOL PRO C 250 H LT / PRO C 250 V LT
- Capteur avec limitation de température pour éviter les surchauffes. Convient aux solutions pressurisées

Voir chapitre solaire

COLISAGE

DÉSIGNATION PRÉPARATEUR MONO SERPENTIN BRIDE LATÉRALE DN110 OU DN400		RÉFÉRENCE COMPLÈTE	PRIX HT (€) ECOPART : VOIR LISTE COLIS	NOMBRE DE COLIS	CUVE	HABILLAGE RIGIDE SIMPLE (GRIS)	OU HABILLAGE SOUPLE M1 (BLANC)	OU HABILLAGE RIGIDE M0 (GRIS)
Type de bride	Désignation ballon de stockage							
Bride de visite DN 110	B 650	-	-	2	7650480	7650496	-	-
Bride de visite DN 110	B 800	-	-	2	7650481	7650497	7650534	7650583
Bride de visite DN 110	B 1000	-	-	2	7650482	7650499	7650554	7650584
Bride de visite DN 110	B 1500	-	-	2	7650483	7650502	7650558	7650585
Bride de visite DN 110	B 2000	-	-	2	7650484	7650506	7650561	7650587
Bride de visite DN 110	B 2500	-	-	2	7650485	7650508	7650563	7650589
Bride de visite DN 110	B 3000	-	-	2	7650486	7650511	7650566	7650590
Trou d'homme DN 400	B 1500 TH	-	-	2	7651829	-	7650560	7650593
Trou d'homme DN 400	B 2000 TH	-	-	2	7651830	-	7650562	7650594
Trou d'homme DN 400	B 2500 TH	-	-	2	7651831	-	7650564	7650596
Trou d'homme DN 400	B 3000 TH	-	-	2	7651832	-	7650567	7650597

DÉSIGNATION PRÉPARATEUR DOUBLE SERPENTIN BRIDE LATÉRALE DN110		RÉFÉRENCE COMPLÈTE	PRIX HT (€) ECOPART : VOIR LISTE COLIS	NOMBRE DE COLIS	CUVE	HABILLAGE RIGIDE SIMPLE (GRIS)	HABILLAGE SOUPLE M1 (BLANC)	HABILLAGE RIGIDE M0 (GRIS)
Type de bride	Désignation ballon de stockage							
Bride de visite DN 110	B 802	-	-	2	7650487	7650497	7650534	-
Bride de visite DN 110	B 1002	-	-	2	7650488	7650499	7650554	-

PRÉPARATEURS MONO SERPENTIN BRIDE LATÉRALE DN110

B 650 DN 110 HR

RÉF.	DÉSIGNATION	PRIX HT (€)	EP HT (€)*
7650480	CUVE B 650 - AJ78	**4 396,00**	32,00
	HABILLAGES A CHOISIR AVEC LA CUVE		
7650496	HABILLAGE RIGIDE HR 650 - AJ94	**1 155,00**	-

B 800 DN110 HR/HS/M0

RÉF.	DÉSIGNATION	PRIX HT (€)	EP HT (€)*
7650481	CUVE B 800 - AJ79	**5 885,00**	32,00
	HABILLAGES A CHOISIR AVEC LA CUVE		
7650497	HABILLAGE RIGIDE HR 800 - AJ95	**1 212,00**	-
7650583	HABILLAGE M0 HR 800 - AJ141	**3 590,00**	-
7650534	HABILLAGE M1 SOUPLE HS 800 - AJ115	**775,00**	-

B 1000 DN110 HR/HS/M0

RÉF.	DÉSIGNATION	PRIX HT (€)	EP HT (€)*
7650482	CUVE B 1000 - AJ80	**6 523,00**	32,00
	HABILLAGES A CHOISIR AVEC LA CUVE		
7650499	HABILLAGE RIGIDE HR 1000 - AJ97	**1 439,00**	-
7650584	HABILLAGE M0 HR 1000 - AJ142	**3 527,00**	-
7650554	HABILLAGE M1 SOUPLE HS 1000 - AJ117	**797,00**	-

B 1500 DN110 HR/HS/M0

RÉF.	DÉSIGNATION	PRIX HT (€)	EP HT (€)*
7650483	CUVE B 1500 - AJ81	**7 130,00**	32,00
	HABILLAGES A CHOISIR AVEC LA CUVE		
7650502	HABILLAGE RIGIDE HR 1500 - AJ99	**1 883,00**	-
7650585	HABILLAGE M0 HR 1500 - AJ143	**3 369,00**	-
7650558	HABILLAGE M1 SOUPLE HS 1500 - AJ119	**1 064,00**	-

B 2000 DN110 HR/HS/M0

RÉF.	DÉSIGNATION	PRIX HT (€)	EP HT (€)*
7650484	CUVE B 2000 - AJ82	**7 431,00**	32,00
	HABILLAGES A CHOISIR AVEC LA CUVE		
7650506	HABILLAGE RIGIDE HR 2000 - AJ101	**2 136,00**	-
7650587	HABILLAGE M0 HR 2000 - AJ144	**3 417,00**	-
7650561	HABILLAGE M1 SOUPLE HS 2000 - AJ121	**1 313,00**	-

B 2500 HR/M0 DN110 HR/HS/M0

RÉF.	DÉSIGNATION	PRIX HT (€)	EP HT (€)*
7650485	CUVE B 2500 - AJ83	**9 098,00**	32,00
	HABILLAGES A CHOISIR AVEC LA CUVE		
7650508	HABILLAGE RIGIDE HR 2500 - AJ103	**2 275,00**	-
7650589	HABILLAGE M0 HR 2500 - AJ145	**3 794,00**	-
7650563	HABILLAGE M1 SOUPLE HS 2500 - AJ123	**1 367,00**	-

B 3000 DN110 HR/HS/M0

RÉF.	DÉSIGNATION	PRIX HT (€)	EP HT (€)*
7650486	CUVE B 3000 - AJ84	**9 557,00**	32,00
	HABILLAGES A CHOISIR AVEC LA CUVE		
7650511	HABILLAGE RIGIDE HR 3000 - AJ105	**2 581,00**	-
7650590	HABILLAGE M0 HR 3000 - AJ146	**3 871,00**	-
7650566	HABILLAGE M1 SOUPLE HS 3000 - AJ125	**1 515,00**	-

* ÉCO-PART incluse ou ÉCO-PART en sus
Les montants des éco-participations sont susceptibles d'évoluer en cas de modification du barème par notre organisme collecteur.

PRÉPARATEURS MONO SERPENTIN BRIDE LATÉRALE DN 400

B 1500 DN 400 HS/M0

RÉF.	DÉSIGNATION	PRIX HT (€)	EP HT (€)*
7651829	CUVE B 1500	7 594,00	32,00
	HABILLAGES A CHOISIR AVEC LA CUVE		
7650560	HABILLAGE M1 HS 1500 DN400 - AJ120	1 297,00	-
7650593	HABILLAGE M0 1500 DN400 - AJ149	3 923,00	-

B 2000 DN 400 HS/M0

RÉF.	DÉSIGNATION	PRIX HT (€)	EP HT (€)*
7651830	CUVE B 2000	7 885,00	32,00
	HABILLAGES A CHOISIR AVEC LA CUVE		
7650562	HABILLAGE M1 HS 2000 DN400 - AJ122	1 392,00	-
7650594	HABILLAGE M0 2000 DN400 - AJ150	4 609,00	-

B 2500 DN 400 HS/M0

RÉF.	DÉSIGNATION	PRIX HT (€)	EP HT (€)*
7651831	CUVE B 2500	9 603,00	32,00
	HABILLAGES A CHOISIR AVEC LA CUVE		
7650564	HABILLAGE M1 HS 2500 DN400 - AJ124	1 367,00	-
7650596	HABILLAGE M0 2500 DN400 - AJ151	4 525,00	-

B 3000 DN 400 HS/M0

RÉF.	DÉSIGNATION	PRIX HT (€)	EP HT (€)*
7651832	CUVE B 3000	10 103,00	32,00
	HABILLAGES A CHOISIR AVEC LA CUVE		
7650567	HABILLAGE M1 HS 3000 DN400 - AJ126	1 515,00	-
7650597	HABILLAGE M0 3000 DN400 - AJ152	4 620,00	-

PRÉPARATEURS DOUBLE SERPENTIN BRIDE LATÉRALE DN110

B 802 DN 110 HR/HS

RÉF.	DÉSIGNATION	PRIX HT (€)	EP HT (€)*
7650487	CUVE B 802 - AJ85	4 855,00	32,00
	HABILLAGES A CHOISIR AVEC LA CUVE		
7650497	HABILLAGE RIGIDE HR 800 - AJ95	1 212,00	-
7650534	HABILLAGE M1 SOUPLE HS 800 - AJ115	775,00	-

B 1002 DN 110 HR/HS

RÉF.	DÉSIGNATION	PRIX HT (€)	EP HT (€)*
7650488	CUVE B 1002 - AJ86	5 794,00	32,00
	HABILLAGES A CHOISIR AVEC LA CUVE		
7650499	HABILLAGE RIGIDE HR 1000 - AJ97	1 439,00	-
7650554	HABILLAGE M1 SOUPLE HS 1000 - AJ117	797,00	-

OPTIONS

	RÉF.	DÉSIGNATION	PRIX HT (€)	EP HT (€)*
	89608920	ANODE À COURANT IMPOSÉE (UNO 400) - AM7	918,00	0,04
	89757746	THERMOMÈTRE - AJ32	81,90	0,02
	7651078	DOIGT DE GANT 350 MM 1/2' - AJ162	129,00	0,01
DN110				
	7651086	RÉSISTANCE BLINDÉE 9 KW 400V BRIDE DN110 - AJ164	736,00	0,92
	7651088	RÉSISTANCE BLINDÉE 15 KW 400V BRIDE DN110 > 800L - AJ165	857,00	1,75
	7651116	RÉSISTANCE BLINDÉE 30 KW 400V BRIDE DN110 > 800L - AJ166	1 022,00	1,75
DN400				
	7651117	RÉSISTANCE BLINDÉE 9 KW 400V BRIDE DN400 - AJ167	1 989,00	1,75
	7651120	RÉSISTANCE BLINDÉE 15 KW 400V BRIDE DN400 - AJ168	2 331,00	1,75
	7651122	RÉSISTANCE BLINDÉE 30 KW 400V BRIDE DN400 - AJ169	2 524,00	1,75
	7651123	RÉSISTANCE STÉATITE 9 KW 400V BRIDE DN400 - AJ170	3 152,00	1,75
	7651124	RÉSISTANCE STÉATITE 15 KW 400V BRIDE DN400 - AJ171	3 305,00	1,75
	7651127	RÉSISTANCE STÉATITE 30 KW 400V BRIDE DN400 - AJ172	4 146,00	1,75

* ÉCO-PART incluse ou ÉCO-PART en sus
Les montants des éco-participations sont susceptibles d'évoluer en cas de modification du barème par notre organisme collecteur.

De Dietrich

La température parfaite à la rencontre de l'extraordinaire.

Trouvons la vôtre.



Pompe à chaleur air/eau
monobloc haute température

MHTC R290

www.dedietrich-thermique.fr

De Dietrich

ECS

RSB DE 800 A 3000 L

BALLONS DE STOCKAGE ÉMAILLÉ AVEC BRIDE DE VISITE DN110



Ballon de stockage ECS en acier émaillé de forte épaisseur

- Revêtement émail spécialement adapté aux exigences du stockage d'eau solaire qui peut être à très haute température
- Protection par anode magnésium
- Tampon de visite latéral DN 110
- Bride à embout 1"1/2 pour résistance électrique en option
- Lame porte sonde pour un positionnement idéal des sondes en fonction des besoins
- Résistance électrique en option
- Habillage disponible en 3 versions :
  - habillage rigide (HR) en fibres polyester épaisseur 100 mm avec peau extérieure en polystyrol
  - habillage souple (HS), classement au feu M1, isolation en laine minérale épaisseur 100 mm avec peau extérieure en PVC
  - habillage rigide (M0 HR), classement au feu M0 pour RSB 800, isolation en laine de verre épaisseur 100 mm, recouverte d'une feuille d'aluminium

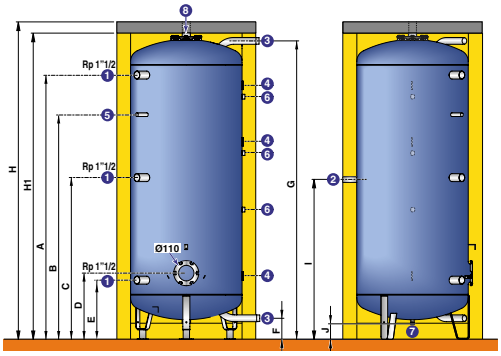

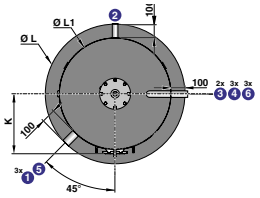

(mm et pouces)

① ③ Entrée/Sortie ECS
② Recirculation Rp 1"
④ Doigt de gant Ø 6 mm
⑤ Doigt de gant (tube) 1/2" (thermomètre)
⑥ Manchon pour doigt de gant / anodes 3/4"
⑦ Vidange avec bouchon R 3/4"
⑧ Sortie ECS / purge Rp 2

ØL : diamètre cuve avec habillage
ØL1 : diamètre cuve sans habillage
R : Filetage
Rp : Taraudage

RSB...HR (MM)	Ø ③	H	H1	Ø L	Ø L1	A	B	C	D	E	F	G	I	J	K
800	R 1"1/2	2094	1999	990	790	1710	1384	1057	551	501	231	1980	1106	185	425
1000	R 1"1/2	2310	2215	990	790	1954	1674	1228	551	501	231	2196	1214	185	425
1500	R 1"1/2	2109	2019	1300	1100	1650	1450	1150	650	600	298	1947	1123	207	584
2000	R 1"1/2	2357	2261	1300	1100	1888	1566	1244	650	600	298	2188	1243	207	584
2500	R 2"	1994	1898	1600	1400	1446	1230	963	530	480	185	1740	963	27	734
3000	R 2"	2156	2060	1600	1400	1610	1339	1045	530	480	185	1902	1044	27	734

RSB... HR/HS		800	1000	1500	2000	2500	3000
Classe d'efficacité énergétique		C	C	C	C	-	-
Capacité de stockage	l	780	900	1500	1730	2500	2750
Coefficient de pertes thermiques UA (habillage HR/HS)	W/K	2,8/3	2,9/3,2	3,4/3,8	3,8/4,4	4,1/4,6	4,6/4,8
Poids net	kg	255	265	340	372	450	541

Température maximale de service : 95 °C ⋮ Pression maximale de service : 7 bar

Détails des données
Voir feuillet technique

PRIX H.T.		RSB 800	RSB 1000	RSB 1500	RSB 2000	RSB 2500	RSB 3000
	Colis	AJ72	AJ67	AJ68	AJ69	AJ70	AJ71
CUVE (TAMPON DE VISITE Ø 110 MM)	Réf.	7650474	7650469	7650470	7650471	7650472	7650473
	€	**3 148,00**	**3 519,00**	**3 973,00**	**4 427,00**	**6 185,00**	**6 312,00**
	Colis	AJ95	AJ97	AJ99	AJ101	AJ103	AJ105
HABILLAGE RIGIDE (RSB...HR)	Réf.	7650497	7650499	7650502	7650506	7650508	7650511
	€	**1 212,00**	**1 439,00**	**1 883,00**	**2 136,00**	**2 275,00**	**2 581,00**
	Colis	AJ115	AJ117	AJ119	AJ121	AJ123	AJ125
HABILLAGE SOUPLE (RSB...HS) (CLASSEMENT AU FEU M1)	Réf.	7650534	7650554	7650558	7650561	7650563	7650566
	€	**775,00**	**797,00**	**1 064,00**	**1 313,00**	**1 367,00**	**1 515,00**
	Colis	AJ141	-	-	-	-	-
HABILLAGE RIGIDE (RSB 800 M0 HR) (CLASSEMENT AU FEU M0)	Réf.	7650583	-	-	-	-	-
	€	**3 590,00**					

Eco-Participation : voir page liste des colis

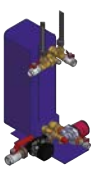

LSR DE 50 A 250 KW
ÉCHANGEUR POUR LA PRODUCTION ECS SEMI-INSTANTANÉE

Jusqu'à 6,7 m³/h à 60 °C

Voir p. 430



STATION SOLAIRE STS ET STSDB

Installation solaire pour la production ECS

Voir Chapitre SOLAIRE

RSB DE 1000 A 3000 L

BALLONS DE STOCKAGE ÉMAILLÉ AVEC TROU D'HOMME DN400



Ballon de stockage ECS en acier émaillé de forte épaisseur

- Revêtement émail spécialement adapté aux exigences du stockage d'eau solaire qui peut être à très haute température
- Protection par anode magnésium
- Tampon de visite latéral DN 400,
- Résistance électrique blindée montée sur bride Ø 400 mm en option
- Lame porte sonde pour un positionnement des sondes en fonction du besoin de chacun
- Résistance électrique en option
- Habillage disponible en 2 versions :

- habillage souple (HS), classement au feu M1, isolation en laine minérale épaisseur 100 mm avec peau extérieure en PVC
- habillage rigide (M0 HR), classement au feu M0, isolation en laine de verre épaisseur 100 mm recouverte d'une feuille d'aluminium

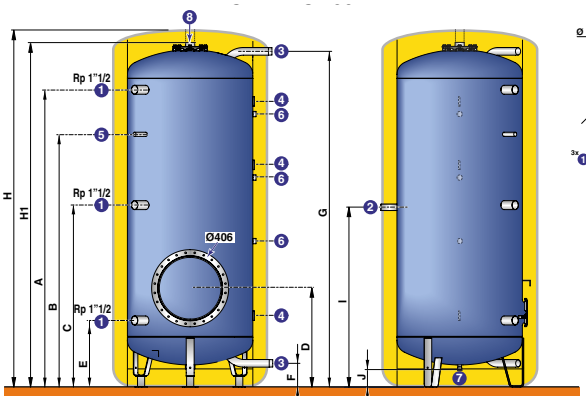

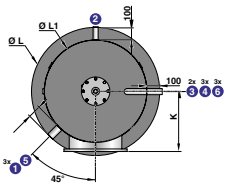

(mm et pouces)

① ③ Entrée/Sortie ECS
② Recirculation Rp 1"
④ Doigt de gant Ø 6 mm
⑤ Doigt de gant (tube) 1/2" (thermomètre)
⑥ Manchon pour doigt de gant / anodes 3/4"
⑦ Vidange avec bouchon R 3/4"
⑧ Sortie ECS / purge Rp 2

ØL : diamètre cuve avec habillage
ØL1 : diamètre cuve sans habillage
R : Filetage
Rp : Taraudage

RSB...THS 400	Ø ③	H	H1	Ø L	Ø L1	A	B	C	D	E	F	G	I	J	K
1000	R 1"1/2	2310	2215	990	790	1954	1674	1228	704	501	231	2196	1214	185	465
1500	R 1"1/2	2116	2020	1300	1100	1650	1450	1150	803	600	298	1947	1123	207	620
2000	R 1"1/2	2357	2261	1300	1100	1888	1566	1244	803	600	298	2188	1243	207	620
2500	R2"	1994	1898	1600	1400	1446	1230	963	683	480	185	1740	963	27	730
3000	R2"	2156	2060	1600	1400	1610	1339	1045	683	480	185	1902	1044	27	730

RSB... THS DN 400		1000	1500	2000	2500	3000
Classe d'efficacité énergétique		C	C	C	C	-
Capacité de stockage	l	1000	1500	2000	2500	3000
Coefficient de pertes thermiques UA (habillage HR/HS)	W/K	2,9/3,2	3,4/3,8	3,8/4,4	4,1/4,6	4,6/4,8
Poids net	kg	260	340	375	450	540

Température maximale de service : 95 °C ⋮ Pression maximale de service : 7 bar

Détails des données
Voir feuillet technique

PRIX H.T.		RSB 1000 TH	RSB 1500 TH	RSB 2000 TH	RSB 2500 TH	RSB 3000 TH
	Colis	AJ73	AJ74	AJ75	AJ76	AJ77
CUVE (Tampon de visite Ø 406 mm - trou d'homme)	Réf.	7650475	7650476	7650477	7650478	7650479
	€	**4 081,00**	**5 284,00**	**5 378,00**	**7 340,00**	**7 451,00**
	Colis	AJ118	AJ120	AJ122	AJ124	AJ126
HABILLAGE SOUPLE (RSB...THS DN400 HS) (CLASSEMENT AU FEU M1)	Réf.	7650555	7650560	7650562	7650564	7650567
	€	**1 123,00**	**1 297,00**	**1 392,00**	**1 367,00**	**1 515,00**
	Colis	AJ148	AJ149	AJ150	AJ151	AJ152
HABILLAGE RIGIDE (RSB... THS DN400 M0 HR) (CLASSEMENT AU FEU M0)	Réf.	7650592	7650593	7650594	7650596	7650597
	€	**2 275,00**	**3 923,00**	**4 609,00**	**4 525,00**	**4 620,00**

Eco-Participation : voir page liste des colis

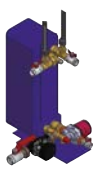

LSR DE 50 A 250 KW ÉCHANGEUR POUR LA PRODUCTION ECS SEMI-INSTANTANÉE

Jusqu'à 6,7 m³/h à 60 °C

Voir p. 430



STATION SOLAIRE STS ET STSDB

Installation solaire pour la production ECS

Voir Chapitre SOLAIRE

RSB DE 800 A 3000 L

BALLONS DE STOCKAGE ÉMAILLÉ **AVEC BRIDE DE VISITE DN110 OU AVEC TROU D'HOMME DN400**

COLISAGE

DÉSIGNATION BALLON DE STOCKAGE RSB Type de bride	Désignation ballon de stockage RSB	RÉFÉRENCE COMPLÈTE	PRIX HT (€) ECOPART : VOIR LISTE COLIS	NOMBRE DE COLIS	CUVE 	HABILLAGE RIGIDE SIMPLE	OU HABILLAGE SOUPLE M1 POST	OU HABILLAGE RIGIDE M0 (GRIS)
Bride de visite DN 110	RSB 800	-	-	2	7650474	7650597	7650534	7650583
Bride de visite DN 110	RSB 1000	-	-	2	7650469	7650499	7650554	-
Bride de visite DN 110	RSB 1500	-	-	2	7650470	7650502	7650558	-
Bride de visite DN 110	RSB 2000	-	-	2	7650471	7650506	7650561	-
Bride de visite DN 110	RSB 2500	-	-	2	7650472	7650508	7650563	-
Bride de visite DN 110	RSB 3000	-	-	2	7650473	7650511	7650566	-
Trou d'homme DN 400	RSB 1000 TH	-	-	2	7650475	-	7650555	7650592
Trou d'homme DN 400	RSB 1500 TH	-	-	2	7650476	-	7650560	7650593
Trou d'homme DN 400	RSB 2000 TH	-	-	2	7650477	-	7650562	7650594
Trou d'homme DN 400	RSB 2500 TH	-	-	2	7650478	-	7650564	7650596
Trou d'homme DN 400	RSB 3000 TH	-	-	2	7650479	-	7650567	7650597

BALLONS DE STOCKAGE ECS BRIDE LATÉRALE DN110

RSB 800 DN110 HR/HS/M0

RÉF.	DÉSIGNATION	PRIX HT (€)	EP HT (€)*
7650474	CUVE RSB 800 - AJ72	**3 148,00**	32,00
HABILLAGES A CHOISIR AVEC LA CUVE			
7650497	HABILLAGE RIGIDE HR 800 - AJ95	**1 212,00**	-
7650534	HABILLAGE M1 SOUPLE HS 800 - AJ115	**775,00**	-
7650583	HABILLAGE M0 800 - AJ141	**3 590,00**	-

RSB 1000 DN110 HR/HS

RÉF.	DÉSIGNATION	PRIX HT (€)	EP HT (€)*
7650469	CUVE RSB1000 - AJ67	**3 519,00**	32,00
HABILLAGES A CHOISIR AVEC LA CUVE			
7650499	HABILLAGE RIGIDE HR 1000 - AJ97	**1 439,00**	-
7650554	HABILLAGE M1 SOUPLE HS 1000 - AJ117	**797,00**	-

RSB 1500 DN110 HR/HS

RÉF.	DÉSIGNATION	PRIX HT (€)	EP HT (€)*
7650470	CUVE RSB 1500 - AJ68	**3 973,00**	32,00
HABILLAGES A CHOISIR AVEC LA CUVE			
7650502	HABILLAGE RIGIDE HR 1500 - AJ99	**1 883,00**	-
7650558	HABILLAGE M1 SOUPLE HS 1500 - AJ119	**1 064,00**	-

RSB 2000 DN110 HR/HS

RÉF.	DÉSIGNATION	PRIX HT (€)	EP HT (€)*
7650471	CUVE RSB 2000 - AJ69	**4 427,00**	32,00
HABILLAGES A CHOISIR AVEC LA CUVE			
7650506	HABILLAGE RIGIDE HR 2000 - AJ101	**2 136,00**	-
7650561	HABILLAGE M1 SOUPLE HS 2000 - AJ121	**1 313,00**	-

RSB 2500 DN110 HR/HS

RÉF.	DÉSIGNATION	PRIX HT (€)	EP HT (€)*
7650472	CUVE RSB 2500 - AJ70	**6 185,00**	32,00
HABILLAGES A CHOISIR AVEC LA CUVE			
7650508	HABILLAGE RIGIDE HR 2500 - AJ103	**2 275,00**	-
7650563	HABILLAGE M1 SOUPLE HS 2500 - AJ123	**1 367,00**	-

RSB 3000 DN110 HR/HS

RÉF.	DÉSIGNATION	PRIX HT (€)	EP HT (€)*
7650473	CUVE RSB 3000 - AJ71	**6 312,00**	32,00
HABILLAGES A CHOISIR AVEC LA CUVE			
7650511	HABILLAGE RIGIDE HR 3000 - AJ105	**2 581,00**	-
7650566	HABILLAGE M1 SOUPLE HS 3000 - AJ125	**1 515,00**	-

* ÉCO-PART incluse ou ÉCO-PART en sus
Les montants des éco-participations sont susceptibles d'évoluer en cas de modification du barème par notre organisme collecteur.

De Dietrich

RSB DE 800 A 3000 L

BALLONS DE STOCKAGE ÉMAILLÉ **AVEC BRIDE DE VISITE DN110 OU AVEC TROU D'HOMME DN400**

BALLONS DE STOCKAGE ECS BRIDE LATÉRALE DN400 (> 1000L)

RÉF.	DÉSIGNATION	PRIX HT (€)	EP HT (€)*
RSB 1000 DN400 HS/M0			
7650475	CUVE RSB 1000 TROU D'HOMME DN 400 - AJ73	4 081,00	32,00
HABILLAGES A CHOISIR AVEC LA CUVE			
7650555	HABILLAGE M1 HS 1000 DN400 - AJ118	1 123,00	-
7650592	HABILLAGE M0 1000 DN400 - AJ148	2 275,00	-
RSB 1500 DN400 HS/M0			
7650476	CUVE RSB 1500 TROU D'HOMME DN 400 - AJ74	5 284,00	32,00
HABILLAGES A CHOISIR AVEC LA CUVE			
7650560	HABILLAGE M1 HS 1500 DN400 - AJ120	1 297,00	-
7650593	HABILLAGE M0 1500 DN400 - AJ149	3 923,00	-
RSB 2000 DN400 HS/M0			
7650477	CUVE RSB 2000 TROU D'HOMME DN 400 - AJ75	5 378,00	32,00
HABILLAGES A CHOISIR AVEC LA CUVE			
7650562	HABILLAGE M1 HS 2000 DN400 - AJ122	1 392,00	-
7650594	HABILLAGE M0 2000 DN400 - AJ150	4 609,00	-
RSB 2500 DN400 HS/M0			
7650478	CUVE RSB 2500 TROU D'HOMME DN 400 - AJ76	7 340,00	32,00
HABILLAGES A CHOISIR AVEC LA CUVE			
7650564	HABILLAGE M1 HS 2500 DN400 - AJ124	1 367,00	-
7650596	HABILLAGE M0 2500 DN400 - AJ151	4 525,00	-
RSB 3000 DN400 HS/M0			
7650479	CUVE RSB 3000 TROU D'HOMME DN 400 - AJ77	7 451,00	32,00
HABILLAGES A CHOISIR AVEC LA CUVE			
7650567	HABILLAGE M1 HS 3000 DN400 - AJ126	1 515,00	-
7650597	HABILLAGE M0 3000 DN400 - AJ152	4 620,00	-

OPTIONS POUR DN110 ET DN400

	RÉF.	DÉSIGNATION	PRIX HT (€)	EP HT (€)*
OPTIONS				
	89608920	ANODE À COURANT IMPOSÉE (UNO 400) - AM7	918,00	0,04
	89757746	THERMOMÈTRE - AJ32	81,90	0,02
	7651078	DOIGT DE GANT 350 MM 1/2" - AJ162	129,00	0,01
DN110				
	7651082	BRIDE LATÉRALE 110 A EMBOUT 1"1/2 - AJ163	421,00	0,01
	89757750	KIT ÉLECTRIQUE 6 KW/400V 1 1/2 - AJ36	1 081,00	0,92
	100019313	KIT ÉLECTRIQUE 9 KW/400V 1 1/2 - AJ47	1 117,00	0,92
	7651086	RÉSISTANCE BLINDÉE 9 KW 400V BRIDE DN110 - AJ164	736,00	0,92
	7651088	RÉSISTANCE BLINDÉE 15 KW 400V BRIDE DN110 > 800L - AJ165	857,00	1,75
	7651116	RÉSISTANCE BLINDÉE 30 KW 400V BRIDE DN110 > 800L - AJ166	1 022,00	1,75
DN400				
	7651117	RÉSISTANCE BLINDÉE 9 KW 400V BRIDE DN400 - AJ167	1 989,00	1,75
	7651120	RÉSISTANCE BLINDÉE 15 KW 400V BRIDE DN400 - AJ168	2 331,00	1,75
	7651122	RÉSISTANCE BLINDÉE 30 KW 400V BRIDE DN400 - AJ169	2 524,00	1,75
	7651123	RÉSISTANCE STÉATITE 9 KW 400V BRIDE DN400 - AJ170	3 152,00	1,75
	7651124	RÉSISTANCE STÉATITE 15 KW 400V BRIDE DN400 - AJ171	3 305,00	1,75
	7651127	RÉSISTANCE STÉATITE 30 KW 400V BRIDE DN400 - AJ172	4 146,00	1,75

POUR PLUS D'INFORMATIONS SUR NOS
SERVICES & OUTILS
SE REPORTER AUX P 8 ET SUIVANTES

* ÉCO-PART incluse ou ÉCO-PART en sus
Les montants des éco-participations sont susceptibles d'évoluer en cas de modification du barème par notre organisme collecteur.

FWS, FWM PRO, FWM ET LSR

ÉCHANGEURS **AVEC PRODUCTION EAU CHAUDE SANITAIRE INSTANTANÉE ET SEMI INSTANTANÉE**

Produit

- Fonctionnement sur un primaire à 70 °C pour limiter l'entartrage en cas d'eaux très calcaires
- Facilité d'installation grâce au produit livré assemblé et câblé d'origine
- Gamme allant jusqu'à une puissance de 840 kW
- Production instantanée d'ECS garantissant une installation anti légionelle
- Adapté aux bâtiments de santé
- Solutions fonctionnant avec différents types d'énergies

- Performance : jusqu'à 840 kW
- Débit ECS instantanée jusqu'à 240 L/min



Informations pratiques

FORMEZ-VOUS

Formations proposées
Voir p. 19

Bénéfices exploitant

- Performant
- Sécurité
- Confort assuré
- Durabilité
- Qualité

Puissance jusqu'à 750kW

Soluton anti-légionelle

Production instantanée d'ECS et à la température souhaitée

Température du primaire limitant l'entartrage en cas d'eaux très calcaires

Échangeur à plaques en inox



Dimensionnez vos besoins en eau chaude sanitaire et trouvez la meilleure installation pour vos projets

Une solution pour le chauffage et l'eau chaude

Le choix d'un système de préparation d'eau chaude sanitaire est important pour garantir une disponibilité permanente de l'ECS à la température souhaitée. Il est donc essentiel de déterminer de manière précise les besoins en ECS nécessaires, en tenant compte de plusieurs facteurs comme le nombre d'habitants, les habitudes de consommation, la température spécifique souhaitée sur une durée donnée et d'évaluer les débits de pointes.

Retrouvez les outils de dimensionnement d'ECS sur le site professionnel de De Dietrich.

FWS 750/1300 DE 700 A 1300 L

BALLONS DE STOCKAGE **EAU CHAUDE PRIMAIRE**
ET PRODUCTION EAU CHAUDE SANITAIRE INSTANTANÉE



Préparateur pour la production d'eau chaude sanitaire instantanée auquel peuvent être raccordé tous types de chaudière et avec possibilité de raccordement d'un circuit solaire

- Échangeur ECS de grande puissance en tube d'acier inoxydable 1.4404 annelé pour éviter les dépôts de calcaire sur les surfaces d'échanges et garantir un échange continuel sans entretien
- Cuve en acier revêtu antirouille pour le stockage d'eau de chauffage qui évite le cyclage des chaudières en cas de faibles puisages
- Isolant épaisseur 100 mm en fibre de polyester souple avec peau extérieure semi-rigide, l'ensemble amovible pour un raccordement aise du préparateur
- Application principale dans le tertiaire : maisons de retraite, hôpitaux, écoles… ou la lutte contre la légionellose est primordiale

FWS 750

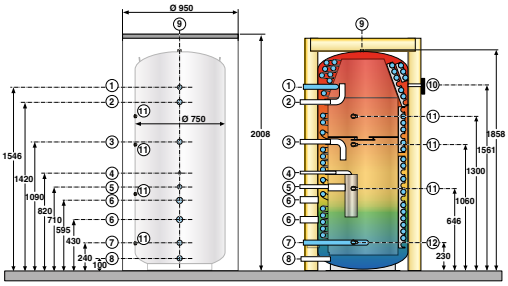

FWS 1300

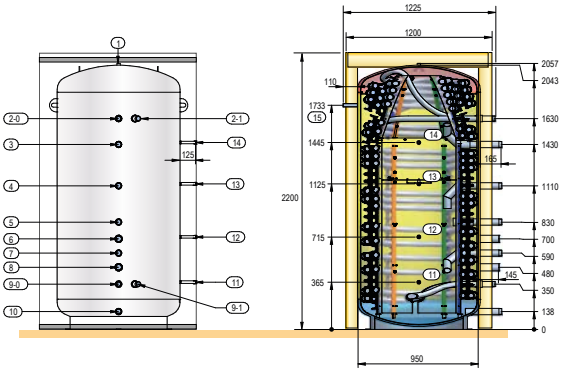

(mm et pouces)

① Sortie eau chaude sanitaire R 1" 1/4
② Départ chaudière R 1" 1/4
③ Retour chaudière avec ENR R 1" 1/4
④ Entrée circuit ENR R 3/4"
⑤ Retour chaudière R 1" 1/4
⑥ Emplacement pour résistance électrique G 1" 1/2
⑦ Entrée eau froide sanitaire R 1" 1/4
⑧ Retour circuit ENR / vidange / Retour chaudière si absence de circuit ENR R 1" 1/4
⑨ Orifice pour purgeur d'air Rp 1/2"
⑩ Thermomètre Rp 1/2"
⑪ Doigt de gant pour sonde ECS selon configuration
⑫ Doigt de gant pour sonde ENR

① Orifice pour purgeur R 1/2"
②-⓪ Sortie eau chaude sanitaire R 1" 1/4
②-① Sortie eau chaude sanitaire R 1" 1/4
③ Entrée chaudière R 1" 1/2
④ Retour chaudière avec solaire R 1" 1/2
⑤ Entrée ENR (Solaire ou PAC) R 1" 1/2
⑥ Résistance électrique G 1" 1/2
⑦ Retour chaudière sans ENR R 1" 1/2
⑧ Résistance électrique G 1" 1/2
⑨-⓪ ⑨-① Entrée d'eau froide R 1" 1/4
⑩ Retour ENR (solaire ou PAC) R 1" 1/4
⑪ Doigt de gant pour sonde solaire Ø17 mm
⑫ Doigt de gant pour sonde PAC Ø17 mm
⑬ ⑭ Doigt de gant pour sonde ECS - Appoint Ø17 mm
⑮ Thermomètre Rp 1/2"

FWS		750	1300
Classe d'efficacité énergétique		C	C
Volume de stockage total	l	700	1 300
Contenance serpentin ECS	l	52	105
Surface d'échange ECS	m^2	9,6	18
Pertes de charge serpentin ECS à 2 m^3/h / 4 m^3/h / 6 m^3/h	bar	0,2/0,8/2,0	0,1/0,4/1,0
Coefficient de pertes thermiques UA	W/K	4,1	8,1
Constante de refroidissement Cr	Wh/j.K.l.	0,14	-
Température entrée primaire	°C	80	80
▶ Données à température sortie ECS 45 °C			
- Puissance échangée max. (1)	kW	210	230
- Débit continu max. (1)	l/h	4 800	5500
- Débit sur 10 min	l/10 min.	800	1200
▶ Données à température sortie ECS 60 °C			
- Puissance échangée max. (1)	kW	230	250
- Débit continu max. (1)	l/h	3 900	4300
- Débit sur 10 min	l/10 min.	650	950
Poids net	kg	260	305

(1) Température entrée eau froide : 10 °C, température entrée primaire : 80 °C. Chaudière raccordée en ② et ⑧ (sans solaire)

Température maximale de service :
- cuve : 6 bar
- échangeur ECS : 7 bar

Température maximale de service :
- cuve : 95 °C

Détails des données
Voir feuillet technique

PRIX H.T.		750	1300
	Colis	EC800	-
FWS	Réf.	7696903	7801377
	€	**7 359,00**	**13 420,00**

Eco-Participation : voir page liste des colis

De Dietrich

FWS 750/1300 DE 700 A 1300 L

BALLONS DE STOCKAGE **EAU CHAUDE PRIMAIRE**
ET PRODUCTION EAU CHAUDE SANITAIRE INSTANTANÉE

COLISAGE

DÉSIGNATION PRÉPARATEURS FWS	RÉFÉRENCE COMPLÈTE	PRIX HT (€) ECOPART : VOIR LISTE COLIS	NOMBRE DE COLIS	PRÉPARATEUR FWS 	COLIS CUVE	COLIS HABILLAGE
Préparateur solaire Dietrisol ECSI FWS 750	7696903	**7 359,00**	1	7696903	-	-
Préparateur solaire Dietrisol ECSI FWS 1300	7801377	**13 420,00**	2	-	7801375	7801376

LISTE DES COLIS

RÉF.	DÉSIGNATION	PRIX HT (€)	EP HT (€)*
7696903	PRÉPARATEUR ECSI FWS 750-2 - EC800	**7 359,00**	32,00

RÉF.	DÉSIGNATION	PRIX HT (€)	EP HT (€)*
7801375	CUVE FWS 1300 - ES230	**11 467,00**	32,00
7801376	HABILLAGE FWS 1300 - ES231	**1 953,00**	-

OPTIONS FWS

	RÉF.	DÉSIGNATION	PRIX HT (€)	EP HT (€)*
	89757746	THERMOMÈTRE - AJ32	**81,90**	0,02
	100015099	KIT DE BOUCLAGE ECS - ER29	**258,00**	0,01
	89757750	KIT ÉLECTRIQUE 6 KW/400V 1 1/2 - AJ36	**1 081,00**	0,92

POUR PLUS D'INFORMATIONS SUR NOS
SERVICES & OUTILS
SE REPORTER AUX P 8 ET SUIVANTES

ACCÉDEZ À NOTRE
SCHÉMATHÈQUE

PRINCIPE DE FONCTIONNEMENT

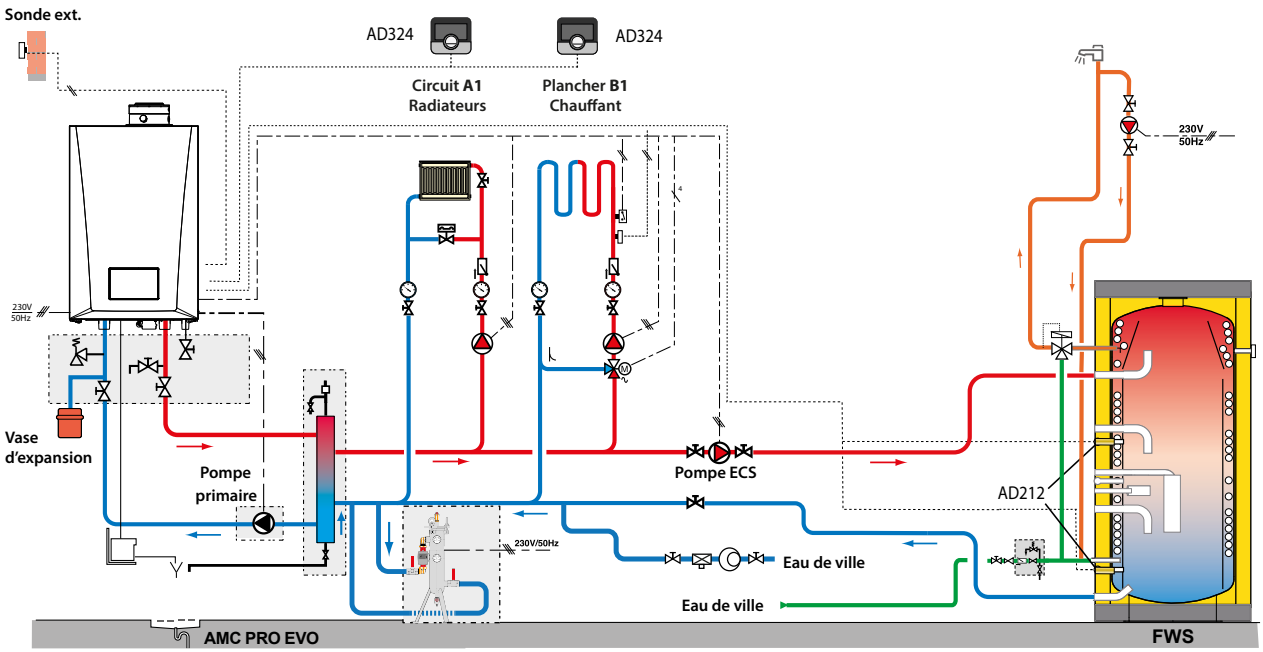

* ÉCO-PART incluse ou ÉCO-PART en sus
Les montants des éco-participations sont susceptibles d'évoluer en cas de modification du barème par notre organisme collecteur.

FWM PRO

PRÉPARATEUR D'ECS INSTANTANÉ ANTI-LÉGIONELLE
POUR ECS CENTRALISÉE



Solution compacte entièrement prémontée sur châssis, précablée avec coque isolante destinée à la production ECS instantanée compatible avec une production d'énergie renouvelable (PAC)

- Echangeur à plaques en acier inoxydable AISI 316
- Pompe primaire modulante, robinetterie laiton, clapets anti-thermosiphon, régulation indépendante optimisant la production ECS
- Le régulateur monté sur les modules FMW PRO régule la température ECS en sortie du module par action sur la pompe primaire modulante
- Compatible GTB avec remonté alarmes/défauts
- Cascadable jusqu'à 8

FWM PRO 70, 90 OU 170

DISPONIBLE 2nd SEMESTRE 2026



(mm et pouces)

COTES (MM)	A	B	C
FWM PRO 70	279	454	927
FWM PRO 90	279	454	955
FWM PRO 170	279	454	983

Diamètres hydrauliques

FWM PRO 70	1"
FWM PRO 90	1 1/4"
FWM PRO 170	1 1/2"

FWM PRO		70	90	170
Primaire 65°C, ECS 60°C	L/min	13.2	22	34,7
	kW	46	74	121
	T° retour	43	29,4	29,9
Primaire 70°C, ECS 60°C	L/min	18.9	26,4	45.2
	kW	66	91	157
	T° retour	40	26,3	25,5
Primaire 80°C, ECS 60°C	L/min	27.5	35,2	60,6
	kW	96	121	211
	T° retour	34	22,1	21,7

DONNÉES PROVISOIRES

Général :
- Alimentation : 230V/50Hz
- Courant maximal : 4A

Circuit primaire :
- Température max. de service : 90 °C
- Pression max. de service : 8 bar

Circuit secondaire (ECS) :
- Température de fonct. : 10/60 °C
- Température max. de service : 60 °C
- Pression max. de service : 10 bar

PRIX H.T.		70	90	170
FWM PRO	Réf.	7908966	7908967	7908968
	€	**Nous consulter**	**Nous consulter**	**Nous consulter**

Eco-Participation : nous consulter

	RÉF.	DÉSIGNATION	PRIX HT (€)	EP HT (€)*
OPTIONS				
	7917143	SONDE DE TEMPÉRATURE IMMERGÉE	**Nous consulter**	
	7916349	SONDE DE TEMPÉRATURE A CONTACT	**Nous consulter**	
	7917144	KIT VANNE	**Nous consulter**	

* ÉCO-PART incluse ou **ÉCO-PART en sus**
Les montants des éco-participations sont susceptibles d'évoluer en cas de modification du barème par notre organisme collecteur.

De Dietrich

FWM JUSQU'A 50 L/MIN OU 70 L/MIN

PRÉPARATEURS D'ECS INSTANTANÉE
POUR COLLECTIF CENTRALISÉ



Station compacte entièrement prémontée sur châssis, précâblée avec coque isolante destinée à la production ECS instantanée

- Échangeur à plaques en acier inoxydable AISI 316
- Pompe primaire modulante, robinetterie laiton, clapets anti-thermosiphon, régulation indépendante optimisant la production ECS
- Circuit primaire à raccorder impérativement sur un ballon tampon ou une boucle d'eau chaude (chauffage urbain)
- Le régulateur monté sur les modules FWM règle la température ECS en sortie du module par action sur la pompe primaire modulante
- L'algorithme pro-actif adapte la vitesse de la pompe primaire en fonction :
  - du débit ECS mesuré par le détecteur de débit
  - de la variation de température mesurée à l'entrée d'eau froide

PRINCIPE DE FONCTIONNEMENT

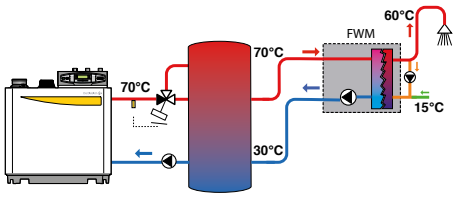

FWM 50 OU 70

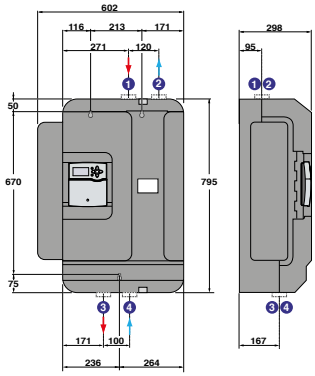

FWM 50 OU 70 EN CASCADE

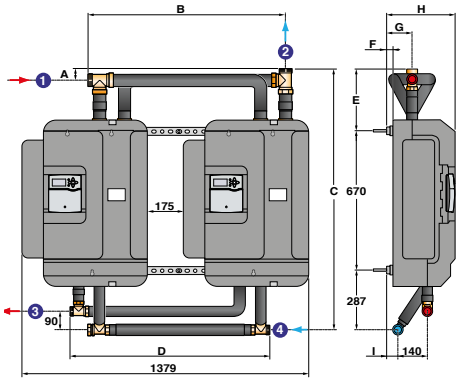

FWM		50-170	70-240
▶ Échangeur :			
- nombre de plaques		40	60
- pertes de charge secondaire	kPa	50	45
- clapet anti-thermosiphon	mmCE	400	1600
▶ Pompe :		UPM² 25-75	UPM Geo 25-85
Débits :	à		
- primaire 70 °C, ECS à 60 °C	L/min	37	51
	kW	130	176
- primaire 80 °C, ECS à 60 °C	L/min	49	66
	kW	170	230
- primaire 65 °C, ECS à 60 °C	L/min	30	41
	kW	105	140
Poids d'expédition	kg	45	52

(mm et pouces)

FWM SEUL	50-170	70-240
① Entrée primaire / Départ ballon tampon	R1 1/2	R2
② Sortie primaire / Retour ballon tampon	R1 1/2	R2
③ Sortie ECS	G1	G1 1/4
④ Entrée eau froide	G1	G1 1/4

FWM EN CASCADE	50-170	70-240
① Entrée primaire / Départ ballon tampon	G1 1/2	G2
② Sortie primaire / Retour ballon tampon	G1 1/2	G2
③ Sortie ECS	G1	G1 1/4
④ Entrée eau froide	G1	G1 1/4

COTES (MM)	A	B	C	D	E	F	G	H	I
FWM 50-170	50	947	1254	961	297	27	122	325	54
FWM 70-240	57	954	1262	962	305	35	130	335	62

Circuit primaire :
- Température max. de service : 95 °C
- Pression max. de service : 3 bar

Circuit secondaire (ECS) :
- Température de fonct. : 10/60 °C
- Température max. de service : 95 °C
- Pression max. de service : 10 bar

Détails des données
Voir feuillet technique

PRIX H.T.		50-170	70-240
FWM	Colis	EC682	EC683
	Réf.	7606029	7606142
	€	**5 467,00**	**6 227,00**

* **ÉCO-PART en sus : 0,14**
Les montants des éco-participations sont susceptibles d'évoluer en cas de modification du barème par notre organisme collecteur.

LSR DE 50 À 250 KW

ÉCHANGEUR ECS **AVEC POMPES PRIMAIRE ET SECONDAIRE**

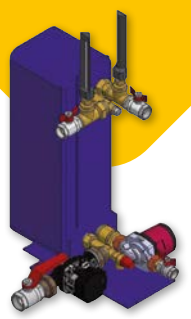

Échangeur pour la production ECS semi-instantanée jusqu'à 6,7 m³/h à 60 °C

- Échangeur à plaques brasées avec coque d'isolation
- Pompe primaire modulante pilotée pour assurer la température ECS demandée et un retour froid en sortie d'échangeur
- Pompe secondaire sanitaire modulante, l'ensemble monté avec vannes et raccords sur un socle support à poser au sol.
- Le LSR sera piloté par la régulation VM HSM qui optimise les retours froids sur la chaudière pour la condensation, assure la consigne ECS et gère la charge du ballon tampon sur ses 2 sondes haute et basse. Elle commande aussi la(les) chaudière(s) pour les besoins ECS

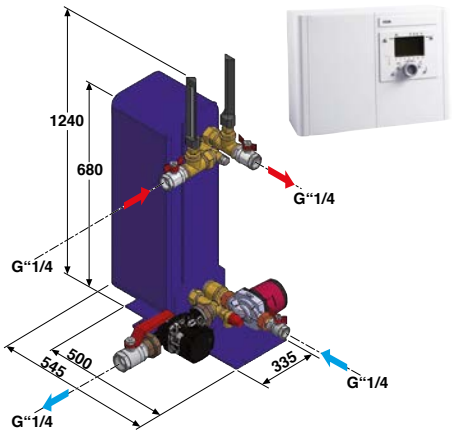

PRINCIPE DE FONCTIONNEMENT

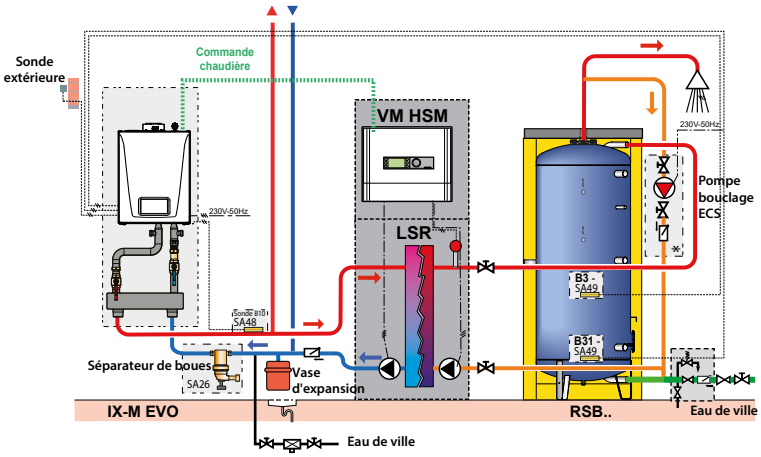

LSR		50	100	150	200	250
Nombre de plaques		20	30	40	60	80
Débit primaire	m³/h	1,4	2,8	4,5	5,6	6,7
Hauteur manométrique disponible circuit primaire	kPa	48	7	27	18	23
Température primaire	°C	65/70	65/70	65/70	65/70	65/70
Puissance	kW	50	100	150	200	250
Débit ECS instantané	l/min	14	28	43	57	71
Perte de charge circuit secondaire	kPa	45	26	28	8	23
Puissance de bouclage	kW	12	25	35	50	50
Poids d'expédition	kg	78	82	88	210	218

Circuit primaire :
- Température de fonct. : 80/65 °C
- Température max. de service : 90 °C
- Pression max. de service : 10 bar

Circuit secondaire (ECS) :
- Température de fonct. : 10/60 °C
- Température max. de service : 90 °C
- Pression max. de service : 10 bar

PRIX H.T.		50	100	150	200	250
LSR (disponible sur commande uniquement, délai de livraison 4 semaines)	Réf.	7723617	7723618	7723619	7723620	7723621
	€	**3 473,00**	**3 759,00**	**5 003,00**	**6 253,00**	**7 512,00**

* ÉCO-PART incluse : 4,60
Les montants des éco-participations sont susceptibles d'évoluer en cas de modification du barème par notre organisme collecteur.

PRIX H.T.	VM HSM
Colis	SA43
Réf.	7695735
€	**1 377,00**

* ÉCO-PART en sus : 0,14
Les montants des éco-participations sont susceptibles d'évoluer en cas de modification du barème par notre organisme collecteur.

De Dietrich SERVICES	MISE EN SERVICE	PRIX NET HT (€)
7809045	MES ÉCHANGEUR	**213,00**

POUR PLUS D'INFORMATIONS SUR NOS **SERVICES & OUTILS** SE REPORTER AUX P 8 ET SUIVANTES



RSB 800 À 3000 L VERSION DN110 OU DN400

Ballon de stockage ECS en acier émaillé

Voir p. 420

Vos demandes de **mise en service** et **dépannage** en quelques **clics !**

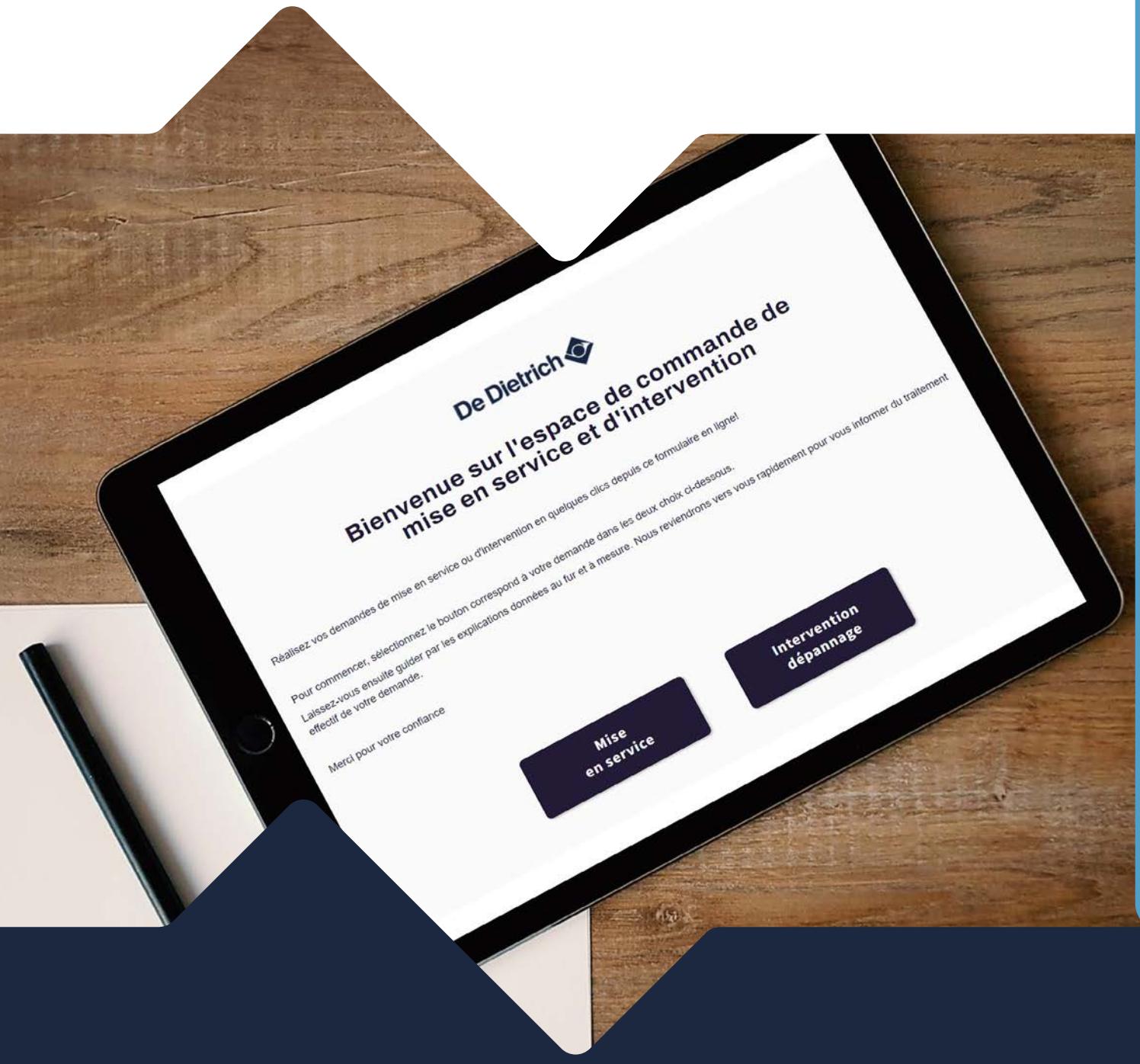

Testez notre formulaire en ligne,

vous ne lui trouverez que des avantages !

Rendez-vous sur
notre site dédié:
mes.bdrthermea.fr

De Dietrich

Plus d'infos page 11

Crédit photo : aleksandr_samochernyi sur Freepik

ECS

DIEMABOX
MODULE THERMIQUE D'APPARTEMENT

Produit

- Gamme complète compatible avec production ECS décentralisée dans chaque appartement
- Prêt pour les solutions hybrides et PAC avec température primaire de 55°C
- Solution pour le chauffage et la production d'eau chaude sanitaire collective sans bouclage
- Simple à mettre en place : produit plug&play
- Tous les éléments inclus : vannes, transmetteur de débit, vanne à pression différentielle, filtre et isolation EPP
- Régulation électronique intégrée
- Accés aux données à distance (option)

- Débit ECS 12l/min ou 16l/min
- Pincement échangeur de seulement 5K
- Connectable



CE

Informations pratiques

FORMEZ-VOUS

Formations proposées Voir p. 19

QUEL MTA

De Dietrich



Bénéfices exploitant

- Confort assuré
- Sécurité garantie
- Pratique
- Économie

Production d'eau chaude sanitaire anti-légionelle

Réalisation de diagnostics à distance possible

Plus de 10 fonctions intégrées : maintient en température de l'échangeur, consigne température de retour, priorité eau chaude sanitaire, fonction anti-légionelle, ...

Permet d'individualiser les frais de chauffage de chaque logement

Les + De Dietrich

- Installez les MTA DIEMABOX avec nos solutions hybrides, comme la pompe à chaleur MHTC R290. Grâce à la température primaire admissible de seulement 55°C, vous optimiserez les performances du système.
- Les radiateurs SAMBA Chappée sont également compatibles avec ces produits.

DIEMABOX

MODULE THERMIQUE D'APPARTEMENT



Modules thermiques d'appartement pour production d'ECS et chauffage central à eau chaude radiateurs ou plancher chauffant

- Les modules Diemabox sont des modules de distribution d'eau chaude primaire dans chaque appartement régulant le chauffage et la production d'eau chaude en fonction des besoins des occupants

DIEMABOX CD

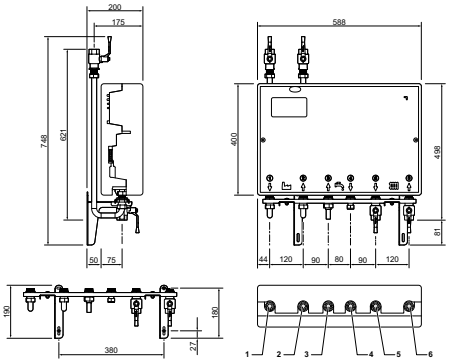

(mm et pouces)

① Retour du circuit primaire (G¾")
② Départ du circuit primaire (G¾")
③ Eau froide sanitaire (G ¾")
④ Eau froide sanitaire (G¾")
⑤ Départ chauffage (G¾")
⑥ Retour chauffage (G ¾")

DIEMABOX CM

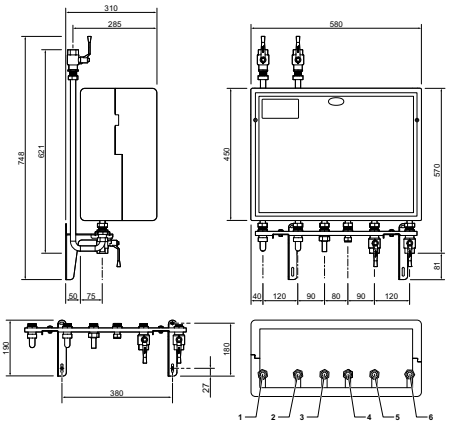

DIEMABOX		CD 12 MTA circuit direct ECS 12l/mn	CD 16 MTA circuit direct ECS 16l/mn	CM 12 MTA circuit mélangé ECS 12l/mn	CM 16 MTA circuit mélangé ECS 16l/mn
CARACTÉRISTIQUES					
Dimensions (haut x larg x prof)	mm	400x588x150		395x588x200	
Pression de service max côté primaire / secondaire / ECS	bar	10 bar			
Raccordements hydrauliques (avec barrette prémontage)		3/4" (1")	3/4" (1")	3/4" (1")	3/4" (1")
Poids	kg	15	16	17	17
CIRCUIT CHAUFFAGE					
Type de circuit de chauffage alimenté		1 Réseau direct à température constante (radiateur)	1 Réseau direct à température constante (radiateur)	Réseau régulé par Loi d'Eau	Réseau régulé par Loi d'Eau
Possibilité de raccorder Thermostat d'ambiance		oui			
Puissance (primaire 80/50°C)		21 kW (610l/mn)			
Réglage du régulateur de pression différentielle (plage 5 à 30 kPa)	kPa	10 kPa		-	
Pression de service max côté chauffage	bar	16	16	10	10
BOUCLE PRIMAIRE					
Température départ	°C	55/95°C			
Différence de pression requise min. – max.	kPa	50 - 250			
Pertes à l' arrêt	W	30			
Pression de service max côté primaire	bar	16			
PRODUCTION ECS					
Production instantanée d'ECS via un échangeur à plaques		50°C			
Type d'échangeur à plaques ECS		DHW44C	DHW57C	DHW44C	DHW57C
Spécification de conception de l'échangeur de chaleur		Primaire 60/17 °C --ECS 10/40°C			
Puissance (env)	kW	25	33,4	25	33,4
Débit ECS	l/mn	12	16	12	16
Débit de seuil d' enclenchement	l/mn	1,5			
Perte de charge ECS	kPa	11,4	12,14	11,4	12,14
Pression max coté ECS	bar	10			
Raccordement électrique					
Alimentation		230V/50Hz			
Puissance électrique des auxiliaires en veille	W	<3			
Puissance électrique des auxiliaires hors circulateur	W	<15			

- Température maxi. de service : 90 °C
- Pression maxi. de service : 10 bar
- Alimentation : 230 V/50 Hz
- Performances ECS 12 et 16 l/mn
- Connectivité (option)
- Modbus Mbus

Détails des données
Voir feuillet technique

PRIX H.T.		CD 12	CD 16	CM 12	CM 16
DIEMABOX	Réf.	7837976	7837978	7837979	7837980
	€	Nous consulter	Nous consulter	Nous consulter	Nous consulter

Eco-Participation : voir page liste des colis

De Dietrich

DIEMABOX

MODULE THERMIQUE D'APPARTEMENT

COLISAGE

DÉSIGNATION DIEMABOX	RÉFÉRENCE COMPLÈTE	PRIX HT (€) ECOPART : VOIR LISTE COLIS	NOMBRE DE COLIS	DIEMABOX
DIEMABOX CD 12	7837976	Nous consulter	1	7837976
DIEMABOX CD 16	7837978	Nous consulter	1	7837978
DIEMABOX CM 12	7837979	Nous consulter	1	7837979
DIEMABOX CM 16	7837980	Nous consulter	1	7837980

LISTE DES COLIS

RÉF.	DÉSIGNATION	PRIX HT (€)	EP HT (€)*	RÉF.	DÉSIGNATION	PRIX HT (€)	EP HT (€)*
7837976	DIEMABOX CD 12	Nous consulter	1,00	7837979	DIEMABOX CM 12	Nous consulter	2,20
7837978	DIEMABOX CD 16	Nous consulter	1,00	7837980	DIEMABOX CM 16	Nous consulter	2,20

OPTIONS

	RÉF.	DÉSIGNATION	PRIX HT (€)	EP HT (€)*
	7853567	BARRETTE 33 KW 12L/MN	Nous consulter	0,08
	7853566	BARRETTE 46 KW 16L/MN	Nous consulter	0,08
	7853565	BARRETTE RACCORD HAUT 33 KW 12L/MN	Nous consulter	0,08
	7853564	BARRETTE RACCORD HAUT 46 KW 16L/MN	Nous consulter	0,08
	7853563	MODULE DE COMMUNICATION MERCURIUS	Nous consulter	0,12
	7853562	COMPTEUR D'ÉNERGIE	Nous consulter	0,12

POUR PLUS D'INFORMATIONS SUR NOS
SERVICES & OUTILS
SE REPORTER AUX P 8 ET SUIVANTES

OPTIONS THERMOSTATS ET SONDES D'AMBIANCE

	RÉF.	DÉSIGNATION	CONNEXION	PILES	PROGRAMME HORAIRE	CONNECTE INTERNET	CLASSE	PRIX HT (€)	EP HT (€)*
	7649289	SONDE D'AMBIANCE SMART TC° CONNECTÉE - AD311	Filaire	non	oui	oui	IV	396,00	0,14
	7609763	THERMOSTAT D'AMBIANCE MODULANT FILAIRE - AD304	filaire	non	oui	non	V	305,00	0,14
	7609762	THERMOSTAT D'AMBIANCE MODULANT RADIO - AD303	sans fil	oui	oui	non	V	500,00	0,14
	7768817	THERMOSTAT D'AMBIANCE PROGRAMMABLE (FILAIRE) - AD337	Filaire	oui	oui	non	IV	140,00	0,14
	7768818	THERMOSTAT D'AMBIANCE PROGRAMMABLE (SANS FILS) - AD338	Sans fil	oui	oui	non	IV	340,00	0,14

* ÉCO-PART incluse ou ÉCO-PART en sus
Les montants des éco-participations sont susceptibles d'évoluer en cas de modification du barème par notre organisme collecteur.

BT ET PSB
BALLONS **TAMPON PRIMAIRE**

Produit

- Multiples points de raccordement pour chaudières, pompes à chaleur, circuits de chauffage et échangeurs ECS
- Facilité d'installation
- Large gamme compatible chauffage et rafraichissement (20-500L)
- Une gamme étendue de de 20 à 3000 L

- Ballon de stockage primaire
- Différents habillages
- Jusqu'à 8 piquages de raccordements hydrauliques



Informations pratiques

FORMEZ-VOUS

Formations proposées
Voir p. 19

Page produit site internet

De Dietrich

BT DE 20 À 500 L

BALLONS **TAMPON PRIMAIRE**

NOUVEAUTÉ



Ballons de stockage en tôle d'acier de forte épaisseur

- Revêtement intérieur en acier pour la production de chauffage, rafraichissement ou eau chaude sanitaire
- Multiples raccordements adaptés aux PAC ou systèmes hybrides
- Compatible appoints électriques 1.8kW ou 3kW

BT 20

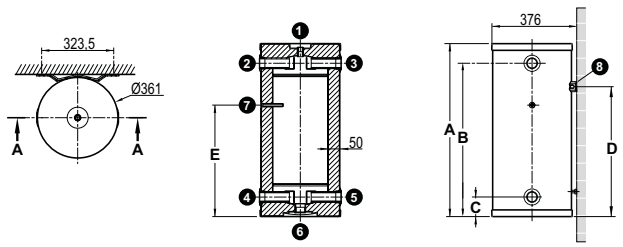

BT 50 à 80

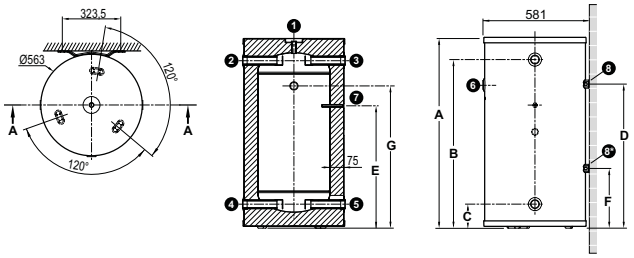

BT 200 à 500

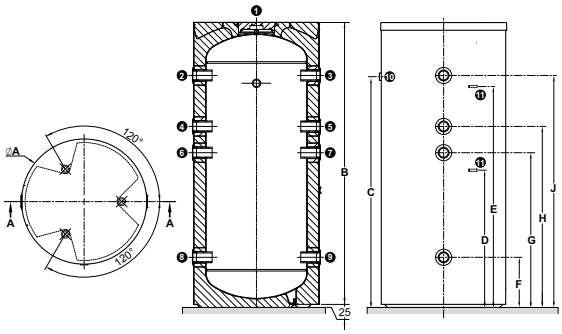

BT 200 à 500 (mm et pouces)

① G 1/2" filetage intérieur - Emplacement pour purgeur automatique
②③④⑤⑥⑦⑧⑨ G2" filetage intérieur
⑩ G1" 1/4 filetage intérieur- Emplacement pour résistance électrique d'appoint
⑪ Doigt de gant Ø 10 mm

BT 20 à 80 (mm et pouces)

① G 1/2" filetage intérieur - Emplacement pour purgeur automatique
②③④⑤ G1" 1/4 filetage intérieur
⑥ G1" 1/4 filetage intérieur - Emplacement pour résistance électrique d'appoint
⑦ Doigt de gant Ø 10 mm
⑧ Etrier de fixation murale

BT	A	B	C	D	E	F	G	H	J
20	566	478	88	366	360				
50	640	518	132	375	395	120	377		
80	890	768	132	625	570	322	627		
200	613	1287	953	421	895	293	530	766	1003
500	813	1828	1436	866	1382	321	991	1159	1485

BT		20	50	80	200	500
Classe d'efficacité énergétique		A	A	A	B	B
Capacité	l	20	50	80	203	510
Pression maximale	bar	3	3	3	6	6
Température maximale de service (1)	°C	95	95	95	95	95
Température minimale de service	°C	6	6	6	6	6
Pertes statiques ΔT=45K	W	20	24	31	57	76
Poids net	kg	8,9	23,1	28	60	124,5

(1) 84 °C avec l'option résistance

Pression de service maxi. : 20 à 80L : 3 bar
200 à 500L : 6 bar

Température maxi. de service : - cuve : 95 °C

PRIX H.T.		20	50	80	200	500
BALLON TAMPON	Réf.	7870018	7894944	7870022	7876518	7876519
	€	**300,00**	**380,00**	**420,00**	**780,00**	**1 300,00**
	EP HT (€)*	**14,00**	**14,00**	**14,00**	**22,00**	32,00

	RÉF.	DÉSIGNATION	PRIX HT (€)	EP HT (€)*
ACCESSOIRES				
	7908455	RÉSISTANCE ÉLECTRIQUE 1800W (BT 20)	**80,00**	**0,92**
	7908453	RÉSISTANCE ÉLECTRIQUE 1800W	**70,00**	**0,92**
	7908454	RÉSISTANCE ÉLECTRIQUE 3000W	**90,00**	**0,92**

* ÉCO-PART incluse ou ÉCO-PART en sus
Les montants des éco-participations sont susceptibles d'évoluer en cas de modification du barème par notre organisme collecteur.

PSB DE 550 A 3000 L

BALLONS **TAMPON PRIMAIRE**



Ballons de stockage en tôle d'acier de forte épaisseur

- Revêtement intérieur par peinture antirouille noire pour la production et le stockage d'eau chaude pour le chauffage
- Multiples points de raccordement pour une ou des chaudières et des circuits de chauffage
- Habillage disponible en 2 versions :
  - habillage rigide (HR), en fibres polyester de 100 mm d'épaisseur avec peau extérieure en polystyrol
  - habillage souple (HS), en laine minérale épaisseur 100 mm, avec peau extérieure en PVC, classement au feu M1

PSB 600 A 3000

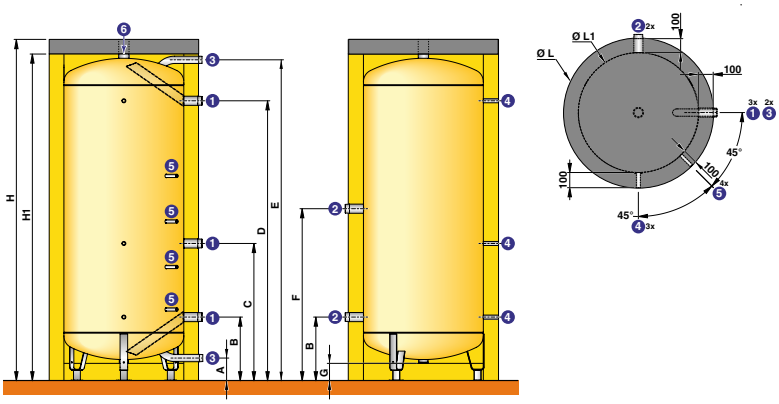

(mm et pouces)

① ② ③ Entrée/Sortie eau stockage
④ Manchon pour doigt de gant 1/2"
⑤ Doigt de gant (tube) 1/2"
⑥ Sortie eau stockage / purge Rp 2"

ØL : diamètre cuve avec habillage
ØL1 : diamètre cuve sans habillage
R : Filetage
Rp : Taraudage
G : Filetage ext. cylindrique (étanchéité par joint plat)

PSB...HR	Ø ① ②	Ø ③	H	H1	Ø L	Ø L1	A	B	C	D	E	F	G
600	R 1"1/2	R 1"1/2	2187	2087	830	630	234	500	932	1795	2061	1061	215
800	R 1"1/2	R 1"1/2	2008	1908	990	790	230	494	864	1606	1870	1055	195
1000	R 2"	R 1"1/2	2321	2221	990	790	230	494	979	1919	2183	1208	195
1500	R 2"	R 1"1/2	2133	2033	1300	1100	298	600	949	1645	1947	1110	215
2000	R 2"	R 1"1/2	2374	2274	1300	1100	298	600	1029	1886	2188	1210	215
2500	R 2"1/2	R 2"	2012	1912	1600	1400	187	480	790	1445	1740	990	18
3000	R 2"1/2	R 2"	2174	2074	1600	1400	187	480	856	1607	1902	990	18

PSB... HR/HS		PSB 600	PSB 800	PSB 1000	PSB 1500	PSB 2000	PSB 2500	PSB 3000
Classe d'efficacité énergétique		C	C	C	C	C	-	-
Capacité	l	550	750	1000	1500	2000	2500	3000
Coefficient de pertes thermiques UA (habillage HR/HS)	W/K	2,5/2,7	2,8/3,0	2,9/3,2	3,4/3,8	3,8/4,4	4,1/4,6	4,6/4,8
Poids d'expédition	kg	120	150	170	335	360	450	480

Pression de service maxi. : - cuve : 5 bar ⋮ Température maxi. de service : - cuve : 95 °C

PRIX H.T.		PSB 600	PSB 800	PSB 1000	PSB 1500	PSB 2000	PSB 2500	PSB 3000
	Colis	AJ52	AJ53	AJ54	AJ55	AJ56	AJ57	AJ58
CUVE	Réf.	7650454	7650455	7650456	7650457	7650458	7650459	7650460
	€	**1 515,00**	**1 645,00**	**2 040,00**	**3 274,00**	**3 401,00**	**4 572,00**	**4 746,00**
	Colis	AJ87	AJ88	AJ89	AJ90	AJ91	AJ92	AJ93
HABILLAGE RIGIDE (HR)	Réf.	7650489	7650490	7650491	7650492	7650493	7650494	7650495
	€	**1 344,00**	**1 487,00**	**1 645,00**	**1 867,00**	**1 994,00**	**2 275,00**	**2 581,00**
	Colis	AJ107	AJ108	AJ109	AJ110	AJ111	AJ112	AJ113
HABILLAGE SOUPLE (HS) M1	Réf.	7650513	7650514	7650526	7650527	7650528	7650529	7650532
	€	**838,00**	**902,00**	**1 013,00**	**1 139,00**	**1 313,00**	**1 367,00**	**1 515,00**

Eco-Participation : voir page liste des colis

De Dietrich

COLISAGE

DÉSIGNATION BALLON DE STOCKAGE PSB Désignation ballon de stockage	RÉFÉRENCE COMPLÈTE	PRIX HT (€) ECOPART : VOIR LISTE COLIS	NOMBRE DE COLIS	CUVE 	HABILLAGE RIGIDE SIMPLE (GRIS) OU	HABILLAGE SOUPLE M1 (BLANC)
PSB 600	-	-	2	7650454	7650489	7650513
PSB 800	-	-	2	7650455	7650490	7650514
PSB 1000	-	-	2	7650456	7650491	7650526
PSB 1500	-	-	2	7650457	7650492	7650527
PSB 2000	-	-	2	7650458	7650493	7650528
PSB 2500	-	-	2	7650459	7650494	7650529
PSB 3000	-	-	2	7650460	7650495	7650532

BALLON TAMPON PSB (BALLONS SANS SERPENTIN)

PSB 600 HR/HS

RÉF.	DÉSIGNATION	PRIX HT (€)	EP HT (€)*
7650454	CUVE PSB 600 - AJ52	**1 515,00**	32,00
HABILLAGES A CHOISIR AVEC LA CUVE			
7650489	HABILLAGE RIGIDE 600 - AJ87	**1 344,00**	-
7650513	HABILLAGE SOUPLE HS 600 - AJ107	**838,00**	-

PSB 800 HR/HS

RÉF.	DÉSIGNATION	PRIX HT (€)	EP HT (€)*
7650455	CUVE PSB 800 - AJ53	**1 645,00**	32,00
HABILLAGES A CHOISIR AVEC LA CUVE			
7650490	HABILLAGE RIGIDE 800 - AJ88	**1 487,00**	-
7650514	HABILLAGE SOUPLE HS 800 - AJ108	**902,00**	-

PSB 1000 HR/HS

RÉF.	DÉSIGNATION	PRIX HT (€)	EP HT (€)*
7650456	CUVE PSB1000 - AJ54	**2 040,00**	32,00
HABILLAGES A CHOISIR AVEC LA CUVE			
7650491	HABILLAGE RIGIDE HR 1000 - AJ89	**1 645,00**	-
7650526	HABILLAGE SOUPLE HS 1000 - AJ109	**1 013,00**	-

PSB 1500 HR/HS

RÉF.	DÉSIGNATION	PRIX HT (€)	EP HT (€)*
7650457	CUVE PSB 1500 - AJ55	**3 274,00**	32,00
HABILLAGES A CHOISIR AVEC LA CUVE			
7650492	HABILLAGE RIGIDE HR 1500 - AJ90	**1 867,00**	-
7650527	HABILLAGE SOUPLE HS 1500 - AJ110	**1 139,00**	-

BALLON TAMPON PSB (BALLONS SANS SERPENTIN)

PSB 2000 HR/HS

RÉF.	DÉSIGNATION	PRIX HT (€)	EP HT (€)*
7650458	CUVE PSB 2000 - AJ56	**3 401,00**	32,00
HABILLAGES A CHOISIR AVEC LA CUVE			
7650493	HABILLAGE RIGIDE HR 2000 - AJ91	**1 994,00**	-
7650528	HABILLAGE SOUPLE HS 2000 - AJ111	**1 313,00**	-

PSB 2500 HR/HS

RÉF.	DÉSIGNATION	PRIX HT (€)	EP HT (€)*
7650459	CUVE PSB 2500 - AJ57	**4 572,00**	32,00
HABILLAGES A CHOISIR AVEC LA CUVE			
7650494	HABILLAGE RIGIDE HR 2500 - AJ92	**2 275,00**	-
7650529	HABILLAGE SOUPLE HS 2500 - AJ112	**1 367,00**	-

PSB 3000 HR/HS

RÉF.	DÉSIGNATION	PRIX HT (€)	EP HT (€)*
7650460	CUVE PSB 3000 - AJ58	**4 746,00**	32,00
HABILLAGES A CHOISIR AVEC LA CUVE			
7650495	HABILLAGE RIGIDE HR 3000 - AJ93	**2 581,00**	-
7650532	HABILLAGE SOUPLE HS 3000 - AJ113	**1 515,00**	-

OPTIONS

	89757746	THERMOMÈTRE - AJ32	**81,90**	0,02

POUR PLUS D'INFORMATIONS SUR NOS
SERVICES & OUTILS
SE REPORTER AUX P 8 ET SUIVANTES

* ÉCO-PART incluse ou ÉCO-PART en sus
Les montants des éco-participations sont susceptibles d'évoluer en cas de modification du barème par notre organisme collecteur.

SOLAIRE RESIDENTIEL

SOMMAIRE - GUIDE DE CHOIX

BALLONS SOLAIRES

CESI



UNO & UNO E

SSC



QUADRO

Type de produit	CESI	SSC
Capteurs associés	D 230 TB ou DH 200 SL	D 230 TB ou DH 200 SL
Associations ballons	BSL & BESL 200 à 400	Quadro 400 & 700
Application	Production d'eau chaude sanitaire	Soutien au chauffage et eau chaude sanitaire
Page	444	450

Page gammes de produits
Système solaire chauffage

Page gammes de produits
Système solaire eau chaude

CESI NON ÉQUIPÉS



BSL & BESL N

CESI

Tous types

-

Production d'eau chaude sanitaire

452

ACCESSOIRES SOLAIRES RÉSIDENTIELS



COMPOSANTS SYSTÈMES SOLAIRES RÉSIDENTIELS

Fonctionnement circuit solaire

Tous types

Tous types

Tous systèmes

454

CAPTEURS SOLAIRES



DH 200 SL, D230 TB

CESI et SSC

-

Tous types

Soutien au chauffage et production d'eau chaude sanitaire

456

SOLAIRE COLLECTIF

SOMMAIRE - GUIDE DE CHOIX

CAPTEURS SOLAIRES





	PRO C 250 VLT	PRO C 250 HLT
Type de produit	Panneaux pose verticale	Panneaux pose horizontale
Description	Sans risque de surchauffe par absorbeur à limitation de température Remplace une solution auto vidangeable	
Application	Logements ou tertiaire	Logements ou tertiaire
Page	462 et 464	462 et 467

De Dietrich

ACCESSOIRES SOLAIRES COLLECTIFS



PRO C 250 TB

Panneaux pose verticale

Adapté fonctionnement drain back optimisation des coûts d'installations

Logements ou tertiaire

462 et 470

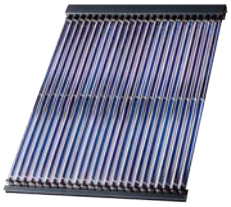

POWER HP

Panneaux pose verticale

Heat-pipe sans risques de surchauffe pour recherche de haute températures

Tertiaire, process ou reseaux chaleur

474



COMPOSANTS SYSTEMES SOLAIRES COLLECTIFS

Fonctionnement circuit solaire

Modules transferts d'énergie accessoires de circuit solaire ballons de stockage

Tous systèmes

477

SOLAIRE THERMIQUE

RÉSIDENTIEL

APPOINT HYDRO | APPOINT ELEC.

Produit

- Ballon solaire plug & run équipé et testé d'usine avec la station solaire et régulation pré montée.
- Capteurs solaires simple d'installation avec des raccords rapides et une hydraulique sans purge sur le toit.
- Système auto protégé contre les surchauffes par une hydraulique adaptée et un refroidissement de nuit en cas de dépassement des consignes.

- CESI et SSC pour la production d'eau chaude sanitaire et d'eau de chauffage de 225 à 750 litres
- Large choix de capteurs plans. Compatibles en préssurisé ou auto vidangeable





CESI JUSQU'À

A

A+

CC FAT AVIS TECHNIQUE

Informations pratiques

Éligibles Aides & Subventions

FORMEZ-VOUS
Formations proposées
Voir p. 19

CARRÉ VIP
On vous accompagne
Voir p. 599

De Dietrich

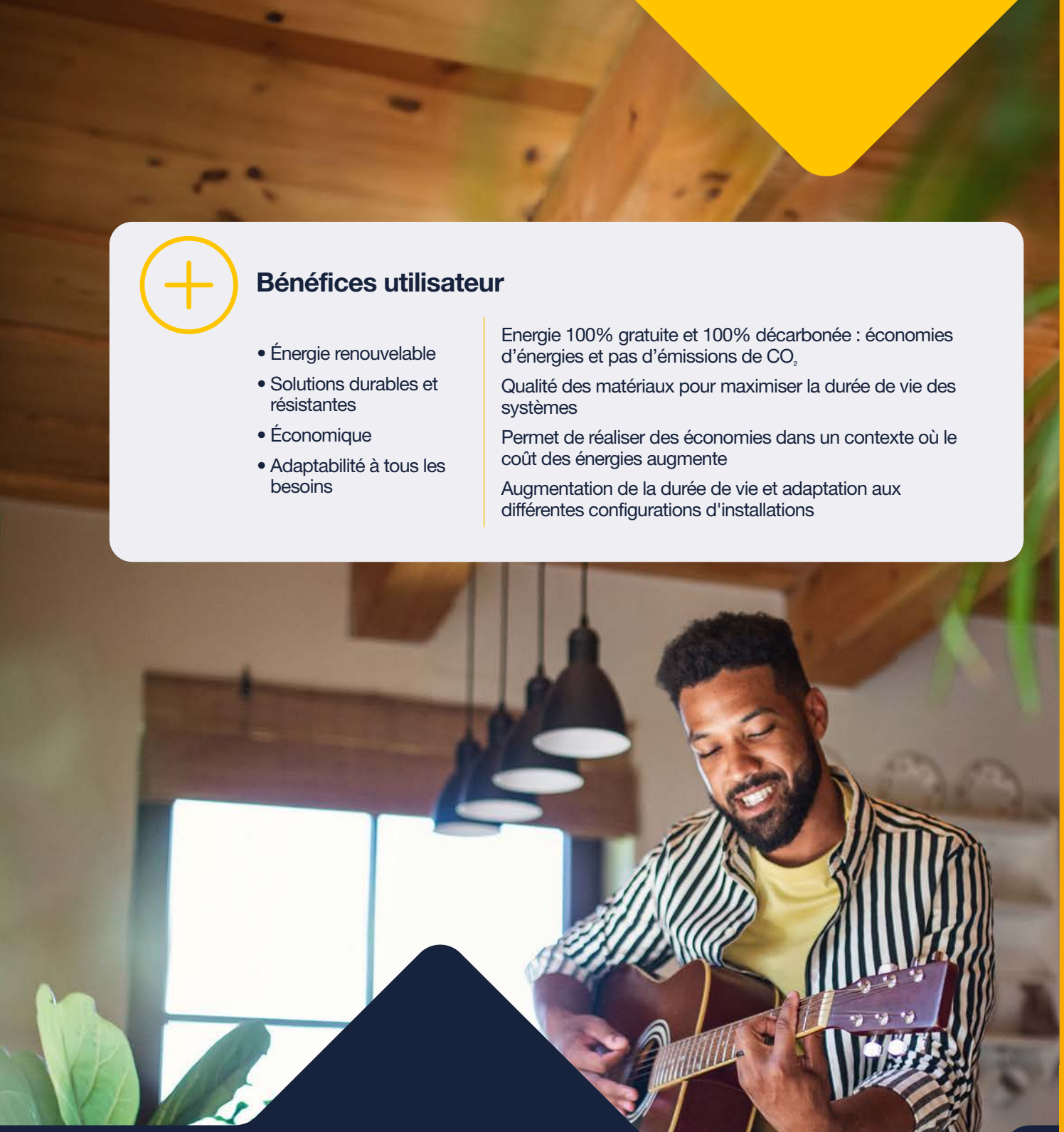

Bénéfices utilisateur

- Énergie renouvelable
- Solutions durables et résistantes
- Économique
- Adaptabilité à tous les besoins

Energie 100% gratuite et 100% décarbonée : économies d'énergies et pas d'émissions de CO_2

Qualité des matériaux pour maximiser la durée de vie des systèmes

Permet de réaliser des économies dans un contexte où le coût des énergies augmente

Augmentation de la durée de vie et adaptation aux différentes configurations d'installations

Pleins feux sur le solaire thermique !

De Dietrich propose une large gamme de solaire thermique composée de systèmes CESI, SSC pour la production d'eau chaude sanitaire et d'eau de chauffage avec appoints hydraulique, hydraulique par chaudière et électrique. Ils sont à associer avec nos panneaux solaires adéquats et performants, conçus pour limiter au maximum les surchauffes et augmenter la durée de vie de l'installation.

Nos systèmes solaires garantissent un confort optimal, ils s'inscrivent dans une démarche écologique en fonctionnant avec une énergie gratuite et renouvelable et permettent de réaliser des économies.

BALLONS SOLAIRES TOUT ÉQUIPÉS UNO

POUR LA PRODUCTION D'EAU CHAUDE SANITAIRE **AVEC EN APPOINT UNE CHAUDIÈRE OU UNE PAC**



- Cuve en acier émaillé avec isolation en mousse de polyuréthane injectée sans CFC, épaisseur 50 mm, protection par anode en magnésium
- Échangeur inférieur solaire et échangeur supérieur dédié à la chaudière en tubes lisses émaillés extérieurement
- Résistance électrique en option
- Pré-équipés et précâblés d'origine avec tous les composants nécessaires au raccordement et à la commande d'une installation solaire : station solaire avec pompe modulante, dégazeur à purge manuelle, vase d'expansion, groupe de sécurité solaire, dispositif de remplissage et de vidange, bac de récupération fluide et mitigeur thermostatique
- Régulation solaire CS2+
- Raccordements à l'arrière par « Plug and Heat System »
- Habillage et capots en ABS

① Départ eau chaude sanitaire G 1"
③ Recirculation eau chaude sanitaire G 3/4"
⑥ Entrée eau froide sanitaire + Orifice de vidange G 1"
⑦ Entrée échangeur solaire DN 18 mm
⑧ Sortie échangeur solaire DN 18 mm
⑨ Emplacement sonde solaire
⑩ Appoint électrique

Cotes (mm)	A	B	C	D	E	F	Ø G	H	J
BSL 200	70,5	912	1092	1182	1323,5	1422,5	604	900	1513
BSL 300	71	1127	1307	1397	1694	1796	604	900	1911
BSL 400	66	992	1172	1262	1558	1672	704	1000	1861

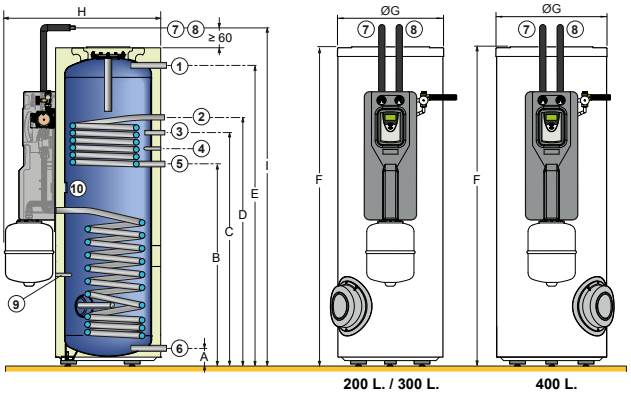

INISOL UNO		BSL 200		BSL 300		BSL 400	
Volume de stockage (V)	l	225		300		400	
Volume d'appoint hydraulique	l	75		105		150	
Volume solaire	l	150		195		250	
Échangeur		inf. (solaire)	sup. (chaud.)	inf. (solaire)	sup. (chaud.)	inf. (solaire)	sup. (chaud.)
Capacité échangeur	l	5,6	5,1	8,1	5,1	10,1	5,1
Surface d'échange	m^2	0,84	0,76	1,2	0,76	1,50	0,76
Débit primaire	m^3/h	2		2		2	
Température primaire	°C	80		80		80	
Puissance échangée (1)	kW	24		24		24	
Débit horaire à ΔT = 35 K (1)	l/h	590		590		590	
Capacité de puisage sur 10 minutes (ΔT = 30°C) (2)	l/10 Min.	150		200		270	
Coefficient de pertes thermiques ballon (UA_S)	W/K	1,67		2,04		2,41	
Perte statiques (S)	W	75		92		108	
Consommation d'entretien (ΔT=45K)	kWh/24h	1,80		2,20		2,60	
Poids net/brut	kg	93/109		110/126		139/155	

(1) Température primaire : 80 °C - Entrée eau froide sanitaire : 10 °C - Sortie eau chaude sanitaire : 45 °C - Débit primaire : 2 m^3/h
(2) Température primaire : 80 °C - Entrée eau froide sanitaire : 10 °C - Sortie eau chaude sanitaire : 40 °C - Stockage eau chaude sanitaire : 65 °C

Température maximale de service :
- primaire (échangeur) : 110 °C
- secondaire (cuve) : 95 °C

Pression maximale de service :
- primaire (échangeur) : 10 bar
- secondaire (cuve) : 10 bar

Détails des données
Voir feuillet technique

LES INDISPENSABLES D'UN CESI A RACCORDER À UNE CHAUDIÈRE OU UNE PAC



- Préparateur solaire… BSL 200, 300 ou 400 l.
Équipé d'origine d'une station solaire, d'une régulation solaire, d'un vase d'expansion
et d'un mitigeur thermostatique .



A installer avec

PANNEAUX D 230 TB ou DH 200 SL



Kits toit ou champs capteurs à associer selon le mode d'installation

COMPOSANTS D'INSTALLATION POUR LE RACCORDEMENT



Fluide

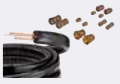

et liaisons solaires

CESI SOLAIRES UNO AVEC KITS TOIT D 230 TB OU DH 200 SL

SYSTÈMES SOLAIRES CESI **POUR APPOINT HYDRAULIQUE**

APPOINT HYDRO

COLISAGE

PRÉPARATEUR BSL		KITS TOIT 1 PANNEAU		KITS TOIT 2 PANNEAUX		KITS TOIT 3 PANNEAUX	
BSL 200	7786639	PACK TOIT 1 DH 200 SL- 2M² CROCHET UNIVERSEL TUILES MÉCANIQUE	7652623	PACK TOIT 2 D 230 TB - 5 M² CROCHET UNIVERSEL TUILES MÉCANIQUES	7854254	PACK TOIT 3 D 230 TB - 7M² CROCHET UNIVERSEL TUILES MÉCANIQUES	7854328
				PACK TOIT COMPLET 5M² SOIT 2X D 230 TB SUR ARDOISE	7854303	PACK TOIT COMPLET 7M² SOIT 3X D 230 TB SUR ARDOISES	7854335
BSL 300	7786637	PACK TOIT 1 DH 200 SL- 2M² SUR ARDOISE	7652652	PACK TOIT 2 DH 200 SL- 4M² CROCHET UNIVERSEL TUILES MÉCANIQUES	7652638	PACK TOIT 3 DH 200 SL - 6M² CROCHET UNIVERSEL TUILES MÉCANIQUES	7652640
				PACK TOIT 2 DH 200 SL - 4M² SUR TOITURE ARDOISES	7652653	PACK TOIT 3 DH 200 SL - 6M² SUR TOITURE ARDOISES	7652654
BSL 400	7786641	PACK TOIT 1 DH 200 SL- 2M² MONTAGE SUR TERRASSE	7652656	PACK TOIT 2 DH 200 SL - 4M² MONTAGE SUR TERRASSE	7652657	PACK TOIT 3 DH 200 SL - 6M² MONTAGE SUR TERRASSE	7652658

Pour des types de montage ou des champs différents des kits toit se reporter aux pages capteurs solaires D 230 TB ou DH 200 SL

LISTE DES COLIS

RÉF.	DÉSIGNATION	PRIX HT (€)	EP HT (€)*
Préparateurs BSL			
7786639	BSL 200 - ES146	**2 422,00**	**22,00**
7786640	BSL 300 - ES147	**2 591,00**	**22,00**
7786641	BSL 400 - ES148	**4 070,00**	**22,00**
Pack toit 1 panneau			
7652623	PACK TOIT 1 DH 200 SL- 2 M² CROCHET UNIVERSEL TUILES MÉCANIQUES - ER771	**1 556,00**	**7,80**
7652652	PACK TOIT 1 DH 200 SL- 2M² SUR ARDOISE - ER774	**1 556,00**	**7,80**
7652656	PACK TOIT 1 DH 200 SL- 2 M² MONTAGE VERTICAL SUR TERRASSE - ER777	**1 663,00**	**7,80**
Pack toit 2 panneaux			
7854303	PACK TOIT COMPLET 5M² SOIT 2X D 230 TB SUR ARDOISE	**2 616,00**	**15,60**
7854254	PACK TOIT 2 D 230 TB - 5 M² CROCHET UNIVERSEL TUILES MÉCANIQUES	**2 616,00**	**15,60**
7652638	PACK TOIT 2 DH 200 SL - 4 M² CROCHET UNIVERSEL TUILES MÉCANIQUES - ER772	**2 596,00**	**15,60**
7652653	PACK TOIT 2 DH 200 SL - 4 M² SUR TOITURE ARDOISES - ER775	**2 596,00**	**15,60**
7652657	PACK TOIT 2 DH 200 SL - 4 M² MONTAGE VERTICAL SUR TERRASSE - ER778	**2 774,00**	**15,60**
Pack toit 3 panneaux			
7854335	PACK TOIT COMPLET 7M² SOIT 3X D 230 TB	**3 835,00**	**23,40**
7854328	PACK TOIT 3 D 230 TB - 7M² CROCHET UNIVERSEL TUILES MÉCANIQUES	**3 835,00**	**23,40**
7652640	PACK TOIT 3 DH 200 SL - 6 M² CROCHET UNIVERSEL TUILES MÉCANIQUES - ER773	**4 024,00**	**23,40**
7652654	PACK TOIT 3 DH 200 SL - 6 M² SUR TOITURE ARDOISES - ER776	**4 024,00**	**23,40**
7652658	PACK TOIT 3 DH 200 SL - 6 M² MONTAGE VERTICAL SUR TERRASSE - ER779	**4 335,00**	**23,40**

OPTIONS PRÉPARATEUR

	RÉF.	DÉSIGNATION	PRIX HT (€)	EP HT (€)*
	100019322	KIT RACCORDEMENT EAU FROIDE 7 BAR - ER404	**181,00**	**0,02**
	100019163	RÉSISTANCE ELECTRIQUE 1,5 kW POUR SOL CS2+ - ER392	**326,00**	**0,92**
	100019165	RÉSISTANCE ELECTRIQUE 3 kW POUR SOL CS2+ - ER394	**359,00**	**0,92**
	100019168	RÉSISTANCE ELECTRIQUE 3 kW AVEC THERMOSTAT - ER397	**451,00**	**0,92**
	89757753	ANODE À COURANT IMPOSÉ - AJ39	**708,00**	**0,04**
	89608920	ANODE À COURANT IMPOSÉ (UNO 400) - AM78	**918,00**	**0,04**

OPTIONS

	RÉF.	DÉSIGNATION	PRIX HT (€)	EP HT (€)*
	7862965	FLUIDE SOLAIRE 20L PRET A L'EMPLOI	**117,00**	-
	100017611	FLUIDE CALOPORTEUR HAUTES PERFORMANCES BIO (-26°C) 20 LITRES - ER316	**203,00**	-
	7648217	DUO-FLEX DN16 X 15 MÈTRES - EG422	**1 040,00**	**0,01**
	100020297	DUO TUBE CU DN 10 LG 10 M - ER319	**523,00**	**0,01**
	89807000	DUO-TUBE CU 15 X 10 MÈTRES - EG106	**680,00**	**0,01**
	89807001	DUO-TUBE CU 15 X 15 MÈTRES - EG107	**1 040,00**	**0,02**
	89807003	JEU DE 4 COLLIERS POUR DUO-TUBE CU 15 - EG109	**32,60**	**0,01**
	89807004	JEU DE 4 COLLIERS POUR DUO-TUBE CU 18 - EG110	**35,70**	**0,01**

De Dietrich SERVICES — MISE EN SERVICE

		PRIX NET HT (€)
7809032	MES SOLAIRE eau chaude sanitaire seule	**174,00**
7809033	MES Système solaire combiné	**210,00**
7809034	MES Système solaire combiné + chaudière	**293,00**

POUR PLUS D'INFORMATIONS SUR NOS
SERVICES & OUTILS
SE REPORTER AUX P 8 ET SUIVANTES

* ÉCO-PART incluse ou ÉCO-PART en sus
Les montants des éco-participations sont susceptibles d'évoluer en cas de modification du barème par notre organisme collecteur.

BALLONS ÉLECTRO-SOLAIRES TOUT ÉQUIPÉS UNO E

POUR LA PRODUCTION D'EAU CHAUDE SANITAIRE **AVEC APPOINT ÉLECTRIQUE**



- Cuve en acier émaillé avec isolation en mousse de polyuréthane injectée sans CFC, épaisseur 50 mm, protection par anode en magnésium
- Échangeur inférieur solaire en tube lisse émaillé extérieurement
- Équipés d'origine avec une résistance électrique blindée d'appoint avec thermostat de sécurité et sonde
- Pré-équipés et précâblés d'origine avec tous les composants nécessaires au raccordement et à la commande d'une installation solaire station solaire avec pompe modulante, dégazeur à purge manuelle, vase d'expansion, groupe de sécurité solaire, manomètre, dispositif de remplissage et de vidange, bac de récupération fluide et mitigeur thermostatique
- Régulation solaire CS2+
- Raccordements à l'arrière par "Plug and Heat System"
- Habillage et capots en ABS

① Départ eau chaude sanitaire G 1"
③ Recirculation eau chaude sanitaire G 3/4"
⑥ Entrée eau froide sanitaire + Orifice de vidange G 1"
⑦ Entrée échangeur solaire DN 18 mm
⑧ Sortie échangeur solaire DN 18 mm
⑨ Emplacement sonde solaire
⑩ Appoint électrique

Cotes (mm)	A	B	C	D	E	F	Ø G	H	J
BSL 200	70,5	912	1092	1182	1323,5	1422,5	604	900	1513
BSL 300	71	1127	1307	1397	1694	1796	604	900	1911
BSL 400	66	992	1172	1262	1558	1672	704	1000	1861

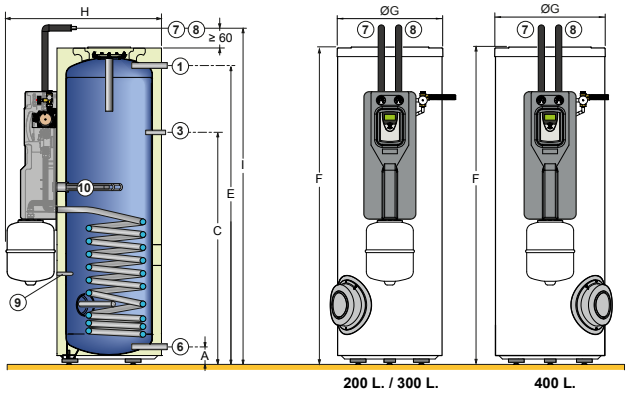

INISOL UNO... E		BESL 200	BESL 300	BESL 400
Volume de stockage (V)	l	225	300	400
Volume appoint (électrique)	l	95	135	170
Volume solaire	l	130	165	230
Capacité de l'échangeur solaire	l	5,6	8,1	10,1
Surface d'échange	m^2	0,84	1,20	1,50
Puissance appoint électrique	kW	1,5	2,3	3,0
Volume d'eau disponible à 40 °C (VES 40) en chauffe nocturne (1) (2)(3)	l	155	210	260
Volume d'eau dispo. à 40 °C (VES 40) en chauffe nocturne + 2 h diurne (4)	l	250	360	465
Temps de réchauffage de 15 à 60°C	h	3h20	3h10	3h00
Coefficient de pertes thermiques ballon (UA_S)	W/K	1,67	2,04	2,41
Perte statiques (S)	W	75	92	108
Consommation d'entretien (ΔT=45K)	kWh/24h	1,80	2,20	2,60
Poids net/brut	kg	93/109	110/126	139/156

(1) Volume d'eau journalier à 40 °C en chauffe uniquement nocturne. (2) Entrée eau froide sanitaire à 15 °C. (3) Valeurs mesurées uniquement sur le volume d'appoint
(4) Volume d'eau journalier à 40 °C en chauffe nocturne + 2 heures en diurne.

Température maximale de service :
- primaire (échangeur) : 110 °C
- secondaire (cuve) : 95 °C

Pression maximale de service :
- primaire (échangeur) : 10 bar
- secondaire (cuve) : 10 bar

Détails des données
Voir feuillet technique

LES INDISPENSABLES D'UN CESI ÉLECTRO- SOLAIRE



- Préparateur solaire... BESL 200, 300 ou 400 l.
Équipé d'origine d'une station solaire, d'une régulation solaire, d'un vase d'expansion
et d'un mitigeur thermostatique .



A installer avec

PANNEAUX D 230 TB ou DH 200 SL



Kits toit ou champs capteurs à associer selon le mode d'installation

COMPOSANTS D'INSTALLATION POUR LE RACCORDEMENT



Fluide

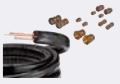

et liaisons solaires

De Dietrich

CESI ELECTRO-SOLAIRE UNO AVEC KITS TOIT D 230 TB OU DH 200 SL

SYSTÈMES SOLAIRES CESI **AVEC APPOINT ÉLECTRIQUE INTEGRÉ**

APPOINT ELEC.

COLISAGE

PRÉPARATEUR BESL		KITS TOIT 1 PANNEAU		KITS TOIT 2 PANNEAUX		KITS TOIT 3 PANNEAUX	
BESL 200	7786636	PACK TOIT 1 DH 200 SL- 2M² CROCHET UNIVERSEL TUILES MÉCANIQUE	7652623	PACK TOIT 2 D 230 TB - 5 M² CROCHET UNIVERSEL TUILES MÉCANIQUES	7854254	PACK TOIT 3 D 230 TB - 7M² CROCHET UNIVERSEL TUILES MÉCANIQUES	7854328
				PACK TOIT COMPLET 5M² SOIT 2X D 230 TB SUR ARDOISE	7854303	PACK TOIT COMPLET 7M² SOIT 3X D 230 TB SUR ARDOISES	7854335
BESL 300	7786637	PACK TOIT 1 DH 200 SL- 2M² SUR ARDOISE	7652652	PACK TOIT 2 DH 200 SL- 4M² CROCHET UNIVERSEL TUILES MÉCANIQUES	7652638	PACK TOIT 3 DH 200 SL - 6M² CROCHET UNIVERSEL TUILES MÉCANIQUES	7652640
				PACK TOIT 2 DH 200 SL - 4M² SUR TOITURE ARDOISES	7652653	PACK TOIT 3 DH 200 SL - 6M² SUR TOITURE ARDOISES	7652654
BESL 400	7786638	PACK TOIT 1 DH 200 SL- 2M² MONTAGE SUR TERRASSE	7652656	PACK TOIT 2 DH 200 SL - 4M² MONTAGE SUR TERRASSE	7652657	PACK TOIT 3 DH 200 SL - 6M² MONTAGE SUR TERRASSE	7652658

Pour des types de montage ou des champs différents des kits toit se reporter aux pages capteurs solaires D 230 TB ou DH 200 SL

LISTE DES COLIS

RÉF.	DÉSIGNATION	PRIX HT (€)	EP HT (€)*
Préparateurs électro solaires			
7786636	BESL 200 - ES143	**2 402,00**	**22,00**
7786637	BESL 300 - ES144	**2 754,00**	**22,00**
7786638	BESL 400 - ES145	**4 070,00**	**22,00**
Pack toit 1 panneau			
7652623	PACK TOIT 1 DH 200 SL- 2 M² CROCHET UNIVERSEL TUILES MÉCANIQUES - ER771	**1 556,00**	**7,80**
7652652	PACK TOIT 1 DH 200 SL- 2M² SUR ARDOISE - ER774	**1 556,00**	**7,80**
7652656	PACK TOIT 1 DH 200 SL- 2 M² MONTAGE VERTICAL SUR TERRASSE - ER777	**1 663,00**	**7,80**
Pack toit 2 panneaux			
7854303	PACK TOIT COMPLET 5M² SOIT 2X D 230 TB SUR ARDOISE	**2 616,00**	**15,60**
7854254	PACK TOIT 2 D 230 TB - 5 M² CROCHET UNIVERSEL TUILES MÉCANIQUES	**2 616,00**	**15,60**
7652638	PACK TOIT 2 DH 200 SL - 4 M² CROCHET UNIVERSEL TUILES MÉCANIQUES - ER772	**2 596,00**	**15,60**
7652653	PACK TOIT 2 DH 200 SL - 4 M² SUR TOITURE ARDOISES - ER775	**2 596,00**	**15,60**
7652657	PACK TOIT 2 DH 200 SL - 4 M² MONTAGE VERTICAL SUR TERRASSE - ER778	**2 774,00**	**15,60**
Pack toit 3 panneaux			
7854335	PACK TOIT COMPLET 7M² SOIT 3X D 230 TB	**3 835,00**	**23,40**
7854328	PACK TOIT 3 D 230 TB - 7M² CROCHET UNIVERSEL TUILES MÉCANIQUES	**3 835,00**	**23,40**
7652640	PACK TOIT 3 DH 200 SL - 6 M² CROCHET UNIVERSEL TUILES MÉCANIQUES - ER773	**4 024,00**	**23,40**
7652654	PACK TOIT 3 DH 200 SL - 6 M² SUR TOITURE ARDOISES - ER776	**4 024,00**	**23,40**
7652658	PACK TOIT 3 DH 200 SL - 6 M² MONTAGE VERTICAL SUR TERRASSE - ER779	**4 335,00**	**23,40**

OPTIONS PRÉPARATEUR

	RÉF.	DÉSIGNATION	PRIX HT (€)	EP HT (€)*
	100019322	KIT RACCORDEMENT EAU FROIDE 7 BAR - ER404	**181,00**	**0,02**
	100019163	RÉSISTANCE ELECTRIQUE 1,5 kW POUR SOL CS2+ - ER392	**326,00**	**0,92**
	100019165	RÉSISTANCE ELECTRIQUE 3 kW POUR SOL CS2+ - ER394	**359,00**	**0,92**
	89757753	ANODE À COURANT IMPOSÉ - AJ39	**708,00**	**0,04**
	89608920	ANODE À COURANT IMPOSÉ (UNO 400) - AM78	**918,00**	**0,04**

OPTIONS

	RÉF.	DÉSIGNATION	PRIX HT (€)	EP HT (€)*
	7862965	FLUIDE SOLAIRE 20L PRET A L'EMPLOI	**117,00**	-
	100017611	FLUIDE CALOPORTEUR HAUTES PERFORMANCES BIO (-26°C) 20 LITRES - ER316	**203,00**	-
	7648217	DUO-FLEX DN16 X 15 MÈTRES - EG422	**1 040,00**	**0,01**
	100020297	DUO TUBE CU DN 10 LG 10 M - ER319	**523,00**	**0,01**
	89807000	DUO-TUBE CU 15 X 10 MÈTRES - EG106	**680,00**	**0,01**
	89807001	DUO-TUBE CU 15 X 15 MÈTRES - EG107	**1 040,00**	**0,02**
	89807003	JEU DE 4 COLLIERS POUR DUO-TUBE CU 15 - EG109	**32,60**	**0,01**
	89807004	JEU DE 4 COLLIERS POUR DUO-TUBE CU 18 - EG110	**35,70**	**0,01**

De Dietrich SERVICES — MISE EN SERVICE

		PRIX NET HT (€)
7809032	MES SOLAIRE eau chaude sanitaire seule	**174,00**
7809033	MES Système solaire combiné	**210,00**
7809034	MES Système solaire combiné + chaudière	**293,00**

POUR PLUS D'INFORMATIONS SUR NOS
SERVICES & OUTILS
SE REPORTER AUX P 8 ET SUIVANTES

* ÉCO-PART incluse ou ÉCO-PART en sus
Les montants des éco-participations sont susceptibles d'évoluer en cas de modification du barème par notre organisme collecteur.

BALLONS SOLAIRES COMBI QUADRO

PRÉPARATEURS POUR L'APPOINT CHAUFFAGE ET LA PRÉPARATION D'EAU CHAUDE SANITAIRE



Préparateurs solaires pour la production d'eau chaude sanitaire et le soutien au chauffage (SSC) auquel peuvent être raccordés à droite ou à gauche jusqu'à 4 générateurs de chaleur différents

- À associer à des chaudières ou PAC équipées d'une régulation DIEMATIC iSystem
- Équipé d'1 échangeur solaire
- Composés d'un réservoir tampon à stratification de températures de 400 ou 700 litres en acier, équipé d'un échangeur sous forme de serpentin en inox pour la production ECS; son principe de construction réside dans un partage du préparateur en zones: une technique de charge intelligente permet de commander les différentes zones fonctionnelles de manière sélective et de ce fait d'optimiser l'utilisation de l'énergie solaire
- Livrés avec:
  - Station solaire complète DKSL 6-8 MSB avec pompe modulante, vase d'expansion solaire de 18 l
  - Régulation solaire SOL PLUS avec fonctions MCDB, et le kit de liaison régulation/ ModBus
  - Mitigeur thermostatique, kit de raccordement eau froide « intégrant le groupe de sécurité ECS
- Habillage et capots en ABS

① Purge Rp 1/2"
② Sortie ECS G1"
③ SolarSystem 400: départs chaudière G3/4"
SolarSystem 700: départ circuits chauffage chaudière G3/4"
④ Doigt de gant Ø16 mm
⑤ Retour circuit ECS chaudière G1"
⑥ SolarSystem 400: départ chauffage G1"
SolarSystem 700: départ circuits chauffage G1"
⑦ Retour radiateurs G1"
⑧ Retour circuits chauffage chaudière G1"
⑨ Retour plancher chauffant G1"
⑩ Entrée EFS R1"
⑪ Retour solaire DN18
⑫ Départ solaire DN18
⑬ SolarSystem 700: emplacement résistance électrique
⑭ Tubulure de liaison mitigeur thermostatique-entrée eau froide avec groupe de sécurité ECS 7 bar (Colis ER404)
⑮ SolarSystem 700: départ circuit ECS chaudière
⑯ SolarSystem 700: règles pour sonde système extérieur
R: Filetage conique
Rp: Taraudage

QUADRO SOLARSYSTEM 400

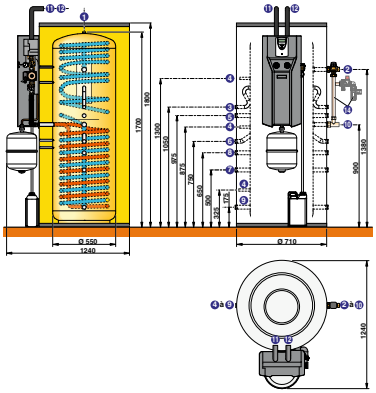

QUADRO SOLARSYSTEM 700

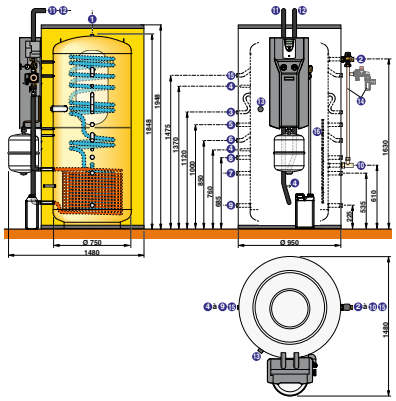

DIETRISOL QUADRO SOLARSYSTEM		400		700	
Classe d'efficacité énergétique		C		C	
Capacité de stockage (V)	l	385		750	
Surface des capteurs pouvant être raccordée	m²	8 (2)		15 (2)	
Échangeur		inférieur (solaire)	ECS	inférieur (solaire)	ECS
Capacité échangeur	l	11	22	13	27
Surface d'échange	m²	2,2	4,3	2,6	4,3
Température consigne sanitaire	°C	55		55	
Puissance échangée à ΔT = 35 K pour la préparation ECS (en été) (1)	kW	25		30	
Débit horaire (1)	l/h	520		810	
Débit en 10 min à ΔT = 30 K (2)	l/10 min	220		250	
Consommation d'entretien zone d'appoint/ Consommation d'entretien volume total	kWh/24h	0,5/ 0,9		1,5/ 3,2	
Perte statiques (S)	W	105		133	
Poids à vide	kg	105		170	

(1) Température eau froide : 10°C, température ECS : 45°C
(2) Température eau froide : 10°C, température ECS : 40°C, température de stockage ECS : 65 °C, valeurs mesurées uniquement sur le volume d'appoint

Température maximale de service:
- primaire (échangeurs) : 95 °C
- secondaire (cuve) : 95 °C

Pression maximale de service:
- primaire (échangeur ECS) : 7 bar
- secondaire (cuve) : 6 bar

Détails des données
Voir feuillet technique

À INSTALLER AVEC



PANNEAU D 230 TB

Capteur solaire pour la préparation de l'eau chaude sanitaire et/ou l'appoint au chauffage.
- Hautes performances
- Système "steamback" anti surchauffe pour une longévité accrue
- Fin et léger pour une manipulation aisée

COMPOSANTS D'INSTALLATION



Fluide

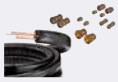

et liaisons solaires

SYSTÈME SOLAIRE COMBI SSC DIETRISOL QUADRO

POUR LE SOUTIEN AU CHAUFFAGE ET LA PRODUCTION D'ECS

SYSTEME SOLAIRE QUADRO SYSTEM

QUADRO SOLARSYSTEM COMPLET		KITS TOIT			
		3 PANNEAUX D 230 TB		4 PANNEAUX D 230 TB	
QUADRO 400 SOLARSYSTEM	7805658	PACK TOIT 3 D 230 TB - 7 M² CROCHET UNIVERSEL TUILES MÉCANIQUES	7854328	-	-
		PACK TOIT 3 D 230 TB - 7 M² SUR TOITURE ARDOISES	7854335	-	-
QUADRO 700 SOLARSYSTEM	7805656	PACK TOIT 3 D 230 TB - 7 M² CROCHET UNIVERSEL TUILES MÉCANIQUES	7854328	PACK TOIT 4 D 230 TB - 9 M² CROCHET UNIVERSEL TUILES MÉCANIQUES	7854360
		PACK TOIT 3 D 230 TB - 7 M² SUR TOITURE ARDOISES	7854335	PACK TOIT 4 D 230 TB - 9 M² SUR TOITURE ARDOISES	7854369

Pour des champs de capteurs plus grands ou des types de montages différents se reporter aux pages capteurs solaires D 230 TB ou DH 200 SL

COLISAGE

DÉSIGNATION QUADRO SOLAR SYSTEM	RÉFÉRENCE COMPLÈTE	PRIX HT (€) ECOPART : VOIR LISTE COLIS	NOMBRE DE COLIS	PRÉPARATEUR QUADRO AVEC HABILLAGE	STATION SOLAIRE DKSL 6-8 MSB	KIT TUBULURES POUR DKS 6-8 MSB	RÉGULATION SOLAIRE SOLPLUS	KIT LIAISON SOLPLUS	MITIGEUR THERMOSTATIQUE	KIT RACCORDEMENT EAU FROIDE	KIT D'ACCROCHAGE MURAL POUR VASE D'EXPANSION
QUADRO 400 SOLARSYSTEM	7805658	**6 130,90**	7	7650888	7785108	7792528	7630422	7630424	100019425	100019322	-
QUADRO 700 SOLARSYSTEM	7805656	**7 047,70**	8	7650884	7785108	7792528	7630422	7630424	100019425	100019322	89807238

LISTE DES COLIS

RÉF.	DÉSIGNATION	PRIX HT (€)	EP HT (€)*
7650888	PRÉPARATEUR QUADRO 400 AVEC HABILLAGE - EC67	**4 299,00**	32,00
7650884	PRÉPARATEUR QUADRO 700 AVEC HABILLAGE - EC66	**5 126,00**	32,00
7785108	STATION SOLAIRE DKSL 6-8 MSB - ES173	**818,00**	**1,75**
7792528	KIT TUBULURES MONTAGE DKS 6-8 MSB SUR BSL..N - ES176	**206,00**	0,01
7630422	RÉGULATION SOLAIRE SOLPLUS - ER709	**377,00**	**0,14**
7630424	KIT LIAISON SOLPLUS MODBUS 3M - ER713	**45,90**	**0,04**
100019425	MITIGEUR THERMOSTATIQUE - EC60	**204,00**	0,02
100019322	KIT RACCORDEMENT EAU FROIDE 7 BAR - ER404	**181,00**	0,02
89807238	KIT D'ACCROCHAGE MURAL POUR VASE D'EXPANSION JUSQU'À 25 LITRES - EC118	**89,80**	0,01

PACKS TOIT D 230 TB

RÉF.	DÉSIGNATION	PRIX HT (€)	EP HT (€)*
3 panneaux D 230 TB			
7854328	PACK TOIT 3 D 230 TB- 7 M² CROCHET UNIVERSEL TUILES MÉCANIQUES	**3 835,00**	23,40
7854335	PACK TOIT 3 D 230 TB- 7 M² SUR TOITURE ARDOISES	**3 835,00**	23,40
4 panneaux D 230 TB			
7854360	PACK TOIT 4 D 230 TB- 9 M² CROCHET UNIVERSEL TUILES MÉCANIQUES	**5 049,00**	31,20
7854369	PACK TOIT 4 D 230 TB- 9 M² SUR TOITURE ARDOISES	**5 049,00**	31,20

Pour des champs de capteurs différents voir page panneaux solaires

OPTIONS QUADRO

	100019322	KIT RACCORDEMENT EAU FROIDE 7 BAR - ER404	**181,00**	0,02
	100019167	RÉSISTANCE ÉLECTRIQUE 2,3 KW AVEC THERMOSTAT - ER396	**451,00**	**0,92**

ACCESSOIRES INSTALLATION

RÉF.	DÉSIGNATION	PRIX HT (€)	EP HT (€)*
7797547	REGULATION SOLAIRE CS 2 POUR GESTION D'UN APPOINT ÉLECTRIQUE	**436,00**	**0,14**
7862965	FLUIDE SOLAIRE 20L PRET A L'EMPLOI	**117,00**	-
100017611	FLUIDE CALOPORTEUR HAUTES PERFORMANCES BIO (-26°C) 20 LITRES - ER316	**203,00**	-
89807000	DUO-TUBE CU 15 X 10 MÈTRES - EG106	**680,00**	0,01
89807001	DUO-TUBE CU 15 X 15 MÈTRES - EG107	**1 040,00**	0,02
7648217	DUO-FLEX DN16 X 15 MÈTRES - EG422	**1 040,00**	0,01
7648218	DUO-FLEX DN20 X 15 MÈTRES - EG423	**1 112,00**	0,01
89807003	JEU DE 4 COLLIERS POUR DUO-TUBE CU 15 - EG109	**32,60**	0,01
89807004	JEU DE 4 COLLIERS POUR DUO-TUBE CU 18 - EG110	**35,70**	0,01

De Dietrich SERVICES — MISE EN SERVICE

		PRIX NET HT (€)
7809033	MES Système solaire combiné	**210,00**

POUR PLUS D'INFORMATIONS SUR NOS
SERVICES & OUTILS
SE REPORTER AUX P 8 ET SUIVANTES

* ÉCO-PART incluse ou ÉCO-PART en sus
Les montants des éco-participations sont susceptibles d'évoluer en cas de modification du barème par notre organisme collecteur.

PRÉPARATEURS SOLAIRES NON ÉQUIPÉS BSL .... N ET BESL ... N

POUR LA PRODUCTION D'ECS **AVEC APPOINT HYDRAULIQUE ET OU RÉSISTANCE ÉLECTRIQUE**



Préparateurs solaires d'eau chaude sanitaire pour intégration dans des systèmes solaires CESI et/ou CESCI

- Cuve en acier émaillé avec isolation en mousse de polyuréthane injectée sans CFC, épaisseur 50 mm (BSL 200 À 400 N) ou 75 mm (BSL 501 N), protection par anode en magnésium
- Avec un échangeur inférieur solaire et un échangeur supérieur dédié à la chaudière en tube lisse émaillés extérieurement
- Tous les raccordements à l'arrière sauf raccordement échangeur solaire à l'avant
- Résistance électrique en option
- Habillage et capots en ABS
- Ensembles d'équipements disponibles en option

① Sortie eau chaude sanitaire G 1
② Entrée échangeur G 1
③ Circulation G 3/4
④ Emplacement sonde eau chaude sanitaire
⑤ Sortie échangeur G 1
⑥ Entrée eau froide sanitaire + Vidange G 1
⑦ Entrée échangeur solaire G 3/4
⑧ Sortie échangeur solaire G 3/4
⑨ Emplacement sonde solaire
⑩ Anode
⑬ Emplacement pour résistance électrique en option

Cotes (mm)	A	B	C	D	E	F	Ø G	H
BSL 200 N	71	912	1092	1182	1324	682	604	1423
BSL 300 N	71	1127	1397	1397	1694	862	604	1796
BSL 400 N	66	992	1217	1262	1558	812	704	1672
BSL 501 N	71	1133	1313	1403	1666	948	814	1812

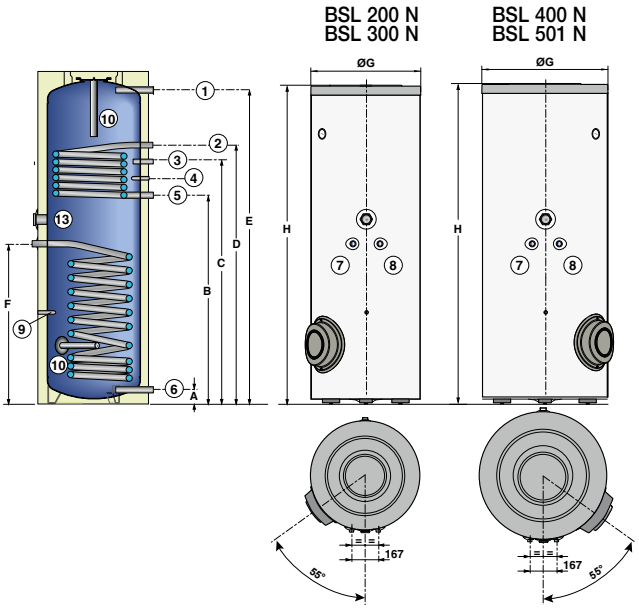

		BSL 200 N		BSL 300 N		BSL 400 N		BSL 501 N	
Capacité de stockage (V)	l	225		300		400		500	
Volume d'appoint hydraulique	l	75		105		150		160	
Volume solaire	l	150		195		250		340	
Échangeur		inf. (sol.)	sup. (chaud.)	inf. (sol.)	sup. (chaud.)	inf. (sol.)	sup. (chaud.)	inf. (sol.)	sup. (chaud.)
Capacité échangeur	l	5,6	5,1	8,1	5,1	10,1	5,1	12,8	5,1
Surface d'échange	m²	0,84	0,76	1,2	0,76	1,5	0,76	1,9	0,76
Puissance échangée	kW		24		24		24		24
Débit horaire à ΔT = 35 K (1)	l/h	590		590		590		590	
Débit sur 10 min à ΔT = 30 K (2)	l/10 Min.	150		200		270		305	
Coefficient de pertes thermiques ballon (UA_S)	W/K	1,67		2,04		2,41		2,56	
Perte statiques (S)	W	75		92		108		87	
Consommation d'entretien (ΔT=45 K) (3)	kWh/24h	1,80		2,20		2,60		2,08	
Poids d'expédition	kg	106		129		156		190	

(1) Température primaire : 80°C, température eau froide sanitaire : 10°C, température eau chaude sanitaire : 45°C, débit primaire : 2 m3/h
(2) Température primaire : 80°C, température eau froide sanitaire : 10°C, température eau chaude sanitaire : 40°C, stockage eau chaude sanitaire : 65°C
(3) Satisfait aux exigences de la norme EN 12977-1

Température maximale de service :
- primaire (échangeur solaire) : 110 °C
- primaire (échangeur d'appoint) : 110 °C
- secondaire (ecs) : 95 °C

Pression de service maximale :
- primaire (échangeur solaire) : 10 bar
- primaire (échangeur d'appoint) : 10 bar
- secondaire (ecs) : 10 bar

Détails des données
Voir feuillet technique

EQUIPEMENT SOLAIRE POUR BALLON BSL ... N OU BESL ... N



PREPARATEURS BSL ... N OU BESL ... N à équiper à l'installation avec

- une station solaire DKSL 7 MSB (colis ES173)
- un kit tubulures DKSL (colis ES176)
- une régulation solaire CS2+ (colis ES141)
- un vase solaire (colis EG117)

A commander separément

PRÉPARATEURS SOLAIRES NON ÉQUIPÉS BSL .... N ET BESL ... N

AVEC APPOINT ELECTRIQUE HYDRAULIQUE OU ELECTRIQUE
POUR LA PRODUCTION D'ECS DANS LES SYSTÈMES SOLAIRE CESI

APPOINT HYDRO | APPOINT ELEC.

LISTE DES COLIS

Préparateurs BESL mono serpentin appoint électrique

RÉF.	DÉSIGNATION	PRIX HT (€)	EP HT (€)*
100019530	BESL 200 N - ER421	1 367,00	22,00
100019527	BESL 300 N - ER422	1 382,00	22,00

Préparateurs BSL double serpentins appoint hydraulique ou électrique

RÉF.	DÉSIGNATION	PRIX HT (€)	EP HT (€)*
100019528	BSL 200 N - ER418	1 367,00	22,00
100019521	BSL 300 N - ER419	1 382,00	22,00
100019525	BSL 400 N - ER420	2 994,00	32,00
7680594	BSL 501 N - ER883	3 488,00	32,00

ACCESSOIRES HYDRAULIQUES

	RÉF.	DÉSIGNATION	PRIX HT (€)	EP HT (€)*
	100019425	MITIGEUR THERMOSTATIQUE - EC60	204,00	0,02
	7785116	KIT VASE STATION DB 15 - ES175	492,00	0,01
	7785101	STATION SOLAIRE DB 15-15 S - ES170	1 810,00	1,75
	7624853	STATION SOLAIRE SKP 7-8 - ER655	650,00	1,75
	7785103	STATION SOLAIRE DKSC 7	703,00	1,75
	7785108	STATION SOLAIRE DKSL 7 MSB - ES173	818,00	1,75
	7792528	KIT TUBULURES STATION DKSL 7 MSB - ES176	206,00	0,01
	100019427	VASE D'EXPANSION SOLAIRE 18 LITRES - EG117	164,00	0,01
	100019428	VASE SOLAIRE 24 L - EG118	163,00	0,01
	89807238	KIT D'ACCROCHAGE MURAL POUR VASE D'EXPANSION JUSQU'À 25 LITRES - EC118	89,80	0,01

OPTION CHARGE BALLON

	RÉF.	DÉSIGNATION	PRIX HT (€)	EP HT (€)*
	100007832	RÉGULATION POMPE DE CHARGE SLA 2 - EC320	336,00	0,14

OPTIONS RÉGULATIONS

	RÉF.	DÉSIGNATION	PRIX HT (€)	EP HT (€)*
	7797547	RÉGULATION SOLAIRE CS2+ - ES141	436,00	0,14
	7630422	RÉGULATION SOLAIRE SOLPLUS - ER709	377,00	0,14
	100004651	SONDE D'IMMERSION FK Pt1000 2,5 m - EC173	90,80	0,04
	100003690	SONDE A APPLIQUE PT1000 - EC171	91,80	0,04
	100008011	SONDE CAPTEUR PT1000 - EC155	84,70	0,04
	7630424	KIT LIAISON SOLPLUS MODBUS 3M - ER713	45,90	0,04
	89804816	BOITIER PARA FOUDRE POUR RÉGULATION DIEMASOL - EC176	54,10	-
	7619972	RÉGULATION SOLAIRE COLLECTIF SOL SC.5 - ER672	886,00	0,14

SOLAIRE

* ÉCO-PART incluse ou ÉCO-PART en sus
Les montants des éco-participations sont susceptibles d'évoluer en cas de modification du barème par notre organisme collecteur.

ACCESSOIRES POUR INSTALLATIONS SOLAIRES DOMESTIQUES

FLUIDE SOLAIRE

	RÉF.	DÉSIGNATION	PRIX HT (€)	EP HT (€)*
	7862965	FLUIDE SOLAIRE 20L PRET A L'EMPLOI	117,00	-
	100017611	FLUIDE CALOPORTEUR HAUTES PERFORMANCES BIO (-26°C) 20 LITRES - ER316	203,00	-

OPTIONS POUR RÉGULATIONS SOLAIRES

	100004651	SONDE D'IMMERSION FK Pt1000 2,5 m - EC173	90,80	0,04
	100003690	SONDE A APPLIQUE PT1000 - EC171	91,80	0,04
	100008011	SONDE CAPTEUR PT1000 - EC155	84,70	0,04
	7630424	KIT LIAISON SOLPLUS MODBUS 3M - ER713	45,90	0,04
	89804816	BOITIER PARA FOUDRE POUR RÉGULATION DIEMASOL - EC176	54,10	-
	7630423	KIT PWM 2ÈME POMPE - ER712	75,50	0,04
	89804803	VANNE 3 VOIES 3/4" POUR 2 CIRCUITS AVEC REGULATION DIEMASOL - EC164	347,00	0,14

OPTION CHARGE BALLON

	100007832	RÉGULATION POMPE DE CHARGE SLA 2 - EC320	336,00	0,14

OPTIONS RÉGULATIONS INSTALLATIONS SOLAIRES SSC

	7797547	RÉGULATION SOLAIRE CS2+ - ES141	436,00	0,14
	7630422	RÉGULATION SOLAIRE SOLPLUS - ER709	377,00	0,14
	7619972	RÉGULATION SOLAIRE COLLECTIF SOL SC.5 - ER672	886,00	0,14

ACCESSOIRES HYDRAULIQUES

	100019425	MITIGEUR THERMOSTATIQUE - EC60	204,00	0,02
	7785116	KIT VASE STATION DB 15 - ES175	492,00	0,01
	7785101	STATION SOLAIRE DB 15-15 S - ES170	1 810,00	1,75
	7624853	STATION SOLAIRE SKP 7-8 - ER655	650,00	1,75
	7785103	STATION SOLAIRE DKSC 7	703,00	1,75
	7785108	STATION SOLAIRE DKSL 7 MSB - ES173	818,00	1,75
	7792528	KIT TUBULURES STATION DKSL 7 MSB - ES176	206,00	0,01

OPTIONS

	RÉF.	DÉSIGNATION	PRIX HT (€)	EP HT (€)*
	100011341	KIT 2 VANNES/SONDE CAPT.EST-OUEST - EC432	662,00	0,92
Montage en terrasse				
	100020297	DUO TUBE CU DN 10 LG 10 M - ER319	523,00	0,01
	89807000	DUO-TUBE CU 15 X 10 MÈTRES - EG106	680,00	0,01
	89807001	DUO-TUBE CU 15 X 15 MÈTRES - EG107	1 040,00	0,02
	89807002	DUO-TUBE CU 18 X 15 MÈTRES - EG108	1 362,00	0,02
	7648217	DUO-FLEX DN16 X 15 MÈTRES - EG422	1 040,00	0,01
	7648218	DUO-FLEX DN20 X 15 MÈTRES - EG423	1 112,00	0,01
	7648219	DUO-FLEX DN20 X 20 MÈTRES - EG424	1 413,00	0,01
Jeu de colliers pour "Duo-Tube" et "Duo-Flex"				
	89807003	JEU DE 4 COLLIERS POUR DUO-TUBE CU 15 - EG109	32,60	0,01
	89807004	JEU DE 4 COLLIERS POUR DUO-TUBE CU 18 - EG110	35,70	0,01
Jeu de raccords bicône pour "Duo-Tube" (sans brasure)				
	100000417	JEU DE 2 RACCORDS BÎCONE Ø 15 MM - EG374	34,70	0,01
	100000418	JEU DE 2 RACCORDS BÎCONE Ø 18 MM - EG375	34,70	0,01
	100000419	JEU DE 2 RÉDUCTIONS BÎCONES Ø 15/18 MM - EG376	18,40	0,01
Vases d'expansion				
	100019427	VASE D'EXPANSION SOLAIRE 18 LITRES - EG117	164,00	0,01
	100019428	VASE SOLAIRE 24 L - EG118	163,00	0,01
	89807238	KIT D'ACCROCHAGE MURAL POUR VASE D'EXPANSION JUSQU'À 25 LITRES - EC118	89,80	0,01

OUTILLAGE DE MISE EN OEUVRE

	89807769	POMPE A MAIN POUR APPOINT EN FLUIDE - EG80	252,00	-
	89807797	TESTEUR DE PROTECTION ANTIGEL (POUR CONTRÔLE DU LIQUIDE CALOPORTEUR) - EG102	75,50	-
	89807799	BOITIER DE MESURE AVEC REFRACTOMETRE - EG104	525,00	-
	89807770	STATION DE REMPLISSAGE AVEC POMPE ET BIDON - EG81	1 520,00	0,14
	100012031	VALISE DE CONTRÔLE POUR INSTALLATION SOLAIRE - ER50	741,00	0,92
	100020025	PRODUIT NETTOYANT POUR CIRCUIT SOLAIRE SolRnet - ER318	499,00	-

* ÉCO-PART incluse ou ÉCO-PART en sus
Les montants des éco-participations sont susceptibles d'évoluer en cas de modification du barème par notre organisme collecteur.

De Dietrich

EVOLUTION DES **PRÉPARATEURS SOLAIRES NON ÉQUIPÉS BSL .... N ET BESL ... N**

AVEC APPOINT ELECTRIQUE HYDRAULIQUE OU ELECTRIQUE **POUR LA PRODUCTION D'ECS**
DANS LES SYSTÈMES SOLAIRE CESI

APPOINT HYDRO | APPOINT ELEC.

ÉVOLUTION 2nd SEMESTRE 2026

A PARTIR DU SECOND SEMESTRE 2026, L'OFFRE PRODUIT BALLON SOLAIRE ÉVOLUE. NOUS CONSULTER POUR EN SAVOIR PLUS.

			Disponible à partir du 2nd semestre		
RÉFÉRENCE ACTUELLE	DÉSIGNATION ACTUELLE		NOUVELLE DÉSIGNATION	NOUVELLE RÉFÉRENCE	NOUVEAU PRIX
7786636	BESL 200	Remplacé par	BESL 200 EVO	7894994	**nous consulter**
100019530	BESL 200 N				
7786637	BESL 300	Remplacé par	BESL 300 EVO	7846767	**nous consulter**
100019527	BESL 300 N				
7786638	BESL 400	Remplacé par	BESL 400 EVO	7858211	**nous consulter**

Nouvelle gamme BESL EVO et BSL EVO livrée non équipée de station solaire, à commander séparément

7786639	BSL 200	Remplacé par	BSL 200 EVO	7846697	**nous consulter**
100019528	BSL 200 N				
7786640	BSL 300	Remplacé par	BSL 300 EVO	7846702	**nous consulter**
100019521	BSL 300 N				
7786641	BSL 400	Remplacé par	BSL 400 EVO	7846706	**nous consulter**
100019525	BSL 400 N				
7680594	BSL 501 N	Remplacé par	BSL 500 EVO	7846709	**nous consulter**

Nouvelle gamme BESL EVO et BSL EVO livrée non équipée de station solaire, à commander séparément

TABLES DE CORRESPONDANCE STATION SOLAIRE ET APPOINT ÉLECTRIQUE BSL EVO ET BESL EVO

		BESL 200 EVO	BESL 300 EVO	BESL 400 EVO	BSL 200 EVO	BSL 300 EVO	BSL 400 EVO	BSL 500 EVO
Disponible à partir du 2nd semestre		7894994	7846767	7858211	7846697	7846702	7846706	7846709
Station solaire pressurisée								
7904704	KIT STATION SOLAIRE PRESS	X	X	X	X	X	X	X
Station solaire drain back								
7904698	STATION SOLAIRE DB2 15	X	X	X	X	X	X	X
7785116	KIT VASE STATION DB2 15	X	X	X	X	X	X	X
7904710	KIT FLEXIBLES DB2 15	X	X	X	X	X	X	X
Appoint électrique BSL, BESL								
7908450	RESISTANTCE ELC 1,8kW BSL	X intégré de série	X intégré de série		X Option	X Option	X Option	X Option
7908451	RESISTANTCE ELC 3kW BSL			X intégré de série	X Option	X Option	X Option	X Option

DH 200 SL

CAPTEURS SOLAIRES POUR LA PRÉPARATION DE L'EAU CHAUDE SANITAIRE ET/OU L'APPOINT AU CHAUFFAGE



Capteurs plans pour montage vertical sur toiture ou en terrasse.

- Raccordement en série jusqu'à 8 capteurs en montage vertical côte à côte
- **Hydraulique adaptée à un fonctionnement pressurisé en Drain Back** ou en thermosiphon
- Absorbeur plan en aluminium à revêtement sélectif avec échangeur cuivre de type « harpe «, isolation arrière et latérale en laine de roche épaisseur 20 mm, coffre couleur gris anthracite en profilés aluminium avec rainure de fixation sur le pourtour et couvercle de fermeture arrière en aluminium, vitre translucide en verre sécurité épaisseur 3,2 mm, translucidité > 91 %
- Systèmes de pose sur terrasse et sur toiture, kits de raccordement hydrauliques et de liaison entre capteurs et champs de capteurs

Remarque : les capteurs solaires doivent être stockés à l'abri des intempéries.

AVIS TECHNIQUE CC FAT

ATec 14.4_16-2181_V4

SK_078000264_DH200SL

① Emplacement sonde solaire
② Entrée/Sortie capteur Ø 16 mm pour raccord rapide

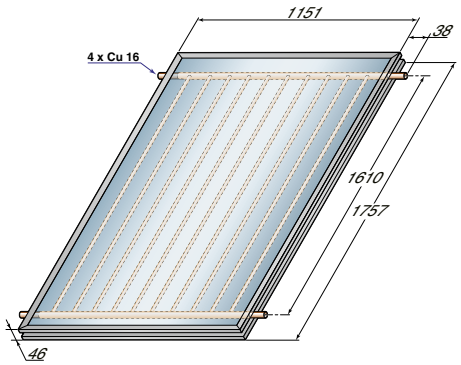

INISOL		DH 200SL
Superficie hors-tout (Ag)	m^2	2,02
Superficie d'entrée (Aa)	m^2	1,92
Efficacité énergétique (η40)	**%**	**52**
Contenance de l'absorbeur	l	1,4
Débit préconisé (rapporté au m^2 de superficie hors tout du capteur)	$l/h.m^2$	74
Pression d'épreuve	bar	10
Facteur d'absorption (a)	%	95+/-1
Émissivité (ε)	%	5+/-1
Rendement optique (n_o)		0,693
Coefficient de pertes de 1er ordre (a_1)	$W/m^2.K$	3,66
Coefficient de pertes de 2e ordre (a_2)	$W/m^2.K^2$	0,014
Facteur d'angle d'incidence à 50°C (K_θ)	%	0,95
Poids à vide	kg	27

Pression de service : **2,5 bar**
Pression de service maxi. : **6 bar**

Temp. maxi. de fonctionnement : **120 °C**
Température de stagnation : **173°C**

Détails des données
Voir feuillet technique

PRIX H.T.	INISOL	DH 200SL
	Colis	ER719
	Réf.	7219377
	€	**816,00**

Eco-Participation : voir liste des colis page suivante

De Dietrich

DH 200 SL

CAPTEURS SOLAIRES POUR LA PRÉPARATION DE L'EAU CHAUDE SANITAIRE ET/OU L'APPOINT AU CHAUFFAGE

COLISAGE

DÉSIGNATION	RÉFÉRENCE	PRIX HT (€)	NOMBRE DE COLIS	EP HT (€)*	CAPTEURS	RACCORDS	PROFILES	FERRURES
PACK TOIT 1 DH 200 SL- 2 M² CROCHET UNIVERSEL TUILES MÉCANIQUES	7652623	**1 556,00**	1	**7,80**	1	✓	✓	✓
PACK TOIT 1 DH 200 SL- 2 M² SUR TOITURE ARDOISES	7652652	**1 556,00**	1	**7,80**	1	✓	✓	✓
PACK TOIT 1 DH 200 SL- 2 M² MONTAGE VERTICAL SUR TERRASSE	7652656	**1 663,00**	1	**7,80**	1	✓	✓	✓
PACK TOIT 2 DH 200 SL- 4 M² CROCHET UNIVERSEL TUILES MÉCANIQUES	7652638	**2 596,00**	1	**15,60**	2	✓	✓	✓
PACK TOIT 2 DH 200 SL- 4 M² SUR TOITURE ARDOISES	7652653	**2 596,00**	1	**15,60**	2	✓	✓	✓
PACK TOIT 2 DH 200 SL- 4 M² MONTAGE VERTICAL SUR TERRASSE	7652657	**2 774,00**	1	**15,60**	2	✓	✓	✓
PACK TOIT 3 DH 200 SL- 6 M² CROCHET UNIVERSEL TUILES MÉCANIQUES	7652640	**4 024,00**	1	**23,40**	3	✓	✓	✓
PACK TOIT 3 DH 200 SL- 6 M² SUR TOITURE ARDOISES	7652654	**4 024,00**	1	**23,40**	3	✓	✓	✓
PACK TOIT 3 DH 200 SL- 6 M² MONTAGE VERTICAL SUR TERRASSE	7652658	**4 335,00**	1	**23,40**	3	✓	✓	✓

Pour plus de détail : voir page 458

Composé de 1 à 3 capteurs solaires DH 200 SL avec tous les éléments nécessaires pour la réalisation du champ de capteurs solaires sur toiture avec ferrures d'ancrage en fonction du type de toiture cité. Pour d'autres montages voir détail page suivante.

PANNEAU SOLAIRE DH 200 SL

	RÉF.	DÉSIGNATION	PRIX HT (€)	EP HT (€)*
	7219377	CAPTEUR SOLAIRE - ER719	**816,00**	**7,80**

ACCESSOIRES DE RACCORDEMENT HYDRAULIQUE DH 200 SL

Pour système auto vidangeable ou sous pression

	RÉF.	DÉSIGNATION	PRIX HT (€)	EP HT (€)*
	7222026	KIT RACCORS BI CÔNES CHAMP 2 CAPTEURS SL - ER720	**163,00**	**0,01**
	7222029	SET 2 RACCORDS BI CÔNES EXTENSION SL - ER721	**36,70**	**0,01**
	100016508	KIT 2 FLEXIBLES CIRCUIT SOLAIRE CHAMP CAPTEURS - ER247	**111,00**	**0,01**

PROFILE DE MONTAGE DH 200 SL

	RÉF.	DÉSIGNATION	PRIX HT (€)	EP HT (€)*
	7217045	KIT PROFILÉS À CLIPPER (LONG) POUR 1 CAPTEUR VERTICAL - ER732	**118,00**	**0,01**

SUPPORTS INCLINABLES POUR MONTAGE EN TERRASSE (OU AU SOL)

	RÉF.	DÉSIGNATION	PRIX HT (€)	EP HT (€)*
	7217038	2 SUPPORTS SL MONTAGE VERTICAL 1 CAPTEUR - ER658	**282,00**	**0,01**
	7217039	1 SUPPORT SL VERTICAL POUR EXTENSION 1 CAPTEUR - ER659	**136,00**	**0,01**

FERRURES D'ANCRAGE POUR MONTAGE SUR TOITURE

	RÉF.	DÉSIGNATION	PRIX HT (€)	EP HT (€)*
	7654649	4 FERRURES D'ANCRAGE ALU A CLIPPER POUR MONTAGE SUR TUILES MÉCANIQUES - ES24	**139,00**	**0,01**
	89807311	4 FERRURES D'ANCRAGE ALU POUR MONTAGE SUR TUILES MÉCANIQUES - EG311	**139,00**	**0,01**
	89807312	6 FERRURES D'ANCRAGE ALU POUR MONTAGE SUR TUILES MÉCANIQUES - EG312	**205,00**	**0,01**
	89807313	4 FERRURES D'ANCRAGE INOX POUR MONTAGE SUR TUILES MÉCANIQUES - EG313	**139,00**	**0,01**
	89807314	6 FERRURES D'ANCRAGE INOX POUR MONTAGE SUR TUILES MÉCANIQUES - EG314	**212,00**	**0,01**
	89807315	4 FERRURES D'ANCRAGE INOX POUR MONTAGE SUR TUILES PLATES - EG315	**139,00**	**0,01**
	89807316	6 FERRURES D'ANCRAGE INOX POUR MONTAGE SUR TUILES PLATES - EG316	**205,00**	**0,01**
	100015314	4 FERRURES D'ANCRAGE INOX POUR MONTAGE SUR TUILES CANAL - ER136	**139,00**	**0,01**
	100015315	6 FERRURES D'ANCRAGE INOX POUR MONTAGE SUR TUILES CANAL - ER137	**205,00**	**0,01**
	89807317	4 FERRURES D'ANCRAGE INOX POUR MONTAGE SUR TOIT ETERNIT - EG317	**139,00**	**0,01**
	89807318	6 FERRURES D'ANCRAGE INOX POUR MONTAGE SUR TOIT ETERNIT - EG318	**205,00**	**0,01**
	89807319	4 FERRURES D'ANCRAGE INOX POUR MONTAGE SUR TOIT D'ARDOISES - EG319	**139,00**	**0,01**
	89807320	6 FERRURES D'ANCRAGE INOX POUR MONTAGE SUR TOIT D'ARDOISES - EG320	**205,00**	**0,01**
	89807782	KIT TIRE-FONDS POUR MONTAGE 2 CAPTEURS - EG94	**367,00**	**0,01**
	89807783	KIT TIRE-FONDS POUR MONTAGE 3 CAPTEURS - EG95	**449,00**	**0,01**

De Dietrich SERVICES — MISE EN SERVICE

		PRIX NET HT (€)
7809032	MES SOLAIRE eau chaude sanitaire seule	**174,00**
7809033	MES Système solaire combiné	**210,00**
7809034	MES Système solaire combiné + chaudière	**293,00**

POUR PLUS D'INFORMATIONS SUR NOS **SERVICES & OUTILS** SE REPORTER AUX P 8 ET SUIVANTES

* ÉCO-PART incluse ou ÉCO-PART en sus
Les montants des éco-participations sont susceptibles d'évoluer en cas de modification du barème par notre organisme collecteur.

DH 200 SL

CHAMPS DE CAPTEURS POSSIBLES HORS KITS TOIT

LISTE DES "PACKS TOIT" DISPONIBLES

DÉSIGNATION	COLIS	RÉF.	NOMBRE DE CAPTEURS INISOL DH 200SL MONTÉS SUR 1 LIGNE 1	2	3
PACK "TOIT" ST : Champ de capteurs solaires complets livré sur 1 palette à la verticale					
Ces packs comprennent les capteurs Inisol DH 200SL, les accessoires de raccordement hydrauliques, le dispositif de montage sur toiture ou terrasse et la sonde capteur :					
▶ Montage sur toiture (montage vertical) : ST					
Pack toit 2 m² de capteurs, soit 1 x Inisol DH 200SL					
• avec crochet universel pour tuiles mécaniques (montage indépendant des chevrons)	ER771	7652623	1		
• pour toiture ardoises	ER774	7652652			
Pack toit 4 m² de capteurs, soit 2 x Inisol DH 200SL					
• avec crochet universel alu pour tuiles mécaniques (montage indépendant des chevrons)	ER772	7652638		1	
• pour toiture ardoises	ER775	7652653			
Pack toit 6 m² de capteurs, soit 3 x Inisol DH 200SL					
• avec crochet universel alu pour tuiles mécaniques (montage indépendant des chevrons)	ER773	7652640			1
• pour toiture ardoises	ER776	7652654			
▶ Montage sur terrasse :					
Pack terrasse 2 m² de capteurs, soit 1 x Inisol DH 200SL (montage vertical)	ER777	7652656	1		
Pack terrasse 4 m² de capteurs, soit 2 x Inisol DH 200SL (montage vertical)	ER778	7652657		1	
Pack terrasse 6 m² de capteurs, soit 3 x Inisol DH 200SL (montage vertical)	ER779	7652658			1

(1) Avec tuiles plates/ardoises : commander un kit noquets - colis ER558 - Réf. 7503269

CHAMP DE CAPTEURS HORS KITS TOIT	COLIS	RÉF.	NOMBRE DE CAPTEURS INISOL DH 200SL MONTÉS SUR 1 LIGNE VERTICAL JUXTAPOSÉS OU HORIZONTAL SUPERPOSÉS 1	2	3	4	5
CAPTEURS PLANS EMBALLÉS							
• 1 capteur plan Inisol DH 200SL	ER719	7219377	1	2	3	4	5
ACCESSOIRES POUR LE RACCORDEMENT HYDRAULIQUE DU CAPTEUR INISOL DH 200SL							
• Kit de raccordement hydraulique pour 2 capteurs (raccords bicône)	ER720	7222026	1	1	1	1	1
• Kit de liaison hydraulique entre 2 capteurs (raccords bicône)	ER721	7222029	-	-	1	2	3
• Kit flexibles de raccordement hydraulique	ER247	100016508	1	1	1	1	1
DISPOSITIFS DE MONTAGE EN TERRASSE (OU AU SOL)							
• Support terrasse de base SL pour le montage de 1 x Inisol DH 200SL montage vertical	ER658	7217038	1	1	1	1	1
• Support terrasse SL extension pour le montage de 1 x Inisol DH 200SL supp. montage vertical	ER659	7217039	-	1	2	3	4
• Kit de profilés à clipper pour 1 x Inisol DH 200SL montage vertical	ER732	7217045	1	2	3	4	5
DISPOSITIFS DE MONTAGE SUR TOITURE (kit profilés et ferrures d'ancrage)							
• Kit de profilés à clipper pour 1 x Inisol DH 200SL montage vertical (à associer avec des ferrures d'ancrage ci-dessous)	ER732	7217045	1	2	3	4	5
FERRURES D'ANCRAGE POUR MONTAGE SUR TOITURE (2)							
• Montage indépendant des chevrons							
Crochets universels alu pour tuiles mécaniques (montage sur 2 lattes de section 30 x 90 mm non fournies) — 4 pces	EG311	89807311	1		2	1	
Crochets universels alu pour tuiles mécaniques (montage sur 2 lattes de section 30 x 90 mm non fournies) — 6 pces	EG312	89807312		1		1	2
• Montage sur chevrons							
Tuiles* / Mécaniques (inox) / Mécaniques (à clipper, alu) / Plates (inox) / Canal (inox) / Eternit (inox) / Ardoises (inox)							
Colis N° EG313 / ES24 / EG315 / ER136 / EG317 / EG319 — Réf. 89807313 / 7654649 / 89807315 / 100015314 / 89807317 / 89807319 — 4 pces	(1)		1		2	1	
Colis N° EG314 / - / EG316 / ER137 / EG318 / EG320 — Réf. 89807314 / - / 89807316 / 100015315 / 89807318 / 89807320 — 6 pces	(1)			1		1	2
ou			ou	ou	ou	ou	ou
Kit tire-fonds pour montage sur chevrons à travers la couverture — 6 pces	EG94	89807782	1		2		1
Kit tire-fonds pour montage sur chevrons à travers la couverture — 8 pces	EG94	89807783		1		2	2

* Autres types de tuiles : nous consulter.
(1) À choisir suivant le type de couverture en plus des profilés.
(2) ⓘ dans les régions à fortes chutes de neige et avec des pentes de toit ⩽ 35°, le nombre de crochets doit être doublé.

D 230 TB

CAPTEURS SOLAIRES POUR LA PRÉPARATION DE L'EAU CHAUDE SANITAIRE ET/OU L'APPOINT AU CHAUFFAGE



Capteurs plans pour montage horizontal et vertical sur toiture, sur terrasse

- Absorbeur plan en aluminium à revêtement sélectif avec échangeur monotube en forme de sinusoïde
- Raccordement en série (jusqu'à 5 capteurs)
- Coffre en profilés aluminium laqué gris anthracite avec rainure de fixation sur le pourtour et couvercle de fermeture arrière en aluminium, isolation arrière et latérale en laine de roche épaisseur 40 mm, vitre translucide en verre sécurité épaisseur 3,2 mm, translucidité > 91 %
- Systèmes de pose sur terrasses, sur toiture, kits de raccordement hydrauliques et de liaison entre capteurs et champs de capteurs

Remarque : les capteurs solaires doivent être stockés à l'abri des intempéries.

AVIS TECHNIQUE CC FAT

14.4_17-2243_V4

SK_D230TB_078000403

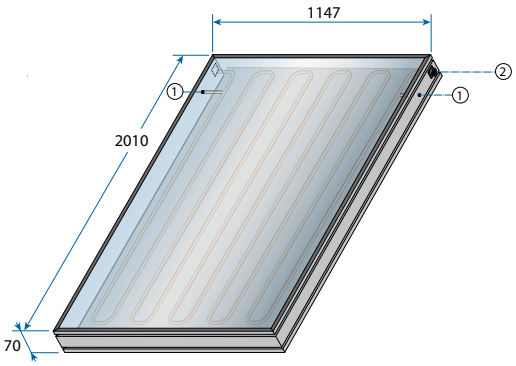

① Emplacement sonde solaire
② Entrée/sortie capteur Ø 12 mm pour raccord rapide

		D 230 TB
Superficie hors-tout (Ag)	m^2	2,31
Superficie d'entrée (Aa)	m^2	2,17
Aire de l'absorbeur (A_A)	m^2	2,16
Efficacité énergétique (η40)	%	64
Contenance en fluide	l	1,9
Débit (rapporté au m^2 de superficie hors tout du capteur)	$l/h.m^2$	77
Pression d'épreuve	bar	10
Facteur d'absorption (a)	%	95+/-1
Émissivité (ξ)	%	5+/-1
Rendement optique (η_o)		0,743
Coefficient de pertes de 1er ordre (a_1)	$W/m^2.K$	3,85
Coefficient de pertes de 2e ordre (a_2)	$W/m^2.K^2$	0,008
Facteur d'angle d'incidence à 50° (K_θ)		0,91
Température conventionnelle de stagnation (T_{stg})	°C	220
Poids à vide	kg	33

Pression de service : 2,5 bar
Pression de service maxi. : 10 bar

Température maxi. de service : 120 °C

Détails des données
Voir feuillet technique

PRIX H.T.	D 230 TB
Réf.	7818743
€	969,00

Eco-Participation : voir liste des colis page suivante

SOLAIRE

D 230 TB

CAPTEURS SOLAIRES POUR LA PRÉPARATION DE L'EAU CHAUDE SANITAIRE ET/OU L'APPOINT AU CHAUFFAGE

COLISAGE

DÉSIGNATION	RÉFÉRENCE	PRIX HT (€)	NOMBRE DE COLIS	EP HT (€)*	CAPTEURS	RACCORDS	PROFILES	FERRURES
						Pour plus de détail : voir page 461		
PACK TOIT 2 D 230 TB-5M² CROCHET UNIVERSEL TUILES MÉCANIQUES	7854254	**2 616,00**	1	**15,60**	2	✓	✓	✓
PACK TOIT 2 D 230 TB-5M² SUR TOITURE ARDOISES	7854303	**2 616,00**	1	**15,60**	2	✓	✓	✓
PACK TOIT 2 D 230 TB-5M² CROCHET INOX TUILES MÉCANIQUES	7854305	**2 825,00**	1	**15,60**	2	✓	✓	✓
PACK TOIT 3 D 230 TB-7M² CROCHET UNIVERSEL TUILES MÉCANIQUES	7854328	**3 835,00**	1	**23,40**	3	✓	✓	✓
PACK TOIT 3 D 230 TB-7M² SUR TOITURE ARDOISES	7854335	**3 835,00**	1	**23,40**	3	✓	✓	✓
PACK TOIT 3 D 230 TB-7M² CROCHET INOX TUILES MÉCANIQUES	7854344	**3 835,00**	1	**23,40**	3	✓	✓	✓
PACK TOIT 4 D 230 TB-9M² CROCHET UNIVERSEL TUILES MÉCANIQUES	7854360	**5 049,00**	1	**31,20**	4	✓	✓	✓
PACK TOIT 4 D 230 TB-9M² SUR TOITURE ARDOISES	7854369	**5 049,00**	1	**31,20**	4	✓	✓	✓
PACK TOIT 4 D 230 TB-9M² CROCHET INOX TUILES MÉCANIQUES	7854458	**5 054,00**	1	**31,20**	4	✓	✓	✓

Composé de 2 à 4 capteurs solaires D 230 TB avec tous les éléments nécessaires pour la réalisation du champ de capteurs solaires sur toiture avec ferrures d'ancrage en fonction du type de toiture cité. Pour d'autres montages voir detail page suivante.

PANNEAU SOLAIRE D 230 TB

	RÉF.	DÉSIGNATION	PRIX HT (€)	EP HT (€)*
	7818743	CAPTEUR SOLAIRE D 230 TB	**969,00**	**7,80**

ACCESSOIRES DE RACCORDEMENT HYDRAULIQUE

	RÉF.	DÉSIGNATION	PRIX HT (€)	EP HT (€)*
	7826556	KIT HYDRAULIQUE D230 TB	**177,00**	-
	7826431	KIT HYDRAULIQUE D230 TB SUPPLÉMENTAIRE	**57,10**	-

PROFILE DE MONTAGE

	RÉF.	DÉSIGNATION	PRIX HT (€)	EP HT (€)*
	7217044	KIT PROFILÉS À CLIPPER (LONG) POUR 1 CAPTEUR VERTICAL - ER664	**120,00**	0,01
	7826431	KIT HYDRAULIQUE D230 TB SUPPLÉMENTAIRE - ER662	**57,10**	-

SUPPORTS INCLINABLES POUR MONTAGE EN TERRASSE (OU AU SOL)

	RÉF.	DÉSIGNATION	PRIX HT (€)	EP HT (€)*
	7217038	2 SUPPORTS SL MONTAGE VERTICAL 1 CAPTEUR - ER658	**282,00**	0,01
	7217039	1 SUPPORT SL VERTICAL POUR EXTENSION 1 CAPTEUR - ER659	**136,00**	0,01
	7217041	2 SUPPORTS SL MONTAGE HORIZONTAL 1 CAPTEUR - ER656	**226,00**	0,01
	7217042	1 SUPPORT SL HORIZONTAL POUR EXTENSION 1 CAPTEUR - ER657	**120,00**	0,01

DISPOSITIF DE MONTAGE SUR TOITURE

	RÉF.	DÉSIGNATION	PRIX HT (€)	EP HT (€)*
	7654649	4 FERRURES D'ANCRAGE ALU A CLIPPER POUR MONTAGE SUR TUILES MÉCANIQUES - ES24	**139,00**	0,01
	89807311	4 FERRURES D'ANCRAGE ALU POUR MONTAGE SUR TUILES MÉCANIQUES - EG311	**139,00**	0,01
	89807312	6 FERRURES D'ANCRAGE ALU POUR MONTAGE SUR TUILES MÉCANIQUES - EG312	**205,00**	0,01
	89807313	4 FERRURES D'ANCRAGE INOX POUR MONTAGE SUR TUILES MÉCANIQUES - EG313	**139,00**	0,01
	89807314	6 FERRURES D'ANCRAGE INOX POUR MONTAGE SUR TUILES MÉCANIQUES - EG314	**212,00**	0,01
	89807315	4 FERRURES D'ANCRAGE INOX POUR MONTAGE SUR TUILES PLATES - EG315	**139,00**	0,01
	89807316	6 FERRURES D'ANCRAGE INOX POUR MONTAGE SUR TUILES PLATES - EG316	**205,00**	0,01
	100015314	4 FERRURES D'ANCRAGE INOX POUR MONTAGE SUR TUILES CANAL - ER136	**139,00**	0,01
	100015315	6 FERRURES D'ANCRAGE INOX POUR MONTAGE SUR TUILES CANAL - ER137	**205,00**	0,01
	89807317	4 FERRURES D'ANCRAGE INOX POUR MONTAGE SUR TOIT ETERNIT - EG317	**139,00**	0,01
	89807318	6 FERRURES D'ANCRAGE INOX POUR MONTAGE SUR TOIT ETERNIT - EG318	**205,00**	0,01
	89807319	4 FERRURES D'ANCRAGE INOX POUR MONTAGE SUR TOIT D'ARDOISES - EG319	**139,00**	0,01
	89807320	6 FERRURES D'ANCRAGE INOX POUR MONTAGE SUR TOIT D'ARDOISES - EG320	**205,00**	0,01
	89807782	KIT TIRE-FONDS POUR MONTAGE 2 CAPTEURS - EG94	**367,00**	0,01
	89807783	KIT TIRE-FONDS POUR MONTAGE 3 CAPTEURS - EG95	**449,00**	0,01

De Dietrich SERVICES — MISE EN SERVICE

		PRIX NET HT (€)
7809032	MES SOLAIRE eau chaude sanitaire seule	**174,00**
7809033	MES Système solaire combiné	**210,00**
7809034	MES Système solaire combiné + chaudière	**293,00**

POUR PLUS D'INFORMATIONS SUR NOS
SERVICES & OUTILS
SE REPORTER AUX P 8 ET SUIVANTES

* ÉCO-PART incluse ou ÉCO-PART en sus
Les montants des éco-participations sont susceptibles d'évoluer en cas de modification du barème par notre organisme collecteur.

D 230 TB

CHAMPS DE CAPTEURS POSSIBLES
HORS KIST TOIT

LISTE DES "PACKS TOIT" DISPONIBLES

DÉSIGNATION	COLIS	RÉF.	NOMBRE DE CAPTEURS D 230 TB MONTÉS SUR 1 LIGNE 1	2	3	4
PACK "TOIT" ST : champ de capteurs solaires complets livré sur 1 palette à la verticale						
Ces packs comprennent les capteurs D 230 TB, les accessoires de raccordement hydrauliques, le dispositif de montage sur toiture et la sonde capteur :						
▶ Montage sur toiture : ST						
Pack toit 5 m² de capteurs, soit 2 x D 230 TB						
• avec crochet universel alu pour tuiles mécaniques (montage indépendant des chevrons)		7854254				
• pour toiture ardoises		7854303		1		
• avec crochet inox sur chevron pour tuiles mécaniques		7854305				
Pack toit 7 m² de capteurs, soit 3 x D 230 TB						
• avec crochet universel alu pour tuiles mécaniques (montage indépendant des chevrons)		7854328				
• pour toiture ardoises		7854335			1	
• avec crochet inox sur chevron pour tuiles mécaniques		7854344				
Pack toit 9 m² de capteurs, soit 4 x D 230 TB						
avec crochet universel alu pour tuiles mécaniques		7854360				
pour toiture ardoises		7854369				1
avec crochet inox sur chevron pour tuiles mécaniques		7854458				

(1) Avec tuiles plates/ardoises : commander un kit noquets - colis ER558 - Réf. 7503269

CHAMP DE CAPTEURS HORS KITS TOIT	COLIS	RÉF.	NOMBRE DE CAPTEURS PRO D230 TB MONTÉS SUR 1 LIGNE VERTICAL JUXTAPOSÉS 1	2	3	4	5	HORIZONTAL JUXTAPOSÉS 1
CAPTEURS PLANS EMBALLÉS								
• 1 capteur plan PRO D230 TB		7818743	1	2	3	4	5	1
ACCESSOIRES POUR LE RACCORDEMENT HYDRAULIQUE DU CAPTEUR D 230 TB								
• Kit de raccordement hydraulique d'un champ de capteurs		7826556	1	1	1	1	1	1
• Kit de liaison hydraulique entre 2 capteurs		7826431	-	1	2	3	4	-
DISPOSITIFS DE MONTAGE EN TERRASSE (OU AU SOL)								
Systèmes pour des charges en vent et en neige standards (Standard Load)								
• Support terrasse de base SL pour le montage de 1 x D230 TB montage vertical	ER658	7217038	1	1	1	1	1	
• Support terrasse SL extension pour le montage de 1 x D230 TB supp. montage vertical	ER659	7217039	-	1	2	3	4	
• Kit de profilés à clipper pour 1 x D230 TB	ER664	7217044	1	2	3	4	5	
• Support terrasse de base SL pour le montage de 1 x D230 TB montage horizontal	ER656	7217041						1
• Kit de profilés à clipper pour 1 x D230 TB	ER662	7217048						1
DISPOSITIFS DE MONTAGE SUR TOITURE (kit profilés et ferrures d'ancrage)								
• Kit de profilés à clipper pour 1 x D230 TB montage vertical (à associer avec des ferrures d'ancrage ci-dessous)	ER664	7217044	1	2	3	4	5	
• Kit de profilés à clipper pour 1 x D230 TB montage horizontal (à associer avec des ferrures d'ancrage ci-dessous)	ER662	7217048						1
DISPOSITIF DE MONTAGE MURAL								
• Kit montage mural pour le montage de 1xPRO D 230 montage horizontal	ES261	7800688						1
FERRURES D'ANCRAGE POUR MONTAGE SUR TOITURE (3)								
• Montage indépendant des chevrons								
Crochets universels alu pour tuiles mécaniques — 4 pces	EG311	89807311	1		2	1		1
Crochets universels alu pour tuiles mécaniques — 6 pces	EG312	89807312		1		1	2	
Montage sur 2 lattes de section 30 x 90 mm, long. : (cm)		non fournies	200	300	400	600	700	300
• Montage sur chevrons								
Tuiles* / Colis N° / Réf. — Mécaniques (inox) — EG313 — 89807313 — EG314 — 89807314								
Mécaniques (à clipper, alu) — ES24 — 7654649 — - — -								
Plates (inox) — EG315 — 89807315 — EG316 — 89807316								
Canal (inox) — ER136 — 100015314 — ER137 — 100015315								
Eternit (inox) — EG317 — 89807317 — EG318 — 89807318								
Ardoises (inox) — EG319 — 89807319 — EG320 — 89807320								
4 pces	(1)		1		2	1		1
6 pces	(1)			1		1	2	
ou			ou	ou	ou	ou	ou	ou
Kit tire-fonds pour montage sur chevrons à travers la couverture — 6 pces	EG94	89807782	1		2		1	1
8 pces	EG94	89807783		1		2	2	

* Autres types de tuiles : nous consulter.
(1) Avec tuiles plates/ardoises : commander un kit noquets - colis ER558 - Réf. 7503269
(2) À choisir suivant le type de couverture en plus des profilés
(3) ⓘ dans les régions à fortes chutes de neige et avec des pentes de toit ⩽ 35°, le nombre de crochets doit être doublé.

SOLAIRE THERMIQUE

COLLECTIF

APPOINT HYDRO | APPOINT ELEC.

Produit

- Capteurs solaires simple d'installation avec des raccords rapides ou bi cônes pour une étanchéité garantie dans le temps même en auto-vidangeable.
- Système auto protégé contre les surchauffes par des absorbeurs à limitation de températures, des heat pipes ou une hydraulique adaptée à l'auto -vidangeable avec les C 250 TB.
- MODULES de transferts tout intégré classiques ou en autovidangeable et ballons de stockage d'ecs ou d'énergie jusqu'à 3000 litres

- Composants pour des installations solaires jusqu'à 500m² et des stockages unitaires jusqu'à 3000 litres
- Large choix de panneaux : plans et tubulaires. Compatibles en préssurisé ou auto vidangeable



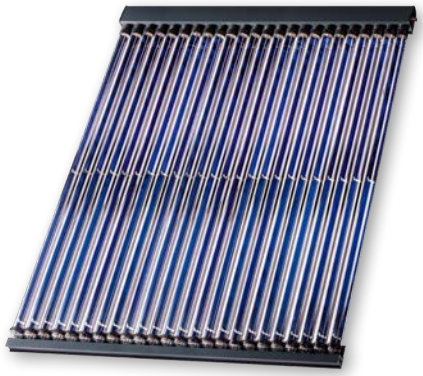

CESI JUSQU'À

A

A+

AVIS TECHNIQUE CC FAT

Informations pratiques

Éligibles Aides & Subventions

FORMEZ-VOUS
Formations proposées
Voir p. 19

CARRÉ VIP
On vous accompagne
Voir p. 599

De Dietrich



Bénéfices exploitant

- Énergie renouvelable
- Solutions durables et résistantes
- Économique
- Adaptabilité à tous les besoins

Energie 100% gratuite et 100% décarbonée : économies d'énergies et pas d'émissions de CO_2

Qualité des matériaux pour maximiser la durée de vie des systèmes

Permet d'optimiser les coûts d'exploitation dans un contexte où le prix des énergies augmente

Large gamme de systèmes s'adaptant à toutes les configurations en neuf ou en rénovation, seul ou en hybridation de système existant

Pleins feux sur le solaire thermique !

De Dietrich propose une large gamme de solaire thermique composée de systèmes CESI, SSC pour la production d'eau chaude sanitaire et d'eau de chauffage avec appoints hydraulique, hydraulique par chaudière et électrique. Ils sont à associer avec nos panneaux solaires adéquats et performants, conçus pour limiter au maximum les surchauffes et augmenter la durée de vie de l'installation.

Nos systèmes solaires garantissent un confort optimal, ils s'inscrivent dans une démarche écologique en fonctionnant avec une énergie gratuite et renouvelable et permettent de réaliser des économies.

PRO C 250 VLT

CAPTEURS SOLAIRES POUR LES INSTALLATIONS COLLECTIVES



Capteurs plans pour montage vertical (PRO C 250 VLT) sur toiture ou sur terrasse

- Absorbeur plan en aluminium à revêtement sélectif à changement de phase avec échangeur monotube en forme de sinusoïde Ø 8 mm soudé au laser, relié à 2 tubes collecteurs Ø 18 mm pour un raccordement en série sur 4 points en batterie (raccords à joints toriques), Ø 22 mm en sortie du panneau (réducteur intégré)
- Sortie en diamètre 22
- Capteurs avec limitation de température (140°C) pour éviter toute surchauffe des systèmes pressurisés
- Isolation arrière et latérale en laine de roche épaisseur 40 mm
- Coffre en profilés aluminium laqué gris anthracite avec rainure de fixation sur le pourtour, couvercle de fermeture arrière en aluminium,
- Vitre translucide en verre sécurité épaisseur 3,2 mm, translucidité > 91 %,
- Systèmes de pose sur terrasses, toiture et en intégration de toiture, kits de raccordement hydrauliques et de liaison entre capteurs et champs de capteurs
- Utilisation multiple dans des systèmes à circulation forcée de fluide caloporteur de notre fourniture,

Remarque : les capteurs solaires doivent être stockés à l'abri des intempéries.

AVIS TECHNIQUE CC FAT

14.4/15-2086_V2 et n° 14.4/21-2250_V2

PRO C250VLT : 078/000407

PRO C 250 VLT

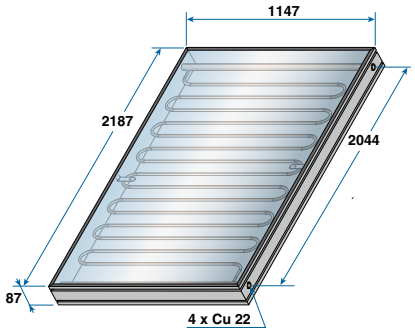

DIETRISOL		PRO C 250 VLT
Superficie hors-tout (A_{sol})	m^2	2,51
Superficie d'entrée (Aa)	m^2	2,37
Aire de l'absorbeur (A_a)	m^2	2,35
Efficacité énergétique collecteur (ηcol)	**%**	56
Contenance en fluide	l	1,8
Débit (rapporté au m^2 de superficie hors tout du capteur)	$l/h.m^2$	86
Perte de charge (30 $l/h.m^2$)	mbar	85
Pression d'épreuve	bar	12
Facteur d'absorption (a)	%	>95 +/- 1
Émissivité (ξ)	%	>5 +/- 1
Rendement optique (n_0)		0,75
Coefficient de pertes de 1er ordre (a_1)	$W/m^2.K$	4,17
Coefficient de pertes de 2e ordre (a_2)	$W/m^2.K^2$	0,019
Facteur d'angle d'incidence IAM (50°)		0,93
Température conventionnelle de stagnation (T_{stg})	°C	180
Poids à vide	kg	45

Pression de service : 2,5 bar
Pression de service maxi. : 10 bar

Température maxi. de service : 120 °C

Détails des données
Voir feuillet technique

PRIX H.T.	PRO C 250 VLT
Réf.	7823151
€	1 091,00

Eco-Participation : voir page liste des colis

De Dietrich

PRO C 250 VLT

CAPTEURS SOLAIRES POUR LA PRÉPARATION
DE L'EAU CHAUDE SANITAIRE

LISTE POUR DES INSTALLATIONS COLLECTIVES COMPORTANT JUSQU'À 10 CAPTEURS PRO C 250 VLT

DÉSIGNATION	COLIS	RÉF.	NOMBRE DE CAPTEURS PRO C250V MONTÉS SUR 1 LIGNE									
			1 2,4 M²	2 4,8 M²	3 7,1 M²	4 9,5 M²	5 11,9 M²	6 14,3 M²	7 16,7 M²	8 19 M²	9 21,4 M²	10 23,8 M²
CAPTEURS PLANS EMBALLÉS												
• 1 capteur plan PRO C 250 VLT		7823151	1	2	3	4	5	6	7	8	9	10
ACCESSOIRES POUR LE RACCORDEMENT HYDRAULIQUE DU CAPTEUR PRO C 250 VLT												
• Kit de raccordement hydraulique d'un champ de capteurs	ER245	100016506	1	1	1	1	1	1	1	1	1	1
• Kit de liaison hydraulique entre 2 capteurs	ER246	100016507	-	1	2	3	4	5	6	7	8	9
• Kit flexible pour le raccordement d'un champ de capteur au circuit solaire (option)	ER247	100016508	1	1	1	1	1	1	1	1	1	1
DISPOSITIFS DE MONTAGE EN TERRASSE (OU AU SOL) 												
▶ Systèmes pour des charges en vent et en neige importantes (High Load)												
• Support terrasse de base HL pour le montage de 1 x PRO C250V	ER250	100016509	1	1	1	1	1	1	1	1	1	1
• Support terrasse HL extension pour le montage de 1 x PRO C250V supplémentaire	ER251	100016510	-	1	2	3	4	5	6	7	8	9
ou												
▶ Systèmes pour des charges en vent et en neige standards (Standard Load)												
• Support terrasse de base SL pour le montage de 1 x PRO C250V	ER658	7217038	1	1	1	1	1	1	1	1	1	1
• Support terrasse SL extension pour le montage de 1 x PRO C250V supplémentaire	ER659	7217039	-	1	2	3	4	5	6	7	8	9
• Kit de profilés à clipper pour 1 x PRO C250V	ER664	7217044	1	2	3	4	5	6	7	8	9	10
DISPOSITIFS DE MONTAGE SUR TOITURE (kit profilés et ferrures d'ancrage)												
• Kit de profilés à clipper pour 1 x PRO C250V (à associer avec des ferrures d'ancrage ci-dessous)	ER664	7217044	1	2	3	4	5	6	7	8	9	10
FERRURES D'ANCRAGE POUR MONTAGE SUR TOITURE (2)												
• Montage indépendant des chevrons												
Crochets universels alu pour tuiles mécaniques 	4 pces	EG311	89807311	1	-	2	1	-	2	1	-	2	1
	6 pces	EG312	89807312	-	1	-	1	2	1	2	3	2	3
Montage sur 2 rangées de lattes de section 30 x 90 mm, longueur (cm)	non fournies			300	300	400	600	700	800	1000	1200	1300	1400
• Montage sur chevrons 												
Tuiles* / Mécaniques (inox) / Mécaniques (à clipper, alu) / Plates (inox) / Canal (inox) / Eternit (inox) / Ardoises (inox)												
Colis N° EG313 / ES24 / EG315 / ER136 / EG317 / EG319	4 pces	(1)		1	-	2	1	-	2	1	-	2	1
Réf. 89807313 / 7654649 / 89807315 / 100015314 / 89807317 / 89807319													
Colis N° EG314 / - / EG316 / ER137 / EG318 / EG320	6 pces	(1)		-	1	-	1	2	1	2	3	2	3
Réf. 89807314 / - / 89807316 / 100015315 / 89807318 / 89807320													
													
ou				ou	ou	ou	ou	ou	ou	ou	ou	ou	ou
- Kit tire-fonds pour montage sur tuile canal 	6 pces	EG94	89807782	1		2		1	4	2		6	5
	8 pces	EG95	89807783	-	1		2	2		2	4		

* pour d'autres types de tuiles, nous consulter
(1) À choisir suivant le type de couverture en plus des profilés
(2) ⓘ dans les régions à fortes chutes de neige et avec des pentes de toit ≤ 35°, le nombre de crochets doit être doublé.

PRO C 250 VLT

CAPTEURS SOLAIRES POUR LA PRÉPARATION
DE L'EAU CHAUDE SANITAIRE

COLISAGE

DÉSIGNATION CAPTEUR	RÉFÉRENCE	PRIX HT (€) ECO-PART : VOIR LISTE DES COLIS	NOMBRE DE COLIS	PANNEAU PRO C 250 VLT
CAPTEUR SOLAIRE C 250 V LT	7823151	**1 091,00**	1	7823151

LISTE DES COLIS

RÉF.	DÉSIGNATION	PRIX HT (€)	EP HT (€)*
7823151	CAPTEUR SOLAIRE C 250 V LT	**1 091,00**	**7,80**

ACCESSOIRES POUR RACCORDEMENTS HYDRAULIQUES PRO C 250

Raccordement des capteurs en montage vertical juxtaposés ou horizontal superposes

	RÉF.	DÉSIGNATION	PRIX HT (€)	EP HT (€)*
	100016508	KIT 2 FLEXIBLES CIRCUIT SOLAIRE CHAMP CAPTEURS - ER247	**111,00**	0,01
	100016506	KIT DE RACCORDEMENT HYDRAULIQUE D'UN CHAMP DE CAPTEURS - ER245	**175,00**	0,01
	100016507	KIT DE LIAISON HYDRAULIQUE ENTRE 2 CAPTEURS - ER246	**81,60**	0,01

ÉLÉMENTS DE POSE SUR TOIT OU EN TERRASSE PRO C 250

Montage juxtaposes superposés sur toiture ou supports terrasse standard

	RÉF.	DÉSIGNATION	PRIX HT (€)	EP HT (€)*
	7217044	KIT PROFILÉS A CLIPS (COURT) 1 CAPTEUR VERTICAL - ER664	**120,00**	0,01
	7217048	KIT PROFILÉS A CLIPS (COURT) 1 CAPT 2,5 M² HORIZONTAL - ER662	**144,00**	0,01

Supports inclinables pour montage en terrasse (ou au sol)

	RÉF.	DÉSIGNATION	PRIX HT (€)	EP HT (€)*
	100016509	2 SUPPORTS HL AVEC CROIX MONTAGE VERTICAL 1 C250 SANS PROFILÉS - ER250	**453,00**	0,02
	100016510	1 SUPPORT HL VERTICAL POUR EXTENSION 1 C250 - ER251	**236,00**	0,01
	100016511	2 SUPPORTS HL AVEC CROIX MONTAGE HORIZONTAL 1 C250 SANS PROFILÉS - ER252	**369,00**	0,01
	100016512	1 SUPPORT HL HORIZONTAL POUR EXTENSION 1 C250 - ER253	**209,00**	0,01
	7217038	2 SUPPORTS SL MONTAGE VERTICAL 1 CAPTEUR - ER658	**282,00**	0,01
	7217039	1 SUPPORT SL VERTICAL POUR EXTENSION 1 CAPTEUR - ER659	**136,00**	0,01
	7217041	2 SUPPORTS SL MONTAGE HORIZONTAL 1 CAPTEUR - ER656	**226,00**	0,01
	7217042	1 SUPPORT SL HORIZONTAL POUR EXTENSION 1 CAPTEUR - ER657	**120,00**	0,01

ÉLÉMENTS DE POSE SUR TOIT OU EN TERRASSE PRO C 250

Ferrures d'ancrage pour montage sur toiture

	RÉF.	DÉSIGNATION	PRIX HT (€)	EP HT (€)*
	7654649	4 FERRURES D'ANCRAGE ALU A CLIPPER POUR MONTAGE SUR TUILES MÉCANIQUES - ES24	**139,00**	0,01
	89807311	4 FERRURES D'ANCRAGE ALU POUR MONTAGE SUR TUILES MÉCANIQUES - EG311	**139,00**	0,01
	89807312	6 FERRURES D'ANCRAGE ALU POUR MONTAGE SUR TUILES MÉCANIQUES - EG312	**205,00**	0,01
	89807313	4 FERRURES D'ANCRAGE INOX POUR MONTAGE SUR TUILES MÉCANIQUES - EG313	**139,00**	0,01
	89807314	6 FERRURES D'ANCRAGE INOX POUR MONTAGE SUR TUILES MÉCANIQUES - EG314	**212,00**	0,01
	89807315	4 FERRURES D'ANCRAGE INOX POUR MONTAGE SUR TUILES PLATES - EG315	**139,00**	0,01
	89807316	6 FERRURES D'ANCRAGE INOX POUR MONTAGE SUR TUILES PLATES - EG316	**205,00**	0,01
	100015314	4 FERRURES D'ANCRAGE INOX POUR MONTAGE SUR TUILES CANAL - ER136	**139,00**	0,01
	100015315	6 FERRURES D'ANCRAGE INOX POUR MONTAGE SUR TUILES CANAL - ER137	**205,00**	0,01
	89807317	4 FERRURES D'ANCRAGE INOX POUR MONTAGE SUR TOIT ETERNIT - EG317	**139,00**	0,01
	89807318	6 FERRURES D'ANCRAGE INOX POUR MONTAGE SUR TOIT ETERNIT - EG318	**205,00**	0,01
	89807319	4 FERRURES D'ANCRAGE INOX POUR MONTAGE SUR TOIT D'ARDOISES - EG319	**139,00**	0,01
	89807320	6 FERRURES D'ANCRAGE INOX POUR MONTAGE SUR TOIT D'ARDOISES - EG320	**205,00**	0,01
	89807782	KIT TIRE-FONDS POUR MONTAGE 2 CAPTEURS - EG94	**367,00**	0,01
	89807783	KIT TIRE-FONDS POUR MONTAGE 3 CAPTEURS - EG95	**449,00**	0,01

De Dietrich SERVICES — MISE EN SERVICE

		PRIX NET HT (€)
7809032	MES SOLAIRE eau chaude sanitaire seule	**174,00**
7809033	MES Système solaire combiné	**210,00**

POUR PLUS D'INFORMATIONS SUR NOS
SERVICES & OUTILS
SE REPORTER AUX P 8 ET SUIVANTES

* ÉCO-PART incluse ou ÉCO-PART en sus
Les montants des éco-participations sont susceptibles d'évoluer en cas de modification du barème par notre organisme collecteur.

De Dietrich

PRO C 250 HLT

CAPTEURS SOLAIRES POUR LES INSTALLATIONS COLLECTIVES

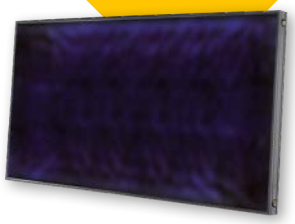

Capteurs plans pour montage horizontal (PRO C 250 HLT) sur toiture ou sur terrasse

- Absorbeur plan en aluminium à revêtement sélectif à changement de phase avec échangeur monotube en forme de sinusoïde Ø 8 mm soudé au laser, relié à 2 tubes collecteurs Ø 18 mm pour un raccordement en série sur 4 points en batterie (raccords à joints toriques), Ø 22 mm en sortie du panneau (réducteur intégré)
- Sortie en diamètre 22
- Capteurs avec limitation de température (140°C) pour éviter toute surchauffe des systèmes pressurisés
- Isolation arrière et latérale en laine de roche épaisseur 40 mm
- Coffre en profilés aluminium laqué gris anthracite avec rainure de fixation sur le pourtour, couvercle de fermeture arrière en aluminium,
- Vitre translucide en verre sécurité épaisseur 3,2 mm, translucidité > 91 %,
- Systèmes de pose sur terrasses, toiture et en intégration de toiture, kits de raccordement hydrauliques et de liaison entre capteurs et champs de capteurs
- Utilisation multiple dans des systèmes à circulation forcée de fluide caloporteur de notre fourniture,

Remarque : les capteurs solaires doivent être stockés à l'abri des intempéries.

AVIS TECHNIQUE CC FAT

14.4/15-2086_V2 et n° 14.4/21-2250_V2

PRO C250HLT : 078/000408

PRO C 250 HLT

Sortie en diamètre 22 cf. feuillet technique

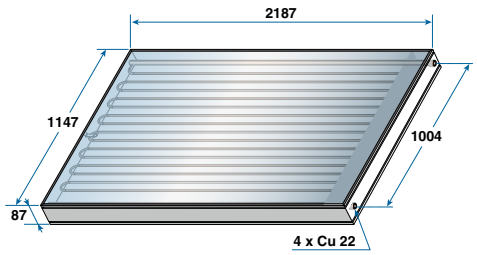

DIETRISOL		PRO C 250 HLT
Superficie hors-tout (A_{sol})	m^2	2,51
Superficie d'entrée (Aa)	m^2	2,37
Aire de l'absorbeur (A_a)	m^2	2,35
Efficacité énergétique collecteur (ηcol)	**%**	**55**
Contenance en fluide	l	1,4
Débit (rapporté au m^2 de superficie hors tout du capteur)	$l/h.m^2$	83
Perte de charge (30 $l/h.m^2$)	mbar	75
Pression d'épreuve	bar	12
Facteur d'absorption (a)	%	>95 +/- 1
Émissivité (ξ)	%	>5 +/- 1
Rendement optique (n_o)		0,75
Coefficient de pertes de 1er ordre (a_1)	$W/m^2.K$	4,35
Coefficient de pertes de 2e ordre (a_2)	$W/m^2.K^2$	0,019
Facteur d'angle d'incidence IAM (50°)		0,91
Température conventionnelle de stagnation (T_{stg})	°C	180
Poids à vide	kg	47

Pression de service : 2,5 bar
Pression de service maxi. : 10 bar

Température maxi. de service : 120 °C

Détails des données
Voir feuillet technique

PRIX H.T.	PRO C 250 HLT
Réf.	7823158
€	1 112,00

Eco-Participation : voir page liste des colis

PRO C 250 HLT

CAPTEURS SOLAIRES POUR LA PRÉPARATION
DE L'EAU CHAUDE SANITAIRE

LISTE POUR DES INSTALLATIONS COLLECTIVES COMPORTANT JUSQU'À 10 CAPTEURS PRO C250 HLT

DÉSIGNATION	COLIS	RÉF.	NOMBRE DE CAPTEURS PRO C250H MONTÉS SUR 1 LIGNE									
			1 2,4 M²	2 4,8 M²	3 7,1 M²	4 9,5 M²	5 11,9 M²	6 14,3 M²	7 16,7 M²	8 19 M²	9 21,4 M²	10 23,8 M²
CAPTEURS PLANS EMBALLÉS												
• 1 capteur plan PRO C 250 HLT		7823158	1	2	3	4	5	6	7	8	9	10
ACCESSOIRES POUR LE RACCORDEMENT HYDRAULIQUE DU CAPTEUR PRO C 250 HLT												
• Kit de raccordement hydraulique d'un champ de capteurs	ER245	100016506	1	1	1	1	1	1	1	1	1	1
• Kit de liaison hydraulique entre 2 capteurs	ER246	100016507	-	1	2	3	4	5	6	7	8	9
• Kit flexible pour le raccordement d'un champ de capteur au circuit solaire (option)	ER247	100016508	1	1	1	1	1	1	1	1	1	1
DISPOSITIFS DE MONTAGE EN TERRASSE (OU AU SOL) 												
▶ Systèmes pour des charges en vent et en neige importantes (High Load)												
• Support terrasse de base HL pour le montage de 1 x PRO C250H	ER252	100016511	1	1	1	1	1	1	1	1	1	1
• Support terrasse HL extension pour le montage de 1 x PRO C250H supplémentaire	ER253	100016512	-	1	2	3	4	5	6	7	8	9
ou												
▶ Systèmes pour des charges en vent et en neige standards (Standard Load)												
• Support terrasse de base SL pour le montage de 1 x PRO C250H	ER656	7217041	1	1	1	1	1	1	1	1	1	1
• Support terrasse SL extension pour le montage de 1 x PRO C250H supplémentaire	ER657	7217042	-	1	2	3	4	5	6	7	8	9
• Kit de profilés à clipper pour 1 x PRO C250H	ER662	7217048	1	2	3	4	5	6	7	8	9	10
DISPOSITIFS DE MONTAGE SUR TOITURE (kit profilés et ferrures d'ancrage)												
• Kit de profilés à clipper pour 1 x PRO C250H (à associer avec des ferrures d'ancrage ci-dessous)	ER662	7217048	1	2	3	4	5	6	7	8	9	10
FERRURES D'ANCRAGE POUR MONTAGE SUR TOITURE (2)												
• Montage indépendant des chevrons												
Crochets universels alu pour tuiles mécaniques 	4 pces	EG311	89807311	1	2	-	1	2	-	1	2	-	1
	6 pces	EG312	89807312	-	-	2	2	2	4	4	4	6	6
Montage sur 2 rangées de lattes de section 30 x 90 mm, longueur (cm)	non fournies			300	300	400	600	700	800	1000	1200	1300	1400
• Montage sur chevrons 												
Tuiles* / Mécaniques (inox) / Mécaniques (à clipper, alu) / Plates (inox) / Canal (inox) / Eternit (inox) / Ardoises (inox)												
Colis N° EG313 / ES24 / EG315 / ER136 / EG317 / EG319	4 pces	(1)		1	2	-	1	2	-	1	2	-	1
Réf. 89807313 / 7654649 / 89807315 / 100015314 / 89807317 / 89807319													
Colis N° EG314 / - / EG316 / ER137 / EG318 / EG320	6 pces	(1)		-	-	2	2	2	4	4	4	6	6
Réf. 89807314 / - / 89807316 / 100015315 / 89807318 / 89807320													
													
ou				ou	ou	ou	ou	ou	ou	ou	ou	ou	ou
- Kit tire-fonds pour montage sur tuile canal 	6 pces	EG94	89807782	2	-	-	-	2	8	4	-	-	10
	8 pces	EG95	89807783	-	2	3	4	4	-	4	8	7	-

* pour d'autres types de tuiles, nous consulter
(1) À choisir suivant le type de couverture en plus des profilés
(2) ⓘ dans les régions à fortes chutes de neige et avec des pentes de toit ⩽ 35°, le nombre de crochets doit être doublé.

De Dietrich

PRO C 250 HLT

CAPTEURS SOLAIRES POUR LA PRÉPARATION
DE L'EAU CHAUDE SANITAIRE

COLISAGE

DÉSIGNATION CAPTEUR	RÉFÉRENCE	PRIX HT (€) ECO-PART : VOIR LISTE DES COLIS	NOMBRE DE COLIS	PANNEAU PRO C 250 HLT
CAPTEUR SOLAIRE C 250 H LT	7823158	**1 112,00**	1	7823158

LISTE DES COLIS

RÉF.	DÉSIGNATION	PRIX HT (€)	EP HT (€)*
7823158	CAPTEUR SOLAIRE C 250 H LT	**1 112,00**	**7,80**

ACCESSOIRES POUR RACCORDEMENTS HYDRAULIQUES PRO C 250

Raccordement des capteurs en montage vertical juxtaposés ou horizontal superposes

RÉF.	DÉSIGNATION	PRIX HT (€)	EP HT (€)*
100016508	KIT 2 FLEXIBLES CIRCUIT SOLAIRE CHAMP CAPTEURS - ER247	**111,00**	0,01
100016506	KIT DE RACCORDEMENT HYDRAULIQUE D'UN CHAMP DE CAPTEURS - ER245	**175,00**	0,01
100016507	KIT DE LIAISON HYDRAULIQUE ENTRE 2 CAPTEURS - ER246	**81,60**	0,01

ÉLÉMENTS DE POSE SUR TOIT OU EN TERRASSE PRO C 250

Montage juxtaposes superposés sur toiture ou supports terrasse standard

RÉF.	DÉSIGNATION	PRIX HT (€)	EP HT (€)*
7217044	KIT PROFILÉS A CLIPS (COURT) 1 CAPTEUR VERTICAL - ER664	**120,00**	0,01
7217048	KIT PROFILÉS A CLIPS (COURT) 1 CAPT 2,5 M² HORIZONTAL - ER662	**144,00**	0,01

Supports inclinables pour montage en terrasse (ou au sol)

RÉF.	DÉSIGNATION	PRIX HT (€)	EP HT (€)*
100016509	2 SUPPORTS HL AVEC CROIX MONTAGE VERTICAL 1 C250 SANS PROFILÉS - ER250	**453,00**	0,02
100016510	1 SUPPORT HL VERTICAL POUR EXTENSION 1 C250 - ER251	**236,00**	0,01
100016511	2 SUPPORTS HL AVEC CROIX MONTAGE HORIZONTAL 1 C250 SANS PROFILÉS - ER252	**369,00**	0,01
100016512	1 SUPPORT HL HORIZONTAL POUR EXTENSION 1 C250 - ER253	**209,00**	0,01
7217038	2 SUPPORTS SL MONTAGE VERTICAL 1 CAPTEUR - ER658	**282,00**	0,01
7217039	1 SUPPORT SL VERTICAL POUR EXTENSION 1 CAPTEUR - ER659	**136,00**	0,01
7217041	2 SUPPORTS SL MONTAGE HORIZONTAL 1 CAPTEUR - ER656	**226,00**	0,01
7217042	1 SUPPORT SL HORIZONTAL POUR EXTENSION 1 CAPTEUR - ER657	**120,00**	0,01

ÉLÉMENTS DE POSE SUR TOIT OU EN TERRASSE PRO C 250

Ferrures d'ancrage pour montage sur toiture

RÉF.	DÉSIGNATION	PRIX HT (€)	EP HT (€)*
7654649	4 FERRURES D'ANCRAGE ALU A CLIPPER POUR MONTAGE SUR TUILES MÉCANIQUES - ES24	**139,00**	0,01
89807311	4 FERRURES D'ANCRAGE ALU POUR MONTAGE SUR TUILES MÉCANIQUES - EG311	**139,00**	0,01
89807312	6 FERRURES D'ANCRAGE ALU POUR MONTAGE SUR TUILES MÉCANIQUES - EG312	**205,00**	0,01
89807313	4 FERRURES D'ANCRAGE INOX POUR MONTAGE SUR TUILES MÉCANIQUES - EG313	**139,00**	0,01
89807314	6 FERRURES D'ANCRAGE INOX POUR MONTAGE SUR TUILES MÉCANIQUES - EG314	**212,00**	0,01
89807315	4 FERRURES D'ANCRAGE INOX POUR MONTAGE SUR TUILES PLATES - EG315	**139,00**	0,01
89807316	6 FERRURES D'ANCRAGE INOX POUR MONTAGE SUR TUILES PLATES - EG316	**205,00**	0,01
100015314	4 FERRURES D'ANCRAGE INOX POUR MONTAGE SUR TUILES CANAL - ER136	**139,00**	0,01
100015315	6 FERRURES D'ANCRAGE INOX POUR MONTAGE SUR TUILES CANAL - ER137	**205,00**	0,01
89807317	4 FERRURES D'ANCRAGE INOX POUR MONTAGE SUR TOIT ETERNIT - EG317	**139,00**	0,01
89807318	6 FERRURES D'ANCRAGE INOX POUR MONTAGE SUR TOIT ETERNIT - EG318	**205,00**	0,01
89807319	4 FERRURES D'ANCRAGE INOX POUR MONTAGE SUR TOIT D'ARDOISES - EG319	**139,00**	0,01
89807320	6 FERRURES D'ANCRAGE INOX POUR MONTAGE SUR TOIT D'ARDOISES - EG320	**205,00**	0,01
89807782	KIT TIRE-FONDS POUR MONTAGE 2 CAPTEURS - EG94	**367,00**	0,01
89807783	KIT TIRE-FONDS POUR MONTAGE 3 CAPTEURS - EG95	**449,00**	0,01

De Dietrich SERVICES — MISE EN SERVICE

		PRIX NET HT (€)
7809032	MES SOLAIRE eau chaude sanitaire seule	**174,00**
7809033	MES Système solaire combiné	**210,00**

POUR PLUS D'INFORMATIONS SUR NOS
SERVICES & OUTILS
SE REPORTER AUX P 8 ET SUIVANTES

* ÉCO-PART incluse ou ÉCO-PART en sus
Les montants des éco-participations sont susceptibles d'évoluer en cas de modification du barème par notre organisme collecteur.

PRO C 250 TB

CAPTEURS SOLAIRES POUR LA PRÉPARATION
DE L'EAU CHAUDE SANITAIRE



Capteurs plans pour montage vertical sur toiture ou terrasse.

- Absorbeur plan en aluminium à revêtement sélectif avec échangeur vidangeable monotube en forme de sinusoïde Ø 10 mm soudé au laser, relié à 2 tubes collecteurs Ø 18 mm pour un raccordement en série (jusqu'à 8 capteurs)
- Isolation arrière et latérale en laine de verre épaisseur 30 mm
- Coffre en profilés aluminium laqué gris anthracite avec rainure de fixation sur le pourtour, couvercle de fermeture arrière en aluminium,
- Vitre translucide en verre sécurité épaisseur 3,2 mm, translucidité > 91 %,
- Systèmes de pose sur terrasse ou sur toiture, kits de raccordement hydrauliques et de liaison entre capteurs et champs de capteurs
- Utilisation multiple dans des systèmes à circulation forcée de fluide caloporteur de notre fourniture, ou en drainback

Remarque : les capteurs solaires doivent être stockés à l'abri des intempéries

AVIS TECHNIQUE CC FAT

Atec_C250TB_14_417_2243_V3

SK_C250TB_078-000294

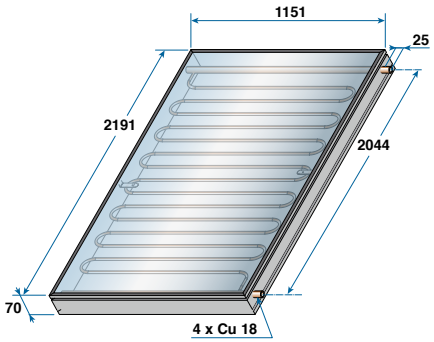

DIETRISOL		PRO C250TB
Superficie hors-tout (Ag)	m^2	2,52
Superficie d'entrée (Aa)	m^2	2,40
Aire de l'absorbeur (A_A)	m^2	2,35
Efficacité énergétique Eta_col40	**%**	**58**
Contenance en fluide	L	1,4
Débit (rapporté au m^2 de superficie hors tout du capteur)	L/h. m^2	50
Rendement optique (η_0)		0,76
Facteur d'absorption (a)	%	95
Émissivité (ε)	%	5
Coefficient de pertes par transmission (a_1)	W/m^2.K	3,71
Coefficient de pertes par transmission (a_2)	W/m^2.K^2	0,014
Facteur d'angle d'incidence à 50° (K_θ)		0,95
Température conventionnelle de stagnation (T_{stg})	°C	190
Poids à vide	kg	36

Pression de service maxi. : 6 bar

Température maxi. de service : 120 °C

Détails des données
Voir feuillet technique

PRIX H.T.	PRO C250TB
Colis	ER836
Réf.	7668033
€	**1 071,00**

Eco-Participation : voir page liste des colis

De Dietrich

PRO C 250 TB

CAPTEURS SOLAIRES POUR LA PRÉPARATION
DE L'EAU CHAUDE SANITAIRE

LISTE POUR DES INSTALLATIONS COLLECTIVES COMPORTANT JUSQU'À 8 CAPTEURS PRO C 250 TB

DÉSIGNATION		COLIS	RÉF.	NOMBRE DE CAPTEURS PRO C250TB MONTÉS SUR 1 LIGNE							
				1 2,4 M²	2 4,8 M²	3 7,1 M²	4 9,5 M²	5 11,9 M²	6 14,3 M²	7 16,7 M²	8 19 M²
CAPTEURS PLANS EMBALLÉS											
• 1 capteur plan PRO C250TB		ER836	7668033	1	2	3	4	5	6	7	8
ACCESSOIRES POUR LE RACCORDEMENT HYDRAULIQUE DU CAPTEUR PRO C250TB											
• Kit de raccordement hydraulique pour 2 capteurs (bicône)		ER837	7668056	1	1	1	1	1	1	1	1
• Kit de liaison hydraulique entre 2 capteurs (bicône)		ER838	7668058	-	-	1	2	3	4	5	6
• Kit flexibles		ER247	100016508	1	1	1	2	3	4	5	6
DISPOSITIFS DE MONTAGE EN TERRASSE (OU AU SOL)											
▶ Systèmes pour des charges en vent et en neige standards (Standard Load)											
• Support terrasse de base SL pour le montage de 1 x PRO C250TB		ER658	7217038	1	1	1	1	1	1	1	1
• Support terrasse SL extension pour le montage de 1 x PRO C250TB supplémentaire		ER659	7217039	-	1	2	3	4	5	6	7
• Kit de profilés pour 1 x PRO C250TB		ER839	7674602	1	2	3	4	5	6	7	8
DISPOSITIFS DE MONTAGE SUR TOITURE (kit profilés et ferrures d'ancrage)											
• Kit de profilés pour 1 x PRO C250TB (à associer avec des ferrures d'ancrage ci-dessous)		ER839	7674602	1	2	3	4	5	6	7	8
DISPOSITIF DE MONTAGE MURAL											
• Kit montage mural pour le montage de 1xPRO D 230 montage horizontal		ES261	7800688	1	2	3	4	5	6	7	8
FERRURES D'ANCRAGE POUR MONTAGE SUR TOITURE (2)											
• Montage indépendant des chevrons											
Crochets universels alu pour tuiles mécaniques 	4 pces	EG311	89807311	1	-	2	1	-	2	1	-
	6 pces	EG312	89807312	-	1	-	1	2	1	2	3
Montage sur 2 rangés de lattes de section 30 x 90 mm, longueur (cm)		non fournies		300	300	400	600	700	800	1000	1200
• Montage sur chevrons											
Tuiles* / Mécaniques (inox) / Mécaniques (à clipper, alu) / Plates (inox) / Canal (inox) / Eternit (inox) / Ardoises (inox)											
Colis N° EG313 / ES24 / EG315 / ER136 / EG317 / EG319	4 pces	(1)		1	-	2	1	-	2	1	-
Réf. 89807313 / 7654649 / 89807315 / 100015314 / 89807317 / 89807319											
Colis N° EG314 / - / EG316 / ER137 / EG318 / EG320	6 pces	(1)		-	1	-	1	2	1	2	3
Réf. 89807314 / - / 89807316 / 100015315 / 89807318 / 89807320											
    											
ou				ou	ou	ou	ou	ou	ou	ou	ou
- Kit tire-fonds pour montage sur tuile canal 	6 pces	EG94	89807782	1		2		1	4	2	
	8 pces	EG95	89807783	-	1		2	2		2	4

* pour d'autres types de tuiles, nous consulter
(1) A choisir suivant le type de couverture en plus des profiles
(2) ⓘ dans les régions à fortes chutes de neige et avec des pentes de toit ⩽ 35°, le nombre de crochets doit être doublé.

PRO C 250 TB

CAPTEURS SOLAIRES POUR LA PRÉPARATION
DE L'EAU CHAUDE SANITAIRE

COLISAGE

DÉSIGNATION CAPTEUR	RÉFÉRENCE	PRIX HT (€) ECOPART : VOIR LISTE COLIS	NOMBRE DE COLIS	PANNEAU PRO C 250 TB
CAPTEUR PLAN MONTAGE VERTICAL PRO C250 TB	7668033	**1 071,00**	1	7668033

LISTE DES COLIS

RÉF.	DÉSIGNATION	PRIX HT (€)	EP HT (€)*
7668033	CAPTEUR PLAN MONTAGE VERTICAL PRO C250 TB - ER836	**1 071,00**	**7,80**

ACCESSOIRES POUR RACCORDEMENTS HYDRAULIQUES PRO C 250

RÉF.	DÉSIGNATION	PRIX HT (€)	EP HT (€)*
Raccordement des capteurs en montage vertical juxtaposés ou horizontal superposes			
 7668056	KIT DE RACCORDEMENT CHAMP DE 2 CAPTEURS - ER837	**164,00**	0,01
 7668058	KIT DE LIAISON HYDRAULIQUE ENTRE CAPTEURS - ER838	**35,70**	0,01
 100016508	KIT 2 FLEXIBLES CIRCUIT SOLAIRE CHAMP CAPTEURS - ER247	**111,00**	0,01
 7863800	KIT DUO TUBE D16 X 15M	**612,00**	-

ÉLÉMENTS DE POSE SUR TOIT OU EN TERRASSE PRO C 250

RÉF.	DÉSIGNATION	PRIX HT (€)	EP HT (€)*
Montage juxtaposes superposés sur toiture ou supports terrasse standard			
7217044	KIT PROFILÉS A CLIPS (COURT) 1 CAPTEUR VERTICAL - ER664	**120,00**	0,01
7217048	KIT PROFILÉS A CLIPS (COURT) 1 CAPT 2,5 M² HORIZONTAL - ER662	**144,00**	0,01
Supports inclinables pour montage en terrasse (ou au sol)			
 100016509	2 SUPPORTS HL AVEC CROIX MONTAGE VERTICAL 1 C250 SANS PROFILÉS - ER250	**453,00**	0,02
 100016510	1 SUPPORT HL VERTICAL POUR EXTENSION 1 C250 - ER251	**236,00**	0,01
 100016511	2 SUPPORTS HL AVEC CROIX MONTAGE HORIZONTAL 1 C250 SANS PROFILÉS - ER252	**369,00**	0,01
 100016512	1 SUPPORT HL HORIZONTAL POUR EXTENSION 1 C250 - ER253	**209,00**	0,01
 7217038	2 SUPPORTS SL MONTAGE VERTICAL 1 CAPTEUR - ER658	**282,00**	0,01
 7217039	1 SUPPORT SL VERTICAL POUR EXTENSION 1 CAPTEUR - ER659	**136,00**	0,01
 7217041	2 SUPPORTS SL MONTAGE HORIZONTAL 1 CAPTEUR - ER656	**226,00**	0,01
 7217042	1 SUPPORT SL HORIZONTAL POUR EXTENSION 1 CAPTEUR - ER657	**120,00**	0,01

ÉLÉMENTS DE POSE SUR TOIT OU EN TERRASSE PRO C 250

RÉF.	DÉSIGNATION	PRIX HT (€)	EP HT (€)*
Ferrures d'ancrage pour montage sur toiture			
 7654649	4 FERRURES D'ANCRAGE ALU A CLIPPER POUR MONTAGE SUR TUILES MÉCANIQUES - ES24	**139,00**	0,01
 89807311	4 FERRURES D'ANCRAGE ALU POUR MONTAGE SUR TUILES MÉCANIQUES - EG311	**139,00**	0,01
 89807312	6 FERRURES D'ANCRAGE ALU POUR MONTAGE SUR TUILES MÉCANIQUES - EG312	**205,00**	0,01
 89807313	4 FERRURES D'ANCRAGE INOX POUR MONTAGE SUR TUILES MÉCANIQUES - EG313	**139,00**	0,01
 89807314	6 FERRURES D'ANCRAGE INOX POUR MONTAGE SUR TUILES MÉCANIQUES - EG314	**212,00**	0,01
 89807315	4 FERRURES D'ANCRAGE INOX POUR MONTAGE SUR TUILES PLATES - EG315	**139,00**	0,01
 89807316	6 FERRURES D'ANCRAGE INOX POUR MONTAGE SUR TUILES PLATES - EG316	**205,00**	0,01
 100015314	4 FERRURES D'ANCRAGE INOX POUR MONTAGE SUR TUILES CANAL - ER136	**139,00**	0,01
 100015315	6 FERRURES D'ANCRAGE INOX POUR MONTAGE SUR TUILES CANAL - ER137	**205,00**	0,01
 89807317	4 FERRURES D'ANCRAGE INOX POUR MONTAGE SUR TOIT ETERNIT - EG317	**139,00**	0,01
 89807318	6 FERRURES D'ANCRAGE INOX POUR MONTAGE SUR TOIT ETERNIT - EG318	**205,00**	0,01
 89807319	4 FERRURES D'ANCRAGE INOX POUR MONTAGE SUR TOIT D'ARDOISES - EG319	**139,00**	0,01
 89807320	6 FERRURES D'ANCRAGE INOX POUR MONTAGE SUR TOIT D'ARDOISES - EG320	**205,00**	0,01
89807782	KIT TIRE-FONDS POUR MONTAGE 2 CAPTEURS - EG94	**367,00**	0,01
89807783	KIT TIRE-FONDS POUR MONTAGE 3 CAPTEURS - EG95	**449,00**	0,01

ÉLÉMENT DE POSE MONTAGE MURAL

RÉF.	DÉSIGNATION	PRIX HT (€)	EP HT (€)*
7800688	KIT MONTAGE MURAL POUR LE MONTAGE DE 1XPRO D 230 MONTAGE HORIZONTAL - ES261	**163,00**	0,01

De Dietrich SERVICES — MISE EN SERVICE

		PRIX NET HT (€)
7809054	MES SOLAIRE COLLECTIF	**580,00**

POUR PLUS D'INFORMATIONS SUR NOS
SERVICES & OUTILS
SE REPORTER AUX P 8 ET SUIVANTES

* ÉCO-PART incluse ou ÉCO-PART en sus
Les montants des éco-participations sont susceptibles d'évoluer en cas de modification du barème par notre organisme collecteur.

De Dietrich

PRO C 250 TB

CAPTEURS SOLAIRES POUR LA PRÉPARATION
DE L'EAU CHAUDE SANITAIRE

ACCÉDEZ À NOTRE
SCHÉMATHÈQUE

Installation solaire

avec appoint gaz
fonctionnement pressurisé

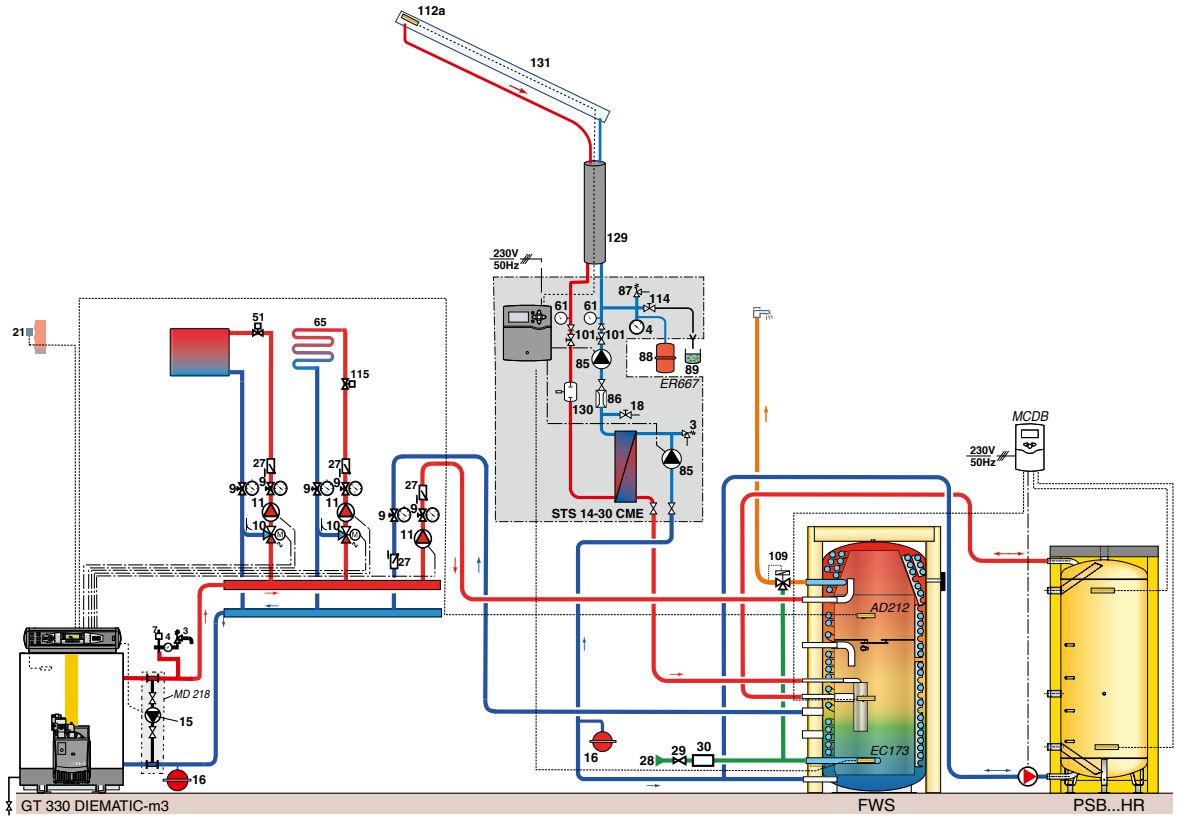

DESCRIPTIF

	COLIS	RÉF.	PRIX HT (€)
Champs de capteurs	-	-	
16 capteurs C250 TB	ER836	7668033	**16 x 1 071,00**
2 kits de raccordement champs	ER837	7668056	**2 x 164,00**
12 kits interconnexion	ER838	7668058	**12 x 35,70**
2 kits flexibles	ER247	100016508	**2 x 111,00**
16 kits profilés	ER839	7674602	**16 x 119,00**
2 supports de banc	ER658	7217038	**2 x 282,00**
14 supports terrasse	ER659	7217039	**14 x 136,00**
Station solaire STS 14-30	ER667	7619966	**3 932,00**
Vase solaire 100l	EG120	100008733	**585,00**
Préparateur FWS 750	EC800	7696903	**7 359,00**
Ballon de stockage PSB 3000	AJ58+AJ113	7650460 +7650532	**4 746,00 + 1 515,00**
Options éventuelles supplémentaires			
- Liaison circuit solaire Ø 20 x 20 m	EG424	7648219	**1 413,00**
- Fluide caloporteur	ER316	100017611	**203,00**
		Prix total H.T.* :	**42 239,40**
Mise en service		**Prix net H.T. :**	**Nous consulter**

* hors Eco-Participation

Exemple donné à titre indicatif

POWER HP

CAPTEURS SOLAIRES **TUBULAIRES**

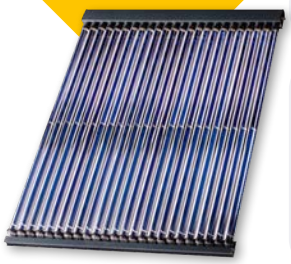

Capteurs solaires tubulaires avec tubes sous vide à échangeur Heat-pipe limitant la température de fonctionnement pour éviter les surchauffes

- Possibilité de raccordement jusqu'à 5 capteurs en série pour un montage vertical
- Capteur à monter sur place: 1 collecteur sur lequel viennent se monter 16 ou 24 tubes Ø 70 mm en fonction des modèles
- Tubes sous vide «Heat-Pipe» avec condenseur auto-stop qui limite la température à 140 °C
- Collecteur en cuivre isolé permettant le montage et le remplacement des tubes sur l'installation sans vidanger le circuit solaire
- Système de connexion entre les capteurs et connexion hydraulique en option
- Dispositif de montage des capteurs sur toiture, au sol ou au mur en option

AVIS TECHNIQUE CC FAT

14.4/22-2252_V2

078/000380

POWER 16 HP

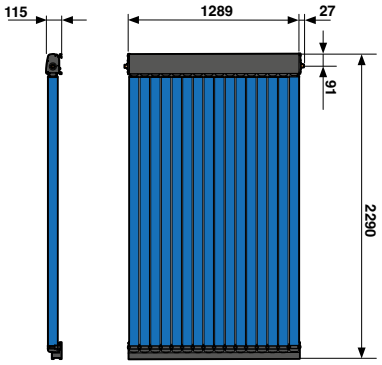

POWER 24 HP

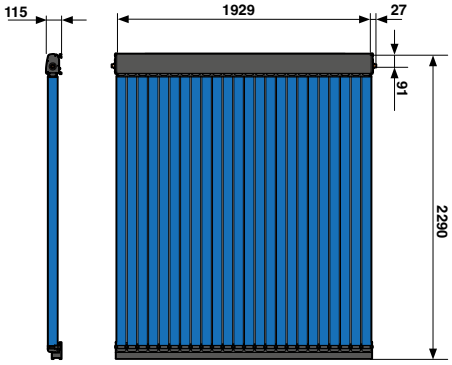

POWER		16 HP	24 HP
Surface brute	m^2	2,87	4,31
Superficie d'entrée (Aa)	m^2	2,4	3,6
Surface de l'absorbeur (A_A)	m^2	1,92	2,88
Efficacité énergétique collecteur (ηcol) (1)	**%**	**44**	**44**
Contenance en fluide	l	0,9	1,3
Débit (rapporté au M² de superficie hors tout du capteur)	$l/h.m^2$	84	71
Facteur d'absorption (a)	%	≥ 0,094	≥ 0,094
Émissivité (ξ)	%	≤ 0,06	≤ 0,06
Rendement optique (η_0)	$W/m^2.K$	0,500	0,501
Coefficient de pertes de 1er ordre (a_1)	$W/m^2.K$	1,333	1,353
Coefficient de pertes de 2e ordre (a_2)	%	0,007	0,0053
Facteur d'angle d'incidence IAM (50°)	%	0,98	0,98
Température conventionnelle de stagnation (T_{stg})	°C	180	180
Nombre de tubes		16	24
Poids à vide	kg	54	81

(1) Suivant N° 811/2013 (2) Suivant la surface de l'absorbeur A_A

Pression de service: **6 bar**
Pression de service maxi.: **10 bar**

Température de stagnation: **180 °C**
Température arrêt d'échanges: **140 °C**

Détails des données
Voir feuillet technique

PRIX H.T.	POWER	16 HP	24 HP
Capteur Power... HP	Réf.	7807324	7807325
	€	**2 697,00**	**3 722,00**

Eco-Participation : voir page liste des colis

De Dietrich

LISTE POUR DES INSTALLATIONS COLLECTIVES COMPORTANT JUSQU'À 5 CAPTEURS SOLAIRES TUBULAIRES POWER HP..

DÉSIGNATION	COLIS	RÉF.	NOMBRE DE CAPTEURS POWER HP MONTÉS SUR 1 LIGNE 1 — 2,4 M²	2 — 4,8 M²	3 — 7,1 M²	4 — 9,5 M²	5 — 11,9 M²
COLLECTEURS							
• Collecteurs + rails 16 tubes	-	7771815	1	2	3	4	5
• Collecteurs + rails 24 tubes	-	7771816	1	2	3	4	5
ACCESSOIRES POUR LE RACCORDEMENT HYDRAULIQUE DU CAPTEUR SOLAIRE TUBULAIRE POWER HP..							
• Kit 8 tubes POWER HP		7785520	2 ou 3	4 ou 6	6 ou 9	8 ou 12	10 ou 15
• Kit raccordement hydraulique champs capteurs POWER HP		7780756	1	1	1	1	1
• Raccord hydraulique entre 2 collecteurs POWER HP		7780757	-	1	2	3	4
DISPOSITIFS DE MONTAGE EN TERRASSE							
• Kit 2 supports terrasse (10° à 60°) pour 1 capteur POWER HP		7782976	1	-	-	-	-
• Kit 1 support terrasse (10°à 60°) pour 1 capteur POWER HP supplémentaire		7803763	-	1	2	3	4
DISPOSITIFS DE MONTAGE EN FAÇADE							
• Kit 4 crochets montage en façade pour 1 capteur POWER HP		7803762	1	2	3	4	5
DISPOSITIF DE MONTAGE SUR TOITURE							
• Kit rails pour montage sur toiture 1 capteur POWER HP		7782796	1	2	3	4	5
FERRURES D'ANCRAGE POUR MONTAGE SUR TOITURE (2)							
• Montage indépendant des chevrons							
Crochets universels alu pour tuiles mécaniques 	4 pces	EG311 89807311	1	-	2	1	-
	6 pces	EG312 89807312	-	1	-	1	2
Montage sur 2 rangés de lattes de section 30 x 90 mm, longueur (cm)		non fournies	300	300	400	600	700
• Montage sur chevrons							

Tuiles*	Mécaniques (inox)	Mécaniques (à clipper, alu)	Plates (inox)	Canal (inox)	Eternit (inox)	Ardoises (inox)						
Colis N°	EG313	ES24	EG315	ER136	EG317	EG319	4 pces	(1)	1	-	2	1	-
Réf.	89807313	7654649	89807315	100015314	89807317	89807319							
Colis N°	EG314	-	EG316	ER137	EG318	EG320	6 pces	(1)	-	1	-	1	2
Réf.	89807314	-	89807316	100015315	89807318	89807320							
												

• Kit 4 pinces pour bac acier		C28 7716028					
ou			ou	ou	ou	ou	ou
- Kit tire-fonds pour montage sur tuile canal 	6 pces	EG94 89807782	1		2		1
	8 pces	EG95 89807783	-	1		2	2

* pour d'autres types de tuiles, nous consulter
(1) À choisir suivant le type de couverture en plus des profilés
(2) ⓘ dans les régions à fortes chutes de neige et avec des pentes de toit ⩽ 35°, le nombre de crochets doit être doublé.

* ÉCO-PART incluse ou ÉCO-PART en sus
Les montants des éco-participations sont susceptibles d'évoluer en cas de modification du barème par notre organisme collecteur.

POWER HP

CAPTEURS SOLAIRES **TUBULAIRES**

COLISAGE

DÉSIGNATION CAPTEUR	RÉFÉRENCE	PRIX HT (€) ECOPART : VOIR LISTE COLIS	NOMBRE DE COLIS	KIT 8 TUBES POWER HP 	COLLECTEUR HYDRAULIQUE
CAPTEUR POWER HP 16	7807324	**2 697,00**	3	2 x 7785520	7771815
CAPTEUR POWER HP 24	7807325	**3 722,00**	4	3 x 7785520	7771816

LISTE DES COLIS

RÉF.	DÉSIGNATION	PRIX HT (€)	EP HT (€)*
7771815	COLLECTEUR HYDRAULIQUE & RAILS DE BASE POWER HP 16 - ES266	**839,00**	-
7771816	COLLECTEUR HYDRAULIQUE & RAILS DE BASE POWER HP 24 - ES267	**935,00**	-

RÉF.	DÉSIGNATION	PRIX HT (€)	EP HT (€)*
7785520	KIT 8 TUBES POWER HP 140 (140°C) - ES265	**929,00**	**7,80**

POWER HP DISPOSITIF DE MONTAGE

	RÉF.	DÉSIGNATION	PRIX HT (€)	EP HT (€)*
	7780756	KIT RACCORDEMENT HYDRAULIQUE CHAMPS CAPTEURS POWER HP - ES269	**151,00**	0,01
	7780757	RACCOR. HYDRAULIQUE ENTRE 2 COLLECTEURS POWER HP - ES270	**144,00**	0,01
	7648217	DUO-FLEX DN16 X 15 MÈTRES - EG422	**1 040,00**	0,01
	7648218	DUO-FLEX DN20 X 15 MÈTRES - EG423	**1 112,00**	0,01
Montage en terrasse				
	7782976	KIT 2 SUPPORTS TERRASSE POUR 1 CAPTEUR POWER HP - ES274	**282,00**	0,01
	7803763	KIT 1 SUPPORT TERRASSE POUR 1 CAPTEUR POWER HP SUPPLÉMENTAIRE - ES275	**150,00**	0,01
Montage en façade				
	7803762	KIT 4 CROCHETS MONTAGE EN FAÇADE POUR 1 CAPTEUR POWER HP - ES273	**75,50**	0,01
Montage sur toiture				
	7782796	KIT RAILS POUR MONTAGE SUR TOITURE 1 CAPTEUR POWER HP - ES272	**238,00**	0,01
	7803761	KIT RENFORCEMENT POUR MONTAGE SUR TOITURE 1 CAPTEUR POWER HP - ES271	**53,00**	0,01

POWER HP DISPOSITIF DE MONTAGE

	RÉF.	DÉSIGNATION	PRIX HT (€)	EP HT (€)*
Ferrures d'ancrage pour montage sur toiture				
	7654649	4 FERRURES D'ANCRAGE ALU A CLIPPER - ES24	**139,00**	0,01
	89807319	4 FERRURES D'ANCRAGE INOX POUR MONTAGE SUR TOIT D'ARDOISES - EG319	**139,00**	0,01
	89807311	4 FERRURES D'ANCRAGE ALU POUR MONTAGE SUR TUILES MÉCANIQUES - EG311	**139,00**	0,01
	89807312	6 FERRURES D'ANCRAGE ALU POUR MONTAGE SUR TUILES MÉCANIQUES - EG312	**205,00**	0,01
	89807314	6 FERRURES D'ANCRAGE INOX POUR MONTAGE SUR TUILES MÉCANIQUES - EG314	**212,00**	0,01
	89807316	6 FERRURES D'ANCRAGE INOX POUR MONTAGE SUR TUILES PLATES - EG316	**205,00**	0,01
	100015315	6 FERRURES D'ANCRAGE INOX POUR MONTAGE SUR TUILES CANAL - ER137	**205,00**	0,01
	89807318	6 FERRURES D'ANCRAGE INOX POUR MONTAGE SUR TOIT ETERNIT - EG318	**205,00**	0,01
	89807320	6 FERRURES D'ANCRAGE INOX POUR MONTAGE SUR TOIT D'ARDOISES - EG320	**205,00**	0,01
	89807782	KIT TIRE-FONDS POUR MONTAGE 2 CAPTEURS - EG94	**367,00**	0,01
	89807783	KIT TIRE-FONDS POUR MONTAGE 3 CAPTEURS - EG95	**449,00**	0,01
	89807313	4 FERRURES D'ANCRAGE INOX POUR MONTAGE SUR TUILES MÉCANIQUES - EG313	**139,00**	0,01
	89807315	4 FERRURES D'ANCRAGE INOX POUR MONTAGE SUR TUILES PLATES - EG315	**139,00**	0,01
	100015314	4 FERRURES D'ANCRAGE INOX POUR MONTAGE SUR TUILES CANAL - ER136	**139,00**	0,01
	89807317	4 FERRURES D'ANCRAGE INOX POUR MONTAGE SUR TOIT ETERNIT - EG317	**139,00**	0,01

De Dietrich SERVICES — MISE EN SERVICE

		PRIX NET HT (€)
7809032	MES SOLAIRE EAU CHAUDE SANITAIRE SEULE	**174,00**
7809033	MES SYSTÈME SOLAIRE COMBINÉ	**210,00**
7809034	MES SYSTÈME SOLAIRE COMBINÉ + CHAUDIÈRE	**293,00**
7809054	MES SOLAIRE COLLECTIF	**580,00**

POUR PLUS D'INFORMATIONS SUR NOS
SERVICES & OUTILS
SE REPORTER AUX P 8 ET SUIVANTES

* **ÉCO-PART incluse** ou **ÉCO-PART en sus**
Les montants des éco-participations sont susceptibles d'évoluer en cas de modification du barème par notre organisme collecteur.

De Dietrich

ACCESSOIRES POUR INSTALLATIONS SOLAIRES COLLECTIVES

STATIONS SOLAIRES POUR SYSTÈMES SOLAIRES PRESURISES

STATIONS SOLAIRES TRANSFERT POUR INSTALLATIONS SOLAIRES EN FONCTIONNEMENT AVEC FLUIDE SOLAIRE SUR CIRCUIT FERME PRESURISE

GROUPES DE TRANSFERT

	RÉF.	DÉSIGNATION	PRIX HT (€)	EP HT (€)*
	7619966	STATION SOLAIRE D'ÉNERGIE ST S 14-30 CME - ER667	3 932,00	1,75
	7619967	STATION SOLAIRE D'ÉNERGIE ST S 14-50 CME - ER668	4 539,00	1,75
	7619968	STATION SOLAIRE D'ÉNERGIE ST S 14-100 CME - ER669	9 078,00	1,75
	7619970	STATION SOLAIRE D'ÉNERGIE ST S 14-200 CME - ER670	18 151,00	1,75
	7619971	STATION SOLAIRE D'ÉNERGIE ST S 12-400 CME - ER671	36 302,00	1,75

STATIONS SOLAIRES POUR SYSTÈMES SOLAIRES AUTO-VIDANGEABLES AVEC ECHANGEUR SOLAIRE ET VASE DE RETOUR INTEGRE

STATIONS SOLAIRES TRANSFERT POUR INSTALLATIONS SOLAIRES EN FONCTIONNEMENT AUTOVIDANGEABLE (DRAIN BACK)



Pour raccordement à un préparateur B ou PS à échangeur intégré

RÉF.	DÉSIGNATION	PRIX HT (€)	EP HT (€)*
7670573	MODULE DRAIN BACK DB 50S - ER576	5 090,00	14,00



Pour raccordement à tout type de préparateur ou de ballon de stockage

RÉF.	DÉSIGNATION	PRIX HT (€)	EP HT (€)*
7670574	MODULE DRAIN BACK STSDB 50 - ER577	7 997,00	18,00
7670576	MODULE DRAIN BACK STSDB 100 - ER578	10 613,00	18,00
7670577	MODULE DRAIN BACK STSDB 150 - ER579	15 264,00	22,00

STATION SOLAIRE AVEC VASE DE RETOUR POUR SYSTÈME SOLAIRE AUTO-VIDANGEABLE SUR BALLON SOLAIRE AVEC ECHANGEUR INTEGRE

STATIONS SOLAIRES POUR CHAMPS DE CAPTEURS JUSQU'A 23 M² AVEC PREPARATEURS B600 À 3000

	RÉF.	DÉSIGNATION	PRIX HT (€)	EP HT (€)*
	7619964	STATION SOLAIRE SKS 13-45 - ER665	982,00	1,75
	7785101	STATION SOLAIRE DB 15-15 S - ES170	1 810,00	1,75
	7785116	KIT VASE STATION DB 15 - ES175	492,00	0,01

REGULATIONS POUR SYSTEME SOLAIRES AVEC STATIONS SOLAIRES SANS REGULATION

LES RÉGULATIONS SOLAIRES ET LEURS OPTIONS

	RÉF.	DÉSIGNATION	PRIX HT (€)	EP HT (€)*
	7797547	RÉGULATION SOLAIRE CS2+ - ES141	436,00	0,14
	7630422	RÉGULATION SOLAIRE SOLPLUS - ER709	377,00	0,14
	7619972	RÉGULATION SOLAIRE COLLECTIF SOL SC.5 - ER672	886,00	0,14

OPTIONS POUR RÉGULATIONS SOLAIRES

	RÉF.	DÉSIGNATION	PRIX HT (€)	EP HT (€)*
	100004651	SONDE D'IMMERSION FK Pt1000 2,5 m - EC173	90,80	0,04
	100003690	SONDE A APPLIQUE PT1000 - EC171	91,80	0,04
	100008011	SONDE CAPTEUR PT1000 - EC155	84,70	0,04
	7630424	KIT LIAISON SOLPLUS MODBUS 3M - ER713	45,90	0,04
	89804816	BOITIER PARA FOUDRE POUR RÉGULATION DIEMASOL - EC176	54,10	-

OPTIONS POUR RÉGULATIONS SOLAIRES

	RÉF.	DÉSIGNATION	PRIX HT (€)	EP HT (€)*
	100017499	MODULE REPORT DE PANNE DIEMASOL AM1 - ER314	249,00	0,14
	100011341	KIT 2 VANNES/SONDE CAPT.EST-OUEST - EC432	662,00	0,92
	7630423	KIT PWM 2ÈME POMPE - ER712	75,50	0,04
	7630424	KIT LIAISON SOLPLUS MODBUS 3M - ER713	45,90	0,04
	89804815	SONDE D'IRRADIATION CS10 - EC175	201,00	0,04

* ÉCO-PART incluse ou ÉCO-PART en sus
Les montants des éco-participations sont susceptibles d'évoluer en cas de modification du barème par notre organisme collecteur.

ACCESSOIRES POUR INSTALLATIONS SOLAIRES COLLECTIVES

STATIONS SOLAIRES POUR SYSTÈMES SOLAIRES PRESURISES

ACCESSOIRES HYDRAULIQUES

	RÉF.	DÉSIGNATION	PRIX HT (€)	EP HT (€)*
	89807767	MITIGEUR THERMOSTATIQUE - EG78	199,00	0,02
	89804803	VANNE 3 VOIES 3/4" POUR 2 CIRCUITS AVEC REGULATION DIEMASOL - EC164	347,00	0,14
	100019427	VASE D'EXPANSION SOLAIRE 18 LITRES - EG117	164,00	0,01
	100019428	VASE SOLAIRE 24 L - EG118	163,00	0,01
	89807772	VASE D'EXPANSION SOLAIRE 50 LITRES - EG83	259,00	0,01
	100008733	VASE D'EXPANSION SOLAIRE 100 L - EG120	585,00	0,01
	89807238	KIT D'ACCROCHAGE MURAL POUR VASE D'EXPANSION JUSQU'À 25 LITRES - EC118	89,80	0,01
	7648218	DUO-FLEX DN20 X 15 MÈTRES - EG423	1 112,00	0,01
	7648219	DUO-FLEX DN20 X 20 MÈTRES - EG424	1 413,00	0,01

FLUIDES CALOPORTEURS

	7862965	FLUIDE SOLAIRE 20L PRET A L'EMPLOI	117,00	-
	100017611	FLUIDE CALOPORTEUR HAUTES PERFORMANCES BIO (-26°C) 20 LITRES - ER316	203,00	-

LES ACCESSOIRES ET OPTIONS «CIRCUIT EAU (SECONDAIRE)»

RÉGULATION CHARGE BALLON

	100007832	RÉGULATION POMPE DE CHARGE SLA 2 - EC320	336,00	0,14

OPTIONS MAINTENANCE

	89807770	STATION DE REMPLISSAGE AVEC POMPE ET BIDON - EG81	1 520,00	0,14
	89807769	POMPE A MAIN POUR APPOINT EN FLUIDE - EG80	252,00	-
	89807797	TESTEUR DE PROTECTION ANTIGEL (POUR CONTRÔLE DU LIQUIDE CALOPORTEUR) - EG102	75,50	-
	89807799	BOITIER DE MESURE AVEC REFRACTOMETRE - EG104	525,00	-
	100012031	VALISE DE CONTRÔLE POUR INSTALLATION SOLAIRE - ER50	741,00	0,92
	100019425	MITIGEUR THERMOSTATIQUE - EC60	204,00	0,02

BALLONS SOLAIRES PRODUCTION OU STOCKAGE ECS OU PRIMAIRE

DÉTAILS VOIR CHAPITRE ECS

FWS750 OU 1300 PRÉPARATEURS ECS INSTANTANÉE PAR ÉCHANGEUR INOX ANNELÉ IMMERGÉ, APPOINT INTÉGRABLE ‣ **À RACCORDER SUR STATION STS OU STS DB**	**Voir p. 424 à 427**
B800-1000/2 BALLONS SOLAIRE ECS DOUBLE SERPENTINS POUR APPOINT HYDRAULIQUE PAR CHAUDIÈRE OU B650 À B3000 BALLON ÉMAILLÉ ECS MONO SERPENTIN POUR PRÉCHAUFFAGE SOLAIRE (APPOINT EXTÉRIEUR) ‣ **À RACCORDER SUR STATION SKS, STS, STS DB OU DB 15**	**Voir p. 412 à 418**
RSB 800 À 3000 BALLONS DE STOCKAGE ECS À‣ **À RACCORDER SUR STATION STS OU STS DB**	**Voir p. 420 à 423**
PSB 600 À 3000 BALLONS DE STOCKAGE PRIMAIRE ‣ **À RACCORDER SUR STATION STS OU STS DB**	**Voir p. 438 à 439**

COMPTAGE D'ÉNERGIE

	RÉF.	DÉSIGNATION	PRIX HT (€)	EP HT (€)*
	100017498	CENTRALE DE MESURE D'ÉNERGIE CME - ER313	2 320,00	0,14
	100013514	DATALOGGER DL2 POUR GRS - ER55	639,00	0,14
	100004652	DÉBIMÈTRE VOLUMIQUE V40-15 - EC174	574,00	0,14
	100017496	COMPTEUR FLUIDE CHAUD US ECHO 2,5 m³/H - ER311	671,00	0,02
	100017495	COMPTEUR FLUIDE CHAUD US ECHO 1,5 m³/H - ER310	608,00	0,02
	100017494	COMPTEUR EAU FROIDE ACS 10 m³/H - ER309	1 357,00	0,02
	100017493	COMPTEUR EAU FROIDE ACS 5 m³/h - ER308	1 056,00	0,02
	100017492	COMPTEUR EAU FROIDE ACS 3,5 m³/H - ER307	960,00	0,02
	100019195	COMPTEUR EAU FROIDE ACS 20 m³/H - ER317	2 882,00	0,02

* **ÉCO-PART incluse** ou **ÉCO-PART en sus**
Les montants des éco-participations sont susceptibles d'évoluer en cas de modification du barème par notre organisme collecteur.

De Dietrich

Découvrez l'ensemble

de l'offre de production d'eau chaude sanitaire en stockage, semi instantanée ou instantanée

Voir chapitre ECS page 384



Dimensionnez vos besoins en eau chaude sanitaire et trouvez la meilleure installation pour vos projets

Une solution pour le chauffage et l'eau chaude

Le choix d'un système de préparation d'eau chaude sanitaire est important pour garantir une disponibilité permanente de l'ECS à la température souhaitée. Il est donc essentiel de déterminer de manière précise les besoins en ECS nécessaires, en tenant compte de plusieurs facteurs comme le nombre d'habitants, les habitudes de consommation, la température spécifique souhaitée sur une durée donnée et d'évaluer les débits de pointes.

Retrouvez les outils de dimensionnement d'ECS sur le site professionnel de De Dietrich.

De Dietrich

RADIATEURS

SOMMAIRE - GUIDE DE CHOIX

RADIATEURS ACIER

			
	SAMBA PURE 6T	**SAMBA CLASSIQUE PURE 4T**	**SAMBA PROGRESS PURE 4T ET 6T**
Raccordement	Bas central	Latéral	Haut/bas Bas droite/gauche
Types	11-21-22	21-22	21
Face avant	Face plane	Face plane	Face plane
Agencement	Horizontal	Horizontal	Vertical
Hauteur (mm)	400 à 900	400 à 900	1 500 à 2 200
Longueur (mm)	400 à 1 400	400 à 1 400	400 à 800
Puissance (ΔT 50K)	270 - 2 950	330 - 2950	1 030 - 2 690
Prix public € HT (à partir de)	**270,00**	**240,00**	**694,00**
Page	482 et 485	482 et 488	482 et 490

De Dietrich

DE DIETRICH VOUS PRÉSENTE L'OFFRE RADIATEURS

CHAPPEE

Egalement consultable dans le Catalogue Chappée



				
SAMBA 6T	**SAMBA PROGRESS 4T ET 6T**	**SAMBA CLASSIQUE 4T**	**SAMBA 4T**	**SAMBA MATERNELLE 6T**
Bas central - droite/gauche	Haut/bas Bas droite/gauche	Latéral	Haut-bas (V) Latéral (H)	Bas droite/gauche
11-21-22-33	21	11-21-22-33	10-20	32
Lignes verticales	Lignes verticales	Lignes verticales	Lignes verticales (sans ailettes)	Lignes verticales (paroi froide)
Horizontal	Vertical	Horizontal	Horizontal-Vertical	Horizontal
400 à 900	1500 à 2200	400 à 900	600 à 900	400 à 900
400 à 1900	400 à 800	400 à 1900	400 à 1900	500 à 1900
350 - 5355	1120 - 2990	250 - 5990	250 - 2660	620 - 4360
162,00	**477,00**	**98,90**	**93,80**	**282,00**
482 et 492	482 et 500	482 et 502	482 et 506	482 et 508

ACCESSOIRES RADIATEURS
voir fin de chapitre



RADIATEURS ACIER

Produit

- Gamme étendue : solution adaptée à chaque besoin
- Installation facile : partie supérieure réglable, facilité de montage sur cloisons creuses
- Adaptabilité : possibilité de déplacer latéralement le radiateur après fixation
- Qualité : Fabrication française - Traitement anti-corrosion sur l'ensemble du radiateur
- Compatibilité basse température : adapté à un fonctionnement avec des pompes à chaleur
- Accessoires : packs robinetterie pour tous types d'installation et de raccordement

- GENIUS II : système d'accroche permettant un montage simple
- Réversibilité : possibilité de choisir la face visible
- Choix du raccordement hydraulique : 4T ou 6T en raccordement latéral, bas central, droite ou gauche



RADIATEURS, CONVECTEURS ET PANNEAUX RAYONNANTS À EAU CHAUDE - NF 047

FABRICATION 100% FRANÇAISE

Informations pratiques

Éligibles Aides & Subventions

Formations proposées Voir p. 19

On vous accompagne Voir p. 599

De Dietrich

Bénéfices utilisateur

- Esthétique
- Discrétion
- Qualité
- Entretien facile
- Compatibilité basse température

S'intègrent parfaitement à votre intérieur avec le choix d'une face plane ou striée, en version horizontale ou verticale

Raccordement discret

Fabriqué en France dans notre usine de La Chartre-sur-le-Loir (72) - Garantie 10 ans

Grille supérieure aisément retirable pour faciliter le nettoyage de l'intérieur des radiateurs

Adapté à tous type de générateurs : pompes à chaleur, chaudière...



Rénover son système de chauffage, c'est aussi penser à changer ses radiateurs

Pour optimiser l'efficacité énergétique et le confort de votre système de chauffage lors d'une rénovation, il est essentiel d'intervenir sur tous les composants de l'installation, notamment les radiateurs. Bien qu'ils soient souvent négligés, leur remplacement peut générer des économies supplémentaires. Transformez votre rénovation en un investissement gagnant en changeant aussi vos radiateurs.



GAMMES SAMBA

ESTHÉTIQUE

› S'intègrent **parfaitement** à votre **intérieur**

› Face **plane** ou **striée**



Gamme Classique

› Joues latérales avec **clips de maintien** et grille supérieure montées d'usine



Gamme Pure

› Face plane pour une **intégration discrète** dans l'habitation



Gamme Tertiaire

› Entretien facile **sans ailettes**

› **Face avant non-irriguée** pour garantir la sécurité

FIABLE

Fabriqués en France

› **La Chartre-sur-le-Loir** (72)

› Usine ISO 9001 et 14001

Durable

› **Peinture époxy** polyester blanc

› Pression de service **10 bar** (modèles horizontaux) et **6 bar** (modèles verticaux)

› Traitement **anti-corrosion**

› **Emballage carton 6 faces** et plastique protecteur



INSTALLATION FACILITÉE

Système de fixation avec consoles Genius II



› Adapté à tous les environnements : **partie supérieure réglable,** facilité de montage sur **murs non droits** ou **cloisons creuses**

› Possibilité de **déplacer latéralement le radiateur après fixation**

› Réversibilité : possibilité de **choisir la face visible**

COMPATIBLE BASSE TEMPÉRATURE

› Compatibles avec les **systèmes basse température : pompes à chaleur...**

CHAPPEE

Crédits photos : rawpixel.com sur Freepik

SAMBA PURE 6T 11HB - CENTRAL

RADIATEUR ACIER HORIZONTAL
À FACE PLANE



Radiateurs horizontaux en acier avec panneau décoratif à face plane, revêtus d'une peinture époxy polyester blanc RAL 9016 et traitées anti-corrosion. Connexion 6 orifices situés en bas au centre du radiateur. Compatible avec tous les systèmes de chauffage.

- 1 jeu de barrettes
- Habillage monté d'usine en tôle peinte comprenant :
  - les joues latérales avec clips de maintien et grille supérieure
  - une face plane
- 6 orifices (4 latéraux Ø 1/2“ et 2 en dessous du radiateur Ø 3/4“)
- 1 bouchon purgeur Ø 1/2“
- 1 bouchon plein Ø 1/2“
- Pression de service maximum 10 bar.
- Thermostatisable par simple adjonction du kit de thermostatisation

11 HB 6T CENTRAUX
- Panneau équipé d'une rangée d'ailettes.
- Épaisseur 72 mm.

ESTHÉTIQUE
- Tuyauterie invisible
- Robinetterie intégrée

PRATIQUE
- Gain de temps à l'installation

RACCORDEMENT

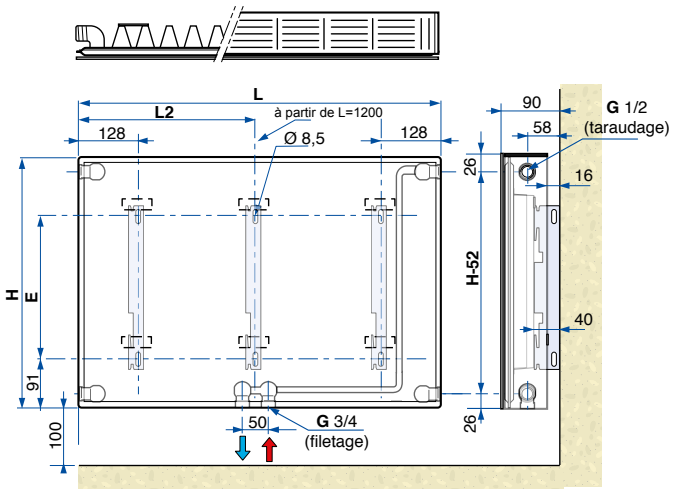

H	E
600mm	381mm
700mm	481mm
900mm	681mm

L	400 à 1000mm	1200mm
L2	-	611mm

RACCORDEMENT POSSIBLE LATÉRALEMENT (TEL UN RADIATEUR TRADITIONNEL) OU PAR-DESSOUS EN POSITION CENTRALE, ENTRAXE 50 MM.

HAUTEUR EN MM		600			700			900		
NOMBRE ÉLÉMENTS	L MM	RÉFÉRENCE	PUISSANCE (W) ΔT 30/40/50K	PRIX HT (€)	RÉFÉRENCE	PUISSANCE (W) ΔT 30/40/50K	PRIX HT (€)	RÉFÉRENCE	PUISSANCE (W) ΔT 30/40/50K	PRIX HT (€)
12	400	**CP135C612**	161/232/307	**270,00**	**CP135C712**	198/287/383	**301,00**	**CP135C912**	234/341/455	**337,00**
15	500	**CP135C615**	201/290/384	**320,00**	**CP135C715**	248/359/479	**322,00**	**CP135C915**	293/426/569	**362,00**
18	600	**CP135C618**	241/347/461	**338,00**	**CP135C718**	297/430/574	**342,00**	**CP135C918**	351/511/682	**386,00**
21	700	**CP135C621**	281/405/538	**357,00**	**CP135C721**	347/502/670	**370,00**	**CP135C921**	410/596/796	**423,00**
24	800	**CP135C624**	322/463/614	**377,00**	**CP135C724**	396/574/766	**394,00**	**CP135C924**	468/682/910	**455,00**
27	900	**CP135C627**	362/521/691	**395,00**	**CP135C727**	446/645/861	**409,00**	**CP135C927**	527/767/1023	**503,00**
30	1000	**CP135C630**	402/579/768	**423,00**	**CP135C730**	495/717/957	**443,00**	**CP135C930**	585/852/1137	**532,00**
33	1100	**CP135C633**	442/637/845	**453,00**	**CP135C733**	545/789/1053	**482,00**	**CP135C933**	644/937/1251	**581,00**
36	1200	**CP135C636**	482/695/922	**494,00**	**CP135C736**	594/860/1148	**525,00**	**CP135C936**	702/1022/1364	**626,00**

ÉCO-PART. **0,01** **0,02**
HT (€) INCLUSE **0,03**

Les montants des éco-participations sont susceptibles d'évoluer en cas de modification du barème par notre organisme collecteur.

ACCESSOIRES RADIATEURS
À RETROUVER **EN FIN DE CHAPITRE**

SAMBA PURE 6T 21HB - CENTRAL

RADIATEUR ACIER HORIZONTAL
À FACE PLANE



Radiateurs horizontaux en acier avec panneau décoratif à face plane, revêtus d'une peinture époxy polyester blanc RAL 9016 et traitées anti-corrosion. Connexion 6 orifices situés en bas au centre du radiateur. Compatible avec tous les systèmes de chauffage.

- 1 jeu de console Génius II
- Habillage monté d'usine en tôle peinte comprenant :
  - les joues latérales avec clips de maintien et grille supérieure
  - une face plane
- 6 orifices (4 latéraux Ø 1/2" et 2 en dessous du radiateur Ø 3/4")
- 1 bouchon purgeur Ø 1/2"
- 1 bouchon plein Ø 1/2"
- Pression de service maximum 10 bar
- Thermostatisable par simple adjonction du kit de thermostatisation

21 HB 6T CENTRAUX
- Panneau équipé d'une rangée d'ailettes
- Épaisseur 72 mm

ESTHÉTIQUE
- Tuyauterie invisible
- Robinetterie intégrée

PRATIQUE
- Gain de temps à l'installation

RACCORDEMENT

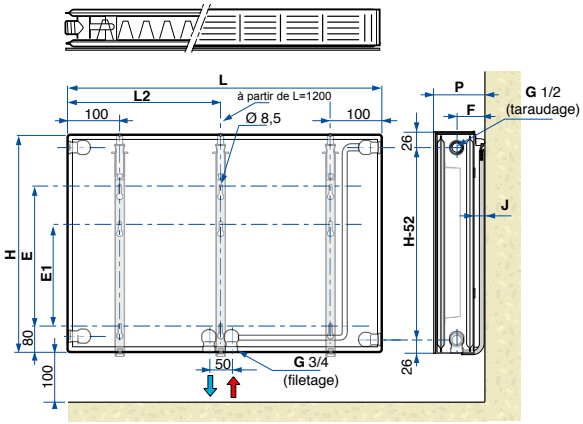

	H	E	E1
	400mm	180mm	80mm
	500mm	280mm	180mm
	600mm	380mm	280mm
	700mm	480mm	380mm
	900mm	680mm	580mm

	P	F	J
Mini	102mm	64mm	28mm
Maxi	117mm	79mm	43mm

L	400 à 1000mm	1200mm	1400mm
L2		- 600mm	700mm

RACCORDEMENT POSSIBLE LATÉRALEMENT (TEL UN RADIATEUR TRADITIONNEL)
OU PAR-DESSOUS EN POSITION CENTRALE, ENTRAXE 50 MM.

HAUTEUR EN MM		400			500			600		
NOMBRE ÉLÉMENTS	L MM	RÉFÉRENCE	PUISSANCE (W) ΔT 30/40/50K	PRIX HT (€)	RÉFÉRENCE	PUISSANCE (W) ΔT 30/40/50K	PRIX HT (€)	RÉFÉRENCE	PUISSANCE (W) ΔT 30/40/50K	PRIX HT (€)
12	400	**CP215C412**	172/248/330	**302,00**	**CP215C512**	206/299/398	**315,00**	**CP215C612**	234/343/463	**337,00**
15	500	**CP215C415**	215/311/413	**317,00**	**CP215C515**	258/374/498	**339,00**	**CP215C615**	293/429/579	**363,00**
18	600	**CP215C418**	257/373/495	**338,00**	**CP215C518**	310/448/598	**365,00**	**CP215C618**	351/515/695	**377,00**
21	700	**CP215C421**	300/435/578	**372,00**	**CP215C521**	361/523/697	**393,00**	**CP215C621**	409/601/811	**415,00**
24	800	**CP215C424**	343/497/660	**413,00**	**CP215C524**	413/598/797	**421,00**	**CP215C624**	468/686/926	**449,00**
27	900	**CP215C427**	386/559/743	**461,00**	**CP215C527**	464/672/896	**469,00**	**CP215C627**	526/772/1042	**486,00**
30	1000	**CP215C430**	429/621/825	**496,00**	**CP215C530**	516/747/996	**506,00**	**CP215C630**	585/858/1158	**521,00**
33	1100	**CP215C433**	472/683/908	**524,00**	**CP215C533**	568/822/1096	**534,00**	**CP215C633**	644/944/1274	**562,00**
36	1200	**CP215C436**	515/745/990	**575,00**	**CP215C536**	619/896/1195	**599,00**	**CP215C636**	702/1030/1390	**613,00**
39	1300	**CP215C439**	558/807/1073	**621,00**	**CP215C539**	671/971/1295	**645,00**	**CP215C639**	761/1115/1505	**658,00**
42	1400	**CP215C442**	601/869/1155	**679,00**	**CP215C542**	722/1046/1394	**673,00**	**CP215C642**	819/1201/1621	**702,00**

HAUTEUR EN MM		700			900		
NOMBRE ÉLÉMENTS	L MM	RÉFÉRENCE	PUISSANCE (W) ΔT 30/40/50K	PRIX HT (€)	RÉFÉRENCE	PUISSANCE (W) ΔT 30/40/50K	PRIX HT (€)
12	400	**CP215C712**	270/396/533	**352,00**	**CP215C912**	337/491/655	**404,00**
15	500	**CP215C715**	338/495/666	**386,00**	**CP215C915**	422/614/819	**434,00**
18	600	**CP215C718**	405/594/799	**395,00**	**CP215C918**	506/736/983	**462,00**
21	700	**CP215C721**	472/693/932	**444,00**	**CP215C921**	590/859/1147	**512,00**
24	800	**CP215C724**	540/792/1066	**477,00**	**CP215C924**	674/982/1310	**569,00**
27	900	**CP215C727**	607/891/1199	**513,00**	**CP215C927**	759/1104/1474	**626,00**
30	1000	**CP215C730**	675/990/1332	**562,00**	**CP215C930**	843/1227/1638	**679,00**
33	1100	**CP215C733**	743/1089/1465	**620,00**	**CP215C933**	927/1350/1802	**776,00**
36	1200	**CP215C736**	810/1188/1598	**659,00**	**CP215C936**	1012/1472/1966	**809,00**
39	1300	**CP215C739**	878/1287/1732	**701,00**	**CP215C939**	1096/1595/2129	**835,00**
42	1400	**CP215C742**	945/1386/1865	**755,00**	**CP215C942**	1180/1718/2293	**922,00**

ÉCO-PART. **0,01** **0,02**
HT (€) INCLUSE **0,03**

Les montants des éco-participations sont susceptibles d'évoluer en cas de modification du barème par notre organisme collecteur.

ACCESSOIRES RADIATEURS À RETROUVER **EN FIN DE CHAPITRE**

SAMBA PURE 6T 22HB - CENTRAL

RADIATEUR ACIER HORIZONTAL
À FACE PLANE



Radiateurs horizontaux en acier avec panneau décoratif à face plane, revêtus d'une peinture époxy polyester blanc RAL 9016 et traitées anti-corrosion. Connexion 6 orifices situés en bas au centre du radiateur. Compatible avec tous les systèmes de chauffage.

- 1 jeu de console Génius II
- Habillage monté d'usine en tôle peinte comprenant :
  - les joues latérales avec clips de maintien et grille supérieure
  - une face plane
- 6 orifices (4 latéraux Ø 1/2" et 2 en dessous du radiateur Ø 3/4")
- 1 bouchon purgeur Ø 1/2"
- 1 bouchon plein Ø 1/2"
- Pression de service maximum 10 bar
- Thermostatisable par simple adjonction du kit de thermostatisation

22 HB 6T CENTRAUX
- Assemblage de 2 panneaux équipés d'ailettes
- Épaisseur 101 mm

ESTHÉTIQUE
- Tuyauterie invisible
- Robinetterie intégrée

PRATIQUE
- Gain de temps à l'installation

RACCORDEMENT

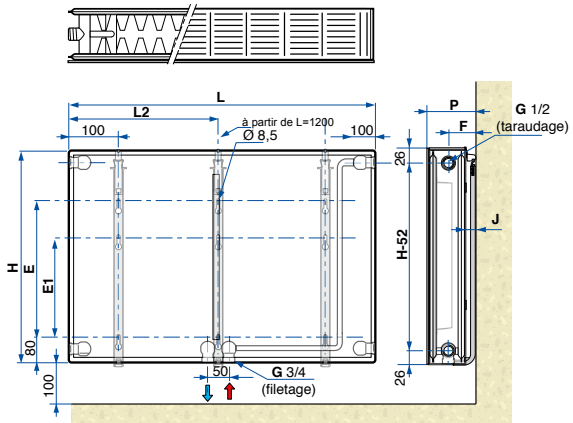

	H	E	E1
	400 mm	180 mm	80 mm
	500 mm	280 mm	180 mm
	600 mm	380 mm	280 mm
	700 mm	480 mm	380 mm
	900 mm	680 mm	580 mm

	P	F	J
Mini	132 mm	79 mm	28 mm
Maxi	147 mm	94 mm	43 mm

L	400 à 1000 mm	1200 mm	1400 mm
L2		-	600 mm	700 mm

RACCORDEMENT POSSIBLE LATÉRALEMENT (TEL UN RADIATEUR TRADITIONNEL)
OU PAR-DESSOUS EN POSITION CENTRALE, ENTRAXE 50 MM.

HAUTEUR EN MM		400			500			600		
NOMBRE ÉLÉMENTS	L MM	RÉFÉRENCE	PUISSANCE (W) ΔT 30/40/50K	PRIX HT (€)	RÉFÉRENCE	PUISSANCE (W) ΔT 30/40/50K	PRIX HT (€)	RÉFÉRENCE	PUISSANCE (W) ΔT 30/40/50K	PRIX HT (€)
12	400	**CP235C412**	220/318/425	**376,00**	**CP235C512**	266/388/518	**395,00**	**CP235C612**	301/442/595	**417,00**
15	500	**CP235C415**	275/398/531	**405,00**	**CP235C515**	333/485/648	**429,00**	**CP235C615**	377/552/744	**455,00**
18	600	**CP235C418**	329/477/637	**395,00**	**CP235C518**	400/581/778	**460,00**	**CP235C618**	452/662/893	**449,00**
21	700	**CP235C421**	384/557/743	**458,00**	**CP235C521**	466/678/907	**496,00**	**CP235C621**	527/773/1042	**503,00**
24	800	**CP235C424**	439/636/850	**503,00**	**CP235C524**	533/775/1037	**528,00**	**CP235C624**	602/883/1190	**534,00**
27	900	**CP235C427**	494/716/956	**552,00**	**CP235C527**	599/872/1166	**563,00**	**CP235C627**	678/994/1339	**607,00**
30	1000	**CP235C430**	549/795/1062	**609,00**	**CP235C530**	666/969/1296	**619,00**	**CP235C630**	753/1104/1488	**645,00**
33	1100	**CP235C433**	604/875/1168	**676,00**	**CP235C533**	733/1066/1426	**687,00**	**CP235C633**	828/1214/1637	**701,00**
36	1200	**CP235C436**	659/954/1274	**723,00**	**CP235C536**	799/1163/1555	**731,00**	**CP235C636**	904/1325/1786	**748,00**
39	1300	**CP235C439**	714/1034/1381	**765,00**	**CP235C539**	866/1260/1685	**796,00**	**CP235C639**	979/1435/1934	**807,00**
42	1400	**CP235C442**	769/1113/1487	**833,00**	**CP235C542**	932/1357/1814	**843,00**	**CP235C642**	1054/1546/2083	**857,00**

HAUTEUR EN MM		700			900		
NOMBRE ÉLÉMENTS	L MM	RÉFÉRENCE	PUISSANCE (W) ΔT 30/40/50K	PRIX HT (€)	RÉFÉRENCE	PUISSANCE (W) ΔT 30/40/50K	PRIX HT (€)
12	400	**CP235C712**	344/504/679	**444,00**	**CP235C912**	427/626/842	**511,00**
15	500	**CP235C715**	431/630/849	**489,00**	**CP235C915**	534/783/1053	**552,00**
18	600	**CP235C718**	517/756/1019	**486,00**	**CP235C918**	641/940/1264	**578,00**
21	700	**CP235C721**	603/882/1189	**540,00**	**CP235C921**	748/1096/1474	**654,00**
24	800	**CP235C724**	689/1008/1358	**608,00**	**CP235C924**	854/1253/1685	**726,00**
27	900	**CP235C727**	775/1134/1528	**673,00**	**CP235C927**	961/1409/1895	**799,00**
30	1000	**CP235C730**	861/1260/1698	**716,00**	**CP235C930**	1068/1566/2106	**871,00**
33	1100	**CP235C733**	947/1386/1868	**776,00**	**CP235C933**	1175/1723/2317	**965,00**
36	1200	**CP235C736**	1033/1512/2038	**856,00**	**CP235C936**	1282/1879/2527	**1 040,00**
39	1300	**CP235C739**	1119/1638/2207	**916,00**	**CP235C939**	1388/2036/2738	**1 081,00**
42	1400	**CP235C742**	1205/1764/2377	**968,00**	**CP235C942**	1495/2192/2948	**1 193,00**

ÉCO-PART. **0,01** **0,02**
HT (€) INCLUSE **0,03**

Les montants des éco-participations sont susceptibles d'évoluer en cas de modification du barème par notre organisme collecteur.

DÉLAI DE LIVRAISON

Radiateurs disponibles sur stock :
1 semaine*
*La disponibilité des produits stockés dépend des quantités demandées, contactez-nous pour plus d'information.

ACCESSOIRES RADIATEURS À RETROUVER **EN FIN DE CHAPITRE**

SAMBA CLASSIQUE PURE 4T 21HB

RADIATEUR ACIER HORIZONTAL
À FACE PLANE



Radiateurs horizontaux en acier avec panneau décoratif à face plane, revêtus d'une peinture époxy polyester blanc RAL 9016 et traitées anti-corrosion. Connexion 4 orifices pour raccordement latéral. Compatible avec tous les systèmes de chauffage.

- 1 jeu de console Génius II
- Habillage monté d'usine en tôle peinte comprenant :
  - les joues latérales avec clips de maintien et grille supérieure
  - une face plane
- 4 orifices Ø 1/2"
- 1 bouchon Ø 1/2" (avec purgeur orientable et joint)
- 1 bouchon Ø 1/2" (avec joint)
- Pression de service maximum 10 bar

21 HB
- Assemblage de deux panneaux, un équipé d'une rangée d'ailettes et un sans ailette
- Épaisseur 72 mm

RACCORDEMENT

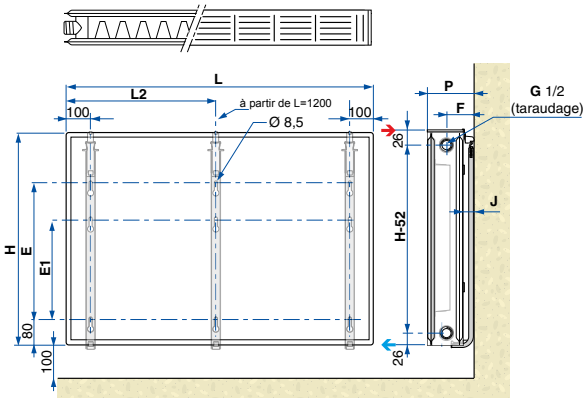

	H	E	E1
	400 mm	180 mm	80 mm
	500 mm	280 mm	180 mm
	600 mm	380 mm	280 mm
	700 mm	480 mm	380 mm
	900 mm	680 mm	580 mm

	P	F	J
Mini	100 mm	64 mm	28 mm
Maxi	115 mm	79 mm	43 mm

L	400 à 1100 mm	1200 mm	1300 mm	1400 mm
L2	-	600 mm	700 mm	700 mm

HAUTEUR EN MM		400			500			600		
NOMBRE ÉLÉMENTS	L MM	RÉFÉRENCE	PUISSANCE (W) ΔT 30/40/50K	PRIX HT (€)	RÉFÉRENCE	PUISSANCE (W) ΔT 30/40/50K	PRIX HT (€)	RÉFÉRENCE	PUISSANCE (W) ΔT 30/40/50K	PRIX HT (€)
12	400	**7877870**	172/248/330	**240,00**	**7877881**	206/299/398	**255,00**	**7877892**	234/343/463	**275,00**
15	500	**7877871**	215/311/413	**286,00**	**7877882**	258/374/498	**287,00**	**7877893**	293/429/579	**306,00**
18	600	**7877872**	257/373/495	**296,00**	**7877883**	310/448/598	**311,00**	**7877894**	351/515/695	**342,00**
21	700	**7877873**	300/435/578	**316,00**	**7877884**	361/523/697	**337,00**	**7877895**	409/601/811	**373,00**
24	800	**7877874**	343/497/660	**342,00**	**7877885**	413/598/797	**372,00**	**7877896**	468/686/926	**408,00**
27	900	**7877875**	386/559/743	**377,00**	**7877886**	464/672/896	**399,00**	**7877897**	526/772/1042	**440,00**
30	1000	**7877876**	429/621/825	**413,00**	**7877887**	516/747/996	**420,00**	**7877898**	585/858/1158	**472,00**
33	1100	**7877877**	472/683/908	**434,00**	**7877888**	568/822/1096	**448,00**	**7877899**	644/944/1274	**508,00**
36	1200	**7877878**	515/745/990	**479,00**	**7877889**	619/896/1195	**505,00**	**7877900**	702/1030/1390	**553,00**
39	1300	**7877879**	558/807/1073	**495,00**	**7877890**	671/971/1295	**566,00**	**7877901**	761/1115/1505	**598,00**
42	1400	**7877880**	601/869/1155	**525,00**	**7877891**	722/1046/1394	**592,00**	**7877902**	819/1201/1621	**624,00**

HAUTEUR EN MM		700			900		
NOMBRE ÉLÉMENTS	L MM	RÉFÉRENCE	PUISSANCE (W) ΔT 30/40/50K	PRIX HT (€)	RÉFÉRENCE	PUISSANCE (W) ΔT 30/40/50K	PRIX HT (€)
12	400	**7877903**	270/396/533	**291,00**	**7877914**	337/491/655	**337,00**
15	500	**7877904**	338/495/666	**325,00**	**7877915**	422/614/819	**379,00**
18	600	**7877905**	405/594/799	**362,00**	**7877916**	506/736/983	**431,00**
21	700	**7877906**	472/693/932	**402,00**	**7877917**	590/859/1147	**474,00**
24	800	**7877907**	540/792/1066	**437,00**	**7877918**	674/982/1310	**514,00**
27	900	**7877908**	607/891/1199	**475,00**	**7877919**	759/1104/1474	**561,00**
30	1000	**7877909**	675/990/1332	**512,00**	**7877920**	843/1227/1638	**601,00**
33	1100	**7877910**	743/1089/1465	**554,00**	**7877921**	927/1350/1802	**657,00**
36	1200	**7877911**	810/1188/1598	**591,00**	**7877922**	1012/1472/1966	**715,00**
39	1300	**7877912**	878/1287/1732	**630,00**	**7877923**	1096/1595/2129	**743,00**
42	1400	**7877913**	945/1386/1865	**677,00**	**7877924**	1180/1718/2293	**801,00**

ÉCO-PART. 0,01 0,02
HT (€) INCLUSE 0,03

Les montants des éco-participations sont susceptibles d'évoluer en cas de modification du barème par notre organisme collecteur.

ACCESSOIRES RADIATEURS
À RETROUVER **EN FIN DE CHAPITRE**

SAMBA CLASSIQUE PURE 4T 22HB

RADIATEUR ACIER HORIZONTAL
À FACE PLANE



Radiateurs horizontaux en acier avec panneau décoratif à face plane, revêtus d'une peinture époxy polyester blanc RAL 9016 et traitées anti-corrosion. Connexion 4 orifices pour raccordement latéral. Compatible avec tous les systèmes de chauffage.

- 1 jeu de consoles Genius II
- Habillage monté d'usine en tôle peinte comprenant :
  - les joues latérales avec clips de maintien et grille supérieure
  - une face plane
- 4 orifices Ø 1/2"
- 1 bouchon Ø 1/2" (avec purgeur orientable et joint)
- 1 bouchon Ø 1/2" (avec joint)
- Pression de service maximum 10 bar

22 HB
- Assemblage de deux panneaux avec ailettes
- Épaisseur 101 mm
- Chaleur diffusée par convection et rayonnement

RACCORDEMENT

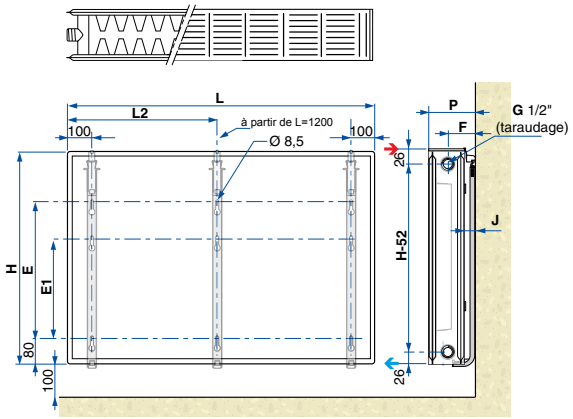

	H	E	E1
	400 mm	180 mm	80 mm
	500 mm	280 mm	180 mm
	600 mm	380 mm	280 mm
	700 mm	480 mm	380 mm
	900 mm	680 mm	580 mm

	P	F	J
Mini	130 mm	79 mm	28 mm
Maxi	145 mm	94 mm	43 mm

L	400 à 1100 mm	1200 mm	1300 mm	1400 mm
L2	-	600 mm	700 mm	700 mm

HAUTEUR EN MM		400			500			600		
NOMBRE ÉLÉMENTS	L MM	RÉFÉRENCE	PUISSANCE (W) ΔT 30/40/50K	PRIX HT (€)	RÉFÉRENCE	PUISSANCE (W) ΔT 30/40/50K	PRIX HT (€)	RÉFÉRENCE	PUISSANCE (W) ΔT 30/40/50K	PRIX HT (€)
12	400	**7877925**	220/318/425	**250,00**	**7877936**	266/388/518	**286,00**	**7877947**	301/442/595	**306,00**
15	500	**7877926**	275/398/531	**300,00**	**7877937**	333/485/648	**308,00**	**7877948**	377/552/744	**324,00**
18	600	**7877927**	329/477/637	**310,00**	**7877938**	400/581/778	**342,00**	**7877949**	452/662/893	**361,00**
21	700	**7877928**	384/557/743	**339,00**	**7877939**	466/678/907	**374,00**	**7877950**	527/773/1042	**412,00**
24	800	**7877929**	439/636/850	**362,00**	**7877940**	533/775/1037	**414,00**	**7877951**	602/883/1190	**456,00**
27	900	**7877930**	494/716/956	**385,00**	**7877941**	599/872/1166	**452,00**	**7877952**	678/994/1339	**500,00**
30	1000	**7877931**	549/795/1062	**410,00**	**7877942**	666/969/1296	**467,00**	**7877953**	753/1104/1488	**539,00**
33	1100	**7877932**	604/875/1168	**456,00**	**7877943**	733/1066/1426	**514,00**	**7877954**	828/1214/1637	**568,00**
36	1200	**7877933**	659/954/1274	**517,00**	**7877944**	799/1163/1555	**570,00**	**7877955**	904/1325/1786	**613,00**
39	1300	**7877934**	714/1034/1381	**512,00**	**7877945**	866/1260/1685	**609,00**	**7877956**	979/1435/1934	**665,00**
42	1400	**7877935**	769/1113/1487	**558,00**	**7877946**	932/1357/1814	**666,00**	**7877957**	1054/1546/2083	**718,00**

HAUTEUR EN MM		700			900		
NOMBRE ÉLÉMENTS	L MM	RÉFÉRENCE	PUISSANCE (W) ΔT 30/40/50K	PRIX HT (€)	RÉFÉRENCE	PUISSANCE (W) ΔT 30/40/50K	PRIX HT (€)
12	400	**7877958**	344/504/679	**338,00**	**7877969**	427/626/842	**393,00**
15	500	**7877959**	431/630/849	**366,00**	**7877970**	534/783/1053	**421,00**
18	600	**7877960**	517/756/1019	**415,00**	**7877971**	641/940/1264	**476,00**
21	700	**7877961**	603/882/1189	**464,00**	**7877972**	748/1096/1474	**530,00**
24	800	**7877962**	689/1008/1358	**502,00**	**7877973**	854/1253/1685	**589,00**
27	900	**7877963**	775/1134/1528	**549,00**	**7877974**	961/1409/1895	**643,00**
30	1000	**7877964**	861/1260/1698	**581,00**	**7877975**	1068/1566/2106	**691,00**
33	1100	**7877965**	947/1386/1868	**636,00**	**7877976**	1175/1723/2317	**743,00**
36	1200	**7877966**	1033/1512/2038	**698,00**	**7877977**	1282/1879/2527	**800,00**
39	1300	**7877967**	1119/1638/2207	**745,00**	**7877978**	1388/2036/2738	**867,00**
42	1400	**7877968**	1205/1764/2377	**801,00**	**7877979**	1495/2192/2948	**920,00**

ÉCO-PART. **0,01** **0,02**
HT (€) INCLUSE **0,03**

Les montants des éco-participations sont susceptibles d'évoluer en cas de modification du barème par notre organisme collecteur.

ACCESSOIRES RADIATEURS
À RETROUVER **EN FIN DE CHAPITRE**

SAMBA PROGRESS PURE 4T 21V HB

RADIATEUR ACIER VERTICAL
À FACE PLANE



Radiateurs verticaux en acier avec panneau décoratif à face plane, revêtus d'une peinture époxy polyester blanc RAL 9016 et traitées anti-corrosion. Connexion 4 orifices pour raccordement haut/bas. Radiateur réversible. Compatible avec tous les systèmes de chauffage.

- Radiateur à équiper d'une robinetterie thermostatique
- Joues latérales montées d'usine
- 4 orifices Ø 1/2"
- 1 ensemble bouchon plein, bouchon purgeur Ø 1/2"
- Radiateur réversible haut / bas
- Pression de service maximum 6 bar
- Console Génius pour radiateur vertical

RACCORDEMENT

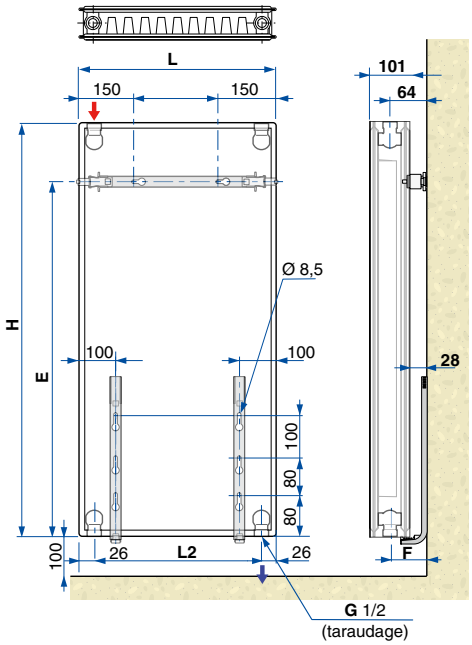

	H	E
	1500mm	1250mm
	1800mm	1550mm
	2000mm	1750mm
	2200mm	1950mm

L	400mm	600mm	800mm
L2	348mm	548mm	748mm

HAUTEUR EN MM		1500			1800			2000		
NOMBRE ÉLÉMENTS	L MM	RÉFÉRENCE	PUISSANCE (W) ΔT 30/40/50K	PRIX HT (€)	RÉFÉRENCE	PUISSANCE (W) ΔT 30/40/50K	PRIX HT (€)	RÉFÉRENCE	PUISSANCE (W) ΔT 30/40/50K	PRIX HT (€)
6	400	**C21P6V445**	520/762/1026	**694,00**	**C21P6V454**	595/871/1171	**778,00**	**C21P6V460**	642/940/1260	**830,00**
9	600	**C21P6V645**	779/1143/1539	**913,00**	**C21P6V654**	839/1307/1757	**1 020,00**	**C21P6V660**	963/1409/1890	**1 081,00**
12	800	**C21P6V845**	1039/1524/2052	**1 158,00**	**C21P6V854**	1190/1742/2342	**1 250,00**	**C21P6V860**	1284/1879/2520	**1 408,00**

HAUTEUR EN MM		2200		
NOMBRE ÉLÉMENTS	L MM	RÉFÉRENCE	PUISSANCE (W) ΔT 30/40/50K	PRIX HT (€)
6	400	**C21P6V466**	688/1006/1344	**897,00**
9	600	**C21P6V666**	1031/1508/2016	**1 193,00**
12	800	**C21P6V866**	1375/2011/2688	**1 504,00**

ÉCO-PART. **0,01** **0,02**
HT (€) INCLUSE **0,03**

Les montants des éco-participations sont susceptibles d'évoluer en cas de modification du barème par notre organisme collecteur.

ACCESSOIRES RADIATEURS
À RETROUVER **EN FIN DE CHAPITRE**

SAMBA PROGRESS PURE 6T 21VRE

RADIATEUR ACIER VERTICAL
À FACE PLANE



Radiateurs verticaux en acier avec panneau décoratif à face plane, revêtus d'une peinture époxy polyester blanc RAL 9016 et traitées anti-corrosion. Connexion 6 orifices pour raccordement bas gauche ou droite. Radiateur réversible. Compatible avec tous les systèmes de chauffage.

- Radiateur à équiper d'une robinetterie thermostatique
- Joues latérales montées d'usine
- 4 orifices Ø 1/2"
- 1 ensemble bouchon plein, bouchon purgeur Ø 1/2"
- Radiateur réversible haut / bas
- Pression de service maximum 6 bar
- Console Génius pour radiateur vertical

RACCORDEMENT BAS GAUCHE

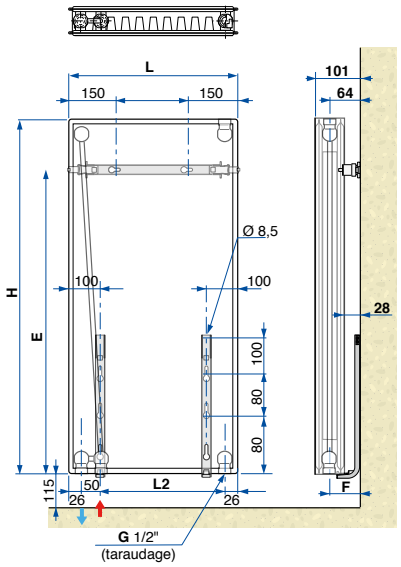

RACCORDEMENT BAS DROITE

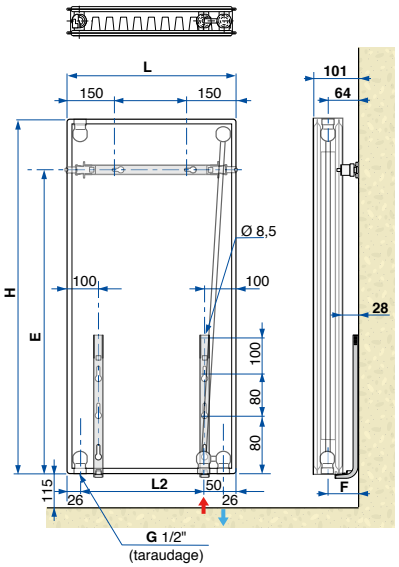

H	E
1500mm	1250mm
1800mm	1550mm
2000mm	1750mm
2200mm	1950mm

L	400mm	600mm	800mm
L2	298mm	498mm	698mm

RACCORDEMENT BAS GAUCHE

HAUTEUR EN MM		1500			1800			2000			2200		
NOMBRE ÉLÉMENTS	L MM	RÉFÉRENCE	PUISSANCE (W) ΔT 30/40/50K	PRIX HT (€)	RÉFÉRENCE	PUISSANCE (W) ΔT 30/40/50K	PRIX HT (€)	RÉFÉRENCE	PUISSANCE (W) ΔT 30/40/50K	PRIX HT (€)	RÉFÉRENCE	PUISSANCE (W) ΔT 30/40/50K	PRIX HT (€)
6	400	**C21P6L445**	520/762/1026	**788,00**	**C21P6L454**	595/871/1171	**856,00**	**C21P6L460**	642/940/1260	**899,00**	**C21P6L466**	688/1006/1344	**990,00**
9	600	**C21P6L645**	779/1143/1539	**992,00**	**C21P6L654**	893/1307/1757	**1 112,00**	**C21P6L660**	963/1409/1890	**1 168,00**	**C21P6L666**	1031/1508/2016	**1 250,00**
12	800	**C21P6L845**	1039/1524/2052	**1 255,00**	**C21P6L854**	1190/1742/2342	**1 346,00**	**C21P6L860**	1284/1879/2520	**1 499,00**	**C21P6L866**	1375/2011/2688	**1 601,00**

RACCORDEMENT BAS DROIT

HAUTEUR EN MM		1500			1800			2000			2200		
NOMBRE ÉLÉMENTS	L MM	RÉFÉRENCE	PUISSANCE (W) ΔT 30/40/50K	PRIX HT (€)	RÉFÉRENCE	PUISSANCE (W) ΔT 30/40/50K	PRIX HT (€)	RÉFÉRENCE	PUISSANCE (W) ΔT 30/40/50K	PRIX HT (€)	RÉFÉRENCE	PUISSANCE (W) ΔT 30/40/50K	PRIX HT (€)
6	400	**C21P6R445**	520/762/1026	**788,00**	**C21P6R454**	595/871/1171	**856,00**	**C21P6R460**	642/940/1260	**899,00**	**C21P6R466**	688/1006/1344	**990,00**
9	600	**C21P6R645**	779/1143/1539	**992,00**	**C21P6R654**	893/1307/1757	**1 112,00**	**C21P6R660**	963/1409/1890	**1 168,00**	**C21P6R666**	1031/1508/2016	**1 250,00**
12	800	**C21P6R845**	1039/1524/2052	**1 255,00**	**C21P6R854**	1190/1742/2342	**1 346,00**	**C21P6R860**	1284/1879/2520	**1 499,00**	**C21P6R866**	1375/2011/2688	**1 601,00**

ÉCO-PART. **0,01** **0,02**
HT (€) INCLUSE **0,03**

Les montants des éco-participations sont susceptibles d'évoluer en cas de modification du barème par notre organisme collecteur.

ACCESSOIRES RADIATEURS
À RETROUVER **EN FIN DE CHAPITRE**

SAMBA 6T 11HB - CENTRAL

RADIATEUR ACIER HORIZONTAL
AVEC FAÇADE A LIGNES VERTICALES



Radiateurs horizontaux en acier avec panneau à lignes verticales, revêtus d'une peinture époxy polyester blanc RAL 9016 et traitées anti-corrosion. Connexion 6 orifices situés en bas au centre du radiateur. Compatible avec tous les systèmes de chauffage.

- 1 jeu de consoles barrettes
- Joues latérales avec clips de maintien et grille supérieure, montées d'usine
- 1 bouchon purgeur Ø 1/2"
- 1 bouchon plein Ø 1/2"
- Pression de service maximum 10 bar
- 6 orifices (4 latéraux Ø 1/2" et 2 en dessous du radiateur Ø 3/4")
- Thermostatisable par simple adjonction du kit de thermostatisation

11 HB 6T C
- Panneau équipé d'une rangée d'ailettes
- Épaisseur 72 mm

ESTHÉTIQUE
- Tuyauterie invisible
- Robinetterie intégrée

PRATIQUE
- Gain de temps à l'installation

RACCORDEMENT

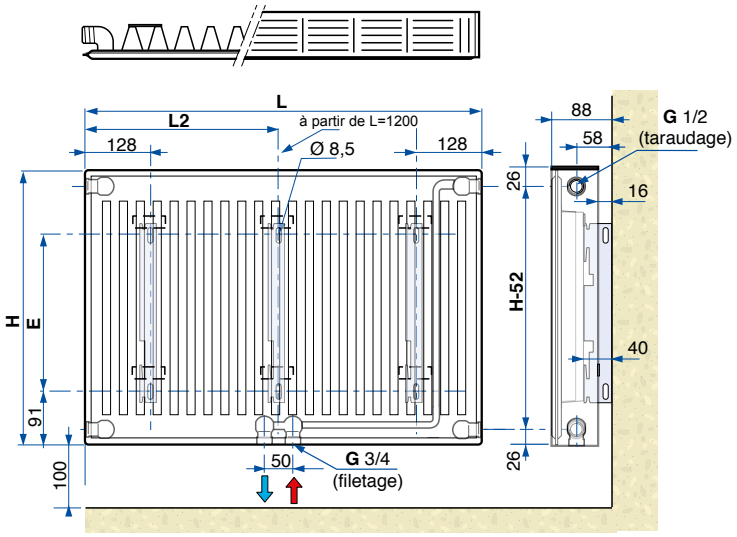

	H	E
	600 mm	381 mm
	700 mm	481 mm
	900 mm	681 mm

L	400 à 1000 mm	1200 mm
L2	-	611 mm

RACCORDEMENT POSSIBLE LATÉRALEMENT (TEL UN RADIATEUR TRADITIONNEL)
OU PAR-DESSOUS EN POSITION CENTRALE, ENTRAXE 50 MM.

HAUTEUR EN MM		600			700			900		
NOMBRE ÉLÉMENTS	L MM	RÉFÉRENCE	PUISSANCE (W) ΔT 30/40/50K	PRIX HT (€)	RÉFÉRENCE	PUISSANCE (W) ΔT 30/40/50K	PRIX HT (€)	RÉFÉRENCE	PUISSANCE (W) ΔT 30/40/50K	PRIX HT (€)
12	400	**CZ135C612**	192/278/368	**207,00**	**CZ135C712**	216/317/418	**204,00**	**CZ135C912**	268/392/521	**241,00**
15	500	**CZ135C615**	240/348/461	**235,00**	**CZ135C715**	270/396/522	**236,00**	**CZ135C915**	335/491/651	**261,00**
18	600	**CZ135C618**	286/418/551	**224,00**	**CZ135C718**	322/475/626	**231,00**	**CZ135C918**	404/589/781	**277,00**
21	700	**CZ135C621**	336/487/645	**261,00**	**CZ135C721**	378/554/731	**266,00**	**CZ135C921**	468/687/911	**295,00**
24	800	**CZ135C624**	382/557/734	**264,00**	**CZ135C724**	430/634/835	**278,00**	**CZ135C924**	538/785/1042	**325,00**
27	900	**CZ135C627**	432/626/829	**287,00**	**CZ135C727**	486/713/940	**304,00**	**CZ135C927**	602/883/1172	**345,00**
30	1000	**CZ135C630**	477/696/918	**297,00**	**CZ135C730**	537/792/1044	**317,00**	**CZ135C930**	673/981/1302	**371,00**
33	1100	**CZ135C633**	528/766/1013	**325,00**	**CZ135C733**	594/871/1148	**337,00**	**CZ135C933**	736/1079/1432	**396,00**
36	1200	**CZ135C636**	573/835/1102	**352,00**	**CZ135C736**	645/950/1253	**377,00**	**CZ135C936**	808/1177/1562	**445,00**

ÉCO-PART. **0,01** **0,02**
HT (€) INCLUSE **0,03**

Les montants des éco-participations sont susceptibles d'évoluer en cas de modification du barème par notre organisme collecteur.

ACCESSOIRES RADIATEURS
À RETROUVER **EN FIN DE CHAPITRE**

SAMBA 6T 21HB - CENTRAL

RADIATEUR ACIER HORIZONTAL
AVEC FAÇADE A LIGNES VERTICALES



Radiateurs horizontaux en acier avec panneau à lignes verticales, revêtus d'une peinture époxy polyester blanc RAL 9016 et traitées anti-corrosion. Connexion 6 orifices situés en bas au centre du radiateur. Radiateur réversible. Compatible avec tous les systèmes de chauffage.

- 1 jeu de consoles Genius II
- Joues latérales avec clips de maintien et grille supérieure, montées d'usine
- 1 bouchon purgeur Ø 1/2"
- 1 bouchon plein Ø 1/2"
- Pression de service maximum 10 bar
- 6 orifices (4 latéraux Ø 1/2" et 2 en dessous du radiateur Ø 3/4")
- Thermostatisable par simple adjonction du kit de thermostatisation

21 HB 6T C
- Assemblage de deux panneaux, un équipé d'une rangée d'ailettes et un sans ailette
- Épaisseur 72 mm

ESTHÉTIQUE
- Tuyauterie invisible
- Robinetterie intégrée

PRATIQUE
- Gain de temps à l'installation

RACCORDEMENT

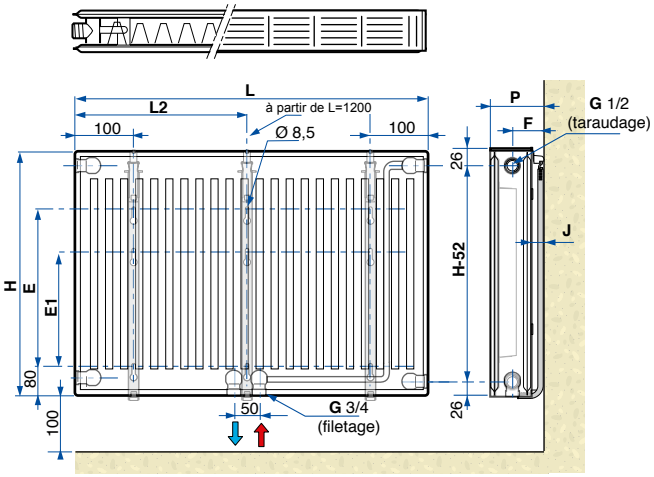

	H	E	E1
	400mm	180mm	80mm
	500mm	280mm	180mm
	600mm	380mm	280mm
	700mm	480mm	380mm
	900mm	680mm	580mm

	P	F	J
Mini	100mm	64mm	28mm
Maxi	115mm	79mm	43mm

L	400 à 1000mm	1200mm
L2	-	600mm

RACCORDEMENT POSSIBLE LATÉRALEMENT (TEL UN RADIATEUR TRADITIONNEL) OU PAR-DESSOUS EN POSITION CENTRALE, ENTRAXE 50 MM.

HAUTEUR EN MM		400			500			600		
NOMBRE ÉLÉMENTS	L MM	RÉFÉRENCE	PUISSANCE (W) ΔT 30/40/50K	PRIX HT (€)	RÉFÉRENCE	PUISSANCE (W) ΔT 30/40/50K	PRIX HT (€)	RÉFÉRENCE	PUISSANCE (W) ΔT 30/40/50K	PRIX HT (€)
12	400	**CZ215C412**	181/263/352	**215,00**	**CZ215C512**	220/320/428	**226,00**	**CZ215C612**	264/390/518	**242,00**
15	500	**CZ215C415**	227/329/440	**236,00**	**CZ215C515**	275/401/536	**246,00**	**CZ215C615**	330/488/648	**263,00**
18	600	**CZ215C418**	272/394/527	**251,00**	**CZ215C518**	329/481/643	**266,00**	**CZ215C618**	400/585/778	**270,00**
21	700	**CZ215C421**	317/460/615	**274,00**	**CZ215C521**	384/561/750	**287,00**	**CZ215C621**	467/683/907	**300,00**
24	800	**CZ215C424**	362/526/703	**302,00**	**CZ215C524**	439/641/857	**312,00**	**CZ215C624**	533/780/1037	**330,00**
27	900	**CZ215C427**	408/591/791	**339,00**	**CZ215C527**	494/721/964	**349,00**	**CZ215C627**	600/878/1166	**362,00**
30	1000	**CZ215C430**	453/657/879	**339,00**	**CZ215C530**	549/801/1071	**379,00**	**CZ215C630**	667/975/1296	**395,00**
33	1100	**CZ215C433**	498/723/967	**411,00**	**CZ215C533**	604/881/1178	**421,00**	**CZ215C633**	726/1073/1426	**439,00**
36	1200	**CZ215C436**	544/788/1055	**439,00**	**CZ215C536**	659/961/1285	**413,00**	**CZ215C636**	800/1170/1555	**460,00**
39	1300	**CZ215C439**	589/854/1143	**430,00**	**CZ215C539**	714/1041/1392	**472,00**	**CZ215C639**	858/1268/1685	**489,00**
42	1400	**CZ215C442**	634/920/1231	**506,00**	**CZ215C542**	769/1121/1499	**476,00**	**CZ215C642**	933/1365/1814	**528,00**

HAUTEUR EN MM		700			900		
NOMBRE ÉLÉMENTS	L MM	RÉFÉRENCE	PUISSANCE (W) ΔT 30/40/50K	PRIX HT (€)	RÉFÉRENCE	PUISSANCE (W) ΔT 30/40/50K	PRIX HT (€)
12	400	**CZ215C712**	300/443/587	**258,00**	**CZ215C912**	367/538/713	**301,00**
15	500	**CZ215C715**	375/554/734	**272,00**	**CZ215C915**	459/672/891	**322,00**
18	600	**CZ215C718**	450/664/880	**292,00**	**CZ215C918**	546/806/1069	**343,00**
21	700	**CZ215C721**	525/775/1027	**324,00**	**CZ215C921**	638/941/1247	**386,00**
24	800	**CZ215C724**	600/886/1174	**353,00**	**CZ215C924**	729/1075/1426	**426,00**
27	900	**CZ215C727**	675/996/1320	**386,00**	**CZ215C927**	820/1210/1604	**469,00**
30	1000	**CZ215C730**	750/1107/1467	**423,00**	**CZ215C930**	911/1344/1782	**512,00**
33	1100	**CZ215C733**	825/1218/1614	**464,00**	**CZ215C933**	1010/1478/1960	**519,00**
36	1200	**CZ215C736**	900/1328/1760	**498,00**	**CZ215C936**	1093/1613/2138	**609,00**
39	1300	**CZ215C739**	975/1439/1907	**490,00**	**CZ215C939**	1193/1747/2317	**659,00**
42	1400	**CZ215C742**	1050/1550/2054	**569,00**	**CZ215C942**	1275/1882/2495	**692,00**

ÉCO-PART. 0,01 0,02
HT (€) INCLUSE 0,03

Les montants des éco-participations sont susceptibles d'évoluer en cas de modification du barème par notre organisme collecteur.

DÉLAI DE LIVRAISON

Radiateurs disponibles sur stock : **1 semaine***

*La disponibilité des produits stockés dépend des quantités demandées, contactez-nous pour plus d'information.

ACCESSOIRES RADIATEURS À RETROUVER **EN FIN DE CHAPITRE**

SAMBA 6T 22HB - CENTRAL

RADIATEUR ACIER HORIZONTAL
AVEC FAÇADE A LIGNES VERTICALES



Radiateurs horizontaux en acier avec panneau à lignes verticales, revêtus d'une peinture époxy polyester blanc RAL 9016 et traitées anti-corrosion. Connexion 6 orifices situés en bas au centre du radiateur. Radiateur réversible. Compatible avec tous les systèmes de chauffage.

- 1 jeu de consoles Genius II
- Joues latérales avec clips de maintien et grille supérieure, montées d'usine
- 1 bouchon purgeur Ø 1/2"
- 1 bouchon plein Ø 1/2"
- Pression de service maximum 10 bar
- 6 orifices (4 latéraux Ø 1/2" et 2 en dessous du radiateur Ø 3/4")
- Thermostatisable par simple adjonction du kit de thermostatisation

22 HB 6T C
- Assemblage de deux panneaux équipés d'ailettes
- Épaisseur 101 mm

ESTHÉTIQUE
- Tuyauterie invisible
- Robinetterie intégrée

PRATIQUE
- Gain de temps à l'installation

RACCORDEMENT

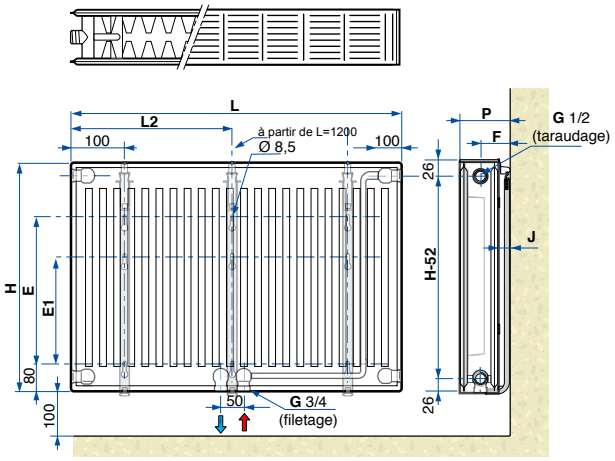

	H	E	E1
	400mm	180mm	80mm
	500mm	280mm	180mm
	600mm	380mm	280mm
	700mm	480mm	380mm
	900mm	680mm	580mm

	P	F	J
Mini	130mm	79mm	28mm
Maxi	145mm	94mm	43mm

L	400 à 1000mm	1200mm	1400mm
L2	-	600mm	700mm

RACCORDEMENT POSSIBLE LATÉRALEMENT (TEL UN RADIATEUR TRADITIONNEL)
OU PAR-DESSOUS EN POSITION CENTRALE, ENTRAXE 50 MM.

HAUTEUR EN MM		400			500			600		
NOMBRE ÉLÉMENTS	L MM	RÉFÉRENCE	PUISSANCE (W) ΔT 30/40/50K	PRIX HT (€)	RÉFÉRENCE	PUISSANCE (W) ΔT 30/40/50K	PRIX HT (€)	RÉFÉRENCE	PUISSANCE (W) ΔT 30/40/50K	PRIX HT (€)
12	400	**CZ235C412**	229/332/444	**266,00**	**CZ235C512**	280/407/545	**274,00**	**CZ235C612**	340/500/665	**291,00**
15	500	**CZ235C415**	287/416/555	**287,00**	**CZ235C515**	350/509/681	**295,00**	**CZ235C615**	425/626/831	**319,00**
18	600	**CZ235C418**	344/499/666	**307,00**	**CZ235C518**	419/610/817	**320,00**	**CZ235C618**	514/751/997	**311,00**
21	700	**CZ235C421**	401/582/777	**322,00**	**CZ235C521**	489/712/953	**345,00**	**CZ235C621**	599/876/1163	**355,00**
24	800	**CZ235C424**	458/665/888	**352,00**	**CZ235C524**	559/814/1090	**370,00**	**CZ235C624**	685/1001/1330	**381,00**
27	900	**CZ235C427**	516/748/999	**387,00**	**CZ235C527**	629/915/1226	**396,00**	**CZ235C627**	771/1126/1496	**426,00**
30	1000	**CZ235C430**	573/831/1110	**426,00**	**CZ235C530**	699/1017/1362	**439,00**	**CZ235C630**	856/1251/1662	**454,00**
33	1100	**CZ235C433**	630/914/1221	**469,00**	**CZ235C533**	769/1119/1498	**481,00**	**CZ235C633**	934/1376/1828	**494,00**
36	1200	**CZ235C436**	688/997/1332	**511,00**	**CZ235C536**	839/1220/1634	**521,00**	**CZ235C636**	1028/1501/1994	**533,00**
39	1300	**CZ235C439**	745/1080/1443	**546,00**	**CZ235C539**	909/1322/1771	**569,00**	**CZ235C639**	1104/1626/2161	**581,00**
42	1400	**CZ235C442**	802/1163/1554	**590,00**	**CZ235C542**	979/1424/1907	**599,00**	**CZ235C642**	1199/1751/2327	**613,00**

HAUTEUR EN MM		700			900		
NOMBRE ÉLÉMENTS	L MM	RÉFÉRENCE	PUISSANCE (W) ΔT 30/40/50K	PRIX HT (€)	RÉFÉRENCE	PUISSANCE (W) ΔT 30/40/50K	PRIX HT (€)
12	400	**CZ235C712**	384/568/752	**307,00**	**CZ235C912**	470/694/920	**365,00**
15	500	**CZ235C715**	480/710/941	**338,00**	**CZ235C915**	588/867/1151	**385,00**
18	600	**CZ235C718**	576/851/1129	**342,00**	**CZ235C918**	700/1040/1381	**411,00**
21	700	**CZ235C721**	672/993/1317	**386,00**	**CZ235C921**	816/1214/1611	**462,00**
24	800	**CZ235C724**	768/1135/1505	**431,00**	**CZ235C924**	933/1387/1841	**517,00**
27	900	**CZ235C727**	864/1277/1693	**482,00**	**CZ235C927**	1050/1561/2071	**570,00**
30	1000	**CZ235C730**	960/1419/1881	**512,00**	**CZ235C930**	1166/1734/2301	**623,00**
33	1100	**CZ235C733**	1056/1561/2069	**562,00**	**CZ235C933**	1294/1907/2531	**701,00**
36	1200	**CZ235C736**	1152/1703/2257	**611,00**	**CZ235C936**	1400/2081/2761	**747,00**
39	1300	**CZ235C739**	1248/1845/2445	**658,00**	**CZ235C939**	1529/2254/2991	**798,00**
42	1400	**CZ235C742**	1345/1987/2633	**692,00**	**CZ235C942**	1633/2428/3221	**851,00**

ÉCO-PART. **0,01** **0,02**
HT (€) INCLUSE **0,03**

Les montants des éco-participations sont susceptibles d'évoluer en cas de modification du barème par notre organisme collecteur.

DÉLAI DE LIVRAISON

Radiateurs disponibles sur stock : **1 semaine***

*La disponibilité des produits stockés dépend des quantités demandées, contactez-nous pour plus d'information.

ACCESSOIRES RADIATEURS À RETROUVER **EN FIN DE CHAPITRE**

SAMBA 6T 11HB - LATÉRAL GAUCHE

RADIATEUR ACIER HORIZONTAL
AVEC FAÇADE A LIGNES VERTICALES



Radiateurs horizontaux en acier avec panneau à lignes verticales, revêtus d'une peinture époxy polyester blanc RAL 9016 et traitées anti-corrosion. Connexion 6 orifices pour raccordement bas gauche. Compatible avec tous les systèmes de chauffage.

- 1 jeu de consoles Genius II
- Joues latérales avec clips de maintien et grille supérieure, montées d'usine
- 1 bouchon purgeur Ø 1/2"
- 1 bouchon plein Ø 1/2"
- Pression de service maximum 10 bar
- 6 orifices (4 latéraux Ø 1/2" et 2 en dessous du radiateur Ø 3/4")
- Thermostatisable par simple adjonction du kit de thermostatisation

11 HB 6T
- Panneau équipé d'une rangée d'ailettes
- Épaisseur 72 mm

ESTHÉTIQUE
- Tuyauterie invisible
- Robinetterie intégrée

PRATIQUE
- Gain de temps à l'installation

RACCORDEMENT

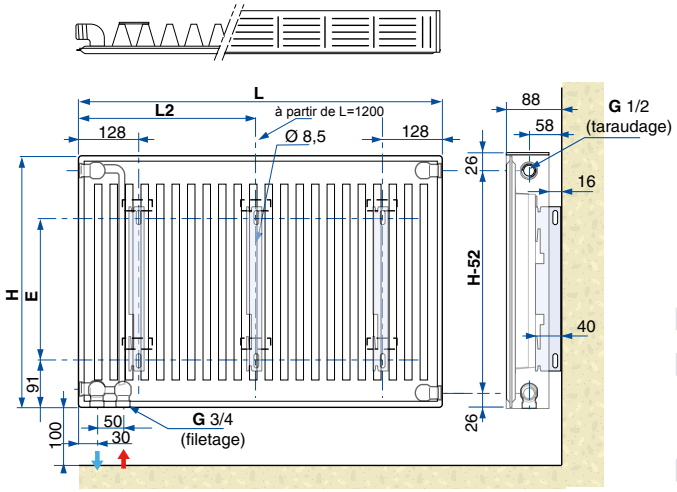

	H	E
	600mm	381mm
	700mm	481mm
	900mm	681mm

L	400 à 1000mm	1200mm
L2	-	600mm

RACCORDEMENT POSSIBLE LATÉRALEMENT (TEL UN RADIATEUR TRADITIONNEL) OU PAR-DESSOUS, ENTRAXE 50 MM.

HAUTEUR EN MM		600			700			900		
NOMBRE ÉLÉMENTS	L MM	RÉFÉRENCE	PUISSANCE (W) ΔT 30/40/50K	PRIX HT (€)	RÉFÉRENCE	PUISSANCE (W) ΔT 30/40/50K	PRIX HT (€)	RÉFÉRENCE	PUISSANCE (W) ΔT 30/40/50K	PRIX HT (€)
12	400	**CZ135K612**	183/269/356	**162,00**	**CZ135K712**	209/308/407	**163,00**	**CZ135K912**	259/380/504	**186,00**
15	500	**CZ135K615**	229/336/446	**178,00**	**CZ135K715**	262/386/509	**182,00**	**CZ135K915**	324/476/630	**213,00**
18	600	**CZ135K618**	275/403/535	**195,00**	**CZ135K718**	314/463/610	**203,00**	**CZ135K918**	389/571/756	**234,00**
21	700	**CZ135K621**	321/470/624	**213,00**	**CZ135K721**	366/540/712	**219,00**	**CZ135K921**	454/666/882	**265,00**
24	800	**CZ135K624**	367/538/713	**227,00**	**CZ135K724**	419/617/814	**241,00**	**CZ135K924**	519/761/1008	**277,00**
27	900	**CZ135K627**	413/605/802	**250,00**	**CZ135K727**	471/694/915	**265,00**	**CZ135K927**	584/856/1134	**307,00**
30	1000	**CZ135K630**	459/672/891	**266,00**	**CZ135K730**	524/771/1017	**277,00**	**CZ135K930**	649/951/1260	**320,00**
33	1100	**CZ135K633**	505/739/980	**275,00**	**CZ135K733**	576/848/1119	**292,00**	**CZ135K933**	713/1046/1386	**353,00**
36	1200	**CZ135K636**	550/806/1069	**301,00**	**CZ135K736**	628/925/1220	**326,00**	**CZ135K936**	778/1141/1512	**381,00**

ÉCO-PART. **0,01** **0,02**
HT (€) INCLUSE **0,03**

Les montants des éco-participations sont susceptibles d'évoluer en cas de modification du barème par notre organisme collecteur.

ACCESSOIRES RADIATEURS
À RETROUVER **EN FIN DE CHAPITRE**

SAMBA 6T 11HB - LATÉRAL DROIT

RADIATEUR ACIER HORIZONTAL
AVEC FAÇADE A LIGNES VERTICALES



Radiateurs horizontaux en acier avec panneau à lignes verticales, revêtus d'une peinture époxy polyester blanc RAL 9016 et traitées anti-corrosion. Connexion 6 orifices pour raccordement bas droite. Compatible avec tous les systèmes de chauffage.

- 1 jeu de consoles Genius II
- Joues latérales avec clips de maintien et grille supérieure, montées d'usine
- 1 bouchon purgeur Ø 1/2"
- 1 bouchon plein Ø 1/2"
- Pression de service maximum 10 bar
- 6 orifices (4 latéraux Ø 1/2" et 2 en dessous du radiateur Ø 3/4")
- Thermostatisable par simple adjonction du kit de thermostatisation

11 HB 6T
- Panneau équipé d'une rangée d'ailettes
- Épaisseur 72 mm

ESTHÉTIQUE
- Tuyauterie invisible
- Robinetterie intégrée

PRATIQUE
- Gain de temps à l'installation

RACCORDEMENT

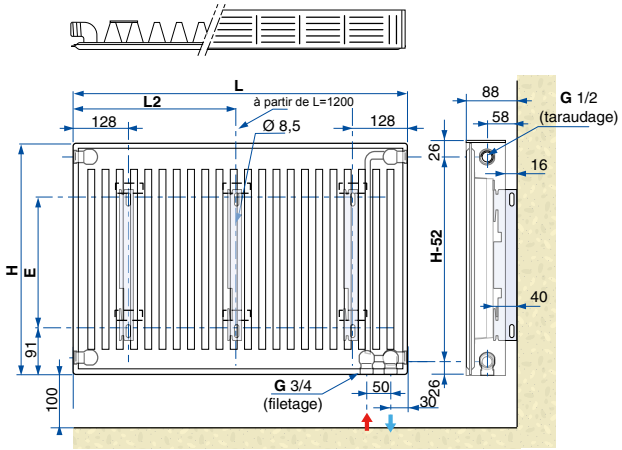

	H	E
	600 mm	381 mm
	700 mm	481 mm
	900 mm	681 mm

L	400 à 1000 mm	1200 mm
L2	-	600 mm

RACCORDEMENT POSSIBLE LATÉRALEMENT (TEL UN RADIATEUR TRADITIONNEL) OU PAR-DESSOUS, ENTRAXE 50 MM.

HAUTEUR EN MM		600			700			900		
NOMBRE ÉLÉMENTS	L MM	RÉFÉRENCE	PUISSANCE (W) ΔT 30/40/50K	PRIX HT (€)	RÉFÉRENCE	PUISSANCE (W) ΔT 30/40/50K	PRIX HT (€)	RÉFÉRENCE	PUISSANCE (W) ΔT 30/40/50K	PRIX HT (€)
12	400	**CZ135J612**	183/269/356	**163,00**	**CZ135J712**	209/308/407	**163,00**	**CZ135J912**	259/380/504	**187,00**
15	500	**CZ135J615**	229/336/446	**178,00**	**CZ135J715**	262/386/509	**182,00**	**CZ135J915**	324/476/630	**213,00**
18	600	**CZ135J618**	275/403/535	**195,00**	**CZ135J718**	314/463/610	**203,00**	**CZ135J918**	389/571/756	**234,00**
21	700	**CZ135J621**	321/470/624	**213,00**	**CZ135J721**	366/540/712	**219,00**	**CZ135J921**	454/666/882	**265,00**
24	800	**CZ135J624**	367/538/713	**227,00**	**CZ135J724**	419/617/814	**241,00**	**CZ135J924**	519/761/1008	**277,00**
27	900	**CZ135J627**	413/605/802	**250,00**	**CZ135J727**	471/694/915	**265,00**	**CZ135J927**	584/856/1134	**307,00**
30	1000	**CZ135J630**	459/672/891	**266,00**	**CZ135J730**	524/771/1017	**277,00**	**CZ135J930**	649/951/1260	**330,00**
33	1100	**CZ135J633**	505/739/980	**282,00**	**CZ135J733**	576/848/1119	**292,00**	**CZ135J933**	713/1046/1386	**346,00**
36	1200	**CZ135J636**	550/806/1069	**301,00**	**CZ135J736**	628/925/1220	**320,00**	**CZ135J936**	778/1141/1512	**393,00**

ÉCO-PART. **0,01** **0,02**
HT (€) INCLUSE **0,03**

Les montants des éco-participations sont susceptibles d'évoluer en cas de modification du barème par notre organisme collecteur.

ACCESSOIRES RADIATEURS
À RETROUVER **EN FIN DE CHAPITRE**

De Dietrich

SAMBA 6T 21HB - LATÉRAL RÉVERSIBLE (GAUCHE/DROITE)

RADIATEUR ACIER HORIZONTAL
AVEC FAÇADE A LIGNES VERTICALES



Radiateurs horizontaux en acier avec panneau à lignes verticales, revêtus d'une peinture époxy polyester blanc RAL 9016 et traitées anti-corrosion. Connexion 6 orifices pour raccordement bas gauche/droite. Radiateur réversible. Compatible avec tous les systèmes de chauffage.

- 1 jeu de consoles Genius II
- Joues latérales avec clips de maintien et grille supérieure, montées d'usine
- 1 bouchon purgeur Ø 1/2"
- 1 bouchon plein Ø 1/2"
- Pression de service maximum 10 bar
- 6 orifices (4 latéraux Ø 1/2" et 2 en dessous du radiateur Ø 3/4")
- Thermostatisable par simple adjonction du kit de thermostatisation

21 HB 6T
- Assemblage de deux panneaux, un équipé d'une rangée d'ailettes et un sans ailette
- Épaisseur 72 mm

ESTHÉTIQUE
- Tuyauterie invisible
- Robinetterie intégrée

PRATIQUE
- Gain de temps à l'installation

RACCORDEMENT

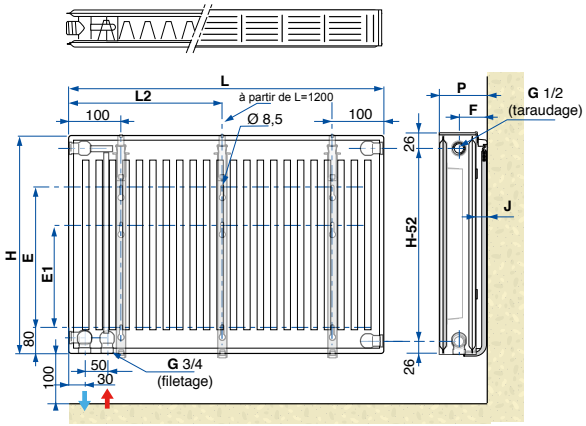

	H	E	E1
	500mm	280mm	180mm
	600mm	380mm	280mm
	700mm	480mm	380mm
	900mm	680mm	580mm

	P	F	J
Mini	100mm	64mm	28mm
Maxi	115mm	79mm	43mm

L	400 à 1000mm	1200mm	1300mm	1400mm	1500mm	1700mm	1900mm
L2	-	600mm	700mm	700mm	800mm	900mm	1000mm

RACCORDEMENT POSSIBLE LATÉRALEMENT (TEL UN RADIATEUR TRADITIONNEL) OU PAR-DESSOUS, ENTRAXE 50 MM.

HAUTEUR EN MM		500			600			700			900		
NOMBRE ÉLÉMENTS	L MM	RÉFÉRENCE	PUISSANCE (W) ΔT 30/40/50K	PRIX HT (€)	RÉFÉRENCE	PUISSANCE (W) ΔT 30/40/50K	PRIX HT (€)	RÉFÉRENCE	PUISSANCE (W) ΔT 30/40/50K	PRIX HT (€)	RÉFÉRENCE	PUISSANCE (W) ΔT 30/40/50K	PRIX HT (€)
12	400	CZ215U512	227/334/443	169,00	CZ215U612	263/386/514	174,00	CZ215U712	297/439/582	184,00	CZ215U912	366/540/716	217,00
15	500	CZ215U515	283/417/554	191,00	CZ215U615	328/483/642	204,00	CZ215U715	372/549/728	212,00	CZ215U915	457/675/896	248,00
18	600	CZ215U518	340/500/664	217,00	CZ215U618	394/580/770	225,00	CZ215U718	446/659/873	241,00	CZ215U918	549/810/1075	286,00
21	700	CZ215U521	396/584/775	241,00	CZ215U621	460/676/899	249,00	CZ215U721	521/769/1019	271,00	CZ215U921	640/945/1254	322,00
24	800	CZ215U524	453/667/886	271,00	CZ215U624	525/773/1027	275,00	CZ215U724	595/878/1164	295,00	CZ215U924	732/1080/1433	355,00
27	900	CZ215U527	510/751/996	289,00	CZ215U627	591/869/1156	301,00	CZ215U727	669/988/1310	324,00	CZ215U927	823/1215/1612	396,00
30	1000	CZ215U530	566/834/1107	317,00	CZ215U630	657/966/1284	326,00	CZ215U730	744/1098/1455	353,00	CZ215U930	915/1350/1791	425,00
33	1100	CZ215U533	623/917/1218	343,00	CZ215U633	722/1063/1412	353,00	CZ215U733	818/1208/1601	380,00	CZ215U933	1006/1485/1970	462,00
36	1200	CZ215U536	680/1001/1328	372,00	CZ215U636	788/1159/1541	386,00	CZ215U736	892/1318/1746	414,00	CZ215U936	1098/1620/2149	507,00
39	1300	CZ215U539	736/1084/1439	368,00	CZ215U639	854/1256/1669	411,00	CZ215U739	967/1427/1892	444,00	CZ215U939	1189/1755/2328	546,00
42	1400	CZ215U542	793/1168/1550	394,00	CZ215U642	919/1352/1798	408,00	CZ215U742	1041/1537/2037	473,00	CZ215U942	1281/1890/2507	534,00
45	1500	CZ215U545	850/1251/1661	414,00	CZ215U645	985/1449/1926	463,00	CZ215U745	1115/1647/2183	464,00	CZ215U945	1372/2025/2687	570,00
51	1700	CZ215U551	963/1418/1882	462,00	CZ215U651	1116/1642/2183	474,00	CZ215U751	1264/1867/2474	515,00	CZ215U951	1555/2295/3045	631,00
57	1900	CZ215U557	1076/1585/2103	511,00	CZ215U657	1247/1835/2440	525,00	CZ215U757	1413/2086/2765	615,00	CZ215U957	1738/2565/3403	701,00

DÉLAI DE LIVRAISON

Radiateurs disponibles sur stock :
1 semaine*
*La disponibilité des produits stockés dépend des quantités demandées, contactez-nous pour plus d'information.

ÉCO-PART. 0,01 0,02
HT (€) INCLUSE 0,03

Les montants des éco-participations sont susceptibles d'évoluer en cas de modification du barème par notre organisme collecteur.

ACCESSOIRES RADIATEURS
À RETROUVER **EN FIN DE CHAPITRE**

SAMBA 6T 22HB - LATÉRAL RÉVERSIBLE (GAUCHE/DROITE)

RADIATEUR ACIER HORIZONTAL
AVEC FAÇADE A LIGNES VERTICALES



Radiateurs horizontaux en acier avec panneau à lignes verticales, revêtus d'une peinture époxy polyester blanc RAL 9016 et traitées anti-corrosion. Connexion 6 orifices pour raccordement bas gauche/droite. Radiateur réversible. Compatible avec tous les systèmes de chauffage.

- 1 jeu de consoles Genius II
- Joues latérales avec clips de maintien et grille supérieure, montées d'usine
- 1 bouchon purgeur Ø 1/2"
- 1 bouchon plein Ø 1/2"
- Pression de service maximum 10 bar
- 6 orifices (4 latéraux Ø 1/2" et 2 en dessous du radiateur Ø 3/4")
- Thermostatisable par simple adjonction du kit de thermostatisation

22 HB 6T
- Assemblage de 2 panneaux équipés d'ailettes
- Épaisseur 101 mm

ESTHÉTIQUE
- Tuyauterie invisible
- Robinetterie intégrée

PRATIQUE
- Gain de temps à l'installation

RACCORDEMENT

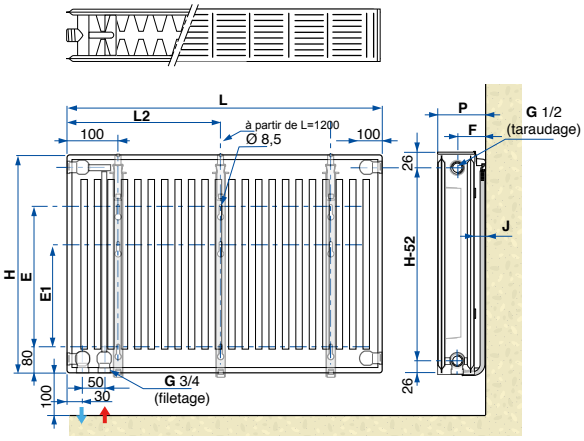

	H	E	E1
	500mm	280mm	180mm
	600mm	380mm	280mm
	700mm	480mm	380mm
	900mm	680mm	580mm

	P	F	J
Mini	130mm	79mm	28mm
Maxi	145mm	94mm	43mm

L	400 à 1100mm	1200mm	1300mm	1400mm	1500mm	1700mm	1900mm
L2	-	600mm	700mm	700mm	800mm	900mm	1000mm

RACCORDEMENT POSSIBLE LATÉRALEMENT (TEL UN RADIATEUR TRADITIONNEL) OU PAR-DESSOUS, ENTRAXE 50 MM.

HAUTEUR EN MM		500			600			700			900		
NOMBRE ÉLÉMENTS	L MM	RÉFÉRENCE	PUISSANCE (W) ΔT 30/40/50K	PRIX HT (€)	RÉFÉRENCE	PUISSANCE (W) ΔT 30/40/50K	PRIX HT (€)	RÉFÉRENCE	PUISSANCE (W) ΔT 30/40/50K	PRIX HT (€)	RÉFÉRENCE	PUISSANCE (W) ΔT 30/40/50K	PRIX HT (€)
12	400	CZ235U512	289/427/568	193,00	CZ235U612	336/496/659	212,00	CZ235U712	381/562/744	227,00	CZ235U912	464/682/902	265,00
15	500	CZ235U515	361/534/710	217,00	CZ235U615	420/620/824	239,00	CZ235U715	476/702/930	261,00	CZ235U915	580/852/1128	301,00
18	600	CZ235U518	433/641/851	241,00	CZ235U618	504/743/988	266,00	CZ235U718	571/842/1116	292,00	CZ235U918	696/1022/1354	343,00
21	700	CZ235U521	506/748/993	266,00	CZ235U621	588/867/1153	293,00	CZ235U721	666/983/1302	321,00	CZ235U921	812/1193/1579	386,00
24	800	CZ235U524	578/854/1135	293,00	CZ235U624	672/991/1318	320,00	CZ235U724	761/1123/1488	357,00	CZ235U924	928/1363/1805	431,00
27	900	CZ235U527	650/961/1277	320,00	CZ235U627	756/1115/1482	348,00	CZ235U727	856/1264/1674	393,00	CZ235U927	1044/1534/2030	477,00
30	1000	CZ235U530	722/1068/1419	350,00	CZ235U630	840/1239/1647	379,00	CZ235U730	952/1404/1860	426,00	CZ235U930	1160/1704/2256	522,00
33	1100	CZ235U533	794/1175/1561	379,00	CZ235U633	925/1363/1812	404,00	CZ235U733	1047/1544/2046	467,00	CZ235U933	1276/1874/2482	565,00
36	1200	CZ235U536	867/1282/1703	417,00	CZ235U636	1009/1487/1976	445,00	CZ235U736	1142/1685/2232	511,00	CZ235U936	1392/2045/2707	620,00
39	1300	CZ235U539	939/1388/1845	442,00	CZ235U639	1093/1611/2141	477,00	CZ235U739	1237/1825/2418	544,00	CZ235U939	1508/2215/2933	661,00
42	1400	CZ235U542	1011/1495/1987	473,00	CZ235U642	1177/1735/2306	511,00	CZ235U742	1332/1966/2604	578,00	CZ235U942	1624/2386/3158	712,00
45	1500	CZ235U545	1083/1602/2129	497,00	CZ235U645	1261/1859/2471	539,00	CZ235U745	1427/2106/2790	617,00	CZ235U945	1740/2556/3384	755,00
51	1700	CZ235U551	1228/1816/2412	546,00	CZ235U651	1429/2106/2800	599,00	CZ235U751	1618/2387/3162	687,00	CZ235U951	1972/2897/3835	850,00
57	1900	CZ235U557	1372/2029/2696	617,00	CZ235U657	1597/2354/3129	661,00	CZ235U757	1808/2668/3534	759,00	CZ235U957	2204/3238/4286	936,00

DÉLAI DE LIVRAISON

Radiateurs disponibles sur stock : **1 semaine***
*La disponibilité des produits stockés dépend des quantités demandées, contactez-nous pour plus d'information.

ÉCO-PART. 0,01 0,02
HT (€) INCLUSE 0,03

Les montants des éco-participations sont susceptibles d'évoluer en cas de modification du barème par notre organisme collecteur.

ACCESSOIRES RADIATEURS
À RETROUVER **EN FIN DE CHAPITRE**

De Dietrich

SAMBA 6T 33HB - LATÉRAL RÉVERSIBLE (GAUCHE/DROITE)

RADIATEUR ACIER HORIZONTAL
AVEC FAÇADE A LIGNES VERTICALES



Radiateurs horizontaux en acier avec panneau à lignes verticales, revêtus d'une peinture époxy polyester blanc RAL 9016 et traitées anti-corrosion. Connexion 6 orifices pour raccordement bas gauche/droite. Radiateur réversible. Compatible avec tous les systèmes de chauffage.

- 1 jeu de consoles Genius II
- Joues latérales avec clips de maintien et grille supérieure, montées d'usine
- 1 bouchon purgeur Ø 1/2"
- 1 bouchon plein Ø 1/2"
- Pression de service maximum 10 bar
- 6 orifices (4 latéraux Ø 1/2" et 2 en dessous du radiateur Ø 3/4")
- Thermostatisable par simple adjonction du kit de thermostatisation

33 HB 6T
- Assemblage de 3 panneaux, un équipé d'une rangée d'ailettes et un sans ailette
- Épaisseur 157 mm

ESTHÉTIQUE
- Tuyauterie invisible
- Robinetterie intégrée

PRATIQUE
- Gain de temps à l'installation

RACCORDEMENT

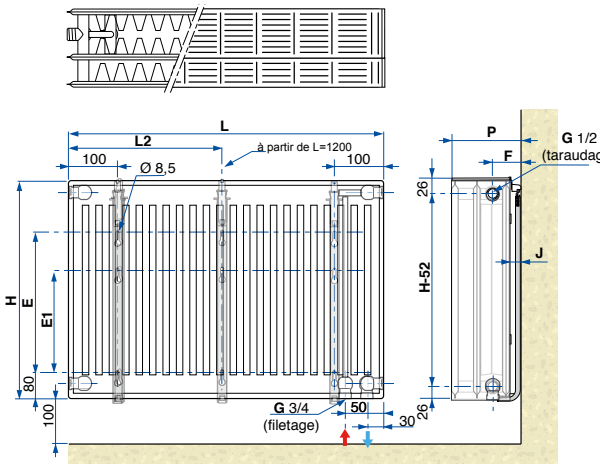

	H	E	E1
	500 mm	280 mm	180 mm
	600 mm	380 mm	280 mm
	700 mm	480 mm	380 mm
	900 mm	680 mm	580 mm

RACCORDEMENT À DROITE

	P	F	J
Mini	185 mm	79 mm	28 mm
Maxi	200 mm	94 mm	43 mm

RACCORDEMENT À GAUCHE

	P	F	J
Mini	185 mm	134 mm	28 mm
Maxi	200 mm	149 mm	43 mm

L	400 à 1000 mm	1200 mm	1300 mm	1400 mm	1500 mm	1700 mm
L2	-	600 mm	700 mm	700 mm	800 mm	900 mm

RACCORDEMENT POSSIBLE LATÉRALEMENT (TEL UN RADIATEUR TRADITIONNEL)
OU PAR-DESSOUS, ENTRAXE 50 MM.

HAUTEUR EN MM		500			600			700			900		
NOMBRE ÉLÉMENTS	L MM	RÉFÉRENCE	PUISSANCE (W) ΔT 30/40/50K	PRIX HT (€)	RÉFÉRENCE	PUISSANCE (W) ΔT 30/40/50K	PRIX HT (€)	RÉFÉRENCE	PUISSANCE (W) ΔT 30/40/50K	PRIX HT (€)	RÉFÉRENCE	PUISSANCE (W) ΔT 30/40/50K	PRIX HT (€)
12	400	**CZ335U512**	401/595/792	**255,00**	**CZ335U612**	468/691/919	**272,00**	**CZ335U712**	530/781/1038	**301,00**	**CZ335U912**	648/952/1260	**363,00**
15	500	**CZ335U515**	502/744/990	**300,00**	**CZ335U615**	585/864/1149	**323,00**	**CZ335U715**	662/977/1298	**386,00**	**CZ335U915**	809/1190/1575	**446,00**
18	600	**CZ335U518**	602/893/1188	**379,00**	**CZ335U618**	701/1037/1379	**418,00**	**CZ335U718**	795/1172/1557	**456,00**	**CZ335U918**	971/1427/1890	**539,00**
21	700	**CZ335U521**	703/1042/1386	**414,00**	**CZ335U621**	818/1210/1609	**462,00**	**CZ335U721**	927/1367/1817	**506,00**	**CZ335U921**	1133/1665/2205	**600,00**
24	800	**CZ335U524**	803/1190/1584	**455,00**	**CZ335U624**	935/1382/1838	**506,00**	**CZ335U724**	1060/1562/2076	**548,00**	**CZ335U924**	1295/1903/2520	**664,00**
27	900	**CZ335U527**	903/1339/1782	**492,00**	**CZ335U627**	1052/1555/2068	**550,00**	**CZ335U727**	1192/1758/2336	**607,00**	**CZ335U927**	1457/2141/2835	**729,00**
30	1000	**CZ335U530**	1004/1488/1980	**539,00**	**CZ335U630**	1169/1728/2298	**594,00**	**CZ335U730**	1325/1953/2595	**656,00**	**CZ335U930**	1619/2379/3150	**798,00**
33	1100	**CZ335U533**	1104/1637/2178	**570,00**	**CZ335U633**	1286/1901/2528	**636,00**	**CZ335U733**	1457/2148/2855	**712,00**	**CZ335U933**	1781/2617/3465	**869,00**
36	1200	**CZ335U536**	1204/1786/2376	**640,00**	**CZ335U636**	1403/2074/2758	**690,00**	**CZ335U736**	1590/2344/3114	**776,00**	**CZ335U936**	1943/2855/3780	**944,00**
39	1300	**CZ335U539**	1305/1934/2574	**682,00**	**CZ335U639**	1520/2246/2987	**716,00**	**CZ335U739**	1722/2539/3374	**831,00**	**CZ335U939**	2105/3093/4095	**1 009,00**
42	1400	**CZ335U542**	1405/2083/2772	**714,00**	**CZ335U642**	1637/2419/3217	**783,00**	**CZ335U742**	1855/2734/3633	**898,00**	**CZ335U942**	2267/3331/4410	**1 061,00**
45	1500	**CZ335U545**	1506/2232/2970	**758,00**	**CZ335U645**	1754/2592/3447	**814,00**	**CZ335U745**	1987/2930/3893	**949,00**	**CZ335U945**	2428/3569/4725	**1 158,00**
51	1700	**CZ335U551**	1706/2530/3366	**847,00**	**CZ335U651**	1987/2938/3907	**917,00**	**CZ335U751**	2252/3320/4412	**1 035,00**	**CZ335U951**	2752/4044/5355	**1 295,00**

ÉCO-PART. **0,01** **0,02**
HT (€) INCLUSE **0,03**

Les montants des éco-participations sont susceptibles d'évoluer en cas de modification du barème par notre organisme collecteur.

ACCESSOIRES RADIATEURS
À RETROUVER **EN FIN DE CHAPITRE**

SAMBA PROGRESS 6T 21 VRE

RADIATEUR ACIER VERTICAL
AVEC FAÇADE A LIGNES VERTICALES



Radiateurs verticaux en acier avec panneau à lignes verticales, revêtus d'une peinture époxy polyester blanc RAL 9016 et traitées anti-corrosion. Connexion 6 orifices pour raccordement bas gauche ou droite. Radiateur réversible. Compatible avec tous les systèmes de chauffage.

- Radiateur à équiper d'une robinetterie thermostatique
- Joues latérales montées d'usine
- 4 orifices Ø 1/2"
- 1 ensemble bouchon plein, bouchon purgeur Ø 1/2"
- Raccordement par le dessous ou dessus, 2 orifices Ø 1/2", Entraxe 50 mm.
- Radiateur réversible haut / bas
- Pression de service maximum 6 bar.
- Console Génius pour radiateur

RACCORDEMENT BAS GAUCHE

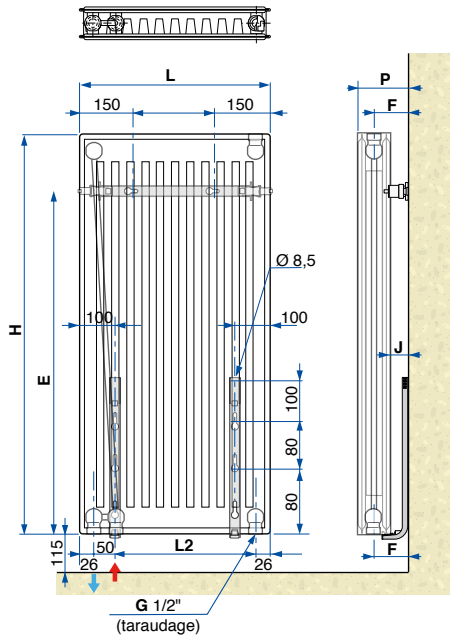

H	E
1500 mm	1250 mm
1800 mm	1550 mm
2000 mm	1750 mm
2200 mm	1950 mm

P	F	J
99 mm	64 mm	28 mm

RACCORDEMENT BAS DROITE

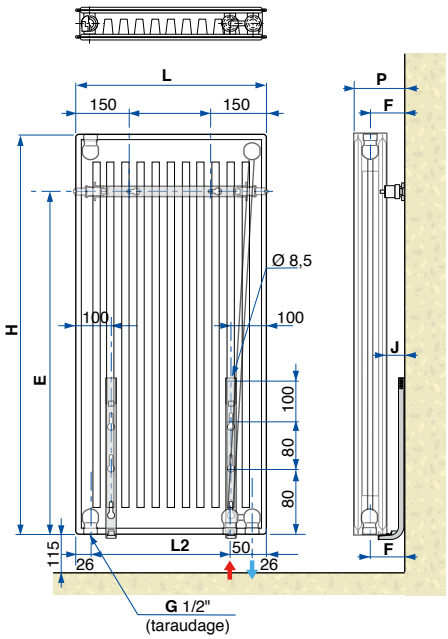

L	400 mm	600 mm	800 mm
L2	298 mm	498 mm	698 mm

RACCORDEMENT PAR LE DESSOUS OU DESSUS, 2 ORIFICES Ø 1/2", ENTRAXE 50 MM

RACCORDEMENT BAS GAUCHE

HAUTEUR EN MM		1 500			1 800			2 000			2 200		
NOMBRE ÉLÉMENTS	L MM	RÉFÉRENCE	PUISSANCE (W) ΔT 30/40/50K	PRIX HT (€)	RÉFÉRENCE	PUISSANCE (W) ΔT 30/40/50K	PRIX HT (€)	RÉFÉRENCE	PUISSANCE (W) ΔT 30/40/50K	PRIX HT (€)	RÉFÉRENCE	PUISSANCE (W) ΔT 30/40/50K	PRIX HT (€)
6	400	C21C6L445	563/839/1122	552,00	C21C6L454	643/959/1284	617,00	C21C6L460	693/1034/1386	656,00	C21C6L466	745/1114/1494	692,00
9	600	C21C6L645	844/1258/1683	681,00	C21C6L654	964/1438/1926	763,00	C21C6L660	1039/1551/2079	800,00	C21C6L666	1118/1670/2241	858,00
12	800	C21C6L845	1126/1678/2244	860,00	C21C6L854	1285/1918/2568	922,00	C21C6L860	1385/2068/2772	1 025,00	C21C6L866	1491/2227/2988	1 096,00

RACCORDEMENT BAS DROIT

HAUTEUR EN MM		1 500			1 800			2 000			2 200		
NOMBRE ÉLÉMENTS	L MM	RÉFÉRENCE	PUISSANCE (W) ΔT 30/40/50K	PRIX HT (€)	RÉFÉRENCE	PUISSANCE (W) ΔT 30/40/50K	PRIX HT (€)	RÉFÉRENCE	PUISSANCE (W) ΔT 30/40/50K	PRIX HT (€)	RÉFÉRENCE	PUISSANCE (W) ΔT 30/40/50K	PRIX HT (€)
6	400	C21C6M445	563/839/1122	552,00	C21C6M454	643/959/1284	617,00	C21C6M460	693/1034/1386	594,00	C21C6M466	745/1114/1494	692,00
9	600	C21C6M645	844/1258/1683	681,00	C21C6M654	964/1438/1926	763,00	C21C6M660	1039/1551/2079	800,00	C21C6M666	1118/1670/2241	858,00
12	800	C21C6M845	1126/1678/2244	860,00	C21C6M854	1285/1918/2568	922,00	C21C6M860	1385/2068/2772	1 025,00	C21C6M866	1491/2227/2988	1 096,00

ACCESSOIRES RADIATEURS
À RETROUVER **EN FIN DE CHAPITRE**

DÉLAI DE LIVRAISON

Radiateurs disponibles sur stock :
1 semaine*

*La disponibilité des produits stockés dépend des quantités demandées, contactez-nous pour plus d'information.

ÉCO-PART. 0,01 0,02
HT (€) INCLUSE 0,03

Les montants des éco-participations sont susceptibles d'évoluer en cas de modification du barème par notre organisme collecteur.

SAMBA PROGRESS 4T 21VHB

RADIATEUR ACIER VERTICAL
AVEC FAÇADE A LIGNES VERTICALES



Radiateurs verticaux en acier avec panneau à lignes verticales, revêtus d'une peinture époxy polyester blanc RAL 9016 et traitées anti-corrosion. Connexion 4 orifices pour raccordement haut/bas. Radiateur réversible. Compatible avec tous les systèmes de chauffage.

- Radiateur à équiper d'une robinetterie thermostatique
- Joues latérales montées d'usine
- 4 orifices Ø 1/2"
- 1 ensemble bouchon plein, bouchon purgeur Ø 1/2"
- Radiateur réversible haut / bas
- Pression de service maximum 6 bar
- Console Génius pour radiateur vertical

RACCORDEMENT

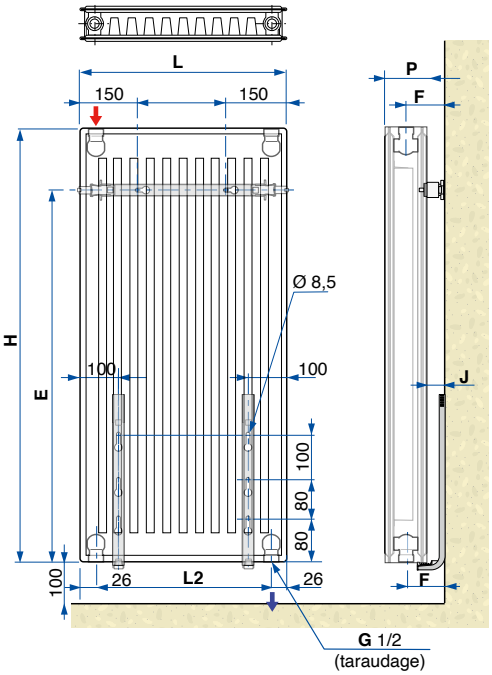

	H	E
	1500 mm	1250 mm
	1800 mm	1550 mm
	2000 mm	1750 mm
	2200 mm	1950 mm

P	F	J
99 mm	64 mm	28 mm

L	400 mm	600 mm	800 mm
L2	348 mm	548 mm	748 mm

HAUTEUR EN MM		1 500			1 800			2 000			2 200		
NOMBRE ÉLÉMENTS	L MM	RÉFÉRENCE	PUISSANCE (W) ΔT 30/40/50K	PRIX HT (€)	RÉFÉRENCE	PUISSANCE (W) ΔT 30/40/50K	PRIX HT (€)	RÉFÉRENCE	PUISSANCE (W) ΔT 30/40/50K	PRIX HT (€)	RÉFÉRENCE	PUISSANCE (W) ΔT 30/40/50K	PRIX HT (€)
6	400	**C21C6H445**	563/839/1122	**477,00**	**C21C6H454**	643/959/1284	**504,00**	**C21C6H460**	693/1034/1386	**534,00**	**C21C6H466**	745/1114/1494	**614,00**
9	600	**C21C6H645**	844/1258/1683	**609,00**	**C21C6H654**	964/1438/1926	**693,00**	**C21C6H660**	1039/1551/2079	**730,00**	**C21C6H666**	1118/1670/2241	**790,00**
12	800	**C21C6H845**	1126/1678/2244	**792,00**	**C21C6H854**	1285/1918/2568	**859,00**	**C21C6H860**	1385/2068/2772	**965,00**	**C21C6H866**	1491/2227/2988	**1 035,00**

DÉLAI DE LIVRAISON

Radiateurs disponibles sur stock : **1 semaine***
*La disponibilité des produits stockés dépend des quantités demandées, contactez-nous pour plus d'information.

ÉCO-PART. **0,01** **0,02**
HT (€) INCLUSE **0,03**

Les montants des éco-participations sont susceptibles d'évoluer en cas de modification du barème par notre organisme collecteur.

ACCESSOIRES RADIATEURS
À RETROUVER **EN FIN DE CHAPITRE**

SAMBA CLASSIQUE 4T 11HB

RADIATEUR ACIER HORIZONTAL **AVEC FAÇADE**
A LIGNES VERTICALES SANS AILETTES



Radiateurs horizontaux en acier avec panneau à lignes verticales, revêtus d'une peinture époxy polyester blanc RAL 9016 et traitées anti-corrosion. Connexion 4 orifices pour raccordement latéral. Compatible avec tous les systèmes de chauffage.

- Joues latérales avec clips de maintien, montées d'usine
- Grille supérieure
- 4 orifices Ø 1/2"
- 1 bouchon Ø 1/2" (avec purgeur orientable et joint)
- 1 bouchon Ø 1/2" (avec joint)
- Pression de service maximum 10 bar

11 HB
- Panneau équipé d'une rangée d'ailettes
- Épaisseur 72 m

RACCORDEMENT

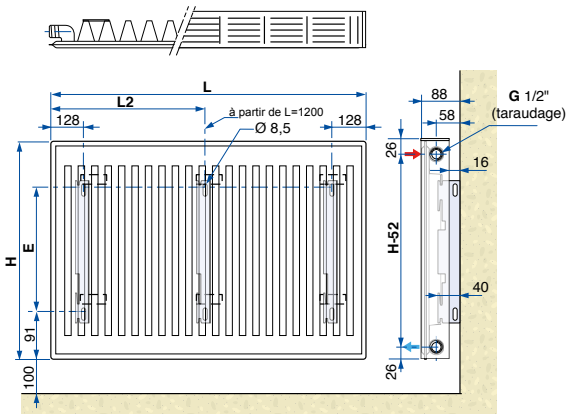

H	E
400mm	181mm
500mm	281mm
600mm	381mm
700mm	481mm
900mm	681mm

L	400 à 1200mm	1200mm	1300mm	1400mm	1500mm	1700mm	1900mm
L2	-	611mm	678mm	711mm	778mm	878mm	978mm

HAUTEUR EN MM		400			500			600		
NOMBRE ÉLÉMENTS	L MM	RÉFÉRENCE	PUISSANCE (W) ΔT 30/40/50K	PRIX HT (€)	RÉFÉRENCE	PUISSANCE (W) ΔT 30/40/50K	PRIX HT (€)	RÉFÉRENCE	PUISSANCE (W) ΔT 30/40/50K	PRIX HT (€)
12	400	**CC135H412**	130/191/252	**98,90**	**CC135H512**	157/230/305	**104,00**	**CC135H612**	183/269/356	**110,00**
15	500	**CC135H415**	162/239/315	**112,00**	**CC135H515**	196/288/381	**120,00**	**CC135H615**	229/336/446	**128,00**
18	600	**CC135H418**	195/286/378	**123,00**	**CC135H518**	235/346/457	**132,00**	**CC135H618**	275/403/535	**143,00**
21	700	**CC135H421**	227/334/441	**130,00**	**CC135H521**	275/403/533	**145,00**	**CC135H621**	321/470/624	**161,00**
24	800	**CC135H424**	259/382/504	**149,00**	**CC135H524**	314/461/610	**158,00**	**CC135H624**	367/538/713	**183,00**
27	900	**CC135H427**	292/429/567	**163,00**	**CC135H527**	353/518/686	**170,00**	**CC135H627**	413/605/802	**199,00**
30	1000	**CC135H430**	324/477/630	**181,00**	**CC135H530**	392/576/762	**190,00**	**CC135H630**	459/672/891	**217,00**
33	1100	**CC135H433**	357/525/693	**190,00**	**CC135H533**	431/634/838	**206,00**	**CC135H633**	505/739/980	**232,00**
36	1200	**CC135H436**	389/572/756	**207,00**	**CC135H536**	471/691/914	**224,00**	**CC135H636**	550/806/1069	**251,00**

HAUTEUR EN MM		700			900		
NOMBRE ÉLÉMENTS	L MM	RÉFÉRENCE	PUISSANCE (W) ΔT 30/40/50K	PRIX HT (€)	RÉFÉRENCE	PUISSANCE (W) ΔT 30/40/50K	PRIX HT (€)
12	400	**CC135H712**	209/308/407	**112,00**	**CC135H912**	259/380/504	**138,00**
15	500	**CC135H715**	262/386/509	**131,00**	**CC135H915**	324/476/630	**163,00**
18	600	**CC135H718**	314/463/610	**153,00**	**CC135H918**	389/571/756	**189,00**
21	700	**CC135H721**	366/540/712	**170,00**	**CC135H921**	454/666/882	**213,00**
24	800	**CC135H724**	419/617/814	**191,00**	**CC135H924**	519/761/1008	**235,00**
27	900	**CC135H727**	471/694/915	**213,00**	**CC135H927**	584/856/1134	**266,00**
30	1000	**CC135H730**	524/771/1017	**226,00**	**CC135H930**	649/951/1260	**286,00**
33	1100	**CC135H733**	576/848/1119	**251,00**	**CC135H933**	713/1046/1386	**311,00**
36	1200	**CC135H736**	628/925/1220	**278,00**	**CC135H936**	778/1141/1512	**343,00**

ÉCO-PART. **0,01** **0,02**
HT (€) INCLUSE **0,03**

Les montants des éco-participations sont susceptibles d'évoluer en cas de modification du barème par notre organisme collecteur.

DÉLAI DE LIVRAISON

Radiateurs disponibles sur stock : **1 semaine***

*La disponibilité des produits stockés dépend des quantités demandées, contactez-nous pour plus d'information.

ACCESSOIRES RADIATEURS
À RETROUVER **EN FIN DE CHAPITRE**

De Dietrich

SAMBA CLASSIQUE 4T 21HB

RADIATEUR ACIER HORIZONTAL **AVEC FAÇADE**
A LIGNES VERTICALES SANS AILETTES



Radiateurs horizontaux en acier avec panneau à lignes verticales, revêtus d'une peinture époxy polyester blanc RAL 9016 et traitées anti-corrosion. Connexion 4 orifices pour raccordement latéral. Radiateur réversible. Compatible avec tous les systèmes de chauffage.

- 1 jeu de console Génius II
- Joues latérales avec clips de maintien, montées d'usine
- Grille supérieure
- 4 orifices Ø 1/2"
- 1 bouchon Ø 1/2" (avec purgeur orientable et joint)
- 1 bouchon Ø 1/2" (avec joint)
- Pression de service maximum 10 bar

21 HB
- Assemblage de deux panneaux, un équipé d'une rangée d'ailettes et un sans ailette
- Épaisseur 72 mm

RACCORDEMENT

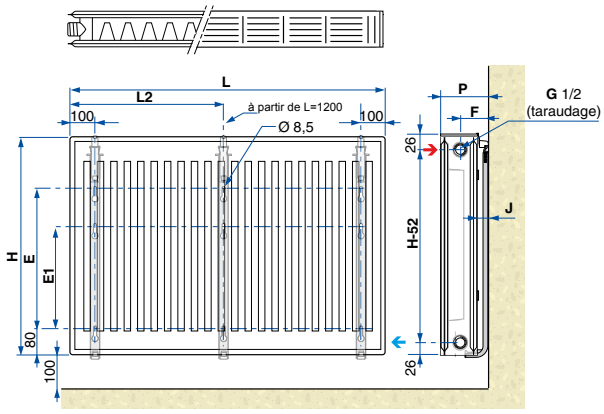

	H	E	E1
	400mm	180mm	80mm
	500mm	280mm	180mm
	600mm	380mm	280mm
	700mm	480mm	380mm
	900mm	680mm	580mm

	P	F	J
Mini	100mm	64mm	28mm
Maxi	115mm	79mm	43mm

L	400 à 1100mm	1200mm	1300mm	1400mm	1500mm	1700mm	1900mm
L2	-	600mm	700mm	700mm	800mm	900mm	1000mm

HAUTEUR EN MM		400			500			600		
NOMBRE ÉLÉMENTS	L MM	RÉFÉRENCE	PUISSANCE (W) ΔT 30/40/50K	PRIX HT (€)	RÉFÉRENCE	PUISSANCE (W) ΔT 30/40/50K	PRIX HT (€)	RÉFÉRENCE	PUISSANCE (W) ΔT 30/40/50K	PRIX HT (€)
12	400	CC215H412	189/278/370	112,00	CC215H512	227/334/443	125,00	CC215H612	263/386/514	130,00
15	500	CC215H415	236/348/462	128,00	CC215H515	283/417/554	145,00	CC215H615	328/483/642	158,00
18	600	CC215H418	284/418/554	149,00	CC215H518	340/500/664	172,00	CC215H618	394/580/770	176,00
21	700	CC215H421	331/487/647	169,00	CC215H521	396/584/775	194,00	CC215H621	460/676/899	197,00
24	800	CC215H424	378/557/739	185,00	CC215H524	453/667/886	219,00	CC215H624	525/773/1027	226,00
27	900	CC215H427	425/626/832	210,00	CC215H527	510/751/996	245,00	CC215H627	591/869/1156	252,00
30	1000	CC215H430	473/696/924	225,00	CC215H530	566/834/1107	273,00	CC215H630	657/966/1284	285,00
33	1100	CC215H433	520/766/1016	248,00	CC215H533	623/917/1218	296,00	CC215H633	722/1063/1412	306,00
36	1200	CC215H436	567/835/1109	271,00	CC215H536	680/1001/1328	321,00	CC215H636	788/1159/1541	335,00
39	1300	CC215H439	615/905/1201	295,00	CC215H539	736/1084/1439	342,00	CC215H639	854/1256/1669	364,00
42	1400	CC215H442	662/974/1294	311,00	CC215H542	793/1168/1550	370,00	CC215H642	919/1352/1798	392,00
45	1500	CC215H445	709/1044/1386	337,00	CC215H545	850/1251/1661	408,00	CC215H645	985/1449/1926	418,00
51	1700	CC215H451	804/1183/1571	380,00	CC215H551	963/1418/1882	456,00	CC215H651	1116/1642/2183	476,00
57	1900	CC215H457	898/1322/1756	423,00	CC215H557	1076/1585/2103	510,00	CC215H657	1247/1835/2440	524,00

HAUTEUR EN MM		700			900		
NOMBRE ÉLÉMENTS	L MM	RÉFÉRENCE	PUISSANCE (W) ΔT 30/40/50K	PRIX HT (€)	RÉFÉRENCE	PUISSANCE (W) ΔT 30/40/50K	PRIX HT (€)
12	400	CC215H712	297/439/582	134,00	CC215H912	366/539/716	171,00
15	500	CC215H715	372/549/728	163,00	CC215H915	457/674/896	198,00
18	600	CC215H718	446/659/873	192,00	CC215H918	549/808/1075	238,00
21	700	CC215H721	521/769/1019	222,00	CC215H921	640/943/1254	280,00
24	800	CC215H724	595/878/1164	248,00	CC215H924	732/1078/1433	311,00
27	900	CC215H727	669/988/1310	284,00	CC215H927	823/1212/1612	346,00
30	1000	CC215H730	744/1098/1455	307,00	CC215H930	915/1347/1791	384,00
33	1100	CC215H733	818/1208/1601	337,00	CC215H933	1006/1482/1970	424,00
36	1200	CC215H736	892/1318/1746	366,00	CC215H936	1098/1616/2149	470,00
39	1300	CC215H739	967/1427/1892	407,00	CC215H939	1189/1751/2328	508,00
42	1400	CC215H742	1041/1537/2037	427,00	CC215H942	1281/1886/2507	534,00
45	1500	CC215H745	1115/1647/2183	459,00	CC215H945	1372/2021/2687	579,00
51	1700	CC215H751	1264/1867/2474	520,00	CC215H951	1555/2290/3045	650,00
57	1900	CC215H757	1413/2086/2765	579,00	CC215H957	1738/2559/3403	672,00

ÉCO-PART. 0,01 0,02
HT (€) INCLUSE 0,03

Les montants des éco-participations sont susceptibles d'évoluer en cas de modification du barème par notre organisme collecteur.

DÉLAI DE LIVRAISON

Radiateurs disponibles sur stock : **1 semaine***

*La disponibilité des produits stockés dépend des quantités demandées, contactez-nous pour plus d'information.

ACCESSOIRES RADIATEURS À RETROUVER **EN FIN DE CHAPITRE**

SAMBA CLASSIQUE 4T 22HB - RÉVERSIBLE

RADIATEUR ACIER HORIZONTAL AVEC FAÇADE
A LIGNES VERTICALES SANS AILETTES



Radiateurs horizontaux en acier avec panneau à lignes verticales, revêtus d'une peinture époxy polyester blanc RAL 9016 et traitées anti-corrosion. Connexion 4 orifices pour raccordement latéral. Radiateur réversible. Compatible avec tous les systèmes de chauffage.

- 1 jeu de consoles Genius II
- Joues latérales avec clips de maintien, montées d'usine
- Grille supérieure
- 4 orifices Ø 1/2"
- 1 bouchon Ø 1/2" (avec purgeur orientable et joint)
- 1 bouchon Ø 1/2" (avec joint)
- Pression de service maximum 10 bar

22 HB
- Assemblage de deux panneaux avec ailettes
- Épaisseur 101 mm
- Chaleur diffusée par convection et rayonnement

RACCORDEMENT

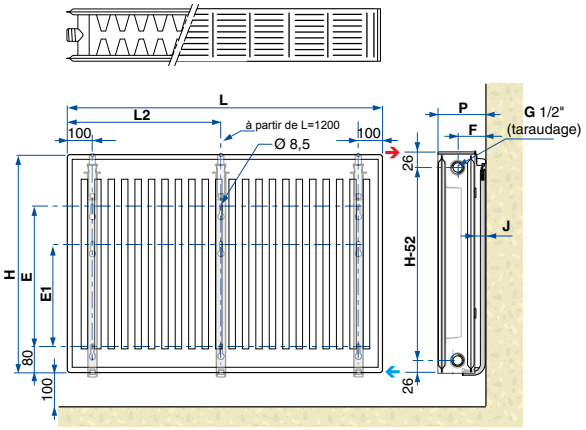

	H	E	E1
	400mm	180mm	80mm
	500mm	280mm	180mm
	600mm	380mm	280mm
	700mm	480mm	380mm
	900mm	680mm	580mm

	P	F	J
Mini	130mm	79mm	28mm
Maxi	145mm	94mm	43mm

L	400 à 1100mm	1200mm	1300mm	1400mm	1500mm	1700mm	1900mm
L2	-	600mm	700mm	700mm	800mm	900mm	1000mm

HAUTEUR EN MM		400			500			600		
NOMBRE ÉLÉMENTS	L MM	RÉFÉRENCE	PUISSANCE (W) ΔT 30/40/50K	PRIX HT (€)	RÉFÉRENCE	PUISSANCE (W) ΔT 30/40/50K	PRIX HT (€)	RÉFÉRENCE	PUISSANCE (W) ΔT 30/40/50K	PRIX HT (€)
12	400	CC235H412	239/354/470	130,00	CC235H512	289/427/568	149,00	CC235H612	336/496/659	158,00
15	500	CC235H415	299/443/588	158,00	CC235H515	361/534/710	180,00	CC235H615	420/620/824	197,00
18	600	CC235H418	358/531/706	187,00	CC235H518	433/641/851	202,00	CC235H618	504/743/988	210,00
21	700	CC235H421	418/620/823	205,00	CC235H521	506/748/993	226,00	CC235H621	588/867/1153	250,00
24	800	CC235H424	478/708/941	225,00	CC235H524	578/854/1135	251,00	CC235H624	672/991/1318	274,00
27	900	CC235H427	537/797/1058	248,00	CC235H527	650/961/1277	280,00	CC235H627	756/1115/1482	307,00
30	1000	CC235H430	597/885/1176	272,00	CC235H530	722/1068/1419	309,00	CC235H630	840/1239/1647	342,00
33	1100	CC235H433	567/974/1294	296,00	CC235H533	794/1175/1561	342,00	CC235H633	925/1363/1812	368,00
36	1200	CC235H436	716/1062/1411	322,00	CC235H536	867/1282/1703	368,00	CC235H636	1009/1487/1976	401,00
39	1300	CC235H439	776/1151/1529	349,00	CC235H539	939/1388/1845	398,00	CC235H639	1093/1611/2141	431,00
42	1400	CC235H442	836/1239/1646	374,00	CC235H542	1011/1495/1987	426,00	CC235H642	1177/1735/2306	462,00
45	1500	CC235H445	896/1328/1764	401,00	CC235H545	1083/1602/2129	456,00	CC235H645	1261/1859/2471	496,00
51	1700	CC235H451	1015/1505/1999	455,00	CC235H551	1228/1816/2412	512,00	CC235H651	1429/2106/2800	561,00
57	1900	CC235H457	1134/1682/2234	508,00	CC235H557	1372/2029/2696	582,00	CC235H657	1597/2354/3129	621,00

HAUTEUR EN MM		700			900		
NOMBRE ÉLÉMENTS	L MM	RÉFÉRENCE	PUISSANCE (W) ΔT 30/40/50K	PRIX HT (€)	RÉFÉRENCE	PUISSANCE (W) ΔT 30/40/50K	PRIX HT (€)
12	400	CC235H712	381/562/744	187,00	CC235H912	464/682/902	224,00
15	500	CC235H715	476/702/930	217,00	CC235H915	580/852/1128	263,00
18	600	CC235H718	571/842/1116	238,00	CC235H918	696/1022/1354	302,00
21	700	CC235H721	666/983/1302	282,00	CC235H921	812/1193/1579	347,00
24	800	CC235H724	761/1123/1488	316,00	CC235H924	928/1363/1805	392,00
27	900	CC235H727	856/1264/1674	349,00	CC235H927	1044/1534/2030	440,00
30	1000	CC235H730	952/1404/1860	390,00	CC235H930	1160/1704/2256	484,00
33	1100	CC235H733	1047/1544/2046	426,00	CC235H933	1276/1874/2482	532,00
36	1200	CC235H736	1142/1685/2232	463,00	CC235H936	1392/2045/2707	579,00
39	1300	CC235H739	1237/1825/2418	498,00	CC235H939	1508/2215/2933	625,00
42	1400	CC235H742	1332/1966/2604	539,00	CC235H942	1624/2386/3158	670,00
45	1500	CC235H745	1427/2106/2790	582,00	CC235H945	1740/2556/3384	730,00
51	1700	CC235H751	1618/2387/3162	660,00	CC235H951	1972/2897/3835	824,00
57	1900	CC235H757	1808/2668/3534	734,00	CC235H957	2204/3238/4286	919,00

ÉCO-PART. 0,01 0,02
HT (€) INCLUSE 0,03

Les montants des éco-participations sont susceptibles d'évoluer en cas de modification du barème par notre organisme collecteur.

DÉLAI DE LIVRAISON

Radiateurs disponibles sur stock : **1 semaine***

*La disponibilité des produits stockés dépend des quantités demandées, contactez-nous pour plus d'information.

ACCESSOIRES RADIATEURS À RETROUVER **EN FIN DE CHAPITRE**

SAMBA CLASSIQUE 4T 33HB - RÉVERSIBLE

RADIATEUR ACIER HORIZONTAL **AVEC FAÇADE**
A LIGNES VERTICALES SANS AILETTES



Radiateurs horizontaux en acier avec panneau à lignes verticales, revêtus d'une peinture époxy polyester blanc RAL 9016 et traitées anti-corrosion. Connexion 4 orifices pour raccordement latéral. Radiateur réversible. Compatible avec tous les systèmes de chauffage.

- 1 jeu de consoles Genius II
- Joues latérales avec clips de maintien, montées d'usine
- Grille supérieure
- 4 orifices Ø 1/2"
- 1 bouchon Ø 1/2" (avec purgeur orientable et joint)
- 1 bouchon Ø 1/2" (avec joint)
- Pression de service maximum 10 bar

33 HB
- Assemblage de trois panneaux avec ailettes
- Épaisseur 157 mm
- Chaleur diffusée par convection et rayonnement

RACCORDEMENT

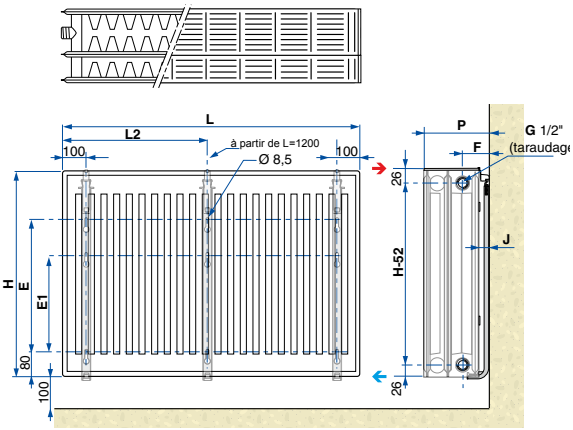

	H	E	E1
	400 mm	180 mm	80 mm
	500 mm	280 mm	180 mm
	600 mm	380 mm	280 mm
	700 mm	480 mm	380 mm
	900 mm	680 mm	580 mm

	P	F	J
Mini	185 mm	79 mm	28 mm
Maxi	200 mm	94 mm	43 mm

L	400 à 1100 mm	1200 mm	1300 mm	1400 mm	1500 mm	1700 mm	1900 mm
L2	-	600 mm	700 mm	700 mm	800 mm	900 mm	1000 mm

HAUTEUR EN MM		400			500			600		
NOMBRE ÉLÉMENTS	L MM	RÉFÉRENCE	PUISSANCE (W) ΔT 30/40/50K	PRIX HT (€)	RÉFÉRENCE	PUISSANCE (W) ΔT 30/40/50K	PRIX HT (€)	RÉFÉRENCE	PUISSANCE (W) ΔT 30/40/50K	PRIX HT (€)
12	400	**CC335H412**	331/491/655	**209,00**	**CC335H512**	401/595/792	**243,00**	**CC335H612**	468/595/919	**259,00**
15	500	**CC335H415**	414/614/819	**255,00**	**CC335H515**	502/744/990	**298,00**	**CC335H615**	585/744/1149	**319,00**
18	600	**CC335H418**	497/736/983	**304,00**	**CC335H518**	602/893/1188	**338,00**	**CC335H618**	701/893/1379	**374,00**
21	700	**CC335H421**	579/859/1147	**342,00**	**CC335H521**	703/1042/1386	**377,00**	**CC335H621**	818/1042/1609	**408,00**
24	800	**CC335H424**	662/982/1310	**372,00**	**CC335H524**	803/1190/1584	**417,00**	**CC335H624**	935/1190/1838	**459,00**
27	900	**CC335H427**	745/1104/1474	**408,00**	**CC335H527**	903/1339/1782	**455,00**	**CC335H627**	1052/1339/2068	**508,00**
30	1000	**CC335H430**	828/1227/1638	**443,00**	**CC335H530**	1004/1488/1980	**494,00**	**CC335H630**	1169/1488/2298	**554,00**
33	1100	**CC335H433**	911/1350/1802	**476,00**	**CC335H533**	1104/1637/2178	**543,00**	**CC335H633**	1286/1637/2528	**597,00**
36	1200	**CC335H436**	993/1472/1966	**527,00**	**CC335H536**	1204/1786/2376	**597,00**	**CC335H636**	1403/1786/2758	**652,00**
39	1300	**CC335H439**	1076/1595/2129	**564,00**	**CC335H539**	1305/1934/2574	**644,00**	**CC335H639**	1520/1934/2987	**698,00**
42	1400	**CC335H442**	1159/1718/2293	**605,00**	**CC335H542**	1405/2083/2772	**692,00**	**CC335H642**	1637/2083/3217	**753,00**
45	1500	**CC335H445**	1242/1841/2457	**653,00**	**CC335H545**	1506/2232/2970	**740,00**	**CC335H645**	1754/2232/3447	**802,00**
51	1700	**CC335H451**	1407/2086/2785	**734,00**	**CC335H551**	1706/2530/3366	**837,00**	**CC335H651**	1987/2530/3907	**904,00**
57	1900	**CC335H457**	1573/2331/3112	**814,00**	**CC335H557**	1907/2827/3762	**930,00**	**CC335H657**	2221/2827/4366	**1 010,00**

HAUTEUR EN MM		700			900		
NOMBRE ÉLÉMENTS	L MM	RÉFÉRENCE	PUISSANCE (W) ΔT 30/40/50K	PRIX HT (€)	RÉFÉRENCE	PUISSANCE (W) ΔT 30/40/50K	PRIX HT (€)
12	400	**CC335H712**	530/781/1038	**302,00**	**CC335H912**	648/952/1260	**363,00**
15	500	**CC335H715**	662/977/1298	**361,00**	**CC335H915**	809/1190/1575	**423,00**
18	600	**CC335H718**	795/1172/1557	**408,00**	**CC335H918**	971/1427/1890	**483,00**
21	700	**CC335H721**	927/1367/1817	**463,00**	**CC335H921**	1133/1665/2205	**557,00**
24	800	**CC335H724**	1060/1562/2076	**506,00**	**CC335H924**	1295/1903/2520	**626,00**
27	900	**CC335H727**	1192/1758/2336	**566,00**	**CC335H927**	1457/2141/2835	**697,00**
30	1000	**CC335H730**	1325/1953/2595	**618,00**	**CC335H930**	1619/2379/3150	**772,00**
33	1100	**CC335H733**	1457/2148/2855	**679,00**	**CC335H933**	1781/2617/3465	**840,00**
36	1200	**CC335H736**	1590/2344/3114	**740,00**	**CC335H936**	1943/2855/3780	**919,00**
39	1300	**CC335H739**	1722/2539/3374	**802,00**	**CC335H939**	2105/3093/4095	**990,00**
42	1400	**CC335H742**	1855/2734/3633	**859,00**	**CC335H942**	2267/3331/4410	**1 066,00**
45	1500	**CC335H745**	1987/2930/3893	**919,00**	**CC335H945**	2428/3569/4725	**1 148,00**
51	1700	**CC335H751**	2252/3320/4412	**1 040,00**	**CC335H951**	2752/4044/5355	**1 285,00**
57	1900	**CC335H757**	2517/3711/4931	**1 158,00**	**CC335H957**	3076/4520/5985	**1 433,00**

ÉCO-PART. **0,01** **0,02**
HT (€) INCLUSE **0,03**

Les montants des éco-participations sont susceptibles d'évoluer en cas de modification du barème par notre organisme collecteur.

DÉLAI DE LIVRAISON

Radiateurs disponibles sur stock : **1 semaine***
*La disponibilité des produits stockés dépend des quantités demandées, contactez-nous pour plus d'information.

ACCESSOIRES RADIATEURS À RETROUVER **EN FIN DE CHAPITRE**

SAMBA PROGRESS 4T 20V

RADIATEUR ACIER VERTICAL **AVEC FAÇADE**
A LIGNES VERTICALES SANS AILETTES



Radiateurs verticaux en acier avec panneau à lignes verticales sans ailettes, revêtus d'une peinture époxy polyester blanc RAL 9016 et traitées anti-corrosion. Connexion 4 orifices pour raccordement haut/bas. Radiateur réversible. Compatible avec tous les systèmes de chauffage.

- Joues latérales montées d'usine
- 4 orifices Ø 1/2" F
- 1 bouchon Ø 1/2" (avec purgeur orientable et joint)
- 1 bouchon Ø 1/2" avec joint
- Pression de service maximum 6 bar

20V
- Entretien facile
- Assemblage de 2 panneaux sans ailette
- Épaisseur 72 mm

RACCORDEMENT

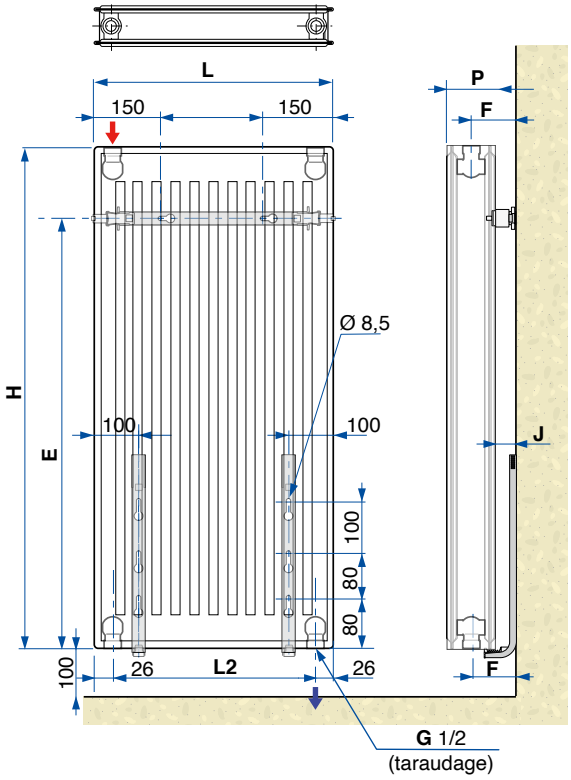

	H	E
	1800 mm	1550 mm
	2000 mm	1750 mm
	2200 mm	1950 mm

P	F	J
99 mm	64 mm	28 mm

L	600 mm
L2	548 mm

HAUTEUR EN MM		1800			2000			2200		
NOMBRE ÉLÉMENTS	L MM	RÉFÉRENCE	PUISSANCE (W) ΔT 30/40/50K	PRIX HT (€)	RÉFÉRENCE	PUISSANCE (W) ΔT 30/40/50K	PRIX HT (€)	RÉFÉRENCE	PUISSANCE (W) ΔT 30/40/50K	PRIX HT (€)
9	600	**C20C6H654**	808/1195/1593	**1 091,00**	**C20C6H660**	886/1311/1746	**1 142,00**	**C20C6H666**	962/1420/1890	**1 224,00**

ÉCO-PART. **0,01** **0,02**
HT (€) INCLUSE **0,03**

Les montants des éco-participations sont susceptibles d'évoluer en cas de modification du barème par notre organisme collecteur.

ACCESSOIRES RADIATEURS
À RETROUVER **EN FIN DE CHAPITRE**

SAMBA 4T 10 NU ET 20 NU

RADIATEUR ACIER HORIZONTAL **AVEC FAÇADE**
A LIGNES VERTICALES SANS AILETTES



Radiateurs horizontaux en acier avec panneau à lignes verticales sans ailettes, revêtus d'une peinture époxy polyester blanc RAL 9016 et traitées anti-corrosion. Connexion 4 orifices pour raccordement latéral. Compatible avec tous les systèmes de chauffage.

- 4 orifices Ø 1/2"
- 1 bouchon Ø 1/2" (avec purgeur orientable et joint)
- 1 bouchon Ø 1/2" avec joint
- Pression de service maximum 10 bar

10 NU
- Panneau avant sans ailettes
- Épaisseur 45 mm
- La totalité de la surface de chauffe de Samba 10 NU est en contact avec le fluide

20 NU
- Assemblage de 2 panneaux sans ailettes
- 2 faces intérieures sans ailette facilitant l'entretien
- Épaisseur 72 mm
- La chaleur est diffusée essentiellement par rayonnement

RACCORDEMENT 10 NU

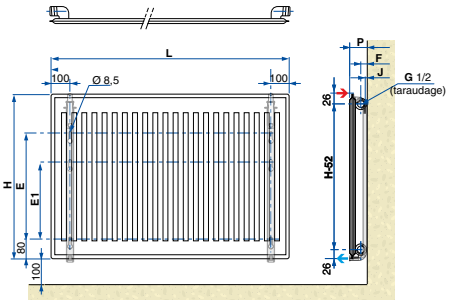

H	E	E1
600	380	280
700	480	380
900	680	580

	P	F	J
Mini	50	19	5
Maxi	60	29	15

L	600 à 900

10 NU

HAUTEUR EN MM		600			700			900		
NOMBRE ÉLÉMENTS	L MM	RÉFÉRENCE	PUISSANCE (W) ΔT 30/40/50K	PRIX HT (€)	RÉFÉRENCE	PUISSANCE (W) ΔT 30/40/50K	PRIX HT (€)	RÉFÉRENCE	PUISSANCE (W) ΔT 30/40/50K	PRIX HT (€)
12	400	**CC1050612**	129/188/248	**95,90**	**CC1050712**	146/214/282	**93,80**	**CC1050912**	180/264/350	**102,00**
15	500	**CC1050615**	161/236/311	**98,90**	**CC1050715**	182/267/353	**111,00**	**CC1050915**	225/330/438	**130,00**
18	600	**CC1050618**	193/283/373	**115,00**	**CC1050718**	219/320/423	**123,00**	**CC1050918**	270/396/526	**165,00**

RACCORDEMENT 20 NU

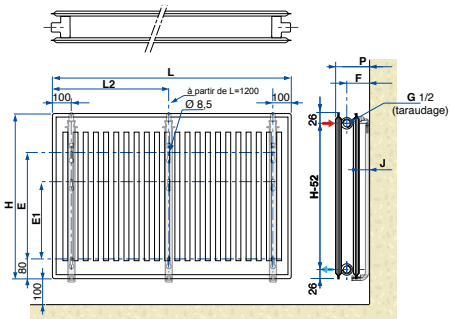

H	E	E1
600 mm	380 mm	280 mm
700 mm	480 mm	380 mm
800 mm	580 mm	480 mm
900 mm	680 mm	580 mm

	P	F	J
Mini	105 mm	69 mm	33 mm
Maxi	120 mm	84 mm	48 mm

L	400 à 1100 mm	1200 mm	1300 mm	1400 mm	1500 mm	1700 mm	1900 mm
L2	-	600 mm	700 mm	700 mm	800 mm	900 mm	1000 mm

ÉCO-PART. **0,01** **0,02**
HT (€) INCLUSE **0,03**

Les montants des éco-participations sont susceptibles d'évoluer en cas de modification du barème par notre organisme collecteur.

20 NU

HAUTEUR EN MM		600			700			900		
NOMBRE ÉLÉMENTS	L MM	RÉFÉRENCE	PUISSANCE (W) ΔT 30/40/50K	PRIX HT (€)	RÉFÉRENCE	PUISSANCE (W) ΔT 30/40/50K	PRIX HT (€)	RÉFÉRENCE	PUISSANCE (W) ΔT 30/40/50K	PRIX HT (€)
12	400	**CC2050612**	206/304/401	**106,00**	**CC2050712**	234/343/455	**130,00**	**CC2050912**	287/421/559	**153,00**
15	500	**CC2050615**	257/380/501	**136,00**	**CC2050715**	292/429/569	**137,00**	**CC2050915**	359/527/699	**187,00**
18	600	**CC2050618**	309/455/601	**163,00**	**CC2050718**	350/515/682	**174,00**	**CC2050918**	430/632/839	**216,00**
21	700	**CC2050621**	360/531/701	**188,00**	**CC2050721**	409/601/796	**188,00**	**CC2050921**	502/737/979	**243,00**
24	800	**CC2050624**	412/607/802	**210,00**	**CC2050724**	467/686/910	**222,00**	**CC2050924**	574/842/1118	**274,00**
27	900	**CC2050627**	463/683/902	**234,00**	**CC2050727**	526/772/1023	**248,00**	**CC2050927**	645/948/1258	**309,00**
30	1000	**CC2050630**	515/759/1002	**235,00**	**CC2050730**	584/858/1137	**274,00**	**CC2050930**	717/1053/1398	**347,00**
33	1100	**CC2050633**	566/835/1102	**273,00**	**CC2050733**	642/944/1251	**297,00**	**CC2050933**	789/1158/1538	**374,00**
36	1200	**CC2050636**	618/911/1202	**302,00**	**CC2050736**	701/1030/1364	**323,00**	**CC2050936**	860/1264/1678	**408,00**
39	1300	**CC2050639**	669/987/1303	**309,00**	**CC2050739**	759/1115/1478	**353,00**	**CC2050939**	932/1369/1817	**438,00**
42	1400	**CC2050642**	721/1063/1403	**332,00**	**CC2050742**	818/1201/1592	**384,00**	**CC2050942**	1004/1474/1957	**482,00**
45	1500	**CC2050645**	772/1139/1503	**354,00**	**CC2050745**	876/1287/1706	**407,00**	**CC2050945**	1076/1580/2097	**512,00**
51	1700	**CC2050651**	875/1290/1703	**408,00**	**CC2050751**	993/1459/1933	**463,00**	**CC2050951**	1219/1790/2377	**582,00**
57	1900	**CC2050657**	978/1442/1904	**459,00**	**CC2050757**	1110/1630/2160	**513,00**	**CC2050957**	1362/2001/2656	**653,00**

SAMBA MATERNELLE 6T 32 - GAUCHE

RADIATEUR ACIER HORIZONTAL AVEC FAÇADE A LIGNES VERTICALES ET FACE AVANT NON IRRIGUEE



Radiateurs horizontaux en acier avec panneau à lignes verticales et face avant non-irriguée permettant d'éviter les risques de brûlures, revêtus d'une peinture époxy polyester blanc RAL 9016 et traitées anti-corrosion. Connexion 6 orifices pour raccordement bas gauche. Compatible avec tous les systèmes de chauffage.

- Thermostatisable par simple adjonction du kit de thermostatisation
- Joues latérales avec clips de maintien et grille supérieure montées d'usine
- 6 orifices (4 latéraux Ø 1/2" et 2 en dessous du radiateur Ø 3/4")
- 1 bouchon purgeur Ø 1/2"
- 1 bouchon plein Ø 1/2"
- Pression de service maximum 10 bar
- Chaleur diffusée par convection et rayonnement

32C 6T
- Assemblage de 3 panneaux
- Épaisseur de 157 mm
- Thermostatisable
- La face avant non irriguée garantit une température de contact inférieure à 60°C à ΔT 50 K : fini les risques de brûlures !

RACCORDEMENT

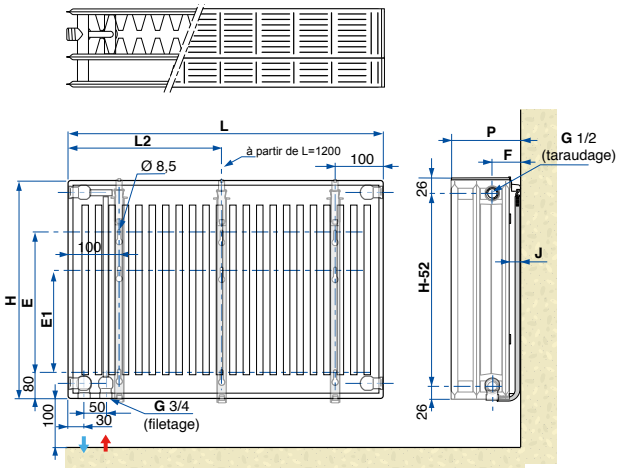

	H	E	E1
	400mm	180mm	80mm
	600mm	380mm	280mm
	700mm	480mm	380mm
	900mm	680mm	580mm

	P	F	J
Mini	185mm	79mm	28mm
Maxi	200mm	94mm	43mm

L	500 à 1100mm	1200mm	1300mm	1400mm	1500mm	1700mm	1900mm
L2	-	600mm	700mm	700mm	800mm	900mm	1000mm

RACCORDEMENT POSSIBLE LATÉRALEMENT (TEL UN RADIATEUR TRADITIONNEL) OU PAR-DESSOUS, ENTRAXE 50 MM.

HAUTEUR EN MM		400			600			700			900		
NOMBRE ÉLÉMENTS	L MM	RÉFÉRENCE	PUISSANCE (W) ΔT 30/40/50K	PRIX HT (€)	RÉFÉRENCE	PUISSANCE (W) ΔT 30/40/50K	PRIX HT (€)	RÉFÉRENCE	PUISSANCE (W) ΔT 30/40/50K	PRIX HT (€)	RÉFÉRENCE	PUISSANCE (W) ΔT 30/40/50K	PRIX HT (€)
15	500	**CC332K415**	323/474/626	**282,00**	**CC332K615**	425/630/842	**327,00**	**CC332K715**	484/716/953	**363,00**	**CC332K915**	589/867/1148	**430,00**
18	600	**CC332K418**	387/569/751	**342,00**	**CC332K618**	510/756/1010	**394,00**	**CC332K718**	580/859/1143	**432,00**	**CC332K918**	706/1040/1377	**510,00**
21	700	**CC332K421**	452/664/876	**338,00**	**CC332K621**	595/882/1178	**440,00**	**CC332K721**	677/1002/1334	**443,00**	**CC332K921**	824/1214/1607	**566,00**
24	800	**CC332K424**	516/758/1001	**399,00**	**CC332K624**	680/1008/1346	**454,00**	**CC332K724**	774/1145/1524	**494,00**	**CC332K924**	942/1387/1836	**615,00**
27	900	**CC332K427**	581/853/1126	**427,00**	**CC332K627**	765/1134/1515	**519,00**	**CC332K727**	870/1288/1715	**547,00**	**CC332K927**	1059/1561/2066	**657,00**
30	1000	**CC332K430**	645/948/1251	**459,00**	**CC332K630**	850/1260/1683	**563,00**	**CC332K730**	967/1431/1905	**599,00**	**CC332K930**	1177/1734/2295	**738,00**
33	1100	**CC332K433**	710/1043/1376	**484,00**	**CC332K633**	935/1386/1851	**589,00**	**CC332K733**	1064/1574/2096	**650,00**	**CC332K933**	1295/1907/2525	**797,00**
36	1200	**CC332K436**	774/1138/1501	**541,00**	**CC332K636**	1020/1512/2020	**634,00**	**CC332K736**	1161/1717/2286	**702,00**	**CC332K936**	1413/2081/2754	**866,00**
39	1300	**CC332K439**	839/1232/1626	**597,00**	**CC332K639**	1105/1638/2188	**695,00**	**CC332K739**	1257/1860/2477	**772,00**	**CC332K939**	1530/2254/2984	**944,00**
42	1400	**CC332K442**	903/1327/1751	**655,00**	**CC332K642**	1190/1764/2356	**763,00**	**CC332K742**	1354/2003/2667	**839,00**	**CC332K942**	1648/2428/3213	**1 030,00**
45	1500	**CC332K445**	968/1422/1877	**776,00**	**CC332K645**	1275/1890/2525	**912,00**	**CC332K745**	1451/2147/2858	**1 010,00**	**CC332K945**	1766/2601/3443	**1 244,00**
51	1700	**CC332K451**	1097/1612/2127	**839,00**	**CC332K651**	1444/2142/2861	**987,00**	**CC332K751**	1644/2433/3239	**1 096,00**	**CC332K951**	2001/2948/3902	**1 352,00**
57	1900	**CC332K457**	1226/1801/2377	**904,00**	**CC332K657**	1614/2394/3198	**1 061,00**	**CC332K757**	1838/2719/3620	**1 183,00**	**CC332K957**	2237/3295/4361	**1 459,00**

ÉCO-PART. **0,01** **0,02**
HT (€) INCLUSE **0,03**

Les montants des éco-participations sont susceptibles d'évoluer en cas de modification du barème par notre organisme collecteur.

Le radiateur SAMBA MATERNELLE est une demande spécifique qui nécessite un délai de commande de 4 semaines

ACCESSOIRES RADIATEURS À RETROUVER **EN FIN DE CHAPITRE**

SAMBA MATERNELLE 6T 32 - DROITE

RADIATEUR ACIER HORIZONTAL **AVEC FAÇADE A LIGNES VERTICALES ET FACE AVANT NON IRRIGUEE**



Radiateurs horizontaux en acier avec panneau à lignes verticales et face avant non-irriguée permettant d'éviter les risques de brûlures, revêtus d'une peinture époxy polyester blanc RAL 9016 et traitées anti-corrosion. Connexion 6 orifices pour raccordement bas droite. Compatible avec tous les systèmes de chauffage.

- Thermostatisable par simple adjonction du kit de thermostatisation
- Joues latérales avec clips de maintien et grille supérieure montées d'usine
- 6 orifices (4 latéraux Ø 1/2" et 2 en dessous du radiateur Ø 3/4")
- 1 bouchon purgeur Ø 1/2"
- 1 bouchon plein Ø 1/2"
- Pression de service maximum 10 bar
- Chaleur diffusée par convection et rayonnement

32C 6T
- Assemblage de 3 panneaux
- Épaisseur de 157 mm
- Thermostatisable
- La face avant non irriguée garantit une température de contact inférieure à 60°C à ΔT 50 K : fini les risques de brûlures !

RACCORDEMENT

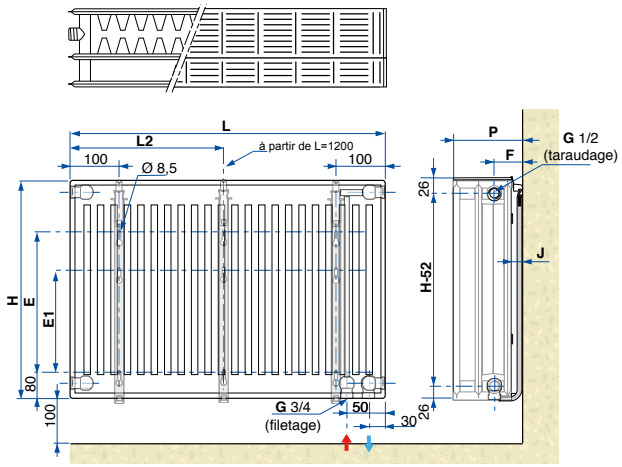

	H	E	E1
	400 mm	180 mm	80 mm
	600 mm	380 mm	280 mm
	700 mm	480 mm	380 mm
	900 mm	680 mm	580 mm

	P	F	J
Mini	185 mm	79 mm	28 mm
Maxi	200 mm	94 mm	43 mm

L	500 à 1100 mm	1200 mm	1300 mm	1400 mm	1500 mm	1700 mm	1900 mm
L2		-	600 mm	700 mm	700 mm	800 mm	900 mm	1000 mm

RACCORDEMENT POSSIBLE LATÉRALEMENT (TEL UN RADIATEUR TRADITIONNEL) OU PAR-DESSOUS, ENTRAXE 50 MM.

HAUTEUR EN MM		400			600			700			900		
NOMBRE ÉLÉMENTS	L MM	RÉFÉRENCE	PUISSANCE (W) ΔT 30/40/50K	PRIX HT (€)	RÉFÉRENCE	PUISSANCE (W) ΔT 30/40/50K	PRIX HT (€)	RÉFÉRENCE	PUISSANCE (W) ΔT 30/40/50K	PRIX HT (€)	RÉFÉRENCE	PUISSANCE (W) ΔT 30/40/50K	PRIX HT (€)
15	500	**CC332J415**	323/474/626	**282,00**	**CC332J615**	425/630/842	**327,00**	**CC332J715**	484/716/953	**330,00**	**CC332J915**	589/867/1148	**430,00**
18	600	**CC332J418**	387/569/751	**342,00**	**CC332J618**	510/756/1010	**394,00**	**CC332J718**	580/859/1143	**408,00**	**CC332J918**	706/1040/1377	**510,00**
21	700	**CC332J421**	452/664/876	**364,00**	**CC332J621**	595/882/1178	**440,00**	**CC332J721**	677/1002/1334	**458,00**	**CC332J921**	824/1214/1607	**566,00**
24	800	**CC332J424**	516/758/1001	**399,00**	**CC332J624**	680/1008/1346	**482,00**	**CC332J724**	774/1145/1524	**527,00**	**CC332J924**	942/1387/1836	**615,00**
27	900	**CC332J427**	581/853/1126	**427,00**	**CC332J627**	765/1134/1515	**521,00**	**CC332J727**	870/1288/1715	**547,00**	**CC332J927**	1059/1561/2066	**680,00**
30	1000	**CC332J430**	645/948/1251	**459,00**	**CC332J630**	850/1260/1683	**563,00**	**CC332J730**	967/1431/1905	**599,00**	**CC332J930**	1177/1734/2295	**738,00**
33	1100	**CC332J433**	710/1043/1376	**499,00**	**CC332J633**	935/1386/1851	**601,00**	**CC332J733**	1064/1574/2096	**663,00**	**CC332J933**	1295/1907/2525	**797,00**
36	1200	**CC332J436**	774/1138/1501	**528,00**	**CC332J636**	1020/1512/2020	**652,00**	**CC332J736**	1161/1717/2286	**702,00**	**CC332J936**	1413/2081/2754	**866,00**
39	1300	**CC332J439**	839/1232/1626	**581,00**	**CC332J639**	1105/1638/2188	**695,00**	**CC332J739**	1257/1860/2477	**772,00**	**CC332J939**	1530/2254/2984	**944,00**
42	1400	**CC332J442**	903/1327/1751	**655,00**	**CC332J642**	1190/1764/2356	**763,00**	**CC332J742**	1354/2003/2667	**839,00**	**CC332J942**	1648/2428/3213	**1 030,00**
45	1500	**CC332J445**	968/1422/1877	**776,00**	**CC332J645**	1275/1890/2525	**887,00**	**CC332J745**	1451/2147/2858	**1 010,00**	**CC332J945**	1766/2601/3443	**1 214,00**
51	1700	**CC332J451**	1097/1612/2127	**822,00**	**CC332J651**	1444/2142/2861	**963,00**	**CC332J751**	1644/2433/3239	**1 096,00**	**CC332J951**	2001/2948/3902	**1 352,00**
57	1900	**CC332J457**	1226/1801/2377	**881,00**	**CC332J657**	1614/2394/3198	**1 035,00**	**CC332J757**	1838/2719/3620	**1 153,00**	**CC332J957**	2237/3295/4361	**1 423,00**

ÉCO-PART. **0,01** **0,02**
HT (€) INCLUSE **0,03**

Les montants des éco-participations sont susceptibles d'évoluer en cas de modification du barème par notre organisme collecteur.

Le radiateur SAMBA MATERNELLE est une demande spécifique qui nécessite un délai de commande de 4 semaines

ACCESSOIRES RADIATEURS
À RETROUVER **EN FIN DE CHAPITRE**

ACCESSOIRES RADIATEURS VERTICAUX 4T ET 6T

POUR RADIATEURS **SAMBA PROGRESS - SAMBA PROGRESS PURE ET SAMBA PROGRESS 20V**

RACCORDEMENTS

	RÉF.	DÉSIGNATION	PRIX HT (€)
	C89090009	ENSEMBLE BOUCHON PLEIN + BOUCHON PURGEUR Ø 1/2" NICKELÉS AVEC JOINTS [1]	6,10
	C89090003	RÉDUCTION Ø 15/21 NICKELÉE AVEC JOINT	4,90
	C89090007	ROBINET DE VIDANGE NICKELÉ Ø 1/2" AVEC JOINT	4,90
	C89090131	CLÉ POUR PURGEUR	3,70

[1] un kit livré par radiateur + consoles de fixations incluses

POUR LES RADIATEURS VERTICAUX AVEC RACCORDEMENT 6T

	CC9091521	1 VOLANT DE COMMANDE MANUEL	4,90
	CC9091500	TÊTE THERMOSTATIQUE M28 (VT=0,6)	40,50
	CC9091501	TÊTE THERMOSTATIQUE M28 (VT=0,3)	58,10
	C89091541	PACK 10 : RACCORD ORIENTABLE	168,00

POUR LE RACCORDEMENT DES TUBES SUR LES VANNES DE RÉGLAGE

	C89091672	PACK 5	2 RACCORDS À COMPRESSION POUR TUBE PER	12/10	40,70
	C89091673			16/13	50,30
	C89091668	PACK 6	2 RACCORDS SYSTÈME BREVETÉ POUR TUBE CUIVRE	10/12	38,40
	C89091669			12/14	38,40
	C89091670			14/16	38,40
	C89091671			16/18	50,30
	C89091664	PACK 8	2 RACCORDS À COMPRESSION POUR TUBES MULTI-COUCHES	10/14	45,20
	C89091665			12/16	41,30
	C89091666			14/18	41,30
	C89091667			16/20	38,70

FIXATIONS ET PIEDS

	RÉF.	DÉSIGNATION	PRIX HT (€)
	C89090144	CONSOLES RAPIDES (3 PIÈCES) POUR RADIATEURS LARGEUR 400MM	45,20
	C89090146	CONSOLES RAPIDES (3 PIÈCES) POUR RADIATEURS LARGEUR 600MM	45,20
	C89090148	CONSOLES RAPIDES (3 PIÈCES) POUR RADIATEURS LARGEUR 800MM	32,90
	C89090610	PIED SUPPORT POSE AU SOL (À L'UNITÉ)	17,30
	C89090918	KIT DE VERROUILLAGE POUR CONSOLES GENIUS II	4,90

PEINTURE

	C89090901	STYLO RETOUCHE NITRO-SYNTHÉTIQUE RAL 9016 (8 ML)	15,90

POUR LES RADIATEURS VERTICAUX AVEC RACCORDEMENT 4T

	C89091603	RADPACK 1	ÉQUIPEMENTS ROBINETTERIE POUR TOUT RADIATEUR COMPRENANT : - 1 TÊTE THERMOSTATIQUE (VT = 0,6) - 1 ROBINET THERMOSTATIQUE À KV FIXE ÉQUERRE Ø 1/2" M-F - 1 COUDE DE RÉGLAGE Ø 1/2" M-F	83,30
	C89091605	RADPACK 2	ÉQUIPEMENTS ROBINETTERIE POUR TOUT RADIATEUR COMPRENANT : - 1 TÊTE THERMOSTATIQUE (VT = 0,3) - 1 ROBINET THERMOSTATIQUE À KV FIXE ÉQUERRE Ø 1/2" M-F - 1 COUDE DE RÉGLAGE Ø 1/2" M-F	95,30
	7664882	RADPACK PERFORMANCE	AVEC TÊTE THERMOSTATIQUE VARIATION TEMPORELLE VT = 0,3 CERTIFIÉE : - 1 TÊTE THERMOSTATIQUE PERFORMANCE M28 (VT = 0,3) - 1 ROBINET THERMOSTATIQUE À KV FIXE ÉQUERRE Ø 1/2" M-F - 1 COUDE DE RÉGLAGE Ø 1/2" M-F	89,50

ÉCO-PART. **0,01** **0,02**
HT (€) INCLUSE **0,03**

Les montants des éco-participations sont susceptibles d'évoluer en cas de modification du barème par notre organisme collecteur.

DÉLAI DE LIVRAISON

Radiateurs disponibles sur stock : **1 semaine***

*La disponibilité des produits stockés dépend des quantités demandées, contactez-nous pour plus d'informations.

NOMBRE DE RADIATEURS PAR PALETTE

LARGEUR	≤ 400	≥ 400
	20	10

De Dietrich

ACCESSOIRES RADIATEURS VERTICAUX 4T ET 6T

POUR RADIATEURS **SAMBA PROGRESS - SAMBA PROGRESS PURE ET SAMBA PROGRESS 20V**

VERSION 6T

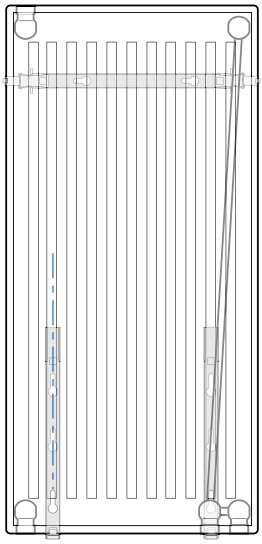





PACK 10



Volant manuel



Tête thermostatique (VT = 0,3)



Tête thermostatique (VT = 0,6)

ou ou







PACK 5 **PACK 6** **PACK 8**

VERSION 4T

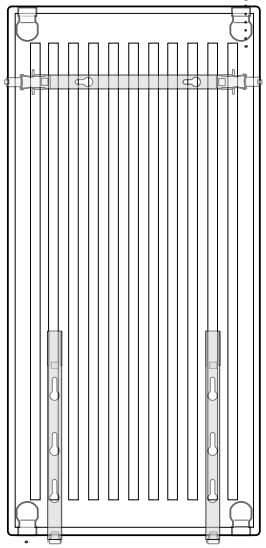



ou



RADPACK 1 **RADPACK 2 ET PERFORMANCE**

ou ou







PACK 5 **PACK 6** **PACK 8**

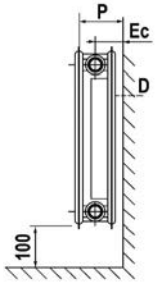

CÔTES D'ENCOMBREMENT

TYPE	LARGEUR RADIATEUR	P		EC	
		MINI	MAXI	MINI	MAXI
20V	72	100	/	64	/
21V	72	100	/	64	/

ACCESSOIRES RADIATEURS HORIZONTAUX 6T

POUR RADIATEURS **SAMBA PURE - SAMBA CENTRAL - SAMBA LATÉRAL ET SAMBA MATERNELLE**

RACCORDEMENTS

	RÉF.	DÉSIGNATION	PRIX HT (€)
	C89090009	ENSEMBLE BOUCHON PLEIN + BOUCHON PURGEUR Ø 1/2" NICKELÉS AVEC JOINTS (1)	6,10
	C89090003	RÉDUCTION Ø 15/21 NICKELÉE AVEC JOINT	4,90
	C89090007	ROBINET DE VIDANGE NICKELÉ Ø 1/2" AVEC JOINT	4,90
	C89090131	CLÉ POUR PURGEUR	3,70
	CC9091526	TÉ DE RÉGLAGE 1/2 M-F M28 CH	13,00
	CC9091506	ROBINET DROIT	31,10

(1) un kit livré par radiateur + consoles de fixations incluses

FIXATIONS

	RÉF.	DÉSIGNATION		PRIX HT (€)
	C89090174	PAIRE DE CONSOLES GENIUS MODÈLES HABILLÉS (SAUF TYPE 11)	400	13,60
	C89090175		500	13,60
	C89090176		600	13,60
	C89090177		700	13,60
	C89090179		900	13,50
	C89090156	PAIRE DE CONSOLES GENIUS POUR TYPE 11	600	13,60
	C89090157		700	13,60
	C89090159		900	13,60
	C89090918	KIT DE VERROUILLAGE POUR CONSOLES GENIUS II	3 PIÈCES	4,90

PIEDS

	C89090402	RÉGLAGE EN HAUTEUR DE 150 À 200MM (APPLI. PLANCHER FINI) LA PAIRE	140,00
	C89090207	RÉGLAGE EN HAUTEUR DE 200 À 360MM (APPLI. PLANCHER BRUT) LA PAIRE	170,00
	C89090206	PIED SUPPORT POUR MODÈLES HORIZONTAUX 10 - 11 - 20 - 21 H = 70 MM L'UNITÉ	7,40
	C89090205	PIED SUPPORT POUR MODÈLES HORIZONTAUX 22 - 33 - 32 H = 70 MM L'UNITÉ	9,80

PEINTURE

	C89090901	STYLO RETOUCHE NITRO-SYNTHÉTIQUE RAL 9016 (8 ML)	15,90

POUR LE RÉGLAGE, L'ISOLATION ET LA VIDANGE

	C89090697	PACK 3	2 VANNES DROITES D'ISOLATION RADIATEUR	52,00
	C89090698	PACK 4	2 VANNES COUDÉES D'ISOLATION RADIATEUR	57,20
	C89090678	PACK 7	1 VANNE BY-PASS ET ISOLATION/MONOTUBE/BITUDE	55,90

POUR LE RACCORDEMENT DES TUBES SUR LES VANNES DE RÉGLAGE

	C89091672	PACK 5	2 RACCORDS À COMPRESSION POUR TUBE PER	12/10	40,70
	C89091673			16/13	50,30
	C89091668	PACK 6	2 RACCORDS SYSTÈME BREVETÉ POUR TUBE CUIVRE	10/12	38,40
	C89091669			12/14	38,40
	C89091670			14/16	38,40
	C89091671			16/18	50,30
	C89091664	PACK 8	2 RACCORDS À COMPRESSION POUR TUBES MULTI-COUCHES	10/14	45,20
	C89091665			12/16	41,30
	C89091666			14/18	41,30
	C89091667			16/20	38,70

POUR LE PILOTAGE DE LA TEMPÉRATURE PAR TÊTE THERMOSTATIQUE

	7664881	PACK PERFORMANCE	1 INSERT THERMOSTATIQUE PERFORMANCE M28 (VT = 0,3) 1 TÊTE THERMOSTATIQUE CHAPPÉE 1 BOUCHON PLEIN	63,80
	C89091635	PACK 1	1 INSERT THERMOSTATIQUE M28 (VT = 0,6) CLASSIQUE RÉNOVATION 1 TÊTE THERMOSTATIQUE CHAPPÉE 1 BOUCHON PLEIN	67,00
	C89091636	PACK 2	1 INSERT THERMOSTATIQUE M28 (VT = 0,6) CLASSIQUE RÉNOVATION 1 VOLANT DE COMMANDE MANUEL 1 BOUCHON PLEIN	23,60
	CC9091500	OPTION PACK 2 : COMMANDE POUR INSERT THERMO-DYNAMIQUE	TÊTE THERMOSTATIQUE M28 (VT=0,6)	40,50
	CC9091501		TÊTE THERMOSTATIQUE M28 (VT=0,3)	58,10
	CC9091521		1 VOLANT DE COMMANDE MANUEL	4,90

ÉCO-PART. 0,01 0,02
HT (€) INCLUSE 0,03

Les montants des éco-participations sont susceptibles d'évoluer en cas de modification du barème par notre organisme collecteur.

NOMBRE DE RADIATEURS PAR PALETTE

	HAUTEUR	≤ 400	≥ 500	≤ 400	≥ 500
	LONGUEUR	400 -500		600 - 900	
TYPE RADIATEURS	10/11/20/21	20	20	10	10
	22	20	10	10	10
	32/33	20	10	10	5

ACCESSOIRES RADIATEURS HORIZONTAUX 6T

POUR RADIATEURS **SAMBA PURE - SAMBA CENTRAL - SAMBA LATÉRAL ET SAMBA MATERNELLE**

PACK 1 OU PERFORMANCE



ou

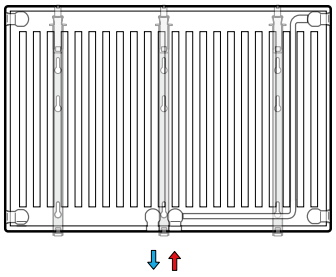

PACK 2



ou ou



PACK 3



PACK 4



PACK 7

ou ou



PACK 5



PACK 6



PACK 8

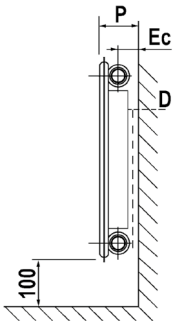

Encombrement 10-11

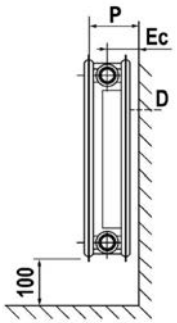

Encombrement 20 à 33

CÔTES D'ENCOMBREMENT

TYPE	LARGEUR RADIATEUR	P		EC	
		MINI	MAXI	MINI	MAXI
10	45	50	60	19	29
11	72	90	/	58	/
20	72	105	120	69	84
21	72	100	115	64	79
22	101	130	145	79	94
33/32	157	185	200	79	94

ACCESSOIRES RADIATEURS HORIZONTAUX 4T

POUR RADIATEURS **SAMBA CLASSIQUE PURE 4T - SAMBA CLASSIQUE 4T - SAMBA 4T**

RACCORDEMENTS

	RÉF.	DÉSIGNATION	PRIX HT (€)
	C89090009	ENSEMBLE BOUCHON PLEIN + BOUCHON PURGEUR Ø 1/2" NICKELÉS AVEC JOINTS (1)	6,10
	C89090003	RÉDUCTION Ø 15/21 NICKELÉE AVEC JOINT	4,90
	C89090007	ROBINET DE VIDANGE NICKELÉ Ø 1/2" AVEC JOINT	4,90
	C89090131	CLÉ POUR PURGEUR	3,70

(1) un kit livré par radiateur + consoles de fixations incluses

ROBINET THERMOSTATIQUE AVEC VOLANT MANUEL

	CC9091506	1 TÊTE THERMOSTATIQUE + 1 ROBINET DROIT Ø 1/2" M-F	31,10
	CC9091507	1 TÊTE THERMOSTATIQUE + 1 ROBINET ÉQUERRE INVERSE Ø 1/2" M-F	28,80

TÊTE THERMOSTATIQUE SEULE

	CC9091500	TÊTE THERMOSTATIQUE M28 (VT=0,6)	40,50
	CC9091501	TÊTE THERMOSTATIQUE M28 (VT=0,3)	58,10

ROBINET MANUEL SIMPLE RÉGLAGE

	CC9091515	ÉQUERRE Ø 1/2" M-F	16,10
	CC9091516	DROIT Ø 1/2" M-F	16,10

VANNES DE RÉGLAGE

	CC9091525	COUDE DE RÉGLAGE Ø 1/2" M-F	13,00
	CC9091526	TÉ DE RÉGLAGE Ø 1/2" M-F	13,00

KIT DE RACCORDEMENT HYDRAUCABLE

	C89091543	COMPOSANT D'UN KIT (2) 2 TUBES NICKEL COUDÉS EXTRÉMITÉS FILETÉES Ø 1/2" X 16 FM (ÉCARTEMENT MAXI : 100 MM) CORPS THERMOSTATIQUE ÉQUERRE INVERSÉ À KV FIXE Ø 1/2" X 16 MM COUDE DE RÉGLAGE Ø 1/2" X 16 MM	102,00

(2) Le kit n'est pas adapté aux accroches fournies avec les radiateurs de type 11. Il est nécessaire de commander des consoles GENIUS II spécifiquement pour les types 11.

ÉCO-PART. **0,01** **0,02**
HT (€) INCLUSE **0,03**

Les montants des éco-participations sont susceptibles d'évoluer en cas de modification du barème par notre organisme collecteur.

FIXATIONS

	RÉF.	DÉSIGNATION		PRIX HT (€)
	C89090174	PAIRE DE CONSOLES GENIUS MODÈLES HABILLÉS (SAUF TYPE 11)	400	13,60
	C89090175		500	13,60
	C89090176		600	13,60
	C89090177		700	13,60
	C89090179		900	13,50
	C89090154	PAIRE DE CONSOLES GENIUS POUR TYPE 11	400	13,60
	C89090155		500	13,60
	C89090156		600	13,60
	C89090157		700	13,60
	C89090159		900	13,60
	C89090918	KIT DE VERROUILLAGE POUR CONSOLES GENIUS II	3 PIÈCES	4,90

PIEDS

	C89090402	RÉGLAGE EN HAUTEUR DE 150 À 200MM (APPLI. PLANCHER FINI) LA PAIRE	140,00
	C89090207	RÉGLAGE EN HAUTEUR DE 200 À 360MM (APPLI. PLANCHER BRUT) LA PAIRE	170,00
	C89090206	PIED SUPPORT POUR MODÈLES HORIZONTAUX 10 - 11 - 20 - 21 H = 70 MM L'UNITÉ	7,40
	C89090205	PIED SUPPORT POUR MODÈLES HORIZONTAUX 22 - 33 - 32 H = 70 MM L'UNITÉ	9,80

PEINTURE

	C89090901	STYLO RETOUCHE NITRO-SYNTHÉTIQUE RAL 9016 (8 ML)	15,90

POUR LE PILOTAGE DE LA TEMPÉRATURE PAR TÊTE THERMOSTATIQUE

	C89091603	RADPACK 1	ÉQUIPEMENTS ROBINETTERIE POUR TOUT RADIATEUR COMPRENANT : - 1 TÊTE THERMOSTATIQUE (VT = 0,6) - 1 ROBINET THERMOSTATIQUE À KV FIXE ÉQUERRE Ø 1/2" M-F - 1 COUDE DE RÉGLAGE Ø 1/2" M-F	83,30
	C89091605	RADPACK 2	ÉQUIPEMENTS ROBINETTERIE POUR TOUT RADIATEUR COMPRENANT : - 1 TÊTE THERMOSTATIQUE (VT = 0,3) - 1 ROBINET THERMOSTATIQUE À KV FIXE ÉQUERRE Ø 1/2" M-F - 1 COUDE DE RÉGLAGE Ø 1/2" M-F	95,30
	7664882	RADPACK PERFORMANCE	AVEC TÊTE THERMOSTATIQUE VARIATION TEMPORELLE VT = 0,3 CERTIFIÉE : - 1 TÊTE THERMOSTATIQUE PERFORMANCE M28 (VT = 0,3) - 1 ROBINET THERMOSTATIQUE À KV FIXE ÉQUERRE Ø 1/2" M-F - 1 COUDE DE RÉGLAGE Ø 1/2" M-F	89,50

DÉLAI DE LIVRAISON

Radiateurs disponibles sur stock : **1 semaine***

*La disponibilité des produits stockés dépend des quantités demandées, contactez-nous pour plus d'informations.

NOMBRE DE RADIATEURS PAR PALETTE

	HAUTEUR	≤ 400	≥ 500	≤ 400	≥ 500
	LONGUEUR	400 -500		600 - 900	
TYPE RADIATEURS	10/11/20/21	20	20	10	10
	22	20	10	10	10
	32/33	20	10	10	5

De Dietrich

ACCESSOIRES RADIATEURS HORIZONTAUX 4T

POUR RADIATEURS **SAMBA CLASSIQUE PURE 4T - SAMBA CLASSIQUE 4T - SAMBA 4T**

RADPACK 1



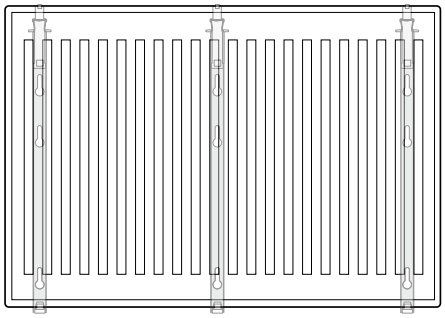

RADPACK 2 OU PERFORMANCE



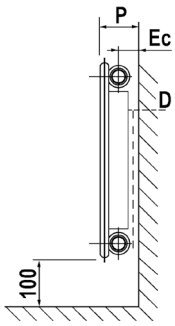

Encombrement 10-11

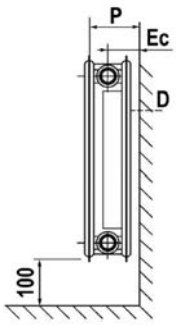

Encombrement 20 à 33

CÔTES D'ENCOMBREMENT

TYPE	LARGEUR RADIATEUR	P		EC	
		MINI	MAXI	MINI	MAXI
10	45	50	60	19	29
11	72	90	/	58	/
20	72	105	120	69	84
21	72	100	115	64	79
22	101	130	145	79	94
33/32	157	185	200	79	94

SMART CDI / CDI RF

Simplicité et connectivité



Maîtrise parfaite
de votre installation

En associant la sonde d'ambiance SMART CDI / CDI RF (en version filaire ou sans fil) au Link WIFI GTW IoT, pilotez votre chauffage et votre eau chaude depuis votre smartphone avec l'application DE DIETRICH SMART.

Votre chauffage selon vos envies



De Dietrich

Plus d'infos page 520

REGULATION
SOMMAIRE

GUIDE DE CHOIX P.518

SOLUTIONS CONNECTÉES P.520

SONDES ET THERMOSTATS D'AMBIANCE P.521

SOLUTIONS CHAUFFERIES COLLECTIVES P.522

TABLEAUX DE COMMANDE

E-PILOT P.523

DIEMATIC EVOLUTION P.524

DIEMATIC 3 ET DIEMATIC-M3 P.525

IX P.526

RÉGULATIONS MURALES

DIEMACONTROL PRO, DIEMACONTROL P.527

VM DIEMATIC EVOLUTION P.528

VM DIEMATIC ISYSTEM P.529

VM HSM P.530

REGULATION
GUIDE DE CHOIX

CHAUDIÈRE/ PAC TYPE	Performance chauffage	Augmentation de la performance chauffage en fonction des options raccordées									
		SONDE EXTÉRIEURE	THERMOSTAT D'AMBIANCE ON/OFF	THERMOSTAT D'AMBIANCE MODULANT	SONDE D'AMBIANCE CONNECTÉE				SONDE D'AMBIANCE		
					R-BUS SMART TC (FILAIRE)	R-BUS SMART CDI (FILAIRE)	R-BUS SMART CDI RF (SANS FIL)	OPENTHERM OU «OT» - ON/OFF (FILAIRE)	PROGRAMMABLE	SIMPLIFIÉE	CDI/CDR D. ISYSTEM
		FM46	AD337 AD338 AD345	AD303 AD304 AD301	AD324	7898724	7900088 7898722	AD311	SA47	FM52	AD284 AD285
Alezio S R32	Sonde extérieure livrée d'origine: + 2 %	+ 2 % CLASSE IV	-	Avec sonde extérieure: + 4 % CLASSE VI			-	-	-	-
Alezio S V200 R32										
Alezio M R32 et R290										
STRATEO										
MMTC/ MHTC Diemacontrol / Diemacontrol Pro										
MCR 2 XL HYBRID M EGC EVO HYBRID M ALEZIO M HYBRID	Sonde extérieure livrée d'origine: + 2 %	+ 2 % CLASSE IV	-	Avec sonde extérieure: + 4 % CLASSE VI			-	-	-	-
Alezio S R32 Hybrid	Sonde extérieure livrée d'origine: + 2 %	+ 2 % CLASSE IV	-	Avec sonde extérieure: + 4 % CLASSE VI			-	-	-	-
MCR 2 MCR 2 XL	Sonde extérieure livrée d'origine: + 2 %	+ 2 % CLASSE IV	Avec sonde extérieure: + 4 % CLASSE VI	Avec sonde extérieure: + 4 % CLASSE VI			-	-	-	-
MPX 2	Avec sonde extérieure: + 2 %	+ 2 % CLASSE IV	Sans sonde extérieure: + 2 % CLASSE V Avec sonde extérieure: + 4 % CLASSE VI	Sans sonde extérieure: + 3 % CLASSE V Avec sonde extérieure: + 4 % CLASSE VI			-	-	-	-

CHAUDIÈRE/ PAC TYPE	Performance chauffage	Augmentation de la performance chauffage en fonction des options raccordées									
		SONDE EXTÉ-RIEURE	THER-MOSTAT D'AM-BIANCE ON/OFF	THERMOSTAT D'AMBIANCE MODULANT	SONDE D'AMBIANCE CONNECTÉE SMART TC®				SONDE D'AMBIANCE		
					R-BUS SMART TC (FILAIRE)	R-BUS SMART CDI (FILAIRE)	R-BUS SMART CDI RF (SANS FIL)	"OT" - ON/OFF (FILAIRE)	PRO-GRAM-MABLE	SIMPLI-FIÉE	CDI/CDR D. ISYSTEM
		FM46 HX94	AD337 AD338 AD345	AD303/304 AD301	AD324	7898724	7900088 7898722	AD311	SA47	FM52	AD284 AD285
EGC EVO	Sonde extérieure livrée d'origine : + 2 %	+ 2 % CLASSE IV	Avec sonde extérieure : + 4 % CLASSE VI	Avec sonde extérieure : + 4 % CLASSE VI				-	-	-	-
GT220 avec TABLEAU B3	-	+ 2 % CLASSE IV	-	-				-	-		
GT330, GT430, GT530 avec DIEMATIC M3	-	+ 2 % CLASSE IV	-	-				-	-	Avec sonde extérieure : + 4 % CLASSE VI	
IX 145 - 245	Sonde extérieure livrée d'origine : + 2 %	+ 2 % CLASSE IV	-	-				+ 2 % CLASSE IV	Avec sonde ext. : + 4 % CLASSE VI	-	-
AMC PRO EVO IX-M EVO	Sonde extérieure livrée d'origine : + 2 %	+ 2 % CLASSE IV	-	Avec sonde extérieure : + 4 % CLASSE VI				-	-	-	-
Innovens Pro MCA 160	Sonde extérieure livrée d'origine : + 2 %	+ 2 % CLASSE IV	-	Avec sonde extérieure : + 4 % CLASSE VI				-	-	-	-
Elidens C140 45/65	Sonde extérieure livrée d'origine : + 2 %	+ 2 % CLASSE IV	-	Avec sonde extérieure : + 4 % CLASSE VI				-	-	-	-
C 230 EVO											
C 340 C 640											
Modulens O® AFC-S	Sonde extérieure livrée d'origine : + 2 %	+ 2 % CLASSE IV	-	Avec sonde extérieure : + 4 % CLASSE VI				-	-	-	-
CFU C… Plus Condens	Sonde extérieure livrée d'origine : + 1,5 %	+ 2 % CLASSE IV	Avec sonde extérieure : + 3,5 % CLASSE VII	Avec sonde extérieure : + 3,5 % CLASSE VII				-	-	-	-
CFU EcoNox	+ 1,5 %	+ 2 % CLASSE IV	Sans sonde extérieure : + 2 % CLASSE IV Avec sonde extérieure : + 3,5 % CLASSE VII	Sans sonde extérieure : + 2 % CLASSE IV Avec sonde extérieure : + 3,5 % CLASSE VII				-	-	-	-

SOLUTIONS CONNECTÉES

SONDES ET THERMOSTATS D'AMBIANCE



Une gamme complète de sondes d'ambiance : SMART TC° et SMART CDI / CDI RF

- Les sondes d'ambiance SMART TC° (AD324), SMART CDI (filaire) et SMART CDI RF (sans-fil) sont compatibles en R-Bus natif sur tous les produits DE DIETRICH équipés d'une régulation DIEMATIC EVOLUTION, E-PILOT et les tableaux de régulation MPX2 et INIDENS. La passerelle de communication multiprotocoles Link WiFi - GTW IoT sert d'emetteur RF au SMART CDI RF, mais aussi d'interface Bluetooth et WiFi. Grâce cette passerelle, les professionnelles peuvent se connecter en Bluetooth à la chaudière ou la pompe à chaleur pour la mise en service et la maintenance avec les applications pro DE DIETRICH. En parallèle, en connectant la passerelle à internet en WiFi, l'utilisateur pourra piloter son installation à distance grâce à l'application DE DIETRICH SMART.
  La sonde d'ambiance SMART TC° (AD311) est livrée avec sa passerelle GTW16 qui permet une communication ON/OFF ou OpenTherm.
- Pour permettre le pilotage à distance du chauffage et de l'eau chaude sanitaire* via une application à télécharger gratuitement, facile de prise en main par l'utilisateur. L'application est la même quelle que soit la version de sonde choisie.

* ECS disponible selon version

	RÉF.	DÉSIGNATION	PRIX HT (€)	EP HT (€)*
SONDES ET THERMOSTATS D'AMBIANCE CONNECTÉS				
	7649289	SONDE D'AMBIANCE CONNECTÉ SMART TC° « OT « pour raccordement en On/Off ou en Opentherm (filaire) - AD311	**396,00**	**0,14**
	7691375	SONDE D'AMBIANCE CONNECTÉ SMART TC° NATIF (FILAIRE) - AD324	**299,00**	**0,14**
	7898724	SONDE D'AMBIANCE SMART CDI (FILAIRE)	**128,00**	**0,14**
 *	7900088	SONDE D'AMBIANCE SMART CDI RF, sans-fil et connectable via Link WIFI	**152,00**	**0,14**
	7898722	PASSERELLE DE COMMUNICATION MULTIPROTOCOLES Link WIFI - GTW IoT	**178,00**	**0,14**

* IMPORTANT : dans le cas d'une installation sans-fil, commander la référence 7900088 + la référence 7898722.

PRINCIPE D'INSTALLATION

- L'application De Dietrich SMART est disponible gratuitement sous Playstore et App Store et est compatible avec tout Smartphone et tablette sous système d'exploitation Android et iOS (Apple)

- Installation filaire

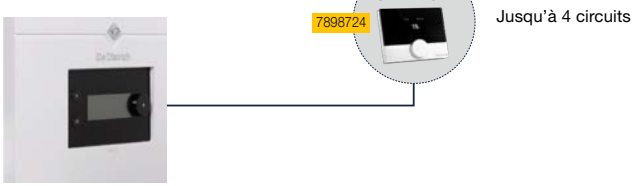

- Installation filaire avec pilotage à distance

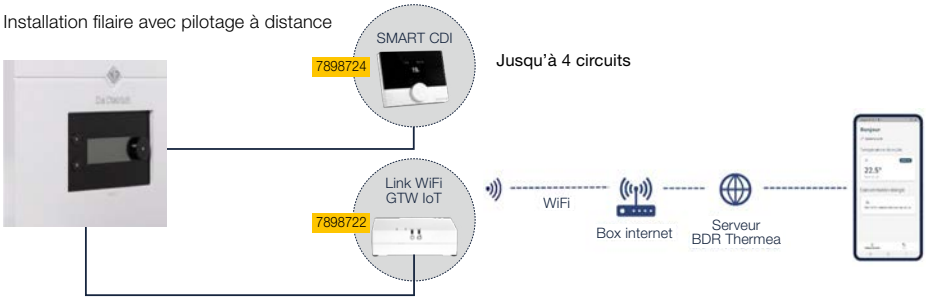

- Installation sans-fil avec pilotage à distance

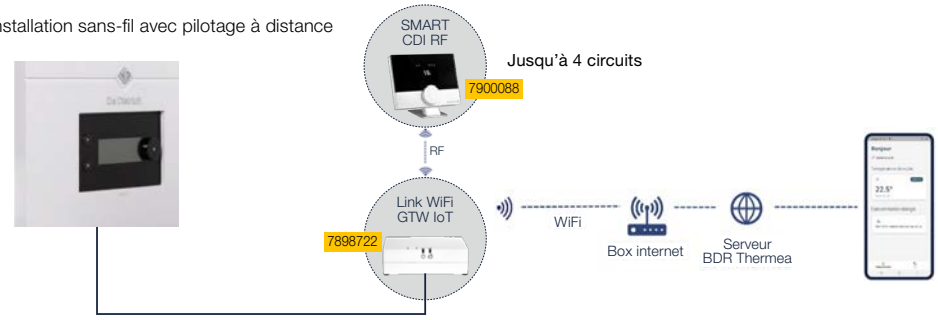

* ÉCO-PART incluse ou **ÉCO-PART en sus**
Les montants des éco-participations sont susceptibles d'évoluer en cas de modification du barème par notre organisme collecteur.

De Dietrich

SONDES ET THERMOSTATS D'AMBIANCE

THERMOSTATS D'AMBIANCE ON/OFF



Thermostat d'ambiance programmable

Ce thermostat assure la régulation du chauffage selon plusieurs modes de fonctionnement :

- AUTOMATIQUE : selon la programmation horaire la température de consigne passe automatique de Confort à Économique et inversement.
  Il est aussi possible de rester en Confort permanent, Réduit permanent ou Hors Gel permanent.
- ABSENCE : ce mode permet de régler une température permanente entre 5 et 15°.
- MANUEL : ce mode permet de passer de confort à économique (ou inversement) jusqu'au prochain changement de programme.
- ARRÊT : ce mode permet d'arrêter la demande de chauffe en été par exemple.

	RÉF.	DÉSIGNATION	PRIX HT (€)	EP HT (€)*
THERMOSTATS D'AMBIANCE ON/OFF				
	7768817	THERMOSTAT D'AMBIANCE PROGRAMMABLE FILAIRE - AD337	**140,00**	**0,14**
	7774421	THERMOSTAT D'AMBIANCE PROGRAMMABLE FILAIRE (ALIMENTATION 230V) - AD345	**149,00**	**0,14**
	7768818	THERMOSTAT D'AMBIANCE PROGRAMMABLE SANS FIL - AD338	**340,00**	**0,14**

THERMOSTAT D'AMBIANCE MODULANT OPENTHERM

PRINCIPES DE FONCTIONNEMENT DES COMMANDES À DISTANCE «OPENTHERM»



Les thermostats d'ambiance OpenTherm sont des régulateurs indépendants. Ils ont leurs propres courbes de chauffe et programmes horaires.
Le thermostat d'ambiance OpenTherm raccordé sur un générateur impose la température du circuit de chauffage en fonction de sa courbe de chauffe, de la consigne et de la température extérieure.
Il impose aussi ces programmes horaires. Les programmes horaires de la chaudière sont alors inactifs.
À NOTER : avec un AD301 il n'y a pas de possibilité de programme horaire, les programmes horaires des chaudières deviennent inactifs.

Thermostat d'ambiance «OpenTherm» programmable.
Il assure la régulation et la programmation du chauffage et de l'eau chaude sanitaire
Le régulateur adapte la puissance chaudière aux besoins effectifs. Il intègre des paramètres de réglage pour les chaudières concernées : pente de chauffe, programme horaire… ainsi que des fonctions de comptage d'énergie (nombre d'heures de fonctionnement de la pompe, ECS, totale…) conformément à la réglementation thermique RE 2020.
3 modes de fonctionnement sont possibles :

- AUTOMATIQUE : selon programmation hebdomadaire effectuée : pour chaque période programmée on pourra indiquer la température de consigne.
- PERMANENT : permet de maintenir en permanence la température choisie pour le jour, la nuit ou l'antigel.
- VACANCES : destiné aux absences de longue durée. Permet de rentrer les dates de début et de fin de congé ainsi que la température de maintien. Pour un fonctionnement en fonction de la température extérieure, une sonde extérieure peut-être rajoutée.

	RÉF.	DÉSIGNATION	PRIX HT (€)	EP HT (€)*
THERMOSTATS D'AMBIANCE MODULANTS PROGRAMMABLES				
	7609763	THERMOSTAT D'AMBIANCE MODULANT «OPENTHERM» (FILAIRE) - AD304	**305,00**	**0,14**
	7609762	THERMOSTAT D'AMBIANCE MODULANT «OPENTHERM» (SANS FILS) - AD303	**500,00**	**0,14**
THERMOSTAT D'AMBIANCE MODULANT NON PROGRAMMABLE				
	7612097	THERMOSTAT D'AMBIANCE MODULANT «OPENTHERM», NON PROGRAMMABLE - AD301	**155,00**	**0,14**

* ÉCO-PART incluse ou ÉCO-PART en sus
Les montants des éco-participations sont susceptibles d'évoluer en cas de modification du barème par notre organisme collecteur.

SOLUTIONS CHAUFFERIES COLLECTIVES

PASSERELLES DE COMMUNICATION

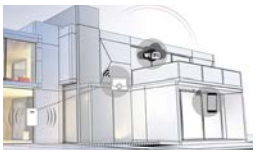

- Pour répondre à la maîtrise de la consommation d'énergie qui est un impératif pour les cahiers des charges de chaufferies collectives, De Dietrich propose un large éventail de mode de communication avec ces différents produits.
- Ces différents modes de communication répondent aux différents besoins des automates présents sur le marché.

LA COMMUNICATION 0-10V

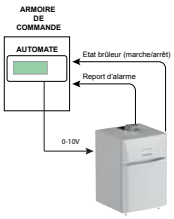

- L'un des premiers niveaux de la chaufferie pilotée par Gestion Technique Centralisée est le pilotage de la chaudière par signal 0-10V.
- Un automate envoie la consigne de chauffe à la chaudière par un signal 0-10V qui est proportionnelle à la consigne de la chaudière soit en puissance soit en température. En général ce type d'automate peut aussi recevoir des reports d'alarme et des informations de marche ou arrêt du brûleur.

	RÉF.	DÉSIGNATION	PRIX HT (€)	EP HT (€)*
LA COMMUNICATION 0-10V				
	7695736	MODULE DE RÉGULATION CIRCUIT V3V - SA45	**501,00**	**0,14**
	7755306	CLIP IN AGU 2550	**206,00**	**0,14**
PASSERELLE DE COMMUNICATION MODBUS				
		• De nombreux réseaux d'automates programmables de chaufferie pour la Gestion Technique Centralisée utilisent le Modbus comme protocole de communication. • Bien qu'étant un protocole de communication non propriétaire, le Modbus comporte des paramètres qui peuvent diverger d'une application à l'autre. • C'est pourquoi nos passerelles de communication qui traduisent nos bus propriétaires en Modbus standard RTU RS485 ont des paramètres ajustables comme la vitesse, la parité et le bit de stop. • La passerelle de communication AD325 est livrée sans le câble de bus de raccordement avec la chaudière.		
	7714175	PASSERELLE DE COMMUNICATION GTW26 DIEMATIC ISYSTEM/M3 – MODBUS - AD325	**264,00**	**0,14**
	7721982	PASSERELLE DE COMMUNICATION GTW08 L-BUS – MODBUS - AD332	**248,00**	**0,14**
	7756023	PASSERELLE DE COMMUNICATION GTW21 L-BUS - BACNET TCP/IP - AD332	**458,00**	**0,14**
LE WEB SERVER OZW				
		• Idéal pour une gestion d'un petit collectif en local ou à distance. • Le web server permet d'accéder à l'ensemble des paramètres de la chaudière ou des chaudières du site soit en local via USB, soit à distance via un portail internet (router). Possibilité d'accès à une cascade de chaudières ou des chaudières indépendantes sur le même site. • Il est également possible de créer des rapports sur l'état de la chaufferie et de les communiquer par mail. Il est possible de connecter de 1 à 4 chaudières par web server :		
	7753497	WEB SERVER OZW 672.04, JUSQU'À 4 CHAUDIÈRES	**1 239,00**	**0,14**

LE GUIDE DE CHOIX

APPAREILS		COMMUNICATION EN 0-10V			COMMUNICATION EN MODBUS RTU RS485	COMMUNICATION BACNET / IP	WEB SERVER
		0-10 V	REPORT D'ALARME	INFO STATUT BRÛLEUR			
INNOVENS PRO AMC PRO EVO IX-M EVO MODULENS O PRO ELIDENS C140	Diematic Evolution	Disponible sans option	Disponible sans option	Disponible sans option	GTW08- colis AD332	GTW21	Non compatible
ELIDENS DTG GTU C 220 GT 220	Diematic 3	Disponible sans option	Platine de report d'alarme - colis GR12	Non disponible	Non compatible	Non compatible	Non compatible
C 330 et C 630	Diematic iSystem	Disponible sans option	Disponible sans option	Non disponible	GTW26 (colis AD325)	Non compatible	Non compatible
C 230 Evo, C 340 et C 640	Diematic Evolution	Disponible sans option	Disponible sans option	Non disponible	GTW08 (colis AD332)	GTW21	Non compatible
C 230 Eco GT 330 GT 430 GT 530 CA 430 CA 530	Diematic m3	Disponible sans option	Disponible sans option	Non disponible	GTW26 (colis AD325)	Non compatible	Non compatible
IX 145 - IX 245	-	Module de régulation, intégrable (colis SA45)	Module de régulation, intégrable (colis SA45)	Module de régulation, intégrable (colis SA45)	Non compatible	Non compatible	Web server OZW 672.04 (colis AD336)
IX-M	-	Module Intégrable AGU2.500 (Réf. 7755306)	Module Intégrable AGU2.500 (Réf. 7755306)	Module Intégrable AGU2.500 (Réf. 7755306)	Non compatible	Non compatible	Web server OZW 672.04 (colis AD336)

Détails des données
Voir feuillet technique

* ÉCO-PART incluse ou ÉCO-PART en sus
Les montants des éco-participations sont susceptibles d'évoluer en cas de modification du barème par notre organisme collecteur.

De Dietrich

E-PILOT

OPTIONS TABLEAUX DE COMMANDE



Le tableau de commande E-Pilot équipe les chaudières MCR 2, EGC EVO, CFU EcoNox, CFU C… Plus et, l'ensemble de nos pompes à chaleur ALEZIO split et monobloc ainsi que nos solutions hybride DIEMAHYBRID et MCR2 XL HYBRID M. Il permet la gestion d'un circuit direct de l'eau chaude sanitaire et plus par l'ajout d'options.

- E-Pilot est équipé d'un écran rétro-éclairé en texte clair avec un accès rapide aux consignes de températures.
- La commande de 1 jusqu'à 3 circuits avec vanne mélangeuse est possible par la mise en place d'1 ou 2 " platine + sonde pour vanne " (option). La mise en route ou l'arrêt du générateur en fonction de la température extérieure est activée par raccordement d'une sonde extérieure.
- Pour les pompes à chaleur : la mise en route ou l'arrêt du compresseur ainsi que le passage du mode chaud au mode rafraîchissement est activé grâce au raccordement de la sonde extérieure livrée d'usine. La température, la pression et l'état de fonctionnement de l'appareil sont clairement affichés.
- Pour le suivi de l'installation, possibilité de lire l'historique des défauts ainsi que les compteurs horaires de fonctionnement.
- Pour chaque circuit, une page d'écran est dédié : mode de fonctionnement et température de consigne clairement indiqués.

	RÉF.	DÉSIGNATION	PRIX HT (€)	EP HT (€)*
OPTIONS TABLEAU DE COMMANDE E-PILOT				
	7853119	BOÎTIER MURAL MULTIZONES SCB10	**586,00**	**0,14**
	7868994	BOÎTIER MURAL MULTIZONES SCB17	**398,00**	**0,14**
	100013304	PLATINE + SONDE POUR VANNE MÉLANGEUSE - AD249	**245,00**	**0,14**
	7628142	PLATINE + SONDE POUR 1 VANNE MÉLANGEUSE (LONG. 2,5 M) POUR CFU ECONOX ET CFU C… PLUS CONDENS - MY440	**457,00**	**0,14**
	7689751	KIT RÉGULATION 2 CIRCUITS POUR ALEZIO S V 200 ET ALEZIO O HYBRID - EH862	**165,00**	**0,14**
	7726492	KIT RÉGULATION 2 CIRCUITS POUR STRATEO ET STRATEO R32 - EH916	**177,00**	**0,14**
	7800385	KIT DE RÉGULATION 2ND CIRC SCB 17 POUR LA GAMME MCR 2	**265,00**	**0,14**
	7847503	KIT DE RÉGULATION 2ND CIRC SCB17 + SONDE DE DÉPART POUR ALEZIO M R32 OU R290	**382,00**	**0,14**
	7890699	KIT DE RÉGULATION 2ND CIRC SCB 17 INTEGRABLE POUR EGC EVO	**388,00**	**0,14**
	7683828	KIT DE RÉGULATION 2 CIRCUITS ALEZIO S R32 - EH783	**181,00**	**0,14**
	88017017	SONDE DÉPART V3V - AD199 Permet la gestion du circuit de chauffage mélangé.	**128,00**	**0,04**
	100000030	SONDE ECS (LONG. 5 M) - AD212 Elle permet la régulation avec priorité de la température et la programmation de la production d'eau chaude sanitaire par un préparateur à accumulation.	**78,00**	**0,04**
	100013305	SONDE SYSTÈME - AD250	**71,20**	**0,04**
	85757741	SONDE EXTÉRIEURE - FM46 Permet la gestion des circuits par mesure de la température extérieure.	**62,80**	**0,04**
	7768817	THERMOSTAT D'AMBIANCE PROGRAMMABLE (FILAIRE) - AD337	**140,00**	**0,14**
	7768818	THERMOSTAT D'AMBIANCE PROGRAMMABLE (SANS FIL) - AD338	**340,00**	**0,14**
	7691375	SONDE D'AMBIANCE CONNECTÉ SMART TC° (R-BUS FILAIRE)- AD324 La sonde d'ambiance connecté SMART TC° est conçu pour être raccordé en câble R-BUS. Il permet le pilotage à distance du chauffage et de l'eau chaude sanitaire via une appli à télécharger gratuitement, facile de prise en main par l'utilisateur avec possibilité de donner accès à son installation au professionnel.	**299,00**	**0,14**
	7898724	SONDE D'AMBIANCE SMART CDI (FILAIRE)	**128,00**	**0,14**
 *	7900088	SONDE D'AMBIANCE SMART CDI RF, sans-fil et connectable via Link WIFI	**152,00**	**0,14**
	7898722	PASSERELLE DE COMMUNICATION MULTIPROTOCOLES Link WIFI - GTW IoT	**178,00**	**0,14**

*IMPORTANT : dans le cas d'une installation sans-fil, commander la référence 7900088 + la référence 7898722.

* ÉCO-PART incluse ou ÉCO-PART en sus
Les montants des éco-participations sont susceptibles d'évoluer en cas de modification du barème par notre organisme collecteur.

DIEMATIC EVOLUTION

OPTIONS TABLEAUX DE COMMANDE



Le tableau Diematic Evolution équipe des chaudières ou des pompes à chaleur, elle intègre d'origine une régulation programmable en fonction de la température extérieure. De base ce tableau permet de piloter jusque 3 circuits vannes 3 voies et 2 zones d'eau chaude sanitaire. Le tableau Diematic Evolution permet la gestion de la cascade jusque 8 générateurs.

- L'écran d'accueil permet d'analyser l'état de l'installation d'un seul coup d'œil.
- Accès à tous les réglages de manière intuitive avec un seul bouton rotatif et de validation.
  - Écran couleur avec texte claire. Explication pour chaque paramètre
  - Courbe de chauffe graphique et dynamique
  - Aide aux diagnostics par messages d'alertes en texte clair

	RÉF.	DÉSIGNATION	PRIX HT (€)	EP HT (€)*
OPTIONS TABLEAU DE COMMANDE DIEMATIC EVOLUTION				
	7853119	BOÎTIER MURAL MULTIZONES SCB10	**586,00**	**0,14**
	100013304	PLATINE + SONDE POUR VANNE MÉLANGEUSE - AD249	**245,00**	**0,14**
	88017017	SONDE DÉPART V3V - AD199 Permet la gestion du circuit de chauffage mélangé.	**128,00**	**0,04**
	100000030	SONDE ECS (LONG. 5 M) - AD212 Elle permet la régulation avec priorité de la température et la programmation de la production d'eau chaude sanitaire par un préparateur à accumulation.	**78,00**	**0,04**
	100013305	SONDE SYSTÈME:ECS - AD250	**71,20**	**0,04**
	7663618	CÂBLE S-BUS (AVEC TERMINAISONS) LG 1,5 M - AD308 Permet la liaison entre les chaudières dans les installations cascades	**53,60**	**0,04**
	7663561	CÂBLE S-BUS (AVEC TERMINAISONS LG 12 M) - AD309 Permet la liaison entre les chaudières dans les installations cascades	**154,00**	**0,04**
	7663619	CÂBLE S-BUS (AVEC TERMINAISONS) LG 20 M - AD310 Permet la liaison entre les chaudières dans les installations cascades	**205,00**	**0,04**
	7688305	TERMINAISONS S-BUS - AD321	**77,10**	**0,04**
	85757741	SONDE EXTÉRIEURE - FM46 Permet la gestion des circuits par mesure de la température extérieure.	**62,80**	**0,04**
	7768817	THERMOSTAT D'AMBIANCE PROGRAMMABLE (FILAIRE) - AD337	**140,00**	**0,14**
	7768818	THERMOSTAT D'AMBIANCE PROGRAMMABLE (SANS FIL) - AD338	**340,00**	**0,14**
	7691375	SONDE D'AMBIANCE CONNECTÉ SMART TC° (R-BUS FILAIRE)- AD324 La sonde d'ambiance connecté SMART TC° est conçu pour être raccordéen câble R-BUS. Il permet le pilotage à distance du chauffage et de l'eau chaude sanitaire via une appli à télécharger gratuitement, facile de prise en main par l'utilisateur avec possibilité de donner accès à son installation au professionnel.	**299,00**	**0,14**
	7898724	SONDE D'AMBIANCE SMART CDI (FILAIRE)	**128,00**	**0,14**
 *	7900088	SONDE D'AMBIANCE SMART CDI RF, sans-fil et connectable via Link WIFI	**152,00**	**0,14**
	7898722	PASSERELLE DE COMMUNICATION MULTIPROTOCOLES Link WIFI - GTW IoT	**178,00**	**0,14**
	7721982	PASSERELLE DE COMMUNICATION GTW08 L-BUS – MODBUS - AD332	**248,00**	**0,14**
	7756023	PASSERELLE DE COMMUNICATION GTW21 L-BUS - BACNET TCP/IP - AD332	**458,00**	**0,14**
	7676561	VM DIEMATIC EVOLUTION - AD315	**1 612,00**	**0,14**
	88017851	CÂBLE DE LIAISON MODBUS (LONG. 12 M) - AD134 Il permet la liaison entre la régulation murale VM Diematic Evolution et le tableau DIEMATIC iSystem de la chaudière.	**171,00**	**0,04**
	88017836	CÂBLE DE LIAISON INTER-MODULE (LONG. 1,5 M) - AD124 Il permet la liaison entre la régulation murale VM Diematic Evolution et le tableau DIEMATIC iSystem de la chaudière.	**133,00**	**0,04**
	81997720	CÂBLE DE LIAISON MODBUS (LONG. 40 M) - DB119 Il est destiné à remplacer indifféremment les câbles 12 m et 1 m, lorsque ces derniers s'avèrent trop courts.	**234,00**	**0,04**

* IMPORTANT : dans le cas d'une installation sans-fil, commander la référence 7900088 + la référence 7898722.

* **ÉCO-PART incluse** ou **ÉCO-PART en sus**
Les montants des éco-participations sont susceptibles d'évoluer en cas de modification du barème par notre organisme collecteur.

De Dietrich

DIEMATIC 3 ET DIEMATIC-M3

OPTIONS TABLEAUX DE COMMANDE



Les tableaux DIEMATIC 3 et DIEMATIC-m3 intègrent d'origine une régulation programmable en fonction de la température extérieure. De base ces tableaux peuvent piloter jusqu'à 2 circuits vannes 3 voies et 1 zone d'eau chaude sanitaire. Les tableaux DIEMATIC 3 et DIEMATIC-M3 peuvent piloter jusqu'à 9 chaudières en cascade.

- 2 niveaux d'accès aux réglages : volet fermé et volet ouvert
  - Écran LCD rétro-éclairé avec affichage en clair des date, heure et programme en cours ; affichage des modes de fonctionnement en cours par symboles explicites,
  - Volet fermé : touches de sélection du mode de fonctionnement et de réglage des températures complétées par 2 touches de réglage + ou -,
  - Volet ouvert : Touches de sélection des programmes standards ou personnalisables, de sélection des circuits et de défilement des menus pour avoir accès aux réglages.

	RÉF.	DÉSIGNATION	PRIX HT (€)	EP HT (€)*
OPTIONS TABLEAU DE COMMANDE DIEMATIC 3 ET DIEMATIC-M3				
	100000030	SONDE ECS (LONG. 5 M) - AD212 Elle permet la régulation avec priorité de la température et la programmation de la production d'eau chaude sanitaire par un préparateur à accumulation.	78,00	0,04
	85757743	PLATINE + SONDE POUR 1 VANNE MÉLANGEUSE (LONGUEUR 2,5 M) - FM48 Elle permet de commander une vanne mélangeuse à moteur électromécanique ou électrothermique. La carte s'implante dans le tableau DIEMATIC 3 ou DIEMATIC-m3 et se raccorde par connecteurs embrochables. DIEMATIC 3 ou DIEMATIC-M 3 peut recevoir 1 ou 2 options "platine + sonde", lui permettant la commande de 1 ou 2 vannes mélangeuses.	284,00	0,14
	100018924	SONDE D'AMBIANCE CDI D. ISYSTEM - AD285	262,00	0,14
	100018923	SONDE D'AMBIANCE "RADIO" CDR D. ISYSTEM (SANS ÉMETTEUR RADIO) - AD284	350,00	0,14
	100013307	MODULE CHAUDIÈRE "RADIO" (ÉMETTEUR) - AD252	184,00	0,14
		Elles permettent depuis la pièce où elles sont installées, de déroger à toutes les instructions du tableau DIEMATIC iSystem. Par ailleurs, elles permettent l'auto-adaptivité de la loi de chauffe du circuit concerné (une CDI D. iSystem ou CDR D. iSystem par circuit). Dans le cas de la CDR D. iSystem, les données sont transmises par ondes radio depuis leur lieu d'installation jusqu'au boîtier émetteur/récepteur (colis AD252) placé à proximité de la chaudière.		
	85757747	SONDE D'AMBIANCE SIMPLIFIÉE AVEC SONDE D'AMBIANCE - FM52 Elle permet depuis la pièce où elle est installée de déroger à certaines instructions du tableau DIEMATIC-m3 : • dérogation du programme et de consigne de la température ambiante. Par ailleurs, elle permet l'auto-adaptivité de la courbe de chauffe du circuit concerné (1 CDS par circuit).	154,00	0,14
	100013306	SONDE EXTÉRIEURE RADIO - AD251	119,00	0,14
	100013307	MODULE CHAUDIÈRE RADIO (ÉMETTEUR RADIO) - AD252	184,00	0,14
		La sonde extérieure radio est livrable en option pour les installations où la mise en place de la sonde extérieure filaire livrée avec le tableau DIEMATIC iSystem s'avérerait trop complexe. Si cette sonde est utilisée : • avec une commande à distance filaire (AD285 ou FM52), il est nécessaire de commander en plus le "Module chaudière radio" • avec une commande à distance radio (AD284) déjà associée à un "Module chaudière radio" (AD252), la commande d'un 2e module n'est pas nécessaire.		
	88017851	CÂBLE DE LIAISON BUS LG 12 M - AD134	171,00	0,04
	7714175	GTW26 DIEMATIC ISYSTEM/M3-MODBUS - AD325	264,00	0,14
+ POUR GT 220				
	100004294	PLATINE 2 ALL./MOD./V 3 V - AD217 Cette platine permet la commande d'une chaudière GT 220 D équipée d'un brûleur 2 allures ou modulant. Elle comprend également la commande et la programmation d'un circuit avec vanne mélangeuse 3 voies ; la sonde départ après vanne (colis AD199) est cependant à commander séparément (option).	440,00	0,14
	88017017	SONDE DÉPART V3V - AD199 Permet la gestion du circuit de chauffage mélangé.	128,00	0,04
+ POUR GT 330				
	88017017	SONDE DÉPART V3V - AD199 Permet la gestion du circuit de chauffage mélangé.	128,00	0,04
DIVERS				
	81997720	CÂBLE DE LIAISON (LONG. 40 M) - DB119 Le câble blindé longueur 40 m est destiné à remplacer le câble BUS 12 m (colis AD134) lorsque ce dernier s'avère trop court.	234,00	0,04
	88017858	PROLONGATEUR DE CÂBLE BUS - AD139 Cet accessoire permet de connecter entre eux deux câbles BUS, dans le cas où les deux chaudières à relier sont trop éloignées l'une de l'autre.	52,00	0,04
	100004781	SONDE À PLONGEUR AVEC DOIGT DE GANT - AD218 La sonde à plongeur NTC 147 est livrée avec un boîtier de raccordement IP 54 et avec un doigt de gant Ø 1/2», longueur utile sous tête 120 mm.	303,00	0,04

* ÉCO-PART incluse ou ÉCO-PART en sus
Les montants des éco-participations sont susceptibles d'évoluer en cas de modification du barème par notre organisme collecteur.

IX 145 - IX 245

OPTIONS TABLEAUX DE COMMANDE



Le tableau de commande des IX est un tableau très évolué intègre d'origine une régulation électronique programmable permettant la gestion des applications tertiaires les plus complexes.

- L'ensemble des réglages s'effectuent depuis le tableau de commande installé en façade de la chaudière. Le tableau de commande possède un afficheur rétro-éclairé qui permet une manipulation simple et facile. L'ergonomie de commande permet, à l'aide d'un bouton rotatif, une navigation intuitive entre des menus déroulants et le display affiche de manière simple en texte clair les données de fonctionnement les plus importantes (heure, températures, modes de fonctionnement,...) et l'état des différents composants de l'installation (vannes, pompes,...).
- La régulation électronique programmable adapte la température de la chaudière par action sur le brûleur modulant en fonction de la température extérieure (la sonde extérieure est livrée avec la chaudière) et éventuellement de la température ambiante si une commande à distance interactive est raccordée (option SA47).
- D'origine, la régulation est à même de faire fonctionner une installation de chauffage central avec 1 circuit direct et 1 circuit ECS (sonde ECS à commander en option SA49). Le raccordement de la sonde ECS permet la programmation et la gestion du circuit ECS.
- Jusqu'à 3 circuits peuvent être gérés par la régulation : 1 direct + 2 circuits avec vanne mélangeuse. Chacun des circuits avec vanne mélangeuse est piloté par un module de régulation circuit vanne 3 voies (colis SA45 comprenant la sonde départ). Chacun de ces circuits peut être équipé d'une sonde d'ambiance SA47 disponible en option.
- Cette régulation a été spécifiquement développée pour permettre la gestion optimale de systèmes combinant différents générateurs de chauffage (chaudières en cascade, chaudière bois, chaudière fuel, système solaire, ballons tampons…). Elle permet à l'installateur de paramétrer l'ensemble de l'installation de chauffage quel que soit son degré de complexité.
  Dans le cas d'installations plus importantes, il est possible de raccorder en cascade jusqu'à 16 chaudières (voir feuillet technique « Cascades IX »).
  Chaque chaudière de la cascade pouvant gérer jusqu'à 3 circuits.
- Elle peut aussi assurer la gestion (sans programmation) de la chaudière par l'intermédiaire d'un signal 0 - 10 V paramétrable.

	RÉF.	DÉSIGNATION	PRIX HT (€)	EP HT (€)*
OPTIONS TABLEAU DE COMMANDE IX				
	7712268	SONDE D'AMBIANCE PROGRAMMABLE FILAIRE - SA47 Appareil d'ambiance avec écran rétroéclairé avec menu déroulant et texte clair • Choix du mode de fonctionnement : Automatique (3 programmes différents), Manuel, Hors Gel, Vacances… • Accès aux paramètres chaudières • Alertes de dysfonctionnement avec codes défaut et historique de panne • Gestion de 2 circuits Des sondes d'ambiance peuvent être ajoutées au système pour augmenter la performance énergétique.	**147,00**	**0,14**
	7695736	MODULE DE RÉGULATION CIRCUIT VANNE 3 VOIES, INTÉGRABLE - SA45 Module de régulation intégrable dans la chaudière, pouvant gérer un circuit avec vanne 3 voies (sonde départ incluse) ou un ballon ECS solaire.	**501,00**	**0,14**
	7695737	MODULE DE RÉGULATION CIRCUIT VANNE 3 VOIES, MURAL - SA44 Module de régulation à fixer au mur, pouvant gérer un circuit avec vanne 3 voies (sonde départ incluse) ou un ballon ECS solaire.	**549,00**	**0,14**
	7709438	MODULE DE COMMUNICATION OCI 345 (MODULE LPB) Se monte dans le tableau de la chaudière et permet de raccorder des chaudières en cascade ou un web serveur.	**106,00**	**0,14**
	7768817	THERMOSTAT D'AMBIANCE PROGRAMMABLE (FILAIRE) - AD337	**140,00**	**0,14**
	7768818	THERMOSTAT D'AMBIANCE PROGRAMMABLE (SANS FIL) - AD338	**340,00**	**0,14**
	7649289	SONDE D'AMBIANCE CONNECTÉ SMART TC° « OT « POUR RACCORDEMENT EN ON/OFF OU EN OPENTHERM (FILAIRE) - AD311	**396,00**	**0,14**

OPTIONS TABLEAU DE COMMANDE IX				
	7709437	SONDE DOIGT DE GANT UNIVERSELLE (LONG. 6 M) - SA49 Sonde prévue pour être montée dans des doigts de gant, cette sonde peut être utilisée pour les ballons ECS, les ballons tampon…	**31,70**	**0,04**
	7709436	SONDE D'APPLIQUE UNIVERSELLE (LONG. 6 M) - SA48 Sonde pour pose en applique pouvant être utilisée pour les températures de départ et/ou les températures de retour.	**50,10**	**0,04**
	7670186	SONDE EXTÉRIEURE - HX94 Fournie avec la chaudière.	**60,30**	**0,04**
	7695735	RÉGULATION MURALE VM HSM - SA43 Contrôleur de chaudière en LPB, 0-10V ou ON/OFF et contrôleur de zone : 1 circuit vanne 3 voies. Voir feuillet technique VM HSM.	**1 377,00**	**0,14**

* ÉCO-PART incluse ou ÉCO-PART en sus
Les montants des éco-participations sont susceptibles d'évoluer en cas de modification du barème par notre organisme collecteur.

De Dietrich

DIEMACONTROL ET DIEMACONTROL PRO

RÉGULATION MURALE

NOUVEAUTÉ





Notre gamme de régulation murale permet de gérer des solutions hybrides de PAC collectives ou des cascades mixtes de PAC collectives et de chaudières

- Diemacontrol est une régulation murale qui gère la relève électrique ou l'hybridation de nos PAC collectives MMTC et MHTC. La chaudière en relève est pilotée en communication Bus ou 0-10V ou ON-OFF.
  Diemacontrol est livrée de série avec une sonde extérieure, une sonde de départ (système) et une sonde ECS

- Diemacontrol PRO est une régulation murale qui permet la gestion de cascade mixte, cascade de PAC et chaudières. Elle permet également la gestion de la relève électrique et des chaudières en communication Bus ou 0-10V ou ON-OFF. Elle est compatible avec MMTC, MHTC, MMTC PRO et MHTC PRO. Jusqu' à 8 générateurs en cascade.
  Diemacontrol PRO est livrée de série avec une sonde extérieure, 2 sondes applique et 2 sondes pour doigt de gant.

LISTE DES COLIS

RÉF.	DÉSIGNATION	PRIX HT (€)	EP HT (€)*	RÉF.	DÉSIGNATION	PRIX HT (€)	EP HT (€)*
7854542	DIEMACONTROL régulation murale pour PAC MMTC et MHTC, permet la gestion de système hybride (relève de chaudière gaz ou fioul) ou de système 100% électrique- Un diemacontrol par PAC.	**960,00**	**0,14**	7846302	DIEMACONTROL PRO régulation murale de cascade mixte, elle gère une cascade de chaudières et de pompes à chaleur. Elle gère la production de chauffage, du rafraîchissement et de l'ECS. Diemacontrol PRO peut piloter jusqu'à 8 générateurs	**1 760,00**	**0,14**

OPTIONS TABLEAU DE COMMANDE DIEMACONTROL

	RÉF.	DÉSIGNATION	PRIX HT (€)	EP HT (€)*
	7853119	BOÎTIER MURAL MULTIZONES SCB10	**586,00**	**0,14**
	100013304	PLATINE + SONDE POUR VANNE MÉLANGEUSE - AD249	**245,00**	**0,14**
	88017017	SONDE DÉPART V3V - AD199 Permet la gestion du circuit de chauffage mélangé.	**128,00**	**0,04**
	100000030	SONDE ECS (LONG. 5 M) - AD212 Elle permet la régulation avec priorité de la température et la programmation de la production d'eau chaude sanitaire par un préparateur à accumulation.	**78,00**	**0,04**
	100013305	SONDE SYSTÈME:ECS - AD250	**71,20**	**0,04**
	7663618	CÂBLE S-BUS (AVEC TERMINAISONS) LG 1,5 M - AD308 Permet la liaison entre les chaudières dans les installations cascades	**53,60**	**0,04**
	7663561	CÂBLE S-BUS (AVEC TERMINAISONS LG 12 M) - AD309 Permet la liaison entre les chaudières dans les installations cascades	**154,00**	**0,04**
	7663619	CÂBLE S-BUS (AVEC TERMINAISONS) LG 20 M - AD310 Permet la liaison entre les chaudières dans les installations cascades	**205,00**	**0,04**
	7688305	TERMINAISONS S-BUS - AD321	**77,10**	**0,04**
	85757741	SONDE EXTÉRIEURE - FM46 Permet la gestion des circuits par mesure de la température extérieure.	**62,80**	**0,04**
	7768817	THERMOSTAT D'AMBIANCE PROGRAMMABLE (FILAIRE) - AD337	**140,00**	**0,14**
	7768818	THERMOSTAT D'AMBIANCE PROGRAMMABLE (SANS FIL) - AD338	**340,00**	**0,14**
	7691375	SONDE D'AMBIANCE CONNECTÉ SMART TC° (R-BUS FILAIRE)- AD324 La sonde d'ambiance connecté SMART TC° est conçu pour être raccordé en câble R-BUS. Il permet le pilotage à distance du chauffage et de l'eau chaude sanitaire via une appli à télécharger gratuitement, facile de prise en main par l'utilisateur avec possibilité de donner accès à son installation au professionnel.	**299,00**	**0,14**
	7898724	SONDE D'AMBIANCE SMART CDI (FILAIRE)	**128,00**	**0,14**
 *	7900088	SONDE D'AMBIANCE SMART CDI RF, sans-fil et connectable via Link WIFI	**152,00**	**0,14**
	7898722	PASSERELLE DE COMMUNICATION MULTIPROTOCOLES Link WIFI - GTW IoT	**178,00**	**0,14**
	7844192	PASSERELLE DE COMMUNICATION GTW-251 S-BUS EN MODBUS ENTRE DIEMACONTROL PRO ET NOS POMPES A CHALEUR COLLECTIVES MMTC, MHTC, MMTCPRO et MHTC PRO	**196,00**	**0,14**
	7877061	PASSERELLE DE COMMUNICATION GTW-43 S-BUS EN ON-OFF OU 0-10V OU OPENTHERM. CETTE PASSERELLE PERMET D'INTRODUIRE TOUTES CHAUDIÈRES DANS NOS CASCADES.	**225,00**	**0,14**
	7721982	PASSERELLE DE COMMUNICATION GTW08 L-BUS – MODBUS - AD332	**248,00**	**0,14**
	7756023	PASSERELLE DE COMMUNICATION GTW21 L-BUS - BACNET TCP/IP - AD332	**458,00**	**0,14**
	88017851	CÂBLE DE LIAISON MODBUS (LONG. 12 M) - AD134 Il permet la liaison entre la régulation murale VM Diematic Evolution et le tableau DIEMATIC iSystem de la chaudière.	**171,00**	**0,04**
	88017836	CÂBLE DE LIAISON INTER-MODULE (LONG. 1,5 M) - AD124 Il permet la liaison entre la régulation murale VM Diematic Evolution et le tableau DIEMATIC iSystem de la chaudière.	**133,00**	**0,04**
	81997720	CÂBLE DE LIAISON MODBUS (LONG. 40 M) - DB119 Il est destiné à remplacer indifféremment les câbles 12 m et 1 m, lorsque ces derniers s'avèrent trop courts.	**234,00**	**0,04**

* IMPORTANT : dans le cas d'une installation sans-fil, commander la référence 7900088 + la référence 7898722.

* ÉCO-PART incluse ou ÉCO-PART en sus
Les montants des éco-participations sont susceptibles d'évoluer en cas de modification du barème par notre organisme collecteur.

VM DIEMATIC EVOLUTION

RÉGULATION MURALE



La régulation électronique VM Diematic Evolution, intégrée dans un boîtier mural, permet le pilotage et la régulation de 3 circuits chauffage et de 2 circuits ECS, chacun des circuits chauffage pouvant être un circuit direct ou un circuit avec vanne mélangeuse 3 voies motorisée. Elle permet aussi la gestion de la cascade jusqu'à 8 générateurs.

- Il est possible de relier une VM Diematic Evolution avec une chaudière et/ou une pompe à chaleur et une autre Diematic Evolution et de réaliser ainsi de nombreuses combinaisons quel que soit le type d'installation :
  - VM Diematic Evolution peut être utilisée en combinaison avec les chaudières et pompes à chaleur équipées d'un S-BUS pour gérer des circuits de chauffage et ECS supplémentaires
  - VM Diematic Evolution peut-être intégrée en relation avec un ou plusieurs générateurs équipés de Diematic Evolution ou avec une DIEMACONTROL qui permet la gestion des MMTC
  - VM Diematic Evolution peut-être intégrée dans un système Diematic iSystem via le Modbus Diematic iSystem en suiveuse uniquement.
  - VM Diematic Evolution peut également être utilisé seule de manière autonome pour réguler les circuits de chauffage et ECS en fonction de la température extérieure (sonde à commander séparément FM46)
- Elle sait aussi piloter une cascade de chaudières ou pompes à chaleur équipées d'un tableau Diematic Evolution
- VM Diematic Evolution possède également une entrée 0-10 V et tout ou rien.
- Dimensions : longueur : 320 mm, hauteur : 260 mm, profondeur : 130 mm
- Indice de protection : IP 21 - Porte sur charnière réversible, verrouillable et plombable

RÉF.	DÉSIGNATION	PRIX HT (€)	EP HT (€)*
LISTE DES COLIS			
7676561	VM DIEMATIC EVOLUTION - AD315	**1 612,00**	**0,14**

	RÉF.	DÉSIGNATION	PRIX HT (€)	EP HT (€)*
OPTIONS TABLEAU DE COMMANDE DIEMATIC EVOLUTION				
	7853119	BOÎTIER MURAL MULTIZONES SCB10	**586,00**	**0,14**
	100013304	PLATINE + SONDE POUR 1 VANNE MÉLANGEUSE (LONG. 2,5 M) - AD249 Elle permet de commander une vanne mélangeuse à moteur électromécanique ou électrothermique. La carte s'implante dans le tableau DIEMATIC Evolution et se raccorde par connecteurs embrochables. DIEMATIC Evolution peut recevoir 1 option "platine + sonde", lui permettant la commande de 1 vanne mélangeuse supplémentaire.	**245,00**	**0,14**
	88017017	SONDE DÉPART APRÈS VANNE (LONG. 2,5 M) - AD199 1 ou 2 sondes sont nécessaires pour raccorder le 1er circuit et le 2ème avec vanne mélangeuse sur une chaudière équipée d'une régulation DIEMATIC Evolution.	**128,00**	**0,04**
	100000030	SONDE POUR EAU CHAUDE SANITAIRE (LONG. 5 M) - AD212 Elle permet la régulation avec priorité de la température et la programmation de la production d'eau chaude sanitaire par un préparateur à accumulation.	**78,00**	**0,04**
	100013305	SONDE SYSTÈME (LONG. 5 M) - AD250 Comprend 1 sonde pour la gestion d'un ballon tampon ou d'une cascade avec un appareil équipé d'un tableau Diematic Evolution (chaudière ou une pompe à chaleur ou une VM Diematic Evolution).	**71,20**	**0,04**
	7663618	CÂBLE S-BUS (AVEC TERMINAISONS) LG 1,5 M - AD308 Permet la liaison entre les chaudières dans les installations cascades	**53,60**	**0,04**
	7663561	CÂBLE S-BUS (AVEC TERMINAISONS LG 12 M) - AD309 Permet la liaison entre les chaudières dans les installations cascades	**154,00**	**0,04**
	7663619	CÂBLE S-BUS (AVEC TERMINAISONS) LG 20 M - AD310 Permet la liaison entre les chaudières dans les installations cascades	**205,00**	**0,04**
	7688305	TERMINAISONS S-BUS - AD321	**77,10**	**0,04**
	85757741	SONDE EXTÉRIEURE - FM46 Permet la gestion des circuits par mesure de la température extérieure.	**62,80**	**0,04**
	7768817	THERMOSTAT D'AMBIANCE PROGRAMMABLE (FILAIRE) - AD337	**140,00**	**0,14**
	7768818	THERMOSTAT D'AMBIANCE PROGRAMMABLE (SANS FIL) - AD338	**340,00**	**0,14**
	7691375	SONDE D'AMBIANCE CONNECTÉ SMART TC° (R-BUS FILAIRE)- AD324 La sonde d'ambiance connecté SMART TC° est conçu pour être raccordéen câble R-BUS. Il permet le pilotage à distance du chauffage et de l'eau chaude sanitaire via une appli à télécharger gratuitement, facile de prise en main par l'utilisateur avec possibilité de donner accès à son installation au professionnel.	**299,00**	**0,14**
	7898724	SONDE D'AMBIANCE SMART CDI (FILAIRE)	**128,00**	**0,14**
 *	7900088	SONDE D'AMBIANCE SMART CDI RF, sans-fil et connectable via Link WIFI	**152,00**	**0,14**
	7898722	PASSERELLE DE COMMUNICATION MULTIPROTOCOLES Link WIFI - GTW IoT	**178,00**	**0,14**
	7721982	PASSERELLE DE COMMUNICATION GTW08 L-BUS – MODBUS - AD332	**248,00**	**0,14**
	7756023	PASSERELLE DE COMMUNICATION GTW21 L-BUS - BACNET TCP/IP - AD332	**458,00**	**0,14**
	88017851	CÂBLE DE LIAISON MODBUS (LONG. 12 M) - AD134 Il permet la liaison entre la régulation murale VM Diematic Evolution et le tableau DIEMATIC iSystem de la chaudière.	**171,00**	**0,04**
	88017836	CÂBLE DE LIAISON INTER-MODULE (LONG. 1,5 M) - AD124 Il permet la liaison entre la régulation murale VM Diematic Evolution et le tableau DIEMATIC iSystem de la chaudière.	**133,00**	**0,04**
	81997720	CÂBLE DE LIAISON MODBUS (LONG. 40 M) - DB119 Il est destiné à remplacer indifféremment les câbles 12 m et 1 m, lorsque ces derniers s'avèrent trop courts.	**234,00**	**0,04**

* IMPORTANT : dans le cas d'une installation sans-fil, commander la référence 7900088 + la référence 7898722.

Détails des données
Voir feuillet technique

* ÉCO-PART incluse ou ÉCO-PART en sus
Les montants des éco-participations sont susceptibles d'évoluer en cas de modification du barème par notre organisme collecteur.

VM DIEMATIC ISYSTEM

RÉGULATION MURALE



La régulation électronique VM Diematic iSystem, intégrée dans un boîtier mural, permet le pilotage et la régulation de 2 circuits chauffage et d'un circuit ECS, chacun des circuits chauffage pouvant être un circuit direct ou un circuit avec vanne mélangeuse 3 voies motorisée.

- Il est possible de relier entre elles jusqu'à 20 régulations VM Diematic iSystem et de réaliser ainsi de nombreuses combinaisons quel que soit le type d'installation :
  - VM Diematic iSystem peut être utilisée en relation avec un générateur existant pour piloter des circuits chauffage et ECS supplémentaires. Dans ce cas elle communiquera avec le générateur via un câble BUS (par exemple chaudière De Dietrich équipée d'un tableau de commande DIEMATIC iSystem).
  - VM Diematic iSystem peut également être utilisée seule de manière autonome pour réguler des circuits chauffage et ECS en fonction de la température extérieure (sonde à commander séparément – colis FM46) indépendamment du générateur.

  De plus, VM Diematic iSystem pourra piloter une chaudière via OpenTherm (sortie existante sur VM Diematic iSystem) pour une chaudière équipée d'un bus OpenTherm, ou en « ON/OFF » par l'intermédiaire du contact auxiliaire pour tout autre générateur (brûleur, PAC, chaudière bois…).
- Elle sait aussi piloter une cascade de chaudières :
  - équipées d'un tableau de commande DieiSystem
  - équipées d'un BUS OpenTherm via une carte interface (1 carte par générateur) ;
- VM Diematic iSystem est aussi équipée d'une sortie auxiliaire permettant outre la commande éventuelle en ON/OFF d'un générateur, la commande d'une pompe de circulation, d'une pompe primaire, d'un 2e circuit ECS, d'un signal d'alarme etc. Elle possède également une entrée 0-10V pouvant être configurée pour une commande téléphonique en tout ou rien.
- Dimensions : longueur : 320 mm, hauteur : 260 mm, profondeur : 130 mm
- Indice de protection : IP 65 - Porte sur charnière réversible, verrouillable et plombable

RÉF.	DÉSIGNATION	PRIX HT (€)	EP HT (€)*
LISTE DES COLIS			
100018254	DIEMATIC VM ISYSTEM - AD281	**1 658,00**	**0,14**

	RÉF.	DÉSIGNATION	PRIX HT (€)	EP HT (€)*
OPTIONS RÉGULATION MURALE VM DIEMATIC ISYSTEM				
	85757741	SONDE EXTÉRIEURE - FM46 Permet la gestion des circuits par mesure de la température extérieure.	**62,80**	**0,04**
	100000030	SONDE POUR EAU CHAUDE SANITAIRE (LONG. 5 M) - AD212 Elle permet la régulation avec priorité de la température et la programmation de la production d'eau chaude sanitaire par un préparateur à accumulation.	**78,00**	**0,04**
	88017017	SONDE DÉPART APRÈS VANNE (LONG. 2,5 M) - AD199 Cette sonde permet de mesurer la température de départ de l'eau de chauffage.	**128,00**	**0,04**
	100013305	SONDE SYSTÈME (LONG. 5 M) - AD250 Comprend 1 sonde pour la gestion d'un ballon tampon avec une chaudière équipée d'une régulation murale VM DIEMATIC iSystem. Peut servir comme sonde départ cascade.	**71,20**	**0,04**
	100018924	SONDE D'AMBIANCE CDI D. ISYSTEM - AD285	**262,00**	**0,14**
	100018923	SONDE D'AMBIANCE "RADIO" CDR D. ISYSTEM (SANS ÉMETTEUR RADIO) - AD284	**350,00**	**0,14**
	100013307	MODULE CHAUDIÈRE "RADIO" (ÉMETTEUR) - AD252	**184,00**	**0,14**
		Ces commandes à distance permettent depuis la pièce où elles sont installées, de déroger à toutes les instructions de la régulation DIEMATIC VM iSystem. Par ailleurs, elles permettent l'auto-adaptivité de la loi de chauffe du circuit concerné (une CDI D. iSystem ou CDR D. iSystem par circuit). Dans le cas de la CDR D. iSystem, les données sont transmises par ondes radio depuis leur lieu d'installation jusqu'au boîtier émetteur/récepteur (colis AD252) placé à proximité de la chaudière.		
	85757747	SONDE D'AMBIANCE SIMPLIFIÉE - FM52 Elle permet depuis la pièce où elle est installée de déroger à certaines instructions de la régulation VM DIEMATIC iSystem : • dérogation du programme et de consigne de la température ambiante. Par ailleurs, elle permet l'auto-adaptivité de la courbe de chauffe du circuit concerné (1 CDS par circuit).	**154,00**	**0,14**
	100013306	SONDE EXTÉRIEURE RADIO - AD251	**119,00**	**0,14**
	100013307	MODULE CHAUDIÈRE RADIO (ÉMETTEUR RADIO) - AD252	**184,00**	**0,14**
		La sonde extérieure radio est livrable en option pour les installations où la mise en place de la sonde extérieure filaire s'avérerait trop complexe. Si cette sonde est utilisée : • avec une commande à distance filaire (AD285 ou FM52), il est nécessaire de commander en plus le "Module chaudière radio" • avec une commande à distance radio (AD284) déjà associé à un "Module chaudière radio" (AD252) la commande d'un 2e module n'est pas nécessaire.		
	88017851	CÂBLE DE LIAISON BUS (LONG. 12 M) - AD134 Il permet la liaison entre la régulation murale VM DIEMATIC iSystem et le tableau DIEMATIC de la chaudière.	**171,00**	**0,04**
	88017836	CÂBLE DE LIAISON INTER-MODULE (LONG. 1,5 M) - AD124 Il permet l'interconnexion de deux régulations murales VM DIEMATIC iSystem.	**133,00**	**0,04**
	81997720	CÂBLE DE LIAISON (LONG. 40 M) - DB119 Il est destiné à remplacer indifféremment les câbles 12 m et 1 m, lorsque ces derniers s'avèrent trop courts.	**234,00**	**0,04**

Détails des données
Voir feuillet technique

* ÉCO-PART incluse ou ÉCO-PART en sus
Les montants des éco-participations sont susceptibles d'évoluer en cas de modification du barème par notre organisme collecteur.

VM HSM

RÉGULATION MURALE



La régulation VM HSM, intégrée dans un boîtier mural, permet le pilotage de générateurs et de circuits chauffage et eau chaude sanitaire.

- La VM-HSM peut gérer différents types de générateurs :
  - une cascade de chaudières IX et IX-M…, par le bus de communication LPB (option SA50), jusqu'à 16 chaudières,
  - une chaudière en ON/OFF.
- La VM HSM peut également piloter de nombreux types de circuits :
  - un circuit direct et un circuit vanne 3 voies,
  - un circuit ECS avec 1 ou 2 sondes,
  - un ballon tampon,
  - un système solaire pour la production d'eau chaude sanitaire.
- Indispensable pour piloter le ballon LSR. Le module VM HSM permet la commande des chaudières IX ou IX-M pour la préparation de l'eau chaude sanitaire condensante.
- La VM HSM est livrée de base avec 2 sondes de contact universelles et 3 sondes universelles pour doigt de gant.
- Dimensions : longueur : 300 mm, hauteur : 230 mm, profondeur : 120 mm

LISTE DES COLIS

RÉF.	DÉSIGNATION	PRIX HT (€)	EP HT (€)*
7695735	VM HSM - SA43	**1 377,00**	**0,14**

OPTIONS RÉGULATION MURALE VM HSM

	RÉF.	DÉSIGNATION	PRIX HT (€)	EP HT (€)*
	7670186	SONDE EXTÉRIEURE - HX94	**60,30**	**0,04**
	7709436	SONDE D'APPLIQUE UNIVERSELLE - SA48 Sonde pour pose en applique pouvant être utilisée pour les températures de départ et/ou les températures de retour.	**50,10**	**0,04**
	7709437	SONDE DOIGT DE GANT UNIVERSELLE (LONG. 6 M) - SA49 Sonde prévue pour être montée dans des doigts de gant, cette sonde peut être utilisée pour les ballons ECS, les ballons tampon ….	**31,70**	**0,04**
	7712268	SONDE D'AMBIANCE PROGRAMMABLE - SA47 Sonde programmable filaire avec écran rétro éclairé et menu déroulant en texte claire Tous les paramétrages utilisateurs et installateurs sont accessibles via cette sonde d'ambiance : • Le mode de fonctionnement : Automatique (3 programmes différents), Manuel, Hors Gel, Vacances…, • Les températures de consignes : confort, réduit, • Les paramètres chaudières et circuits, • Alertes de dysfonctionnement avec codes défaut et historique de panne Cette sonde peut aussi gérer 2 circuits.	**147,00**	**0,14**
	7768817	THERMOSTAT D'AMBIANCE PROGRAMMABLE (FILAIRE) - AD337	**140,00**	**0,14**
	7768818	THERMOSTAT D'AMBIANCE PROGRAMMABLE (SANS FIL) - AD338	**340,00**	**0,14**
	7695737	MODULE DE RÉGULATION CIRCUIT VANNE 3 VOIES, MURAL - SA44 Module de régulation à fixer au mur, pouvant gérer un circuit avec vanne 3 voies (sonde départ incluse) ou un ballon ECS solaire.	**549,00**	**0,14**
	7709438	MODULE DE COMMUNICATION OCI 345 Module BUS de communication qui se monte dans le tableau des chaudières IX… et permet la communication par BUS entre la VM-HSM et des chaudières IX….	**106,00**	**0,14**
	7753497	WEB SERVER OZW 672.04, JUSQU'À 4 CHAUDIÈRES Idéal pour une gestion d'un petit collectif en local ou à distance. • Le web server permet d'accéder à l'ensemble des paramètres de la chaudière ou des chaudières du site soit en local via USB, soit à distance via un portail internet (router). Possibilité d'accès à une cascade de chaudières ou des chaudières indépendantes sur le même site. • Il est également possible de créer des rapports sur l'état de la chaufferie et de les communiquer par mail. Il existe 3 références de Web Server selon le nombre de chaudière à contrôler :	**1 239,00**	**0,14**

* ÉCO-PART incluse ou **ÉCO-PART en sus**
Les montants des éco-participations sont susceptibles d'évoluer en cas de modification du barème par notre organisme collecteur.

De Dietrich

La température parfaite à la rencontre de l'extraordinaire.

Trouvons la vôtre.

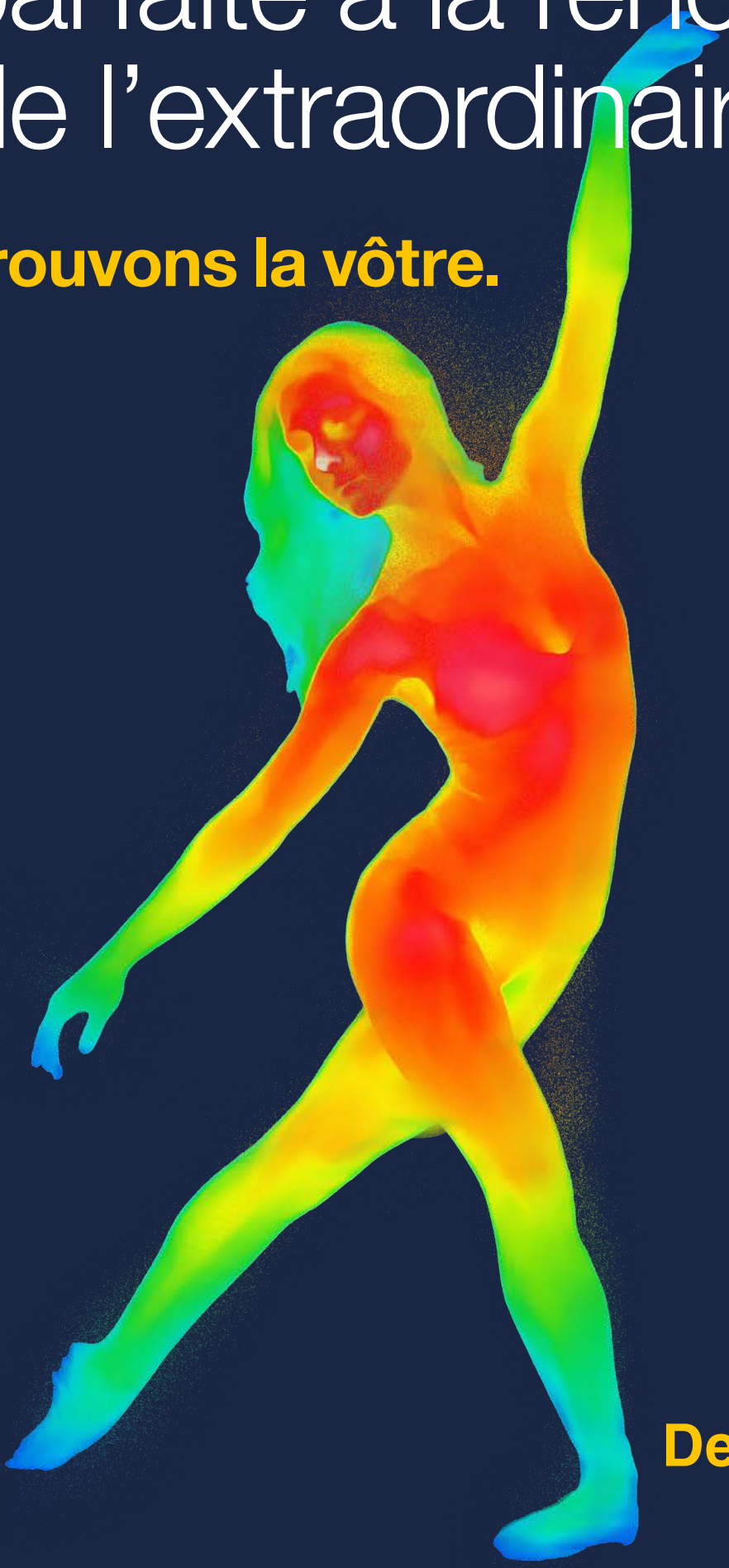

De Dietrich

RÉGULATION

La température parfaite à la rencontre de l'extraordinaire.

Trouvons la vôtre.



Chaudière murale gaz
à condensation

MCR 2

www.dedietrich-thermique.fr

De Dietrich

EQUIPEMENTS & FUMISTERIE

SOMMAIRE

ÉQUIPEMENTS DE CHAUFFERIE P.534

FUMISTERIE P.539

FUMISTERIE MCR 2 - MPX 2 - EGC EVO P.539

FUMISTERIE IX-M EVO P.546

FUMISTERIE ELIDENS C140 - AMC PRO EVO P.550

FUMISTERIE MCA 160 P.556

FUMISTERIE IX 145 - IX 245 P.560

FUMISTERIE C230 EVO - C340 - C640 P.565

FUMISTERIE MODULENS O P.570

FUMISTERIE CFU C PLUS ET CFU ECONOX P.574

AUTRES ACCESSOIRES DE FUMISTERIE P.580

ÉQUIPEMENTS DE CHAUFFERIE

POUR CHAUDIÈRES CFU ECONOX ET CFU C... PLUS
(MODÈLES NON ÉQUIPÉS DU KIT HYDRAULIQUE MY445)

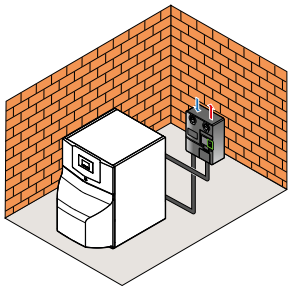

• Montage des modules autoportés

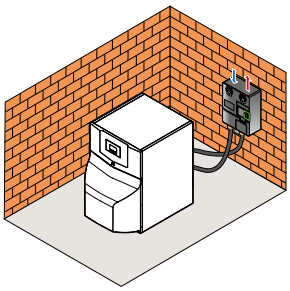



• Montage des modules au mur

TYPE DE CHAUDIÈRE ▶ / TYPE D'INSTALLATION À RÉALISER ▼	CFU ECONOX	CFU C PLUS / CFU ECONOX
1 circuit direct	MY460 (montage à droite) ou MY465 (montage à gauche) + EA143 + Options régulation -	MY470 (montage à droite, à gauche ou montage central) + EA142 + EA143 + Options régulation -
1 circuit avec vanne mélangeuse	MY460 (montage à droite) ou MY465 (montage à gauche) + EA144 + Options régulation MY440	MY470 (montage à droite, à gauche ou montage central) + EA142 + EA144 + Options régulation MY440
1 circuit direct + 1 circuit avec vanne mélangeuse	MY460 (montage à droite) ou MY465 (montage à gauche) + EA140 + EA143 + EA144 + Options régulation MY440	MY470 (montage à droite, à gauche ou montage central) + EA140 + EA141 + EA143 + EA144 + Options régulation MY440
2 circuits avec vanne mélangeuse (CFU 36 et 46)	MY460 (montage à droite) ou MY465 (montage à gauche) + EA140 + 2 x EA144 + Options régulation 2 x MY440	MY470 (montage à droite, à gauche ou montage central) + EA140 + EA141 + 2 x EA144 + Options régulation 2 x MY440
3 circuits dont 2 circuits avec vanne mélangeuse (CFU 36 et 46)	MY460 (montage à droite) ou MY465 (montage à gauche) + EA140 + 2 x EA144 + Options régulation 2 x MY440	MY470 (montage à droite, à gauche ou montage central) + EA140 + EA141 + EA143 + 2 x EA144 + Options régulation 2 x MY440

* Option

De Dietrich

ÉQUIPEMENTS DE CHAUFFERIE

DESCRIPTION DES DIFFÉRENTS COLIS

	RÉF.	DÉSIGNATION	PRIX HT (€)	EP HT (€)*
MODULES HYDRAULIQUES 1 CIRCUIT				
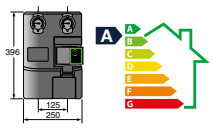	100020167	**Module hydraulique pour 1 circuit direct** - EA143 Entièrement monté, isolé et testé ; équipé d'une pompe électronique à indice d'efficacité énergétique EEI < 0,23, de thermomètres intégrés dans les vannes d'isolement, et d'un clapet antiretour intégré dans la vanne de retour.	**962,00**	**0,14**
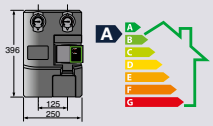	100020168	**Module hydraulique pour 1 circuit avec vanne** - EA144 Entièrement monté, isolé et testé ; équipé d'une pompe électronique à indice d'efficacité énergétique EEI < 0,23, d'une vanne mélangeuse 3 voies motorisée, de thermomètres intégrés dans les vannes d'isolement, et d'un clapet antiretour intégré dans la vanne de retour.	**1 367,00**	**0,14**
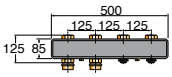	100020164	**Collecteur** - EA140 Dans le cas d'une installation avec 2 ou 3 circuits	**522,00**	**0,01**
	100020166	**Console murale pour 1 module hydraulique** - EA142 Intègre 2 raccords mâle/femelle en laiton. S'utilise quand l'un des 2 modules hydrauliques (pour circuit direct ou pour circuit avec vanne) est monté seul et permet leur fixation au mur.	**174,00**	**0,01**
	100020165	**Console murale pour collecteur** - EA141	**65,20**	**0,01**
MODULES HYDRAULIQUES COMPACTS 2 CIRCUITS				
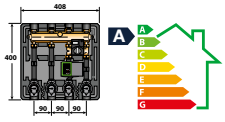	100020169	**Module hydraulique compact pour 2 circuits (avec pompe pour circuit avec vanne à indice d'efficacité énergétique EEI < 0,23)** - EA145 Ce module intègre la pompe de chauffage et la vanne mélangeuse 3 voies motorisée pour le circuit avec vanne, ainsi que les thermomètres intégrés dans les vannes d'isolement pour les 2 circuits. Il est livré entièrement monté, isolé et testé en usine.	**1 714,00**	**1,75**
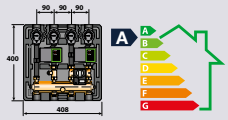	7616233	**Module hydraulique compact pour 2 circuits (avec 2 pompes pour circuit direct et circuit avec vanne à indice d'efficacité énergétique EEI < 0,23)** - MT12 Ce module intègre d'une part la pompe chauffage pour le circuit direct et d'autre part la pompe chauffage et la vanne 3 voies motorisée pour le circuit avec vanne. Il intègre aussi les thermomètres intégrés dans les vannes d'isolement pour les 2 circuits. Il est entièrement monté, isolé et testé en usine.	**2 519,00**	**1,75**
OPTIONS POUR MODULES HYDRAULIQUES				
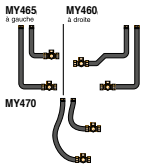		**Tubulures de raccordement chaudière/module** Utilisables pour 1 kit hydraulique constitué d'1 ou 2 circuit(s).		
	7629813	• pour CFU EcoNox, raccordement à droite - MY460	**300,00**	**0,01**
	7629815	• pour CFU EcoNox, raccordement à gauche - MY465	**300,00**	**0,01**
	7629824	• pour CFU EcoNox et CFU C… Plus (flexibles) - MY470	**293,00**	**0,01**
	7629826	**Kit de sécurité hydraulique** - MY480 Comporte un purgeur automatique, une soupape de sécurité tarée à 3 bar, et un manomètre. Se monte sur la croix de raccordement supérieure. • pour CFU EcoNox, CFU C… Plus	**227,00**	**0,02**
OPTIONS POUR MODULENS O® AFC-S… UNIQUEMENT				
		**Kit circuit externe**		
	100016490	pour Modulens O® AFC-S… - MV6	**157,00**	**0,01**

* ÉCO-PART incluse ou ÉCO-PART en sus
Les montants des éco-participations sont susceptibles d'évoluer en cas de modification du barème par notre organisme collecteur.

ÉQUIPEMENTS DE CHAUFFERIE

GUIDE DE CHOIX

Dans le neuf ou la rénovation, De Dietrich met au cœur de ses priorités la recherche optimale de la performance énergétique dans le temps.

Des générateurs à hautes performances aux équipements de chaufferie, nous avons élaboré des solutions sur mesures pour répondre parfaitement à vos cahiers des charges. De Dietrich développe pour vous un ensemble d'équipements de chaufferie pour sécuriser et pérenniser votre installation dans le temps jusqu'à 1 300 kW.

INSTALLATION DANS LE NEUF

① Échangeur de séparation des circuits (non fourni)
② Purgeur d'air
③ Dégazeur de microbulles
④ Séparateurs de boues
⑤ Groupe clarificateur
⑥a SoluTECH, lessivage et désembouage
⑥b SoluTECH, protection intégrale

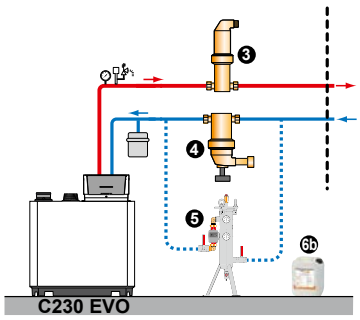

INSTALLATIONS EN RÉNOVATION

- Avec échangeur de séparation des circuits et traitement du circuit primaire uniquement

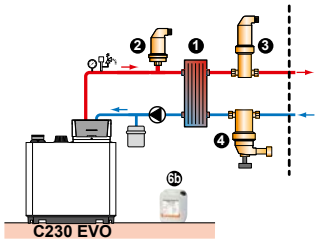

- Avec bouteille de découplage existante

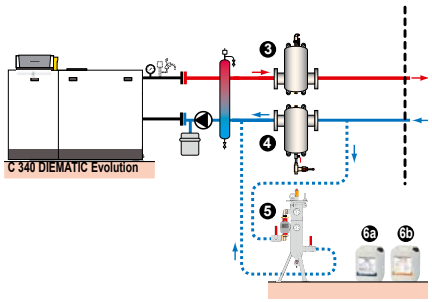

- Sans bouteille de découplage

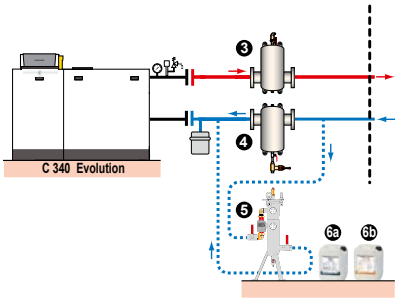

TABLEAU DE PRÉCONISATION

Ci-dessous un tableau de préconisation vous permettant de sélectionner les équipements à commander en fonction de votre configuration d'installation et du type de chaudière retenu.

CHAUDIÈRE TYPE							② PURGEUR D'AIR	③ DÉGAZEUR DE MICROBULLES		④ SÉPARATEURS DE BOUES AVEC AIMANT POUR MONTAGE EN PASSAGE TOTAL		⑤ GROUPES CLARIFICATEURS POUR MONTAGE EN DÉRIVATION		⑥a SOLUTECH LESSIVAGE ET DÉSEMBOUAGE	⑥b SOLUTECH PROTECTION INTÉGRALE
IX-M EVO	AMC PRO EVO	C 230 EVO	C 340	C 640	IX 145	IX 245	RÉF.	TYPE	RÉF.	TYPE	RÉF.	TYPE	RÉF.	RÉF.	RÉF.
35, 50, 60, 70	35, 45, 65	85			50, 70		7650329	Rp 1" 1/4	7650330	Rp 1" 1/4 (3,7 m³/h)	7650376	DN32 (4 m³/h)	7651695	7651703	7651705
90, 110, 130	90, 115	130			90, 110	130	7650329	Rp 1" 1/2	7650333	Rp 1" 1/2 (5,0 m³/h)	7650377	DN32 (4 m³/h)	7651695	7651703	7651705
150	160	170				150	7650329	Rp 2"	7650334	Rp 2" (8 m³/h)	7650378	DN32 (4 m³/h)	7651695	7651703	7651705
		210				200	7650329	Rp 2"	7650334	Rp 2" (8 m³/h)	7650378	DN32 (4 m³/h)	7651695	7651703	7651705
			280			250	7650329	DN65	7650338	DN65 (20 m³/h)	7651722	DN32 (4 m³/h)	7651695	7651703	7651705
			350				7650329	DN65	7650338	DN65 (20 m³/h)	7651722	DN32 (4 m³/h)	7651695	2 x 7651703	2 x 7651705
			430				7650329	DN65	7650338	DN65 (20 m³/h)	7651722	DN32 (4 m³/h)	7651695	2 x 7651703	2 x 7651705
			500				7650329	DN65	7650338	DN65 (20 m³/h)	7651722	DN32 (9 m³/h)	7651698	3 x 7651703	3 x 7651705
			570				7650329	DN80	7650339	DN80 (27 m³/h)	7651730	DN32 (9 m³/h)	7651698	4 x 7651703	4 x 7651705
			650				7650329	DN80	7650339	DN80 (27 m³/h)	7651730	DN32 (9 m³/h)	7651698	4 x 7651703	4 x 7651705
				560			7650329	DN80	7650339	DN80 (27 m³/h)	7651730	DN32 (9 m³/h)	7651698	4 x 7651703	4 x 7651705
				700			7650329	DN80	7650339	DN80 (27 m³/h)	7651730	DN32 (9 m³/h)	7651698	4 x 7651703	4 x 7651705
				860			7650329	DN100	7650340	DN100 (47 m³/h)	7651732	DN32 (9 m³/h)	7651698	5 x 7651703	5 x 7651705
				1000			7650329	DN100	7650340	DN100 (47 m³/h)	7651732	DN32 (9 m³/h)	7651698	6 x 7651703	6 x 7651705
				1140			7650329	DN100	7650340	DN100 (47 m³/h)	7651732	DN32 (9 m³/h)	7651698	7 x 7651703	7 x 7651705
				1300			7650329	DN125	7660261	DN125 (72 m³/h)	7651733	DN32 (9 m³/h)	7651698	8 x 7651703	8 x 7651705

ÉQUIPEMENTS DE CHAUFFERIE

ÉQUIPEMENTS DE CHAUFFERIE

	RÉF.	DÉSIGNATION	PRIX HT (€)	EP HT (€)*
	7650329	**Purgeur d'air automatique 1/2" (10 bar)** - SA16 Purgeur en laiton permettant une purge efficace lors des remplissages et de faire l'appel d'air lors des vidanges. De par sa conception, il est très peu sensible à l'encrassement, optimise la transmission de chaleur et permet de réduire les bruits dans l'installation.	**89,80**	0,02
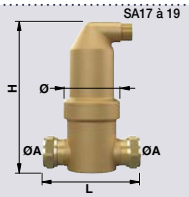		**Dégazeurs de microbulles (10 bar)** Dégazeurs en laiton (Colis SA17 à SA19) ou en acier (Colis SA20 à SA23) pour montage horizontal, aux faibles pertes de charge et équipé d'origine d'un purgeur d'air automatique efficace et fiable. Ils permettent d'évacuer très efficacement les gaz libérés à l'air libre dans les installations de chauffage.		
	7650330	Dégazeur de microbulles laiton Rp 1" 1/4 - SA17	**187,00**	0,02
	7650333	Dégazeur de microbulles laiton Rp 1" 1/2 - SA18	**212,00**	0,02
	7650334	Dégazeur de microbulles laiton Rp 2" - SA19	**592,00**	0,02
	7650336	Dégazeur de microbulles acier DN 50 - SA20	**1 454,00**	0,02
	7650338	Dégazeur de microbulles acier DN 65 - SA21	**1 489,00**	0,02
	7650339	Dégazeur de microbulles acier DN 80 - SA22	**2 040,00**	0,02
	7650340	Dégazeur de microbulles acier DN 100 - SA23	**2 122,00**	0,02
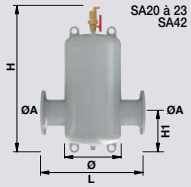	7660261	Dégazeur de microbulles acier DN 125 - SA42	**5 008,00**	0,02

LÉGENDE CÔTES

	SA17	SA18	SA19	SA20	SA21	SA22	SA23	SA42
H	202	236	277	603	603	718	718	893
L	-	-	-	152	162	158	168	214
H1	88	88	132	350	350	470	470	635
Ø	63	63	100	132	132	206	206	354
ØA	Rp 1"1/4	Rp 1"1/2	Rp 2"	DN50/PN16	DN65/PN16	DN80/PN16	DN100/PN16	DN125/PN16

		**Séparateurs de boues avec aimant (10 bar) pour montage en passage total** Purgeur en laiton permettant une purge efficace lors des remplissages et de faire l'appel d'air lors des vidanges. De par sa conception, il est très peu sensible à l'encrassement, optimise la transmission de chaleur et permet de réduire les bruits dans l'installation.	
	7650376	Séparateur de boues avec aimant laiton Rp 1" 1/4 (3,7 m³/h) - SA24	**253,00**	0,01
	7650377	Séparateur de boues avec aimant laiton Rp 1" 1/2 (5,0 m³/h) - SA25	**267,00**	0,01
	7650378	Séparateur de boues avec aimant laiton Rp 2" (8,0 m³/h) - SA26	**639,00**	0,01
	7651722	Séparateur de boues acier DN 65 (20 m³/h)	**2 056,00**	0,01
	7651730	Séparateur de boues acier DN 80 (27 m³/h)	**2 596,00**	0,01
	7651732	Séparateur de boues acier DN 100 (47 m³/h)	**2 673,00**	0,02
	7651733	Séparateur de boues acier DN 125 (72 m³/h)	**4 585,00**	0,04
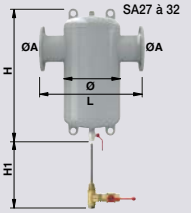	7650381	Séparateur de boues DN65/PN16	**1 352,00**	0,01
	7650382	Séparateur de boues DN80/PN16	**1 892,00**	0,01
	7650383	Séparateur de boues DN100/PN16	**1 969,00**	0,02
	7650384	Séparateur de boues DN125/PN16	**3 800,00**	0,04
	7650386	Barreau magnetique pour DN50 à 100	**704,00**	0,01
	7650387	Barreau magnetique pour DN125	**785,00**	0,01

LÉGENDE CÔTES

	SA24	SA25	SA26	SA27+SA31	SA28+SA31	SA29+SA31	SA30+SA32
H	140	174	215	502	617	617	792
L	88	88	132	350	470	470	635
H1	-	-	-	370	430	430	550
Ø	63	63	100	132	206	206	354
ØA	Rp 1"1/4	Rp 1"1/2	Rp 2"	DN65/PN16	DN80/PN16	DN100/PN16	DN125/PN16

		**Produits de traitement**		
	7651703	**SoluTECH Lessivage et Désembouage** (Colis SA39) pour le nettoyage complet de l'installation de chauffage	**927,00**	-
	7651705	**SoluTECH Protection Intégrale** (Colis SA40) pour un traitement anti-corrosion préventif de l'installation de chauffage	**918,00**	-
	7651707	**Kit de prélèvement** Pour eau de chauffage ou eau de ville	**184,00**	-

* ÉCO-PART incluse ou ÉCO-PART en sus
Les montants des éco-participations sont susceptibles d'évoluer en cas de modification du barème par notre organisme collecteur.

RÉF.	DÉSIGNATION	PRIX HT (€)	EP HT (€)*

ÉQUIPEMENTS DE CHAUFFERIE

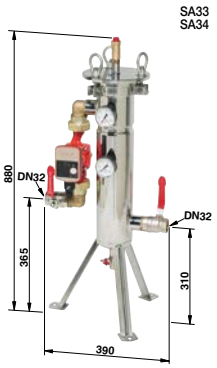

Groupe clarificateur

Groupes clarificateurs conçus pour éliminer en continu à la fois les oxydes et les particules magnétisables grâce au barreau magnétique puissant ainsi que les impuretés solides, boues et matières en suspension grâce à leur poche filtrante captant les particules > 25 microns. Ils sont livrés complets avec :

- circulateur
- 2 manomètres de contrôle
- vannes d'entrée/ sortie
- purgeur automatique
- vanne de vidange
- hauteur de pieds réglables

Commande GTC (option)

À placer en dérivation sur le circuit de chauffage, de préférence en point bas, avec un débit admissible de 15 à 30 % du débit nominal.

7651695	Groupe clarificateur inox DN32 (4 m³/h) - SA33	**3 490,00**	**1,75**
7651698	Groupe clarificateur inox DN32 (9 m³/h) - SA34	**5 263,00**	**1,75**
7753098	Groupe clarificateur inox DN32 (9 m³/h) GTC - MB42	**7 889,00**	**4,60**
	Consommables :		
7651699	• Poche filtrante 25 µm pour séparateur SA33 et SA34 - SA35	**47,90**	-
7651700	• Joint torique pour séparateur SA33 et SA34 - SA36	**31,60**	-

PUISSANCE MAX. CHAUFFERIE	DÉBIT MAX. INSTALLATION	DÉBIT CLARIFICATEUR
465 kW	20 m³/h	4 m³/h
1 045 kW	45 m³/h	9 m³/h

Procédé de traitement complet (groupe clarificateur + traitement d'eau SoluTECH) sous ATEC pour réseaux de chauffage tous métaux

INSTALLATION

① Bouteille de découplage
③ Dégazeur de microbulles
④ Séparateurs de boues
⑤ Groupe clarificateur
⑥a SoluTECH, lessivage et désembouage
⑥b SoluTECH, protection intégrale

• Avec bouteille de découplage

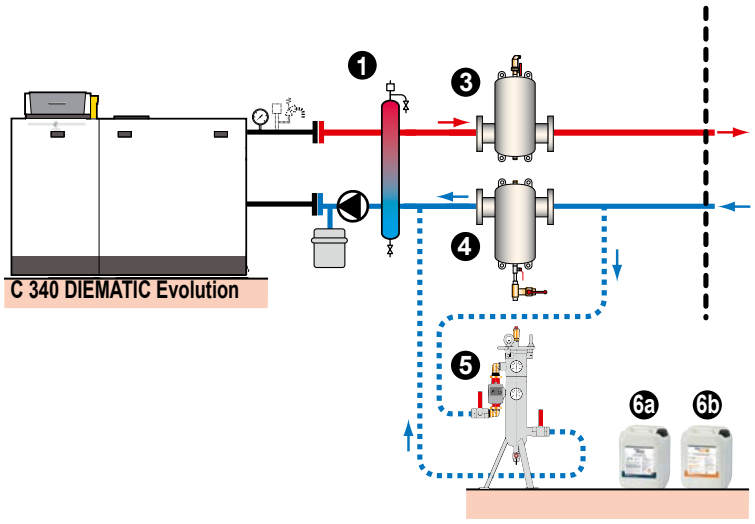

* ÉCO-PART incluse ou ÉCO-PART en sus
Les montants des éco-participations sont susceptibles d'évoluer en cas de modification du barème par notre organisme collecteur.

De Dietrich

ÉQUIPEMENTS DE FUMISTERIE

CONFIGURATION MCR 2 - MPX 2

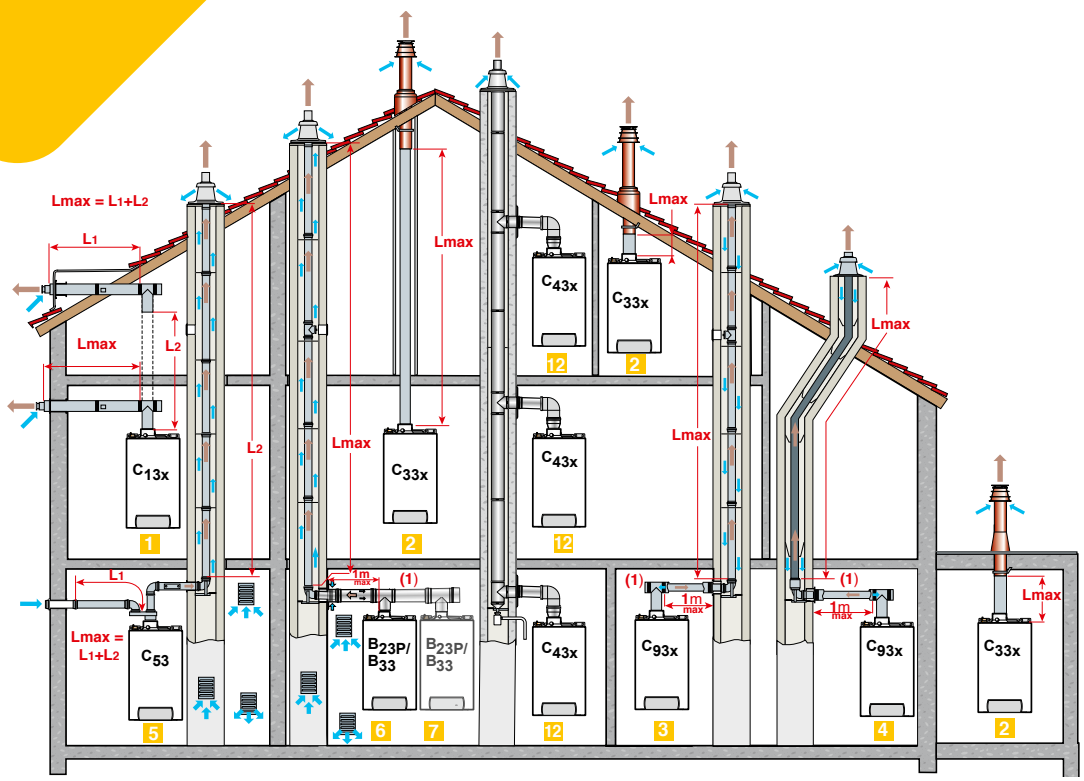

TABLEAUX DES LONGUEURS DES CONDUITS AIR/FUMÉES MAXIMALES ADMISSIBLES EN FONCTION DU TYPE DE CHAUDIÈRE

L_{max} : LONGUEUR MAXI. ÉQUIVALENTE DES CONDUITS DE RACCORDEMENT EN M POUR TYPE DE RACCORDEMENT AIR/FUMÉES	Ø ... MM	MCR 2 - MPX 2 24 - 25	29 MI - 30 MI	35 - 35 MI - 35 BIC
C_{13x} (PPs)	60/100	10	10	10
	80/125	25	25	25
C_{33x} (PPs)	60/100	10	10	10
	80/125	25	25	25
C_{93x} (PPs)	60/100	1	1	1
	80 (rigide ou flex)	30	30	20
	60/100	1	1	1
	60 (rigide ou flex)	30	30	20
	60/100	1	1	1
	50 (rigide ou flex)	30	30	20
	80/125	2	2	2
	80 (rigide ou flex)	30	30	20
B_{23P}/B_{33} (PPs)	60/100 80	1 30	1 30	1 20
	60/100 60	1 30	1 30	1 20
	60/100 50	1 30	1 30	1 20
	80/125 80	2 30	2 30	2 20
B_{23}	60/100 40	- -	- -	3 25,2
C_{43P}	Pour ce type de fumisterie, il est obligatoire d'utiliser des conduits d'évacuation conformes aux réglementations en vigueur ou d'être détenteur d'un document d'application technique du CSTB (Centre Scientifique et Technique du Bâtiment). Le dimensionnement de la cheminée collective est déterminé par le fournisseur, conformément à la norme EN 13384-2.			
$C_{(10)3}$	Gaz naturel uniquement. Le dimensionnement de la cheminée collective est déterminé par le fournisseur, conformément à la norme EN 13384-2.			

(1) ⓘ : la hauteur maxi dans le conduit de fumées du coude support à la sortie ne doit pas dépasser 25 m pour le PPs flexible. Si des longueurs supérieures sont mises en œuvre, des colliers de fixation devront être rajoutés par tranche de 25 m supplémentaires.
- Ø 60/100 mm : coude à 87° : 1 m, coude à 45° : 0,5 m
- Ø 80/125 mm : coude à 87° : 1 m, coude à 45° : 0,25 m

IMPORTANT :
Nos chaudières gaz ou fioul de type C ont été mises au point, testées et homologuées avec les conduits de fumée proposés dans notre tarif, conformément aux exigences des normes NF EN 483 et XPD 35-430 en vigueur applicables (jusqu'à 85 kW). Nous garantissons la sécurité et le bon fonctionnement de nos chaudières dès lors que celles-ci sont installées avec la fumisterie homologuée et dans les conditions préconisées dans nos documentations techniques

CLASSIFICATION

1 Configuration C_{13x} : Raccordement air/fumées par l'intermédiaire de conduits concentriques à un terminal horizontal (dit ventouse)

2 Configuration C_{33x} : Raccordement air/fumées par l'intermédiaire de conduits concentriques à un terminal vertical (sortie de toiture)

3 Configuration C_{93x} : Raccordement air/fumées par conduits concentriques en chaufferie, et simples en cheminée (air comburant en contre-courant dans la cheminée)
ou
4 Raccordement air/fumées par conduits concentriques en chaufferie et simples "flex" en cheminée (air comburant en contre-courant dans la cheminée)

5 Configuration C_{53} : Raccordement air et fumées séparés par l'intermédiaire d'un adaptateur bi-flux et de conduits simples (air comburant pris à l'extérieur)

6 Configuration B_{23P}/B_{33} : Raccordement à une cheminée (air comburant pris dans la chaufferie).

7 Configuration B_{23P} : pour installations en cascade

12 Configuration C_{43x} : Raccordement à un conduit collectif d'une chaudière étanche (3CE P et 3CE)

Configuration C43(P) : Raccordement par ses 2 conduits à un système de conduit collectifs déservants plus d'un appareil
Configuration C10(3) : Raccordement à un système de conduit collectif conçu pour fonctionner dans des conditions où la pression statique dans le conduit collectif d'évacuation des produits de combustion peut être supérieure à la pression statique dans le conduit collectif d'amenée d'air

TABLEAUX DES LONGUEURS DES CONDUITS AIR/FUMÉES MAXIMALES ADMISSIBLES EN FONCTION DU TYPE DE CHAUDIÈRE

L_{max} : LONGUEUR MAXI. ÉQUIVALENTE DES CONDUITS DE RACCORDEMENT EN M POUR

TYPE DE RACCORDEMENT AIR/FUMÉES	Ø ... MM	EGC EVO 25	35	25B
C_{13x} (PPs)	60/100	10	10	10
	80/125	25	25	25
C_{33x} (PPs)	60/100	10	10	10
	80/125	25	25	25
C_{93x} (PPs)	60/100	1	1	1
	80	30	20	30
	60/100	1	1	1
	60	30	20	30
	60/100	1	1	1
	50	30	20	30
	80/125	2	2	2
	80	30	20	30
B_{23P}/B_{33}	60/100	1	1	1
	80	30	20	30
	60/100	1	1	1
	60	30	20	30
	60/100	1	1	1
	50	30	20	30
	80/125	2	2	2
	80	30	20	30
B_{23P}	60/100	-	3	-
	40		25,2	

(1) ⓘ : la hauteur maxi dans le conduit de fumees du coude support a la sortie ne doit pas depasser 25 m pour le PPs flexible. Si des longueurs superieures sont mises en oeuvre, des colliers de fixation devront etre rajoutes par tranche de 25 m supplementaires.
- Ø 60/100 mm : coude a 87° : 1 m, coude a 45° : 0,5 m
- Ø 80/125 mm : coude a 87° : 1 m, coude a 45° : 0,25 m

IMPORTANT:
Nos chaudières gaz ou fioul de type C ont été mises au point, testées et homologuées avec les conduits de fumée proposés dans notre tarif, conformément aux exigences des normes NF EN 483 et XPD 35-430 en vigueur applicables (jusqu'à 85 kW). Nous garantissons la sécurité et le bon fonctionnement de nos chaudières

1 Configuration C_{13x} - Ventouse horizontale concentrique (raccordement sur mur extérieur ou en sortie de toiture)

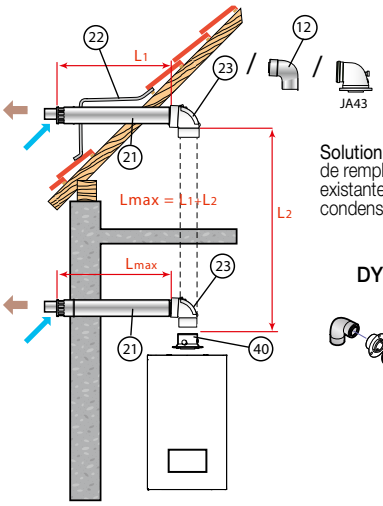

Solution rénovation : idéal en cas de remplacement d'une chaudière existante par une chaudière à condensation

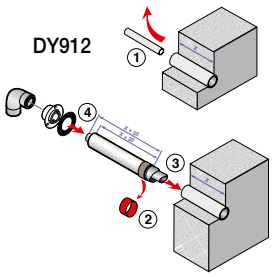

	L_{MAX} (m)	
	Ø 60/100 mm	Ø 80/125 mm
MCR 2 XL 25, 35, 30 MI, 35 MI	10	25
MCR 2 24, 30 MI, 35 MI, 35 BIC	10	25
MPX 2 24, 29 MI, 35 MI, 35 BIC	10	25
EGC EVO 25, 35, 25 B	10	25

NOTA :
- Pour les PAC hybrides, se référer aux indications concernant les chaudières auxquelles elles sont associées,

ACCESSOIRES DE FUMISTERIE PPs
NÉCESSAIRES AU MINIMUM POUR LE RACCORDEMENT À UNE VENTOUSE HORIZONTALE

TYPE DE CHAUDIÈRE	Ø DE RACCORDEMENT		VENTOUSE HORIZONTALE			SORTIE CHAUDIÈRE		ADAPTATEUR
MCR 2 MPX 2 EGC EVO		Colis n°	DY871 (1)(2)		DY912 (3)	-		-
	- Ø 60/100 mm	Réf.	100008296	ou	100017526	Livrée d'origine		-
		Prix HT (€)	**128,00**		**154,00**	-		-
		Colis n°			DY882	-		DY708
	- Ø 80/125 mm	Réf.			100011365	7755080	ou	84887708
		Prix HT (€)			**276,00**	**80,50**		**77,80**

(1) Accessoires fournis d'origine avec la chaudière avec ventouse horizontale.
(2) En cas de remplacement d'une chaudière existante par MCR 2 - MPX 2... MI, se reporter au chapitre GAZ concernées pour effectuer le rattrapage éventuel de la sortie ventouse horizontale
(3) Dans le cadre d'une rénovation, en cas de remplacement d'une chaudière classique par une chaudière à condensation, il est possible de conserver le tube extérieur de la ventouse existante et d'y emboîter une nouvelle ventouse Ø 60/95 mm "Retrofit" - Colis DY912.

DY871

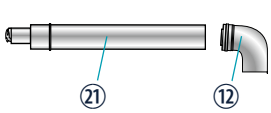

DY882 (HR48)

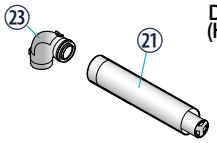

HR38



DY708

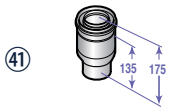

⑫ Coude à 90°
㉑ Terminal horizontal
㉓ Coude de visite
㊵ Sortie chaudière Ø 80/125 mm
㊶ Adaptateur Ø 60/100 mm -> Ø 80/125 mm

AUTRES ACCESSOIRES DE FUMISTERIE DISPONIBLES (RALLONGES, TÉS, COUDES, MANCHONS DE COMPENSATION...) : voir liste des accessoires en fin de chapitre.

ÉCO-PARTICIPATION : voir liste des accessoires en fin de chapitre.

2 **Configuration C_{33x} - Ventouse verticale concentrique (raccordement sur toit en pente ou toit plat)**

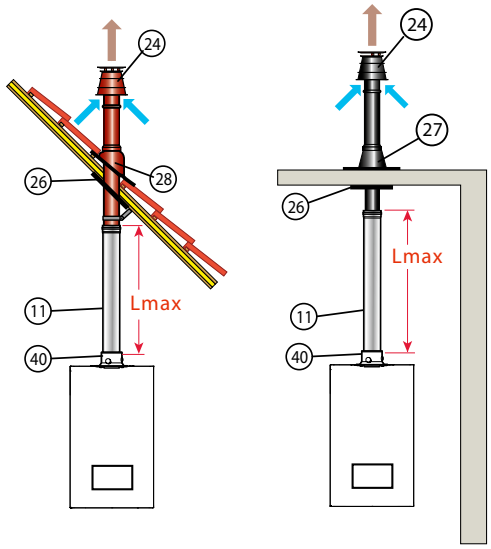

	Lmax (m)	
	Ø 60/100 mm	Ø 80/125 mm
MCR 2 XL 25, 35, 30 MI, 35 MI	10	25
MCR 2 24, 30 MI, 35 MI, 35 BIC	10	25
MPX 2 24, 29 MI, 35 MI, 35 BIC	10	25
EGC EVO 25, 35, 25 B	10	25

NOTA : pour les PAC hybrides, se référer aux indications concernant les chaudières auxquelles elles sont associées

ACCESSOIRES DE FUMISTERIE PPs
NÉCESSAIRES AU MINIMUM POUR LE RACCORDEMENT UNE VENTOUSE VERTICALE

TYPE DE CHAUDIÈRE	Ø DE RACCORDEMENT		VENTOUSE VERTICALE			SORTIE CHAUDIÈRE	ADAPTATEUR
MCR 2 MPX 2 EGC EVO	- Ø 60/100 mm	Colis n°	DY928 (noir)	ou	DY929 (rouge)	-	-
		Réf.	7650968		7650969	Livrée d'origine	-
		Prix HT (€)	**198,00**		**198,00**		**-**
MCR 2 MPX 2 EGC EVO	- Ø 80/125 mm	Colis n°	DY843 (1) (noir)	ou	DY844 (rouge)	(1) ou	DY708
		Réf.	100002732		100002733	7755080	84887708
		Prix HT (€)	**187,00**		**187,00**	**80,50**	**77,80**

(1) Accessoires fournis d'origine avec la chaudière avec ventouse verticale.

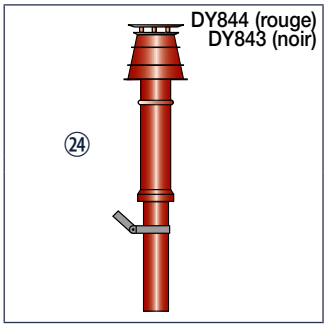

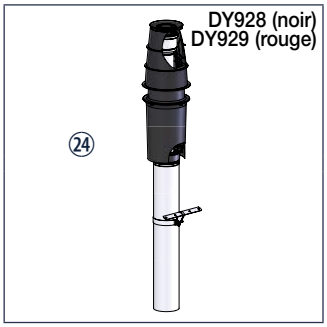

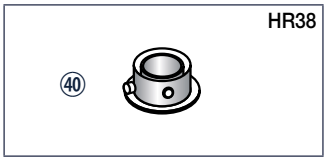

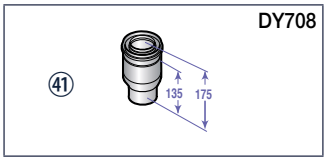

㉔ Terminal vertical
㊵ Sortie chaudière Ø 80/125 mm
㊶ Adaptateur Ø 60/100 mm -> Ø 80/125 mm

AUTRES ACCESSOIRES DE FUMISTERIE DISPONIBLES (RALLONGES, TÉS, COUDES, MANCHONS DE COMPENSATION…) : voir liste des accessoires en fin de chapitre.

ÉCO-PARTICIPATION : voir liste des accessoires en fin de chapitre.

Attention : ce type de configuration est couvert par l'Avis Technique n° 14/13-1939 (jusqu'à 85 kW)

3 **Configuration C_{93x}**
- Conduits concentriques en chaufferie
- Conduits simples en cheminée (air comburant en contre-courant)

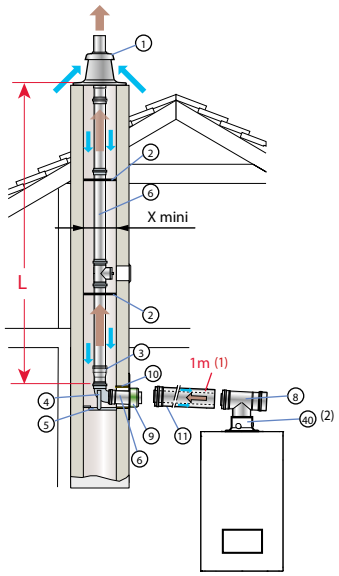

		L_{MAX} (m)		
	EN CHAUFFERIE (MM)	Ø 60/100		Ø 80/125
	EN CHEMINÉE (MM)	Ø 60	Ø 80	Ø 80
MCR 2 XL 25, 30 MI		30	-	30
MCR 2 XL 35, 35 MI		20	-	20
MCR 2 24, 30 MI		30	-	30
MCR 2 35 MI, 35 BIC		20	-	20
MPX 2 24, 29 MI		30	-	30
MPX 2 35 MI, 35 BIC		20	-	20
EGC EVO 25, 25 B		30	-	30
EGC EVO 35		20	-	20
x mini	⍁	120	140	140
	∅	140	160	160

NOTA : pour les PAC hybrides, se référer aux indications concernant les chaudières auxquelles elles sont associées

(1) Pour chaque mètre de conduit horizontal supplémentaire, retirer 1,2 m à la longueur verticale Lmax indiquée dans le tableau ci-dessus.
(2) Ou emplacement ③ le cas échéant

ACCESSOIRES DE FUMISTERIE PPs

NÉCESSAIRES AU MINIMUM POUR LE RACCORDEMENT AIR/FUMÉES AVEC DES CONDUITS CONCENTRIQUES EN CHAUFFERIE, ET SIMPLES RIGIDES EN CHEMINÉE

TYPE DE CHAUDIÈRE	Ø DE RACCORDEMENT		KIT DE RACCORDEMENT CHAUDIÈRE	KIT DE RACCORDEMENT CHEMINÉE	SORTIE CHAUDIÈRE / ADAPTATEUR
MCR 2 MPX 2 EGC EVO	- Ø 60/100 mm en chaufferie - Ø 60 mm en cheminée	Colis n°	DY702	DY700	-
		Réf.	84887702	84887700	-
		Prix HT (€)	**243,00**	**302,00**	
	- Ø 80/125 mm en chaufferie - Ø 80 mm en cheminée	Colis n°	DY716	DY717	-
		Réf.	84887716	84887717	7755080
		Prix HT (€)	**191,00**	**210,00**	**80,50**

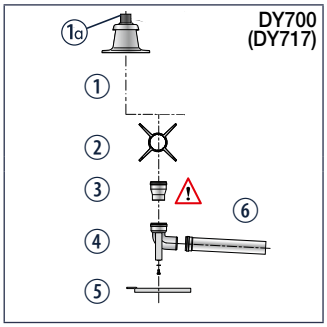

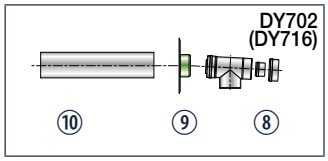

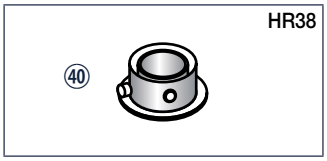

① Terminal avec solin
1a Tube de finition PPs noir, lg 0,345 m
② Étoiles de centrage
③ Adaptateur :
- pas d'adaptateur pour DY700 et 717
④ Coude 90° simple
⑤ Rail support
⑥ Rallonge simple 0,5 m
⑧ Té d'inspection concentrique
⑨ Plaque de finition cheminée
⑩ Fourreau galvanisé, L = 0,5 m
40 Sortie Chaudière Ø 80/125 mm

AUTRES ACCESSOIRES DE FUMISTERIE DISPONIBLES (RALLONGES, TÉS, COUDES, MANCHONS DE COMPENSATION…) : voir liste des accessoires en fin de chapitre.

ÉCO-PARTICIPATION : voir liste des accessoires en fin de chapitre.

Attention : ce type de configuration est couvert par l'Avis Technique n° 14/13-1939 (jusqu'à 85 kW)

4 **Configuration C_{93x}**
- Conduits concentriques en chaufferie,
- Conduits "flex" en cheminée (air comburant en contre-courant)

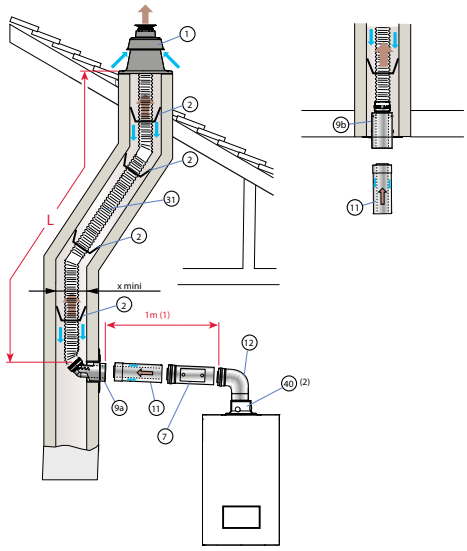

		L_{MAX} (m)
	EN CHAUFFERIE (MM	Ø 80/125 mm
	EN CHEMINÉE (MM	Ø 80 mm
MCR 2 XL 25, 30 MI		30
MCR 2 XL 35, 35 MI		20
MCR 2 24, 30 MI		30
MCR 2 35 MI, MCR 2 35 BIC		20
MPX 2 24, 29 MI		30
MPX 2 35 MI, MPX 2 35 BIC		20
EGC EVO 25 , 25B		30
EGC EVO 35		20
x mini	⊠	140
	Ø	160

NOTA : pour les PAC hybrides, se référer aux indications concernant les chaudières auxquelles elles sont associées

(1) Pour chaque mètre de conduit horizontal supplémentaire, retirer 1,2 m à la longueur verticale Lmax indiquée dans le tableau ci-dessus.
(2) Ou emplacement ③ le cas échéant

ACCESSOIRES DE FUMISTERIE PPs

NÉCESSAIRES AU MINIMUM POUR LE RACCORDEMENT AIR/FUMÉES AVEC DES CONDUITS CONCENTRIQUES EN CHAUFFERIE, ET SIMPLES "FLEX" EN CHEMINÉE

TYPE DE CHAUDIÈRE	Ø DE RACCORDEMENT		KIT DE RACCORDEMENT CHAUDIÈRE + CHEMINÉE			SORTIE CHAUDIÈRE	CONDUIT FLEX
MCR 2 MPX 2 EGC EVO	- Ø 80/125 mm en chaufferie - Ø 80 mm (flex) en cheminée	Colis n°	DY925		DY927 + DY899	-	DY897
		Quick Kit	(perpendiculaire)	ou	(télescopique, sous conduit)		(lg 12,5 m) (1)
		Réf.	7650958		7650964 + 100015329	7755080	100015327
		Prix HT (€)	**615,00**		**280,00 + 237,00**	**80,50**	**473,00**

(1) D'autres longueurs de conduit flex sont disponibles

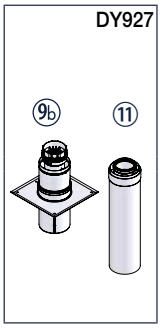



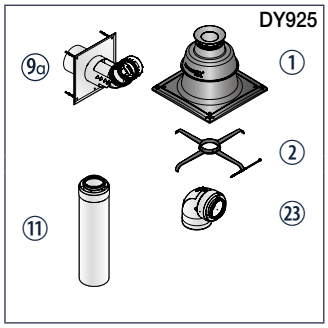

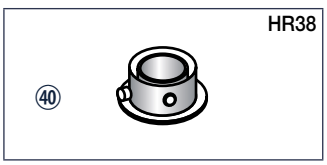

① Terminal avec solin
② Étoiles de centrage
⑨a Plaque de finition cheminée Ø 80/125 mm (avec coude) pour conduit Flex
⑨b Plaque de finition cheminée Ø 80/125 mm (sans coude) pour conduit Flex
⑪ Rallonge concentrique 0,5 m
㉓ Coude de visite concentrique
㊵ Sortie chaudière Ø 80/125 mm

AUTRES ACCESSOIRES DE FUMISTERIE DISPONIBLES (RALLONGES, TÉS, COUDES, MANCHONS DE COMPENSATION…) : voir liste des accessoires en fin de chapitre.

ÉCO-PARTICIPATION : voir liste des accessoires en fin de chapitre.

6 Configuration B_{23P}/B_{33} - Raccordement à une cheminée (air comburant pris en chaufferie ou dans le local d'installation)

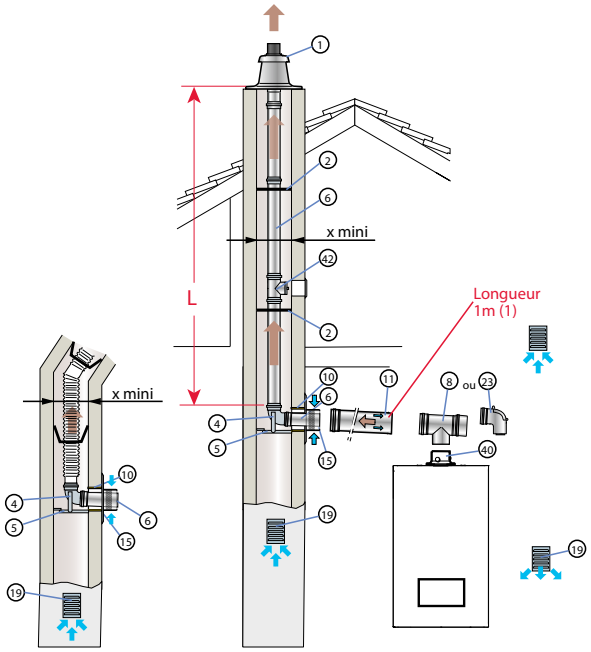

		L_{MAX} (m) Ø 80 mm RIGIDE	Ø 80 mm FLEX
MCR 2 XL 25, 30 MI		30	30
MCR 2 XL 35 MI, 35 BIC		20	20
MCR 2 24, 30 MI		30	30
MCR 2 35 MI, MCR 2 35 BIC		20	20
MPX 2 24, 29 MI		30	30
MPX 2 35 MI, MPX 2 35 BIC		20	20
EGC EVO 25, 25B		30	30
EGC EVO 35		20	20
x mini	▱	140	140
	∅	160	160

NOTA : pour les PAC hybrides, se référer aux indications concernant les chaudières auxquelles elles sont associées

(1) Pour chaque mètre de conduit horizontal supplémentaire, retirer 1,2 m à la longueur verticale Lmax indiquée dans le tableau ci-dessus.
(2) Ou emplacement ③ le cas échéant

ACCESSOIRES DE FUMISTERIE PPs
NÉCESSAIRES AU MINIMUM POUR LE RACCORDEMENT À UNE CHEMINÉE

TYPE DE CHAUDIÈRE	Ø DE RACCORDEMENT		KIT DE RACCORDEMENT CHAUDIÈRE	KIT DE RACCORDEMENT CHEMINÉE	SORTIE CHAUDIÈRE	CONDUIT FLEX
MCR 2 MPX 2 EGC EVO	- Ø 80/125 mm dans le local - Ø 80 mm (rigide) en chem.	Colis n°	DY913	DY717	-	-
		Réf.	100017527	84887717	7755080	-
		Prix HT (€)	**223,00**	**210,00**	**80,50**	
	- Ø 80/125 mm dans le local - Ø 80 mm (flex) en chem.	Colis n°	DY924		-	DY897 (lg 12,5 m) (1)
		Réf.	7650956		7755080	100015327
		Prix HT (€)	**539,00**		**80,50**	**473,00**

(1) D'autres longueurs de conduit flex sont disponibles

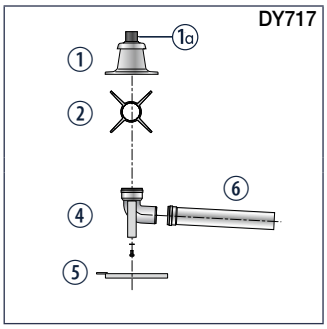

① Terminal avec solin
⑩ Tube de finition PPs noir, lg 0,345 m
② Étoiles de centrage
④ Coude simple 90°
⑤ Rail support

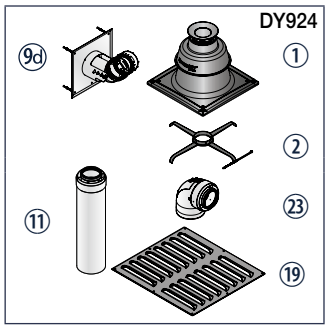

⑥ Rallonge simple 0,5 m
⑨c Plaque de finition cheminée Ø 80 mm (avec coude) pour conduit Flex
⑩ Fourreau galvanisé, L = 0,5 m
⑪ Rallonge concentrique 0,5 m

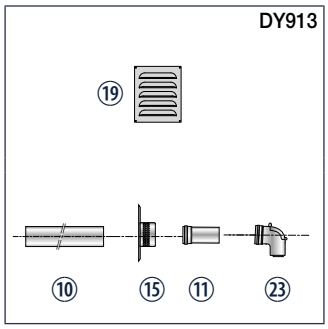

⑮ Prise d'air comburant
⑲ Grille d'aération
㉓ Coude de visite
㊵ Sortie chaudière Ø 80/125 mm



AUTRES ACCESSOIRES DE FUMISTERIE DISPONIBLES (RALLONGES, TÉS, COUDES, MANCHONS DE COMPENSATION…) : voir liste des accessoires en fin de chapitre.

ÉCO-PARTICIPATION : voir liste des accessoires en fin de chapitre.

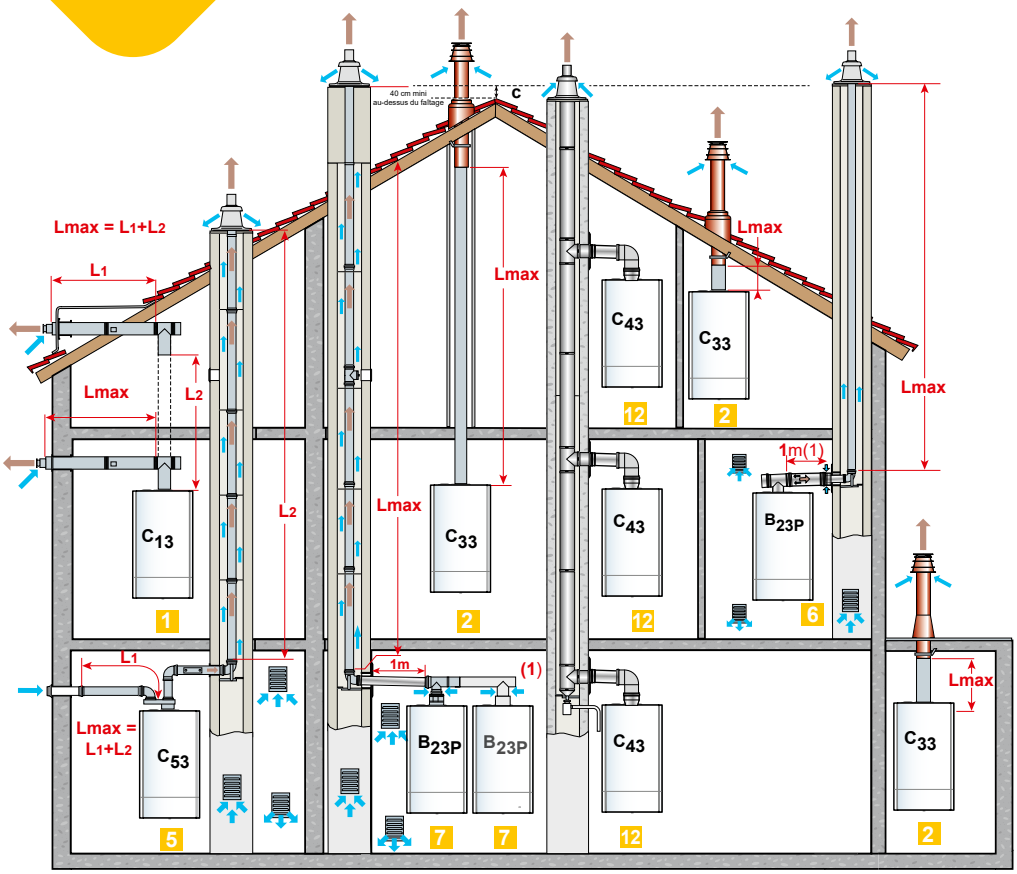

CLASSIFICATION

1 Configuration C_{13} : Raccordement air/fumées par l'intermédiaire de conduits air et fumées séparés à un terminal horizontal concentrique (dit ventouse)
2 Configuration C_{33} : Raccordement air/fumées par l'intermédiaire de conduits air et fumées séparés à un terminal vertical concentrique (sortie de toiture).
6 Configuration B_{23P} : Raccordement à une cheminée (air comburant pris dans la chaufferie).
7 Configuration B_{23P} : Pour installations en cascade

RAPPEL : Pour les configurations de type B_{23} et B_{23P} la mixité des matériaux est interdite.

Règle d'installation des terminaux d'appareils étanches (type C) de puissance totale > 70 kW installés en chaufferie et utilisant des combustibles gazeux : voir feuillet technique correspondant

TABLEAUX DES LONGUEURS DES CONDUITS AIR/FUMÉES MAXIMALES ADMISSIBLES EN FONCTION DU TYPE DE CHAUDIÈRE

TYPE DE RACCORDEMENT AIR/FUMÉES			L_{MAX} : LONGUEUR MAXI. ÉQUIVALENTE DES CONDUITS DE RACCORDEMENT EN m POUR IX-M EVO							
			35	50	60	70	90	110	130	150
Conduits concentriques raccordés à un terminal horizontal	C_{13}	Ø 80/125 mm (PPs)	20	20	14	10	-	-	-	-
		Ø 110/160 mm (PPs)	-	-	-	-	16	13	3	4
Conduits concentriques raccordés à un terminal vertical	C_{33}	Ø 80/125 mm (PPs)	20	20	14	10	-	-	-	-
		Ø 110/160 mm (PPs)	-	-	-	-	16	13	3	4
En cheminée (rigide ou flex) (air comburant pris dans le local) (PPs)	B_{23P}	Ø 80 mm (Rigide)	35	33	18	13	-	-	-	-
		Ø 80 mm (Flex)	35	33	18	13	-	-	-	-
		Ø 110 mm (Rigide)	34	34	34	34	32	26	15	18
		Ø 110 mm (Flex)	34	34	34	34	32	26	15	18

NOTA : L_{MAX} se mesure en additionnant les longueurs des conduits air/fumées droits et les longueurs équivalentes des autres éléments :

- Ø 80/125 mm (PPs) : 1 coude à 87° = 2 m, coude à 45° = 1 m,
  1 té de visite = 2,5 m, 1 tube de visite droit = 0,6 m
- Ø 110/160 mm (PPs) : 1 coude à 87° = 2,5 m, 1 coude à 45° = 1,2 m
  1 té de visite = 2,5 m, 1 tube de visite = 1 m

1 Configuration C_{13X} - Ventouse horizontale concentrique (raccordement sur mur extérieur ou en sortie de toiture)

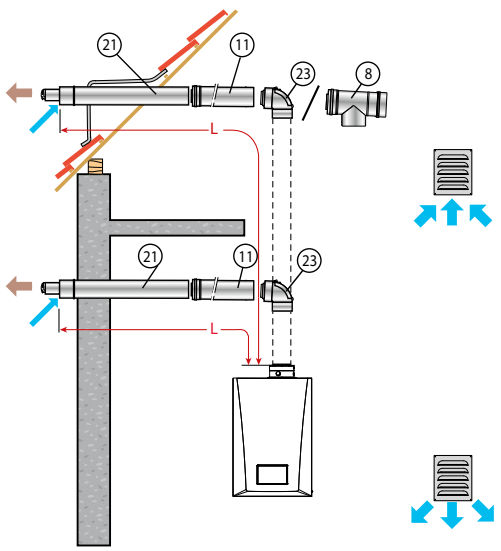

TYPE DE CHAUDIÈRE	L_{MAX} (m)	
	Ø 80/125 mm	Ø 110/160 mm
IX-M EVO 35/50	20	-
IX-M EVO 60	14	-
IX-M EVO 70	10	-
IX-M EVO 90	-	16
IX-M EVO 110	-	13
IX-M EVO 130	-	3
IX-M EVO 150		4

2 Configuration C_{33X} - Ventouse verticale concentrique (raccordement sur toit en pente ou toit plat)

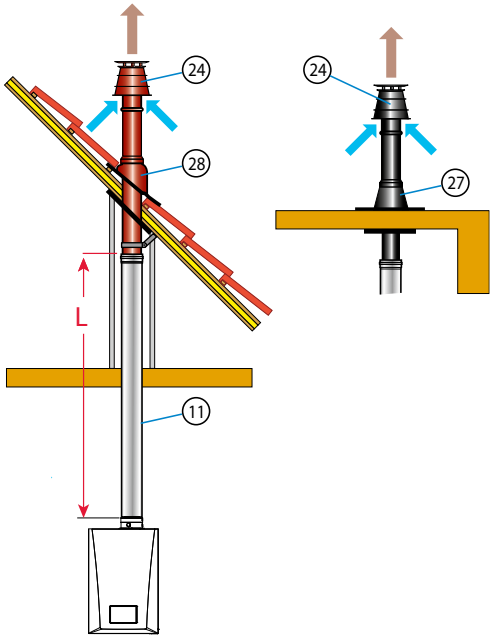

TYPE DE CHAUDIÈRE	L_{MAX} (m)	
	Ø 80/125 mm	Ø 110/160 mm
IX-M EVO 35/50	20	-
IX-M EVO 60	14	-
IX-M EVO 70	10	-
IX-M EVO 90	-	16
IX-M EVO 110	-	13
IX-M EVO 130	-	3
IX-M EVO 150	-	4

ACCESSOIRES DE FUMISTERIE PPs

Ventouse horizontale Ø 80/125 mm	Colis n°	DY882
	Réf.	100011365
	Prix HT (€)	**276,00**
Ventouse horizontale Ø 110/160 mm	Colis n°	DY428
	Réf.	7715069
	Prix HT (€)	**627,00**

ACCESSOIRES DE FUMISTERIE PPs

Ventouse verticale Ø 80/125 mm	ou	noire	Colis n°	DY843
			Réf.	100002732
			Prix HT (€)	**187,00**
		rouge	Colis n°	DY844
			Réf.	100002733
			Prix HT (€)	**187,00**
Ventouse verticale Ø 110/160 mm	ou	noire	Colis n°	DY429
			Réf.	7715070
			Prix HT (€)	**473,00**
		rouge	Colis n°	DY430
			Réf.	7715071
			Prix HT (€)	**473,00**

RÉF.	DÉSIGNATION	PRIX HT (€)	EP HT (€)*
ÉLÉMENTS FUMISTERIE Ø 110/160 MM			
7715075	ADAPTATEUR Ø 110/160 MM - DY434	**202,00**	0,02
	TUBE CONCENTRIQUE Ø 110/160 MM:		
7715060	LG 500 MM - DY421	**141,00**	0,03
7715063	LG 1000 MM - DY422	**206,00**	0,04
7715064	LG 2000 MM - DY423	**410,00**	0,04
	COUDE Ø 110/160 MM:		
7715066	À 90° - DY425	**201,00**	0,04
7715065	À 45° - DY424	**173,00**	0,04
7715067	TRAPPE DE VISITE Ø 110/160 MM - DY426	**224,00**	0,04
7715068	T DE VISITE Ø 110/160 MM - DY427	**314,00**	0,04
7715072	ROSACE DE FINITION Ø 160 MM - DY431	**82,20**	0,04

AUTRES ACCESSOIRES DE FUMISTERIE DISPONIBLES (RALLONGES, TÉS, COUDES, MANCHONS DE COMPENSATION…): voir liste des accessoires en fin de chapitre.

* ÉCO-PART incluse ou ÉCO-PART en sus
Les montants des éco-participations sont susceptibles d'évoluer en cas de modification du barème par notre organisme collecteur.

ÉCO-PARTICIPATION : voir liste des accessoires en fin de chapitre.

6 Configuration B_{23P} - Raccordement à une cheminée (air comburant pris en chaufferie ou dans le local d'installation)

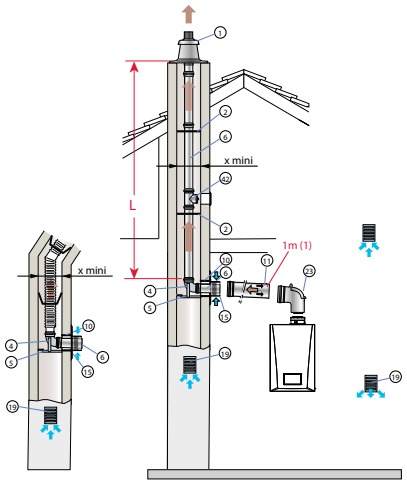

		L_{MAX} (m)			
		Ø 80 mm PPs	Ø 80 mm PPS FLEX	Ø 110 mm PPs	Ø 110 mm PPS FLEX
IX-M EVO 35		35	35	34	34
IX-M EVO 50		33	33	34	34
IX-M EVO 60		18	18	34	34
IX-M EVO 70		13	13	34	34
IX-M EVO 90		-	-	32	32
IX-M EVO 110		-	-	26	26
IX-M EVO 130		-	-	15	15
IX-M EVO 150		-	-	18	18
x mini	⍁	140	140	170	170
	∅	160	160	190	190

CHAUDIÈRE REPRÉSENTÉE : IX-M EVO 70
(1) Pour chaque mètre de conduit horizontal supplémentaire, retirer 1,2 m à la longueur verticale Lmax indiquée dans le tableau ci-dessus.
(2) Ou emplacement ③ le cas échéant

ACCESSOIRES DE FUMISTERIE PPs
NÉCESSAIRES AU MINIMUM POUR LE RACCORDEMENT À UNE CHEMINÉE

TYPE DE CHAUDIÈRE	Ø DE RACCORDEMENT		KIT DE RACCORDEMENT CHAUDIÈRE	KIT DE RACCORDEMENT CHEMINÉE	ADAPTATEUR	CONDUIT FLEX
IX-M EVO 35/50/60/70	- Ø 80/125 mm dans le local - Ø 80 mm (rigide) en cheminée	Colis n°	DY913	DY717	-	-
		Réf.	100017527	84887717	-	-
		Prix HT (€)	**223,00**	**210,00**		
	- Ø 80/125 mm dans le local - Ø 80 mm (flex) en cheminée	Colis n°	DY924		-	DY897
					-	(lg 12,5 m) (1)
		Réf.	7650956		-	100015327
		Prix HT (€)	**539,00**			**473,00**
	- Ø 80/125 mm dans le local - Ø 110 mm (rigide) en cheminée	Colis n°	DY913	DY717	DY902	-
		Réf.	100017527	84887717	100015318	-
		Prix HT (€)	**223,00**	**210,00**	**72,90**	-
IX-M EVO 35/50/60/70	- Ø 80/125 mm dans le local - Ø 110 mm (flex) en cheminée	Colis n°	DY924		DY902	DY897
						(lg 12,5 m) (1)
		Réf.	7650956		100015318	100015327
		Prix HT (€)	**539,00**		**72,90**	**473,00**
IX-M EVO 90/110/130/150	- Ø 110/160 mm dans le local - Ø 110 mm (rigide) en cheminée	Colis n°	DY435	DY177	-	-
		Réf.	7715076	84887577	-	-
		Prix HT (€)	**683,20**	**345,00**		
	- Ø 110/160 mm dans le local - Ø 110 mm (flex) en cheminée	Colis n°	DY435	DY888	-	DY889
		Réf.	7715076	100015287	-	100015288
		Prix HT (€)	**683,20**	**473,00**		**710,00**

(1) D'autres longueurs de conduit flex sont disponibles

DY177 DY717 DY888

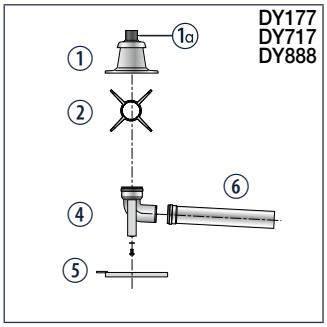

DY924

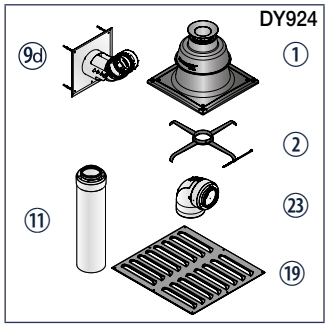

DY913

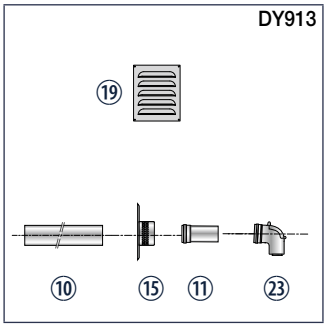

DY435

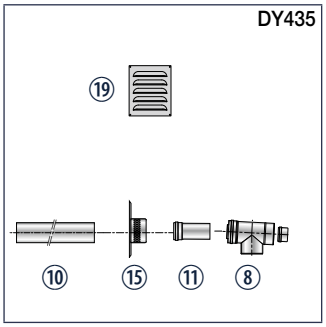

① Terminal avec solin
1a Tube de finition PPs noir, lg 0,345 m
② Étoiles de centrage
④ Coude simple 90°
⑤ Rail support
⑥ Rallonge simple 0,5 m
⑧ Té de visite
9d Plaque de finition cheminée Ø 80 mm (avec coude) pour conduit Flex
⑩ Fourreau galvanisé, L = 0,5 m
⑪ Rallonge concentrique 0,5 m
⑮ Prise d'air comburant
⑲ Grille d'aération
㉓ Coude de visite
㉕ Adaptateur en conduit cheminée Ø80 / Ø110 excentré

DY902



AUTRES ACCESSOIRES DE FUMISTERIE DISPONIBLES (RALLONGES, TÉS, COUDES, MANCHONS DE COMPENSATION…) : voir liste des accessoires en fin de chapitre.

ÉCO-PARTICIPATION : voir liste des accessoires en fin de chapitre.

De Dietrich

Configuration B_{23P} pour installation en cascade

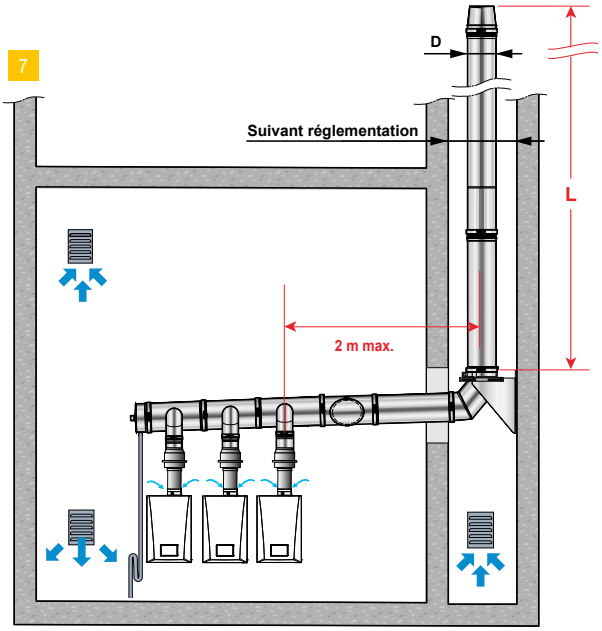

x mini	▱ (mm)	D + 60
	Ø (mm)	D + 80

NOTA :
Installation en cascade : obligation d'ajouter un clapet anti-retour de fumée en sortie de chaudière.
Voir page accessoires IX-M EVO.

RAPPEL : Pour les configurations de type B_{23} et B_{23P} la mixité des matériaux est interdite.

LONGUEUR MAXIMALE L (EN M) ADMISSIBLE EN FONCTION DU Ø DU CONDUIT D (EN MM) POUR DIFFÉRENTES COMBINAISONS "CASCADE"
(Ces longueurs ont été définies en tenant compte des contraintes dimensionnelles données sur le schéma ci-dessus. Pour des contraintes dimensionnelles différentes, nous consulter).

IX-M EVO 50 à 110

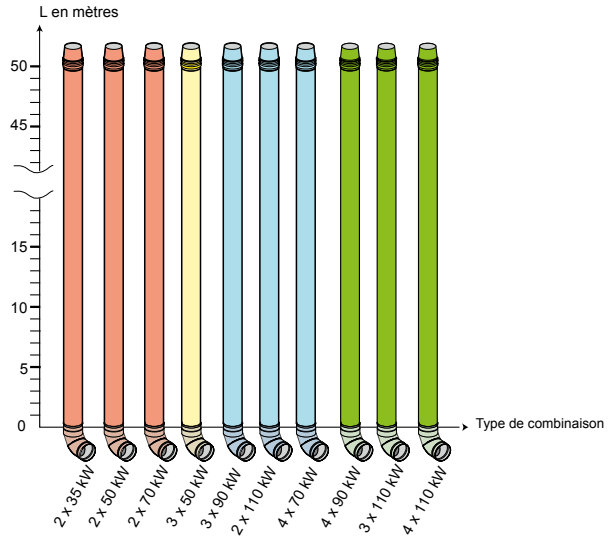

IX-M EVO 130 à 150

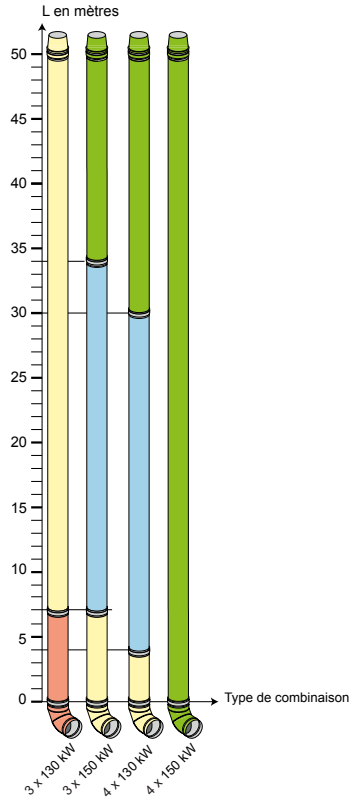

L max en fonction du Ø du conduit D pour différentes combinaisons « cascade »



- Chaudières en fonctionnement 80/60 °C

NOTA : Ces longueurs sont données à titre indicatif. La responsabilité de De Dietrich ne peut en aucun cas être engagée. Pour des configurations différentes, veuillez nous consulter pour un calcul spécifique.

ÉQUIPEMENTS DE FUMISTERIE

ELIDENS C140, AMC PRO EVO

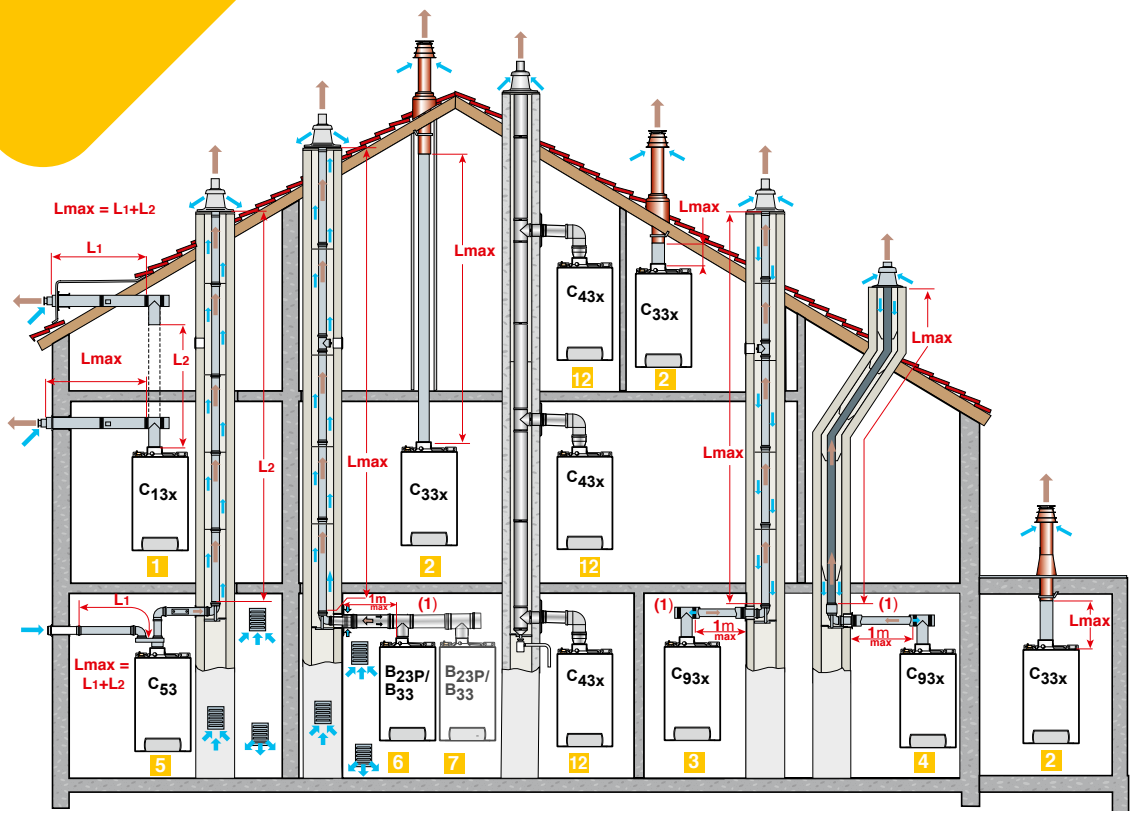

TABLEAUX DES LONGUEURS DES CONDUITS AIR/FUMÉES MAXIMALES ADMISSIBLES EN FONCTION DU TYPE DE CHAUDIÈRE

TYPE DE RACCORDEMENT AIR/FUMÉES	Ø ... MM	L_{max} : LONGUEUR MAXI. ÉQUIVALENTE DES CONDUITS DE RACCORDEMENT EN M POUR C140 45	C140 65	AMC PRO EVO 35	AMC PRO EVO 45	AMC PRO EVO 65	AMC PRO EVO 90	AMC PRO EVO 115
C_{13x} (PPs)	80/125	12,5	-	18	20	-	-	-
	110/150	-	9	-	-	18	17	13
C_{33x} (PPs)	80/125	15	-	18	20	-	-	-
	110/150	-	8	-	-	18	17	13
C_{93x} (PPs)	80/125 80 (flex)	21,5	-	18	20	-	-	-
	110/150 110 (rigide)	-	29	-	-	18	17	13
	80/125 80 (flex)	15	-	18	20	-	-	-
	110/150 110 (flex)	-	20	-	-	18	17	13
B_{23P}/B_{33} (PPs)	80 (rigide)	32	-	29	39	-	-	-
	110 (rigide)	-	40	-	-	26	24	19
	80 (flex)	24	-	29	39	-	-	-
	110 (flex)	-	32	-	-	26	24	19
C_{43x}	Pour le dimensionnement d'un tel système, s'adresser au fournisseur du conduit 3 CE P							

(1) ⓘ : la hauteur maxi dans le conduit de fumées du coude support à la sortie ne doit pas dépasser 25 m pour le PPs flexible. Si des longueurs supérieures sont mises en œuvre, des colliers de fixation devront être rajoutés par tranche de 25 m supplémentaires.

ATTENTION : L_{max} se mesure en additionnant les longueurs des conduits air/fumées droits et les longueurs équivalentes des autres éléments :

- Ø 60/100 mm (PPS) : coude à 87° : 1,1 m, coude à 45° : 0,8 m, coude à 30° : 0,7 m, coude à 15° : 0,5 m, Té de visite : 2,2 m, Tube de visite droit : 0,5 m
- Ø 60 mm (PPS) : coude à 87° : 1,1 m, coude à 45° : 0,6 m, coude à 30° : 0,9 m, coude à 15° : 0,6 m, Té de visite : 2,9 m, Tube de visite droit : 0,3 m
- Ø 80/125 mm (PPS) : coude à 87° : 1,5 m, coude à 45° : 1 m, Té de visite : 2,7 m, Tube de visite droit : 0,6 m, coude de visite : 2 m
- Ø 80 mm (PPS) : Tube de visite pour conduit flex : 0,3 m, coude à 87° : 1,9 m, coude à 45° : 1,2 m, coude à 30° : 0,4 m, coude à 15° : 0,2 m, Té de visite : 4,2 m, Tube de visite droit : 0,3 m, coude de visite : 1,9 m
- Ø 110/150 mm (PPS) : coude à 87° : 3,7 m, coude à 45° : 1 m, Té de visite : 2,5 m, Tube de visite droit : 1 m
- Ø 110 mm (PPS) : coude à 87° : 2 m, coude à 45° : 1,1 m, coude de visite : 4,8 m, Té de visite : 5,6 m, Tube de visite pour conduit flex : 0,5 m

De Dietrich

CLASSIFICATION

1 Configuration C_{13x} : Raccordement air/fumées par l'intermédiaire de conduits concentriques à un terminal horizontal (dit ventouse)

2 Configuration C_{33x} : Raccordement air/fumées par l'intermédiaire de conduits concentriques à un terminal vertical (sortie de toiture)

3 Configuration C_{93x} : Raccordement air/fumées par conduits concentriques en chaufferie, et simples en cheminée (air comburant en contre-courant dans la cheminée)
ou
4 Raccordement air/fumées par conduits concentriques en chaufferie et simples "flex" en cheminée (air comburant en contre-courant dans la cheminée)

5 Configuration C_{53} : Raccordement air et fumées séparés par l'intermédiaire d'un adaptateur bi-flux et de conduits simples (air comburant pris à l'extérieur)

6 Configuration B_{23P}/B_{33} : Raccordement à une cheminée (air comburant pris dans la chaufferie).

7 Configuration B_{23P} : pour installations en cascade

12 Configuration C_{43x} : Raccordement à un conduit collectif d'une chaudière étanche (3CE P et 3CE)

ÉQUIPEMENTS DE FUMISTERIE

ELIDENS C140, AMC PRO EVO

1 Configuration C_{13x} - Ventouse horizontale concentrique (raccordement sur mur extérieur ou en sortie de toiture)

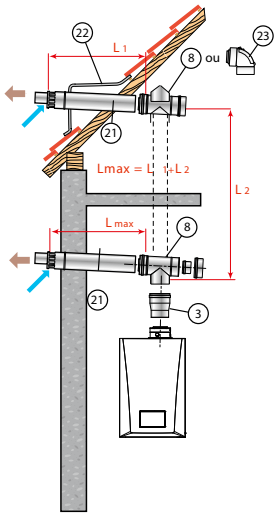

	Lmax (m) Ø 80/125 mm	Ø 110/150 mm
AMC PRO EVO 35	18	-
AMC PRO EVO 45	20	-
AMC PRO EVO 65	-	18
AMC PRO EVO 90	-	17
AMC PRO EVO 115	-	13
C140-45	12,5	-
C140-65	-	9

DY882

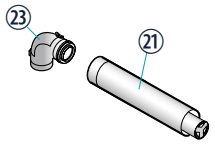

DY881

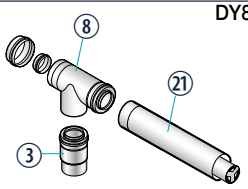

㉑ Terminal horizontal Ø 80/125 mm (DY882), 110/150 mm
㉓ Coude visite 80/125

③ Adaptateur Ø 110/150 mm sur Ø 100/150 mm
⑧ Té de visite concentrique Ø 110/150 mm
㉑ Terminal horizontal Ø 110/150 mm (DY881)

CHAUDIÈRE REPRÉSENTÉE:
AMC raccordée à la ventouse horizontale Ø 110/150 mm (colis DY881)

ACCESSOIRES DE FUMISTERIE PPs

NÉCESSAIRES AU MINIMUM POUR LE RACCORDEMENT À UNE VENTOUSE HORIZONTALE

TYPE DE CHAUDIÈRE	Ø DE RACCORDEMENT		VENTOUSE HORIZONTALE	ADAPTATEUR
Eldens C140-45 AMC PRO EVO 35, 45	- Ø 80/125 mm	Colis n°	DY882	-
		Réf.	100011365	-
		Prix HT (€)	**276,00**	
Eldens C140-65 AMC PRO EVO 65, 90, 115	- Ø 110/150 mm	Colis n°	DY881 (3)	-
		Réf.	100011364	Ø 100/150 sur 110/150 Inclus dans colis DY881
		Prix HT (€)	**607,00**	-

(3) Pour les chaudières Eldens C140-65 à 115, pour gagner en hauteur (en cas du remplacement d'une chaudière Eldens par une Eldens C140 par exemple) nous proposons en option un coude Ø 100/150 mm (Colis DY930, Réf. 7715416) ou un coude de visite Ø 100/150 mm (Colis DY931, Réf. 7715445) à placer directement sur la sortie fumées. Dans ce cas, le manchon avec prises de mesure livré avec l'Eldens C140 ainsi que l'adaptateur Ø100/150 mm sur 110/150 mm livré avec la ventouse horizontale DY881 sont à déplacer après le coude.

2 Configuration C_{33x} - Ventouse verticale concentrique (raccordement sur toit en pente ou toit plat)

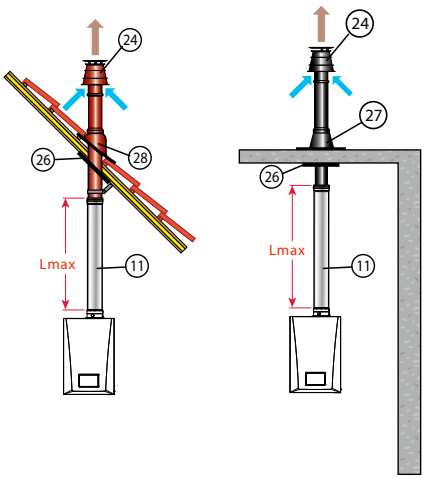

(1) Emplacement ③ le cas échéant

	Lmax (m) Ø 80/125 mm	Ø 110/150 mm
AMC PRO EVO 35	18	-
AMC PRO EVO 45	20	-
AMC PRO EVO 65	-	18
AMC PRO EVO 90	-	17
AMC PRO EVO 115	-	13
C140-45	15	-
C140-65	-	8

DY845 (noir)



DY844 (rouge) DY843 (noir)

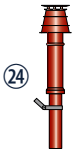

DY817



③ Adaptateur Ø 110/150 mm sur Ø 100/150 mm (DY817)

㉔ Terminal vertical

CHAUDIÈRE REPRÉSENTÉE:
AMC PRO EVO 45 raccordée à la ventouse verticale Ø 80/125 mm (colis DY843/844)

ACCESSOIRES DE FUMISTERIE PPs

NÉCESSAIRES AU MINIMUM POUR LE RACCORDEMENT UNE VENTOUSE VERTICALE

TYPE DE CHAUDIÈRE	Ø DE RACCORDEMENT		VENTOUSE VERTICALE			ADAPTATEUR
Eldens C140-45 AMC PRO EVO 35, 45	- Ø 80/125 mm	Colis n°	DY843 (noir)	ou	DY844 (rouge)	-
		Réf.	100002732		100002733	-
		Prix HT (€)	**187,00**		**187,00**	
Eldens C140-65 AMC PRO EVO 65, 90, 115	- Ø 110/150 mm	Colis n°			DY845 (noir)	DY817 (Ø 110/150 sur 100/150 mm)
		Réf.			100002734	100002357
		Prix HT (€)			**359,00**	**170,00**

ÉCO-PARTICIPATION : voir liste des accessoires en fin de chapitre.

De Dietrich

ÉQUIPEMENTS DE FUMISTERIE

ELIDENS C140, AMC PRO EVO

3 Configuration C_{93x}
- Conduits concentriques en chaufferie
- Conduits simples en cheminée (air comburant en contre-courant)

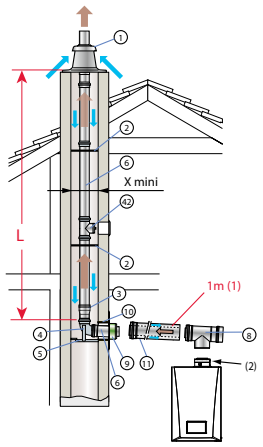

	EN CHAUFFERIE (MM) / EN CHEMINÉE (MM)	Lmax (m) Ø 80/125 Ø 80	Ø 80/125 Ø 110	Ø 110/150 Ø 110
AMC PRO EVO 35		18	-	-
AMC PRO EVO 45		20	-	-
AMC PRO EVO 65		-	-	18
AMC PRO EVO 90		-	-	17
AMC PRO EVO 115		-	-	13
C140-45		21,5	-	-
C140-65		-	-	29
x mini	▱	140	-	160
	∅	160	-	180

DY817

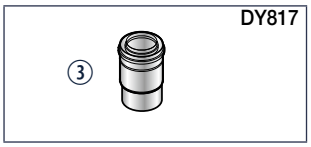

③ Adaptateur Ø 100/150 sur 110/150 pour DY817

DY818

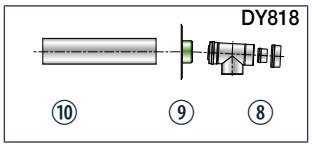

⑧ Té d'inspection
⑨ Plaque de finition cheminée
⑩ Fourreau galvanisé, L = 0,5 m

CHAUDIÈRE REPRÉSENTÉE :
AMC PRO EVO 45 raccordée en Ø 80/125 mm en chaufferie et Ø 110 mm en cheminée

ACCESSOIRES DE FUMISTERIE PPs

NÉCESSAIRES AU MINIMUM POUR LE RACCORDEMENT AIR/FUMÉES AVEC DES CONDUITS CONCENTRIQUES EN CHAUFFERIE, ET SIMPLES RIGIDES EN CHEMINÉE

TYPE DE CHAUDIÈRE	Ø DE RACCORDEMENT		KIT DE RACCORDEMENT CHAUDIÈRE	KIT DE RACCORDEMENT CHEMINÉE	ADAPTATEUR
Elidens C140-45 AMC PRO EVO 35, 45	- Ø 80/125 mm en chaufferie - Ø 80 mm en cheminée	Colis n°	DY716	DY717	-
		Réf.	84887716	84887717	-
		Prix HT (€)	**191,00**	**210,00**	
	- Ø 80/125 mm en chaufferie - Ø 110 mm en cheminée	Colis n°	DY716	DY876	Ø 110 sur 80 mm inclus dans DY876
		Réf.	84887716	100008312	-
		Prix HT (€)	**191,00**	**278,00**	
Elidens C140-65 AMC PRO EVO 65, 90, 115	- Ø 110/150 mm en chaufferie - Ø 110 mm en cheminée	Colis n°	DY818	DY177	DY817
		Réf.	100002360	84887577	100002357
		Prix HT (€)	**454,00**	**345,00**	**170,00**

4 Configuration C_{93x}
- Conduits concentriques en chaufferie,
- Conduits "flex" en cheminée (air comburant en contre-courant)

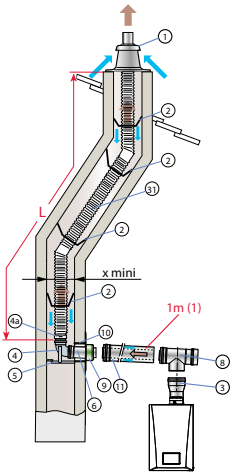

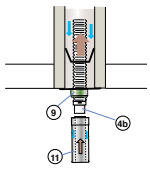

Kit de raccordement chaudière sous conduit Ø 80/125 (DY927)

	EN CHAUFFERIE (MM) / EN CHEMINÉE (MM	Lmax (m) Ø 80/125 mm Ø 80 mm	Ø 110/150 mm Ø 110 mm
AMC PRO EVO 35		18	-
AMC PRO EVO 45		20	-
AMC PRO EVO 65		-	18
AMC PRO EVO 90		-	17
AMC PRO EVO 115		-	14
C 140 45		15	-
C 140 65		20	-
x mini	▱	140	170
	∅	160	190

DY925

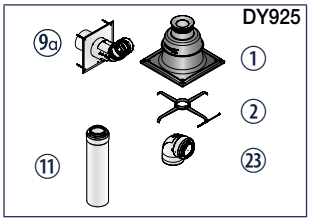

① Terminal avec solin
② Étoiles de centrage
④ Coude 87°
④a Pièce d'adaptation
⑤ Rail support
⑥ Rallonge 0,5 m

DY888

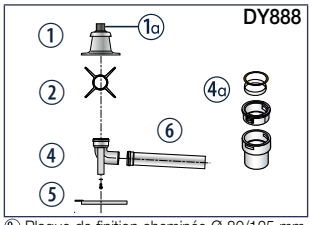

⑨a Plaque de finition cheminée Ø 80/125 mm (avec coude) pour conduit Flex
⑪ Rallonge concentrique 0,5 m
㉓ Coude de visite concentrique

ACCESSOIRES DE FUMISTERIE PPs

NÉCESSAIRES AU MINIMUM POUR LE RACCORDEMENT AIR/FUMÉES AVEC DES CONDUITS CONCENTRIQUES EN CHAUFFERIE, ET SIMPLES «FLEX» EN CHEMINÉE

CHAUDIÈRE REPRÉSENTÉE : AMC 65 à 115 raccordée en Ø 110/150 mm en chaufferie et Ø 110 mm en cheminée
(1) Pour chaque mètre de conduit horizontal supplémentaire, retirer 1,2 m à la longueur vertical Lmax indiquée dans le tableau ci-contre.

TYPE DE CHAUDIÈRE	Ø DE RACCORDEMENT			KIT DE RACCORDEMENT CHAUDIÈRE + CHEMINÉE			ADAPTATEUR	CONDUIT FLEX
Elidens C140-45 AMC PRO EVO 35, 45	- Ø 80/125 mm en chaufferie - Ø 80 mm (flex) en cheminée	Quick Kit	Colis n°	DY925 (perpendiculaire)	ou	DY927 + DY899 (télescopique, sous conduit)	-	DY897 (lg 12,5 m) (1)
			Réf.	7650958	ou	7650964 + 100015329	-	100015327
			Prix HT (€)	**615,00**		**280,00 + 237,00**		**473,00**
Elidens C140-65 AMC PRO EVO 65, 90, 115	- Ø 110/150 mm en chaufferie - Ø 110 mm en cheminée	Kit Standard	Colis n°	DY818	+	DY888	DY817 (Ø 100/150 sur 110/150)	DY889 (lg 15 m) (1)
			Réf.	100002360	+	100015287	100002357	100015288
			Prix HT (€)	**454,00**		**473,00**	**170,00**	**710,00**

(1) D'autres longueurs de conduit flex sont disponibles

ÉCO-PARTICIPATION : voir liste des accessoires en fin de chapitre.

ÉQUIPEMENTS DE FUMISTERIE

ELIDENS C140, AMC PRO EVO

6 **Configuration B_{23P}/B_{33} - Raccordement à une cheminée (air comburant pris en chaufferie ou dans le local d'installation)**

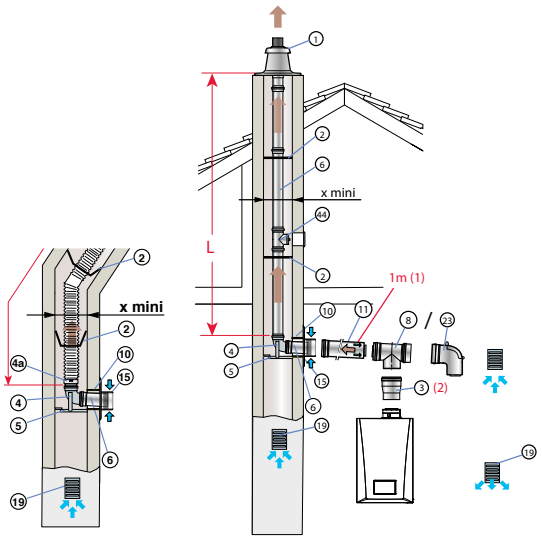

	Lmax (m)			
	Ø 80 mm RIGIDE	Ø 110 mm RIGIDE	Ø 80 mm FLEX	Ø 110 mm FLEX
AMC PRO EVO 35	29	-	29	-
AMC PRO EVO 45	39	-	39	-
AMC PRO EVO 65	-	26	-	26
AMC PRO EVO 90	-	24	-	24
AMC PRO EVO 115	-	19	-	19
C140-45	32	-	24	-
C140-65	-	40	-	32
x mini ▱	140	170	140	170
x mini ∅	160	190	160	190

(1) Pour chaque mètre de conduit horizontal supplémentaire, retirer 1,2 m à la longueur verticale Lmax indiquée dans le tableau ci-contre.
(2) Sauf pour Elidens C140-45 et AMC PRO EVO 35, 45

ACCESSOIRES DE FUMISTERIE PPs

NÉCESSAIRES AU MINIMUM POUR LE RACCORDEMENT À UNE CHEMINÉE

TYPE DE CHAUDIÈRE	Ø DE RACCORDEMENT			KIT DE RACCORDEMENT CHAUDIÈRE	KIT DE RACCORDEMENT CHEMINÉE	ADAPTATEUR	CONDUIT FLEX
Elidens C140-45 AMC PRO EVO 35, 45	- Ø 80/125 mm dans le local - Ø 80 mm (rigide) en cheminée		Colis n°	DY913	DY717	-	-
			Réf.	100017527	84887717	-	-
			Prix HT (€)	**223,00**	**210,00**		
	- Ø 80/125 mm dans le local - Ø 80 mm (flex) en cheminée	Quick Kit	Colis n°	DY924		-	DY897 (lg 12,5 m) (1)
			Réf.	7650956		-	100015327
			Prix HT (€)	**539,00**			**473,00**
Elidens C140-65 AMC PRO EVO 65, 90, 115	- Ø 110/150 mm dans le local - Ø 110 mm (rigide) en cheminée		Colis n°	DY914	DY177	DY817 (Ø 100/150 sur 110/150)	-
			Réf.	100017529	84887577	100002357	-
			Prix HT (€)	**377,00**	**345,00**	**170,00**	
	- Ø 110/150 mm dans le local - Ø 110 mm (flex) en cheminée		Colis n°	DY914	DY888	DY817 (Ø 100/150 sur 110/150)	DY889 (lg 15 m) (1)
			Réf.	100017529	100015287	100002357	100015288
			Prix HT (€)	**377,00**	**473,00**	**170,00**	**710,00**

(1) D'autres longueurs de conduit flex sont disponibles

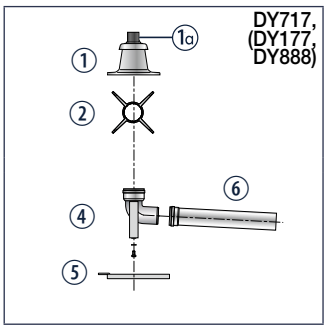

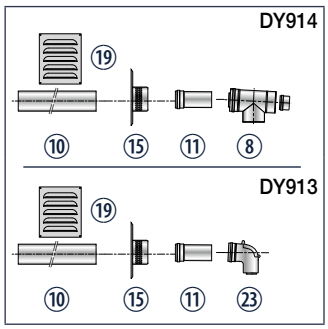

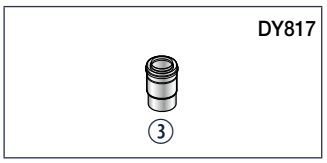

① Terminal avec solin
①a Tube de finition PPs noir, lg 0,345 m (pour DY888 et DY717 uniquement)
② Étoiles de centrage
③ Adaptateur Ø 110/150 sur 100/150 mm (DY817)
④ Coude simple 90°
⑤ Rail support
⑥ Rallonge simple 0,5 m
⑧ Té de visite
⑩ Fourreau galvanisé, L = 0,5 m
⑪ Rallonge concentrique 0,5 m
⑮ Prise d'air comburant
⑲ Grille d'aération
㉓ Coude de visite

AUTRES ACCESSOIRES DE FUMISTERIE DISPONIBLES (RALLONGES, TÉS, COUDES, MANCHONS DE COMPENSATION…) : voir liste des accessoires en fin de chapitre.

ÉCO-PARTICIPATION : voir liste des accessoires en fin de chapitre.

7 Configuration B_{23P} pour installation en cascade

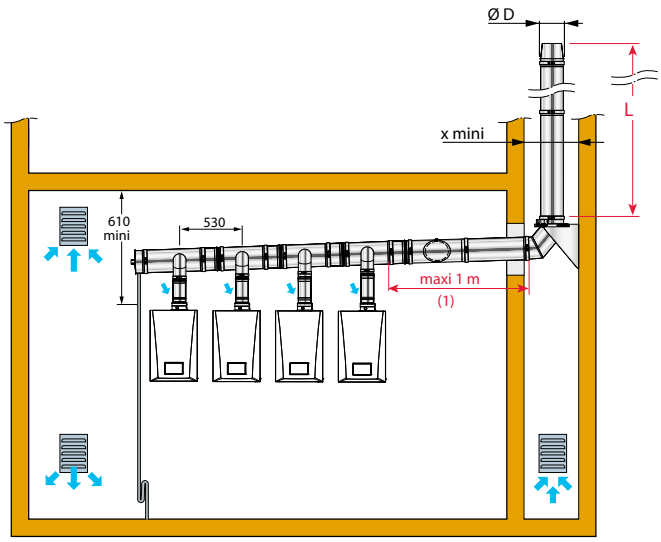

x mini	⍁ (mm)	D + 60
	Ø (mm)	D + 80

(1) Longueur maxi prise en compte pour le dimensionnement ; pour des longueurs différentes un nouveau calcul est nécessaire

LONGUEUR MAXIMALE L EN M ADMISSIBLE EN FONCTION DU Ø DU CONDUIT D (EN MM) POUR DIFFÉRENTES COMBINAISONS “CASCADE”

- combinaisons “cascade” avec chaudières en alignement mural ou au sol

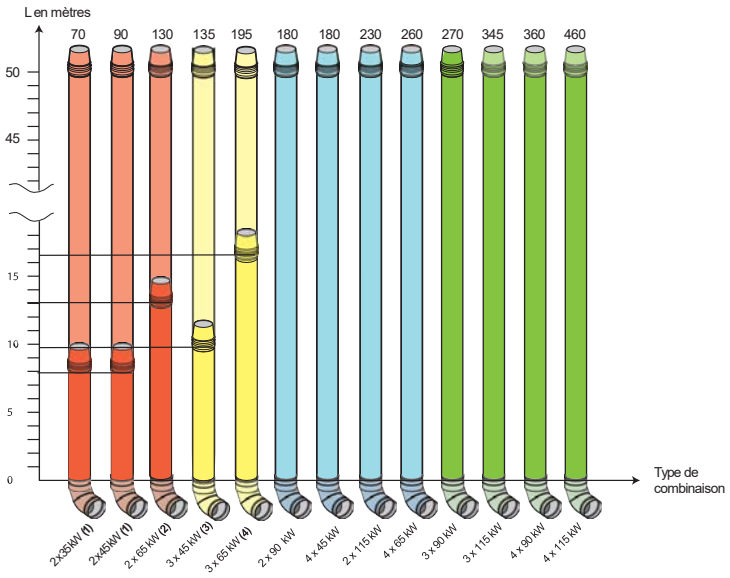

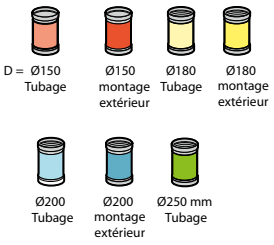

NOTA : dans le cas de conduits à l’extérieur, la hauteur maximum possible pour assurer le fonctionnement est :
(1) : 7,90 m (2) : 10,20 m
(3) : 13,10 m (4) : 9,80 m(5) : 11,70 m
(6) : 14,00 m
(7) : 16,40 m (8) : 14,30 m

- combinaisons “cascade” avec chaudières montées dos à dos

ÉQUIPEMENTS DE FUMISTERIE

MCA 160

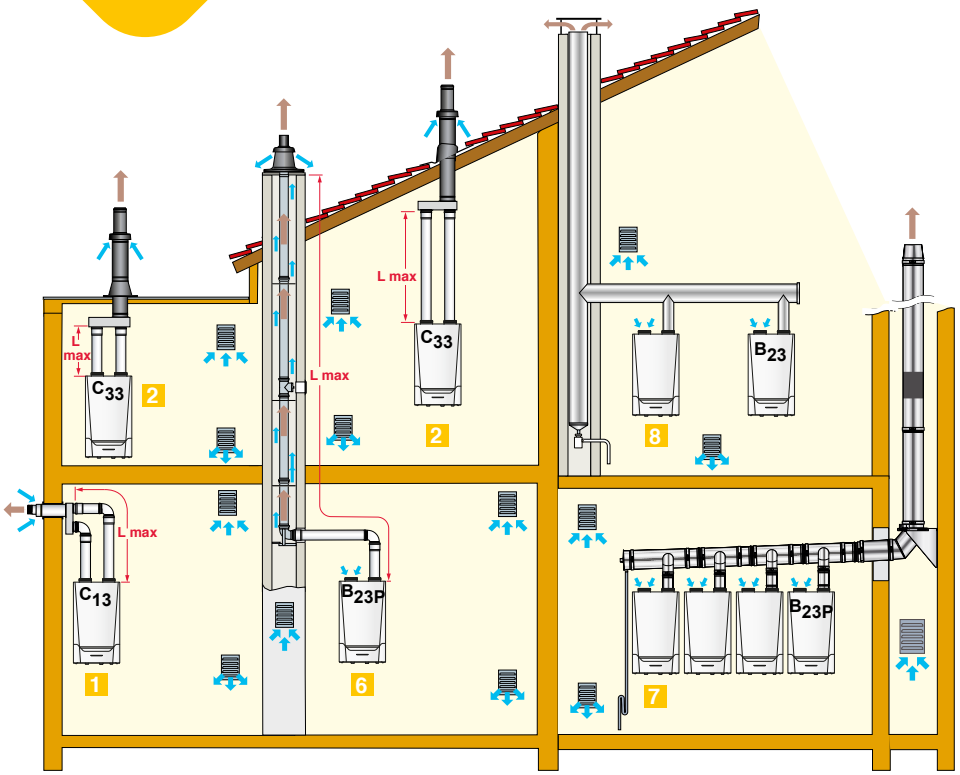

Voir feuillet technique pour les règles d'implantation des ventouses pour les chaudières de puissance > à 70 kW

CLASSIFICATION

1 **Configuration $C_{13(x)}$:** Raccordement air/fumées par l'intermédiaire de conduits air et fumées séparés à un terminal horizontal concentrique (dit ventouse)
Remarques : cette configuration est interdite dans les ERP (Etablissement recevant du public).

2 **Configuration $C_{33(x)}$:** Raccordement air/fumées par l'intermédiaire de conduits air et fumées séparés à un terminal vertical concentrique (sortie de toiture).

6 **Configuration B_{23P} :** Raccordement à un conduit de fumées en pression, l'air comburant étant pris dans la chaufferie. Ce type de configuration est soumis à Avis Technique.

7 **Configuration B_{23P} /B_{33} :** Raccordement pour installation en cascade. Pour ce type de configuration, il est impératif d'utiliser une fumisterie avec Avis Technique.

8 **Configuration B_{23} :** Raccordement d'une chaudière seule ou de chaudières en cascade à un conduit de fumées en dépression, insensible à l'humidité, l'air comburant étant pris dans la chaufferie.

RAPPEL : Pour les configurations de type B_{23} et B_{23P} la mixité des matériaux est interdite.

TABLEAUX DES LONGUEURS DES CONDUITS AIR/FUMÉES MAXIMALES ADMISSIBLES EN FONCTION DU TYPE DE CHAUDIÈRE

TYPE DE RACCORDEMENT AIR/FUMÉES			L_{MAX} : LONGUEUR MAXI. ÉQUIVALENTE DES CONDUITS DE RACCORDEMENT EN m POUR INNOVENS PRO MCA 160
Conduits séparés raccordés à un terminal horizontal concentrique	C_{13}	Ø 160 mm (PPs)	20
Conduits séparés raccordés à un terminal vertical concentrique,	C_{33}	Ø 160 mm (PPs)	20
En cheminée (air comburant pris dans le local)	B_{23P}	Ø 160 mm (PPs)	50

NOTA : L_{MAX} se mesure en additionnant les longueurs des conduits air/fumées droits et les longueurs équivalentes des autres éléments :

- en Ø 160 mm (PPs) : 1 coude à 87° = 5 m, 1 coude à 45° = 1,4 m
  1 coude de visite = 5 m, 1 tube de visite = 0,9 m

De Dietrich

ÉQUIPEMENTS DE FUMISTERIE

MCA 160

Attention : configuration interdite dans les ERP !

1 Configuration C_{13} - Ventouse horizontale concentrique

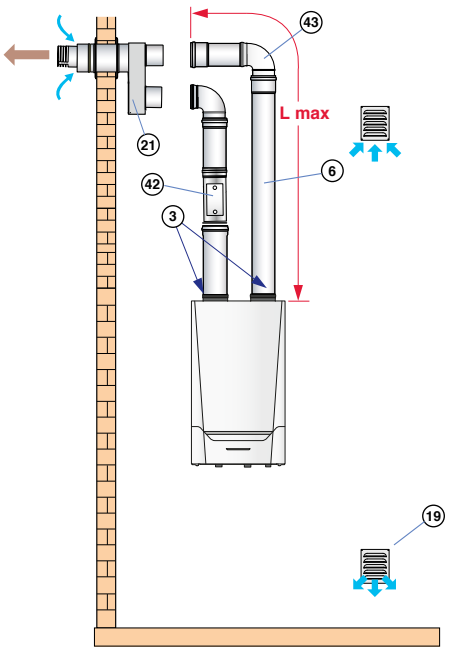

C_{13} : L_{MAX} = 20 m

ACCESSOIRES DE FUMISTERIE PPs

NÉCESSAIRES AU MINIMUM POUR LE RACCORDEMENT À UNE VENTOUSE HORIZONTALE

Ø DE RACCORDEMENT		VENTOUSE HORIZONTALE	KIT DE TRANSFORMATION EN BUSE CONCENTRIQUE	ADAPTATEUR
Ø 160/220 mm (PPs)	Colis n°	DY827 (1)	-	DY825 (Ø150 sur 160 mm)
	Réf.	100002401	-	100002399
	Prix HT (€)	**1 051,00**		**155,00**

(1) Pour les murs d'une épaisseur > 400 mm, une rallonge est livrable en option

Attention : en cas d'installation en ERP, cette configuration n'est autorisée que si la chaudière est installée au dernier niveau

2 Configuration C_{33} - Ventouse verticale concentrique

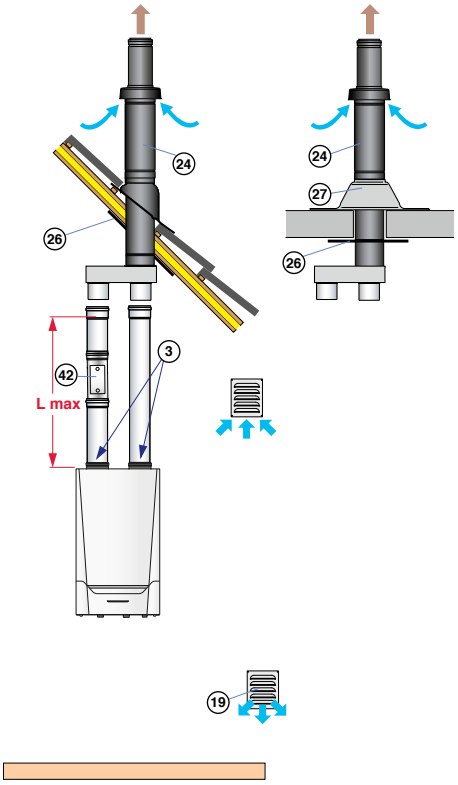

C_{33} : L_{MAX} = 20 m

ACCESSOIRES DE FUMISTERIE PPs

NÉCESSAIRES AU MINIMUM POUR LE RACCORDEMENT À UNE VENTOUSE VERTICALE

Ø DE RACCORDEMENT		VENTOUSE VERTICALE	KIT DE TRANSFORMATION EN BUSE CONCENTRIQUE	ADAPTATEUR
Ø 160/220 mm (PPs)	Colis n°	DY826	-	DY825 (Ø150 sur 160 mm)
	Réf.	100002400	-	100002399
	Prix HT (€)	**1 214,00**		**155,00**

DY827

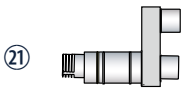

DY826

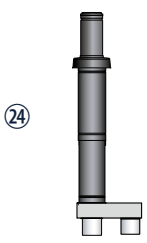

㉑ Terminal horizontal
㉔ Terminal vertical

AUTRES ACCESSOIRES DE FUMISTERIE DISPONIBLES (RALLONGES, TÉS, COUDES, MANCHONS DE COMPENSATION…) : voir liste des accessoires en fin de chapitre.

ÉCO-PARTICIPATION : voir liste des accessoires en fin de chapitre.

6 Configuration B_{23P} - Cheminée

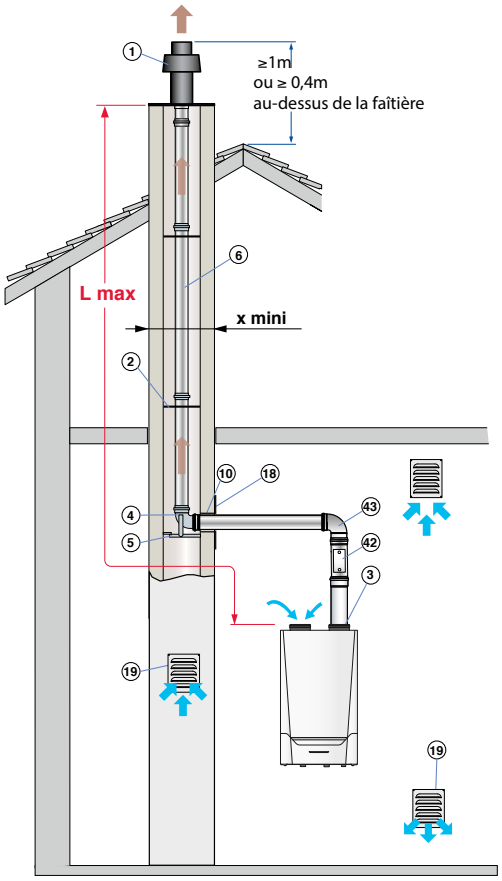

		L_{MAX} (m)
		Ø 160 mm PPs
MCA 160		50
x mini	⊿	220
	∅	240

RAPPEL : Pour les configurations de type B_{23} et B_{23P} la mixité des matériaux est interdite.

ACCESSOIRES DE FUMISTERIE PPs
NÉCESSAIRES AU MINIMUM POUR LE RACCORDEMENT À UNE CHEMINÉE

Ø DE RACCORDEMENT		KIT DE RACCORDEMENT CHEMINÉE OU TERMINAL AVEC SOLIN	KIT DE RACCORDEMENT CHEMINÉE OU COUDE 87° + SUPPORT	PLAQUE DE FINITION	FOURREAU LG 500 MM	ADAPTATEUR	COUDE À 87°
Ø 160 mm (PPs)	Colis n°	DY837	DY836	DY838	DY773	DY825 (Ø150 sur 160 mm)	DY823
	Réf.	100002475	100002474	100002476	84887773	100002399	100002397
	Prix HT (€)	**276,00**	**284,00**	**61,60**	**53,30**	**155,00**	**151,00**

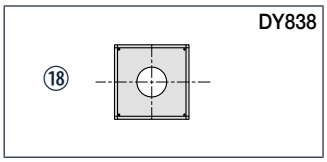

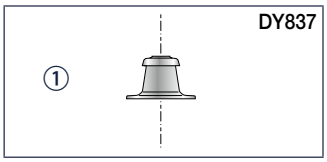

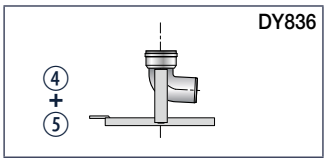

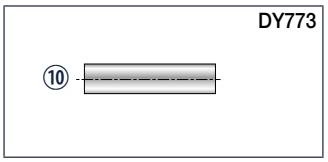

① Terminal avec solin
② Étoiles de centrage
④ Coude simple 87°
⑤ Rail support
⑥ Rallonge simple 0,5 m
⑩ Fourreau galvanisé, L = 0,5 m
⑱ Plaque de finition cheminée

AUTRES ACCESSOIRES DE FUMISTERIE DISPONIBLES (RALLONGES, TÉS, COUDES, MANCHONS DE COMPENSATION…) : voir liste des accessoires en fin de chapitre.

ÉCO-PARTICIPATION : voir liste des accessoires en fin de chapitre.

7 Configuration B_{23P} - Pour installation en cascade

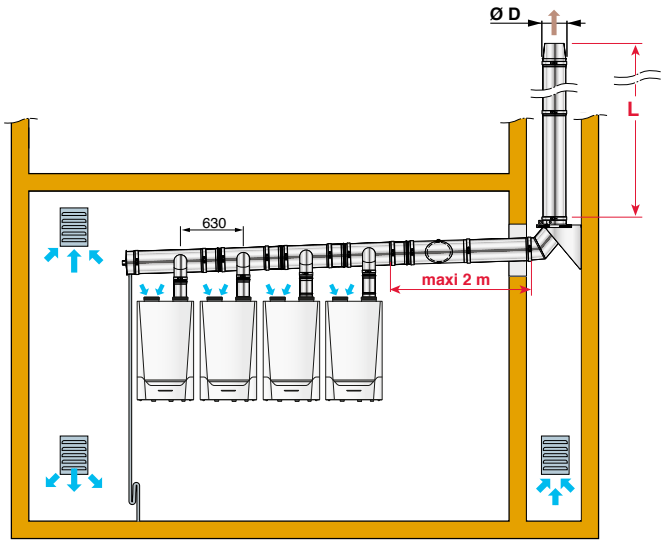

x mini	⊠ (mm)	D + 60
	Ø (mm)	D + 80

RAPPEL : Pour les configurations de type B_{23} et B_{23P} la mixité des matériaux est interdite.

LONGUEUR MAXIMALE L (EN M) ADMISSIBLE EN FONCTION DU Ø DU CONDUIT D (EN MM) POUR DIFFÉRENTES COMBINAISONS “CASCADE”
(Ces longueurs ont été définies en tenant compte des contraintes dimensionnelles données sur le schéma ci-dessus. Pour des contraintes dimensionnelles différentes, nous consulter).

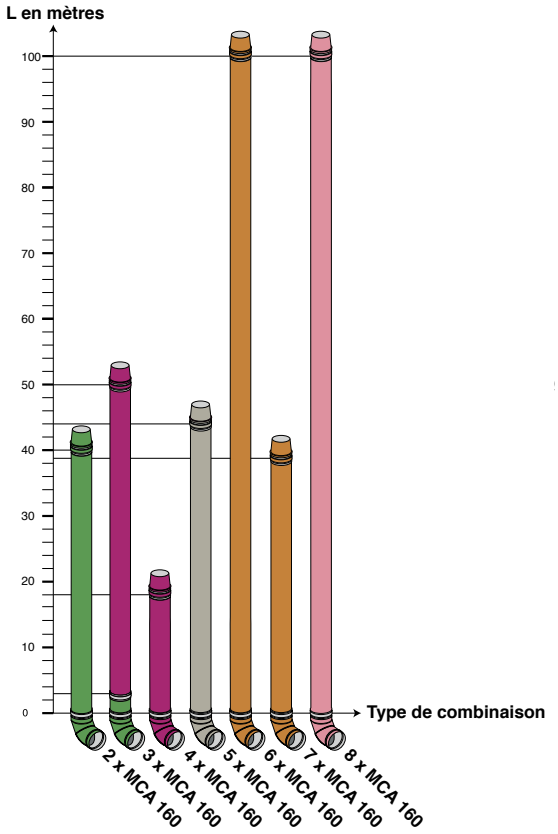

L max en fonction du Ø du conduit D pour différentes combinaisons « cascade » Innovens PRO MCA 160



NOTA : Ces longueurs sont données à titre indicatif. La responsabilité de De Dietrich ne peut en aucun cas être engagée.
Pour des configurations différentes, veuillez nous consulter pour un calcul spécifique.

- Chaudières Innovens PRO MCA 160, fonctionnement 40/30 °C.

AUTRES ACCESSOIRES DE FUMISTERIE DISPONIBLES (RALLONGES, TÉS, COUDES, MANCHONS DE COMPENSATION…) : voir liste des accessoires en fin de chapitre.

ÉQUIPEMENTS DE FUMISTERIE

IX 145 - IX 245

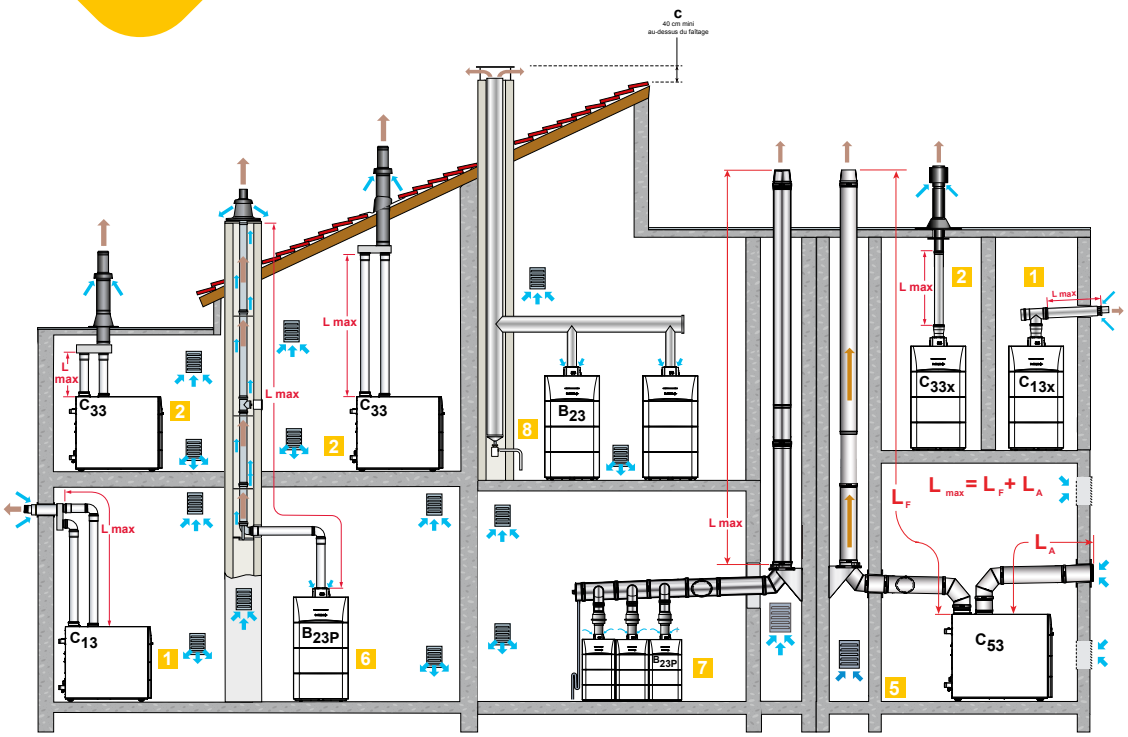

CLASSIFICATION

1 Configuration $C_{13(x)}$: Raccordement air/fumées par l'intermédiaire de conduits air et fumées séparés à un terminal horizontal concentrique (dit ventouse).
2 Configuration $C_{33(x)}$: Raccordement air/fumées par l'intermédiaire de conduits air et fumées séparés à un terminal vertical concentrique (sortie de toiture).
5 Configuration C_{53} : Raccordement air et fumées séparés par l'intermédiaire d'un adaptateur bi-flux et de conduits simples (air comburant pris à l'extérieur).
7 Configuration B_{23P} pour installation en cascade

NOTA : L_{MAX} se mesure en additionnant les longueurs des conduits air/fumées droits et les longueurs équivalentes des autres éléments :

- Ø 80/125 mm (PPS) : 1 coude à 87° : 1,5 m, 1 coude à 45° : 1 m, 1 coude de visite : 2 m
  1 té de visite : 2,7 m, 1 tube de visite droit : 0,6 m
- Ø 110/150 mm (PPs) : 1 coude à 87° = 3,7 m, coude à 45° = 1 m,
  1 té de visite = 2,5 m, 1 tube de visite droit = 1 m
- en Ø 150 mm (PPs) : 1 coude à 87° = 6,4 m, 1 coude à 45° = 1,7 m
  1 té de visite = 6,4 m, 1 tube de visite = 0,5 m
- en Ø 160 mm (PPs) : 1 coude à 87° = 5 m, 1 coude à 45° = 1,4 m
  1 coude de visite = 5 m, 1 tube de visite = 0,9 m

ÉQUIPEMENTS DE FUMISTERIE

IX 145 - IX 245

1 Configuration C_{13X} - Ventouse horizontale concentrique (raccordement sur mur extérieur ou en sortie de toiture)

Conduits sous avis technique 14 08 -1289

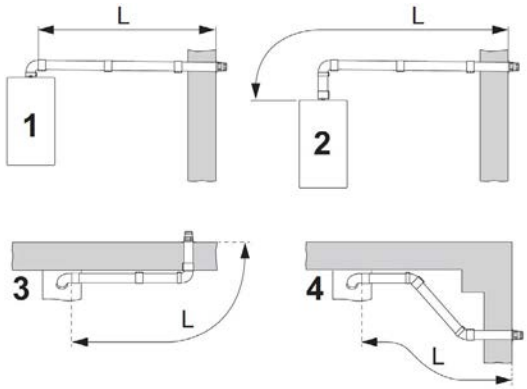

ACCESSOIRES DE FUMISTERIE PPs

Ventouse horizontale Ø 80/125 mm	Colis n°	DY882
	Réf.	100011365
	Prix HT (€)	**276,00**
Ventouse horizontale Ø 110/160 mm	Colis n°	DY428
	Réf.	7715069
	Prix HT (€)	**627,00**

CONFIGURATION	Unité	IX 145 - 50	IX 145 - 70	IX 145 - 90	IX 145 - 110	IX 245 - 130	IX 245 - 150
	mm	Ø 80/125	Ø 80/125	Ø 110/160	Ø 110/160	Ø 110/160	Ø 110/160
1	m	L < 10	L < 10	L < 10	L < 10	L < 8	L < 8
2	m	L < 10	L < 10	L < 10	L < 10	L < 8	L < 8
3	m	L < 9	L < 9	L < 9	L < 9	L < 7	L < 7
4	m	L < 9	L < 9	L < 9	L < 9	L < 7	L < 7

2 Configuration C_{33X} - Ventouse verticale concentrique (raccordement sur toit en pente ou toit plat)

Conduits sous avis technique 14 08 -1289

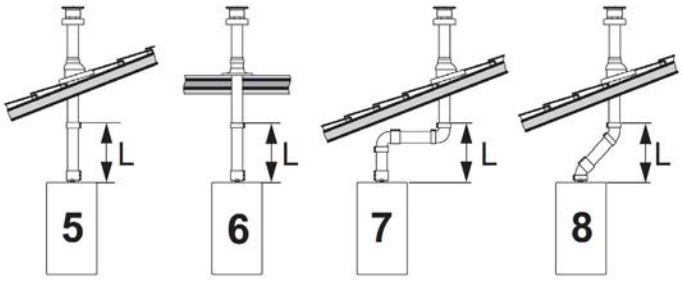

ACCESSOIRES DE FUMISTERIE PPs

Ventouse verticale Ø 80/125 mm ou	noire	Colis n°	DY843
		Réf.	100002732
		Prix HT (€)	**187,00**
	rouge	Colis n°	DY844
		Réf.	100002733
		Prix HT (€)	**187,00**
Ventouse verticale Ø 110/160 mm ou	noire	Colis n°	DY429
		Réf.	7715070
		Prix HT (€)	**473,00**
	rouge	Colis n°	DY430
		Réf.	7715071
		Prix HT (€)	**473,00**

CONFIGURATION	Unité	IX 145 - 50	IX 145 - 70	IX 145 - 90	IX 145 - 110	IX 245 - 130	IX 245 - 150
	mm	Ø 80/125	Ø 80/125	Ø 110/160	Ø 110/160	Ø 110/160	Ø 110/160
5	m	L < 10	L < 10	L < 10	L < 10	L < 8	L < 8
6	m	L < 10	L < 10	L < 10	L < 10	L < 8	L < 8
7	m	L < 8	L < 8	L < 8	L < 8	L < 6	L < 6
8	m	L < 9	L < 9	L < 9	L < 9	L < 7	L < 7

AUTRES ACCESSOIRES DE FUMISTERIE DISPONIBLES (RALLONGES, TÉS, COUDES, MANCHONS DE COMPENSATION…) : voir liste des accessoires en fin de chapitre.

ÉCO-PARTICIPATION : voir liste des accessoires en fin de chapitre.

Attention : configuration interdite dans les ERP !

1 Configuration C_{13} - Ventouse horizontale concentrique
Conduits sous avis technique 14 08 -1289

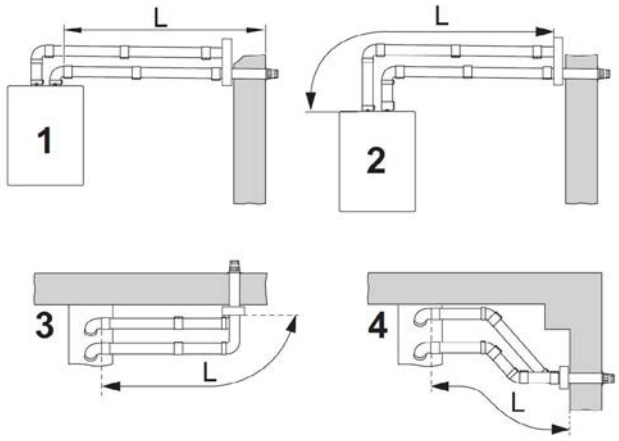

CONFIGURATION	Unité	IX 245 - 200	IX 245 - 250
	mm	Ø 160	Ø 160
1	m	L < 45	L < 22
2	m	L < 45	L < 22
3	m	L < 42	L < 19
4	m	L < 41	L < 18

ACCESSOIRES DE FUMISTERIE PPs
NÉCESSAIRES AU MINIMUM POUR LE RACCORDEMENT À UNE VENTOUSE HORIZONTALE

Ø DE RACCORDEMENT		VENTOUSE HORIZONTALE (1)	ADAPTATEUR
Ø 160/220 mm (PPs)	Colis n°	DY827	DY825
	Réf.	100002401	100002399
	Prix HT (€)	**1 051,00**	**155,00**

(1) Pour les murs d'une épaisseur > 400 mm, une rallonge est livrable en option

DY827

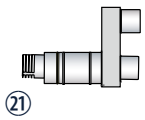

DY825



③ Adaptateur Ø 150 mm sur Ø 160 mm
㉑ Terminal horizontal

Attention : en cas d'installation en ERP, cette configuration n'est autorisée que si la chaudière est installée au dernier niveau

2 Configuration C_{33} - Ventouse verticale concentrique
Conduits sous avis technique 14 08 -1289

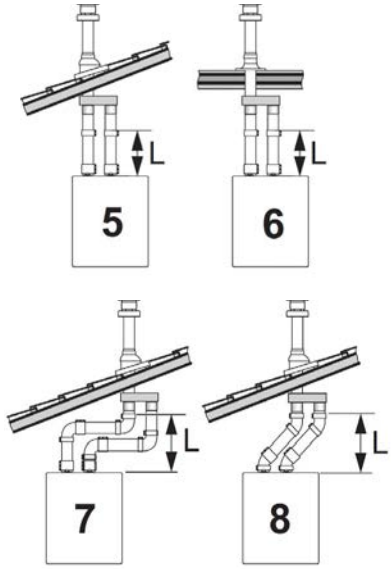

CONFIGURATION	Unité	IX 245 - 200	IX 245 - 250
	mm	Ø 160	Ø 160
5	m	L < 20	L < 11
6	m	L < 22	L < 12
7	m	L < 16	L < 6
8	m	L < 20	L < 9

ACCESSOIRES DE FUMISTERIE PPs
NÉCESSAIRES AU MINIMUM POUR LE RACCORDEMENT À UNE VENTOUSE VERTICALE

Ø DE RACCORDEMENT		VENTOUSE VERTICALE	ADAPTATEUR
Ø 160/220 mm (PPs)	Colis n°	DY826	DY825
	Réf.	100002400	100002399
	Prix HT (€)	**1 214,00**	**155,00**

DY826

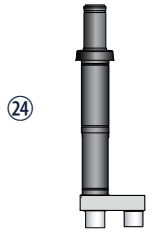

DY825



③ Adaptateur Ø 150 mm sur Ø 160 mm
㉔ Terminal vertical

AUTRES ACCESSOIRES DE FUMISTERIE DISPONIBLES (RALLONGES, TÉS, COUDES, MANCHONS DE COMPENSATION…) : voir liste des accessoires en fin de chapitre.

ÉCO-PARTICIPATION : voir liste des accessoires en fin de chapitre.

6 Configuration B_{23P} - Raccordement à une cheminée (air comburant pris en chaufferie ou dans le local d'installation)

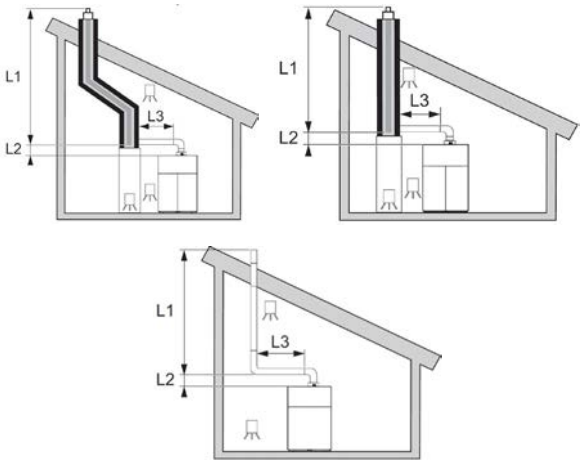

L3 < 2 m + 2 coudes — L_{MAX} (m) = L1 + L2

		Ø 80 mm rigide	Ø 80 mm souple	Ø 110 mm rigide	Ø 110 mm souple	Ø 125 mm rigide	Ø 125 mm souple	Ø 160 mm rigide	Ø 160 mm souple
IX 145 - 50		20	15	56	56	-	-	-	-
IX 145 - 70		8	6	56	38	-	-	-	-
IX 145 - 90		-	-	20	-	56	21	-	-
IX 145 - 110		-	-	27	15	56	-	-	-
IX 245 - 130		-	-	20	7	-	-	39	23
IX 245 - 150		-	-	27	9	-	-	23	13
x mini	▱	140	140	170	170	-	-	220	220
	∅	160	160	190	190	-	-	240	240

Les longueurs indiquées dans les tableaux sont valables pour des conduits horizontaux de longueur maximale 1 mètre. Pour chaque mètre de conduit horizontal supplémentaire, retirer 1,2 m à la longueur verticale Lmax.

ACCESSOIRES DE FUMISTERIE PPs
NÉCESSAIRES AU MINIMUM POUR LE RACCORDEMENT À UNE CHEMINÉE

TYPE DE CHAUDIÈRE	Ø DE RACCORDEMENT		KIT DE RACCORDEMENT CHAUDIÈRE	KIT DE RACCORDEMENT CHEMINÉE	ADAPTATEUR	CONDUIT FLEX
IX 145 - 50/70	- Ø 80/125 mm dans le local - Ø 80 mm (rigide) en cheminée	Colis n°	DY913	DY717	-	-
		Réf.	100017527	84887717	-	-
		Prix HT (€)	**223,00**	**210,00**		
	- Ø 80/125 mm dans le local - Ø 80 mm (flex) en cheminée	Colis n°	DY924		-	DY897
					-	(lg 12,5 m) (1)
		Réf.	7650956		-	100015327
		Prix HT (€)	**539,00**			**473,00**
IX 145-90/110 IX 245 - 130/150	- Ø 110/160 mm dans le local - Ø 110 mm (rigide) en cheminée	Colis n°	DY435	DY177	-	-
		Réf.	7715076	84887577	-	-
		Prix HT (€)	**683,20**	**345,00**		
	- Ø 110/160 mm dans le local - Ø 110 mm (flex) en cheminée	Colis n°	DY435	DY888	-	DY889
		Réf.	7715076	100015287	-	100015288
		Prix HT (€)	**683,20**	**473,00**		**710,00**

(1) D'autres longueurs de conduit flex sont disponibles

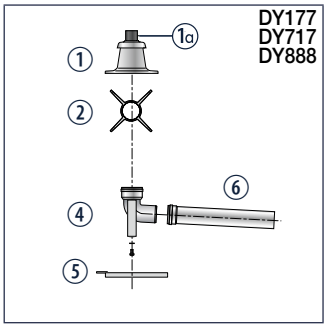

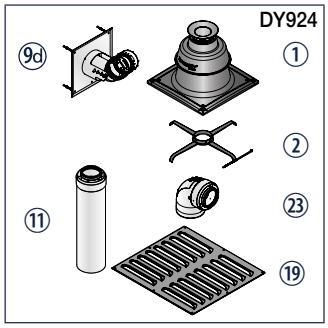

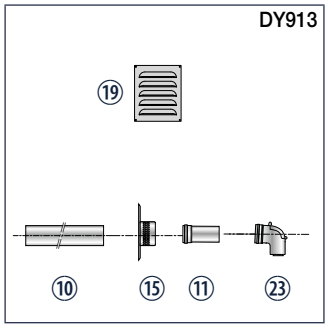

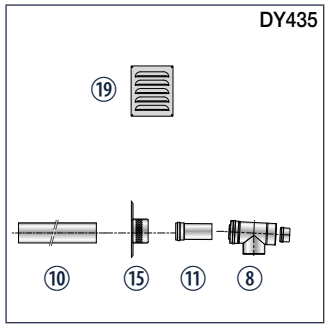

① Terminal avec solin
①a Tube de finition PPs noir, lg 0,345 m
② Étoiles de centrage
④ Coude simple 90°
⑤ Rail support
⑥ Rallonge simple 0,5 m
⑧ Té de visite
⑨d Plaque de finition cheminée Ø 80 mm (avec coude) pour conduit Flex
⑩ Fourreau galvanisé, L = 0,5 m
⑪ Rallonge concentrique 0,5 m
⑮ Prise d'air comburant
⑲ Grille d'aération
㉓ Coude de visite

AUTRES ACCESSOIRES DE FUMISTERIE DISPONIBLES (RALLONGES, TÉS, COUDES, MANCHONS DE COMPENSATION…) : voir liste des accessoires en fin de chapitre.

ÉCO-PARTICIPATION : voir liste des accessoires en fin de chapitre.

7 Configuration B_{23P} pour installation en cascade

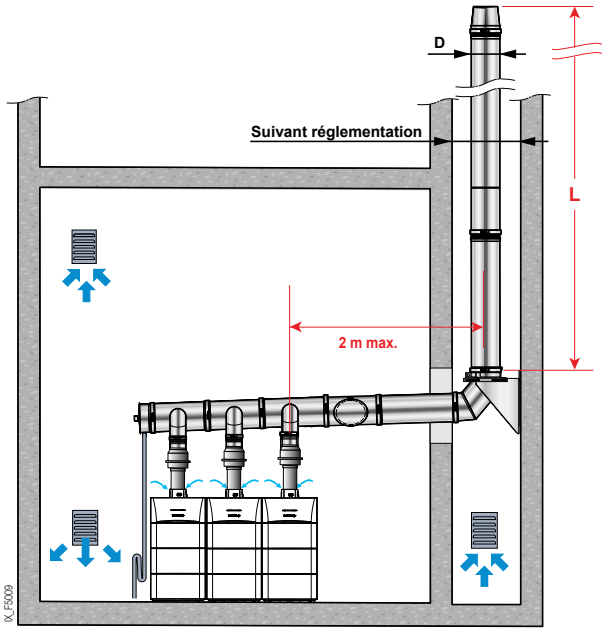

x mini	⧄ (mm)	D + 60
	Ø (mm)	D + 80

NOTA : Seul les chaudière IX 245 200/250 sont équipées d'un clapet sur les fumées.
Pour les autres chaudières IX, il faut ajouter en option un clapet de fumée.

RAPPEL : Pour les configurations de type B_{23} et B_{23P} la mixité des matériaux est interdite.

LONGUEUR MAXIMALE L (EN M) ADMISSIBLE EN FONCTION DU Ø DU CONDUIT D (EN MM) POUR DIFFÉRENTES COMBINAISONS “CASCADE”
(Ces longueurs ont été définies en tenant compte des contraintes dimensionnelles données sur le schéma ci-dessus. Pour des contraintes dimensionnelles différentes, nous consulter).

IX 145-50 à 110

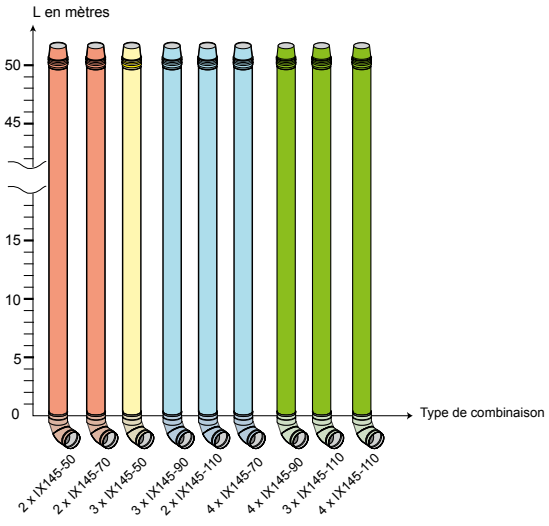

IX 245-130 à 250

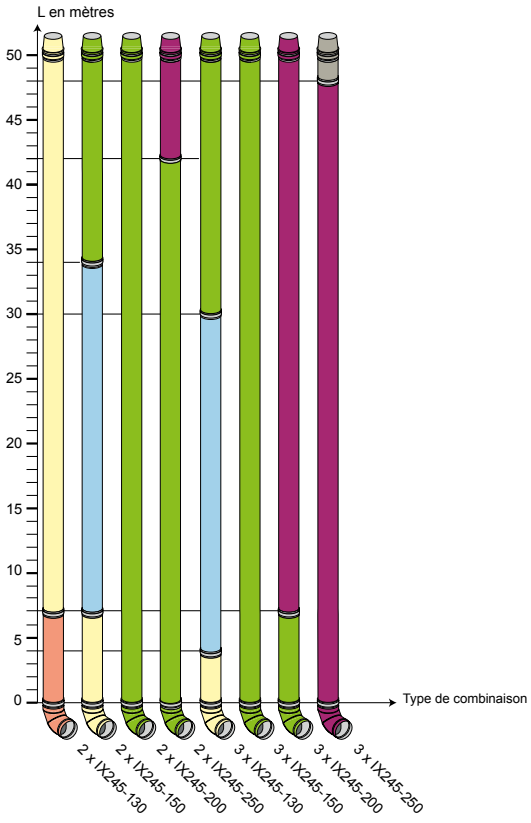

L max en fonction du Ø du conduit D pour différentes combinaisons « cascade »



• Chaudières en fonctionnement 80/60 °C

NOTA : Ces longueurs sont données à titre indicatif. La responsabilité de De Dietrich ne peut en aucun cas être engagée.
Pour des configurations différentes, veuillez nous consulter pour un calcul spécifique.

ÉQUIPEMENTS DE FUMISTERIE

C230 EVO, C340, C640

Voir feuillet technique pour les règles d'implantation des ventouses pour les chaudières de puissance > à 70 kW

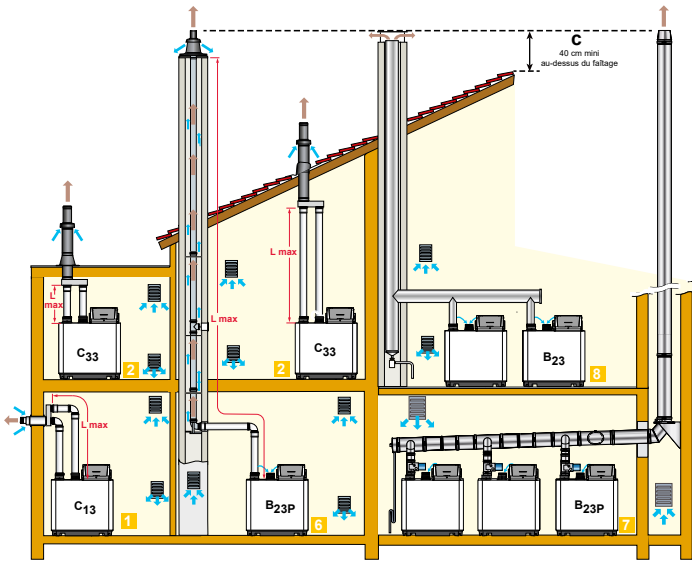

CLASSIFICATION

1 **Configuration C_{13} :** Raccordement air/fumées par l'intermédiaire de conduits air et fumées séparés à un terminal horizontal concentrique (dit ventouse)
Remarques : cette configuration est interdite dans les ERP (Établissement recevant du public).

2 **Configuration C_{33} :** Raccordement air/fumées par l'intermédiaire de conduits air et fumées séparés à un terminal vertical concentrique (sortie de toiture).

5 **Configuration C_{53} :** Raccordement air et fumées séparés par l'intermédiaire d'un adaptateur bi-flux et de conduits simples (air comburant pris à l'extérieur)

6 **Configuration B_{23P} :** Raccordement à un conduit de fumées en pression, l'air comburant étant pris dans la chaufferie. Ce type de configuration est soumis à Avis Technique.

7 **Configuration B_{23P} :** Raccordement pour installation en cascade. Pour ce type de configuration, il est impératif d'utiliser une fumisterie avec Avis Technique. Les clapets obturateurs motorisés pour C 230 EVO sont à commander séparément (colis GV24 proposé en option). Ils sont intégrés d'origine pour C 340 et C 640.

8 **Configuration B_{23} :** Raccordement d'une chaudière seule ou de chaudières en cascade à un conduit de fumées en dépression, insensible à l'humidité, l'air comburant étant pris dans la chaufferie.

RAPPEL : Pour les configurations de type B_{23} et B_{23P} la mixité des matériaux est interdite.

TABLEAUX DES LONGUEURS DES CONDUITS AIR/FUMÉES MAXIMALES ADMISSIBLES EN FONCTION DU TYPE DE CHAUDIÈRE

TYPE DE RACCORDEMENT AIR/FUMÉES			L_{MAX} : LONGUEUR MAXI. ÉQUIVALENTE DES CONDUITS DE RACCORDEMENT EN M POUR															
			C 230-... EVO				C 340						C 640					
			85	130	170	210	280	350	430	500	570	650	560	700	860	1000	1140	1300
Conduits séparés raccordés à un terminal horizontal	C_{13}	Ø 160 mm (PPs)	60	60	44	24	-											
Conduits concentriques séparés raccordés à un terminal vertical	C_{33}	Ø 160 mm (PPs)	60	60	44	24	-											
		Ø 200 mm	-				42	21	13	10	5	4	-	-	-	-	-	-
		Ø 250 mm					50	50	50	50	34	30	-	-	-	-	-	-
		Ø 300 mm					-	-	-	-	-	-	50	43	26	13	5	-
		Ø 350 mm					-	-	-	-	-	-	50	50	50	35	16	10
		Ø 450 mm					-	-	-	-	-	-	50	50	50	50	24	12
En cheminée (air comburant pris dans le local)	B_{23P}	Ø 110 mm (PPs)	35	20	8	-	-											
		Ø 130 mm (PPs)	50	48	22	14												
		Ø 180 mm	50	50	50	50	50	30	22	18	13	12	-	-	-	-	-	-
		Ø 200 mm	-				50	50	39	32	24	21	-	-	-	-	-	-
		Ø 250 mm					50	50	50	50	50	50	50	31	20	11	5	3
		Ø 300 mm					-	-	-	-	-	-	50	50	50	39	26	29
		Ø 350 mm					-	-	-	-	-	-	50	50	50	50	50	50

NOTA : L_{MAX} se mesure en additionnant les longueurs des conduits air/fumées droits et les longueurs équivalentes des autres éléments :

- en Ø 160 mm (PPS) : 1 coude à 87° = 5 m, 1 coude à 45° = 1,4 m, 1 coude de visite = 5 m, 1 tube de visite = 0,9 m

AUTRES ACCESSOIRES DE FUMISTERIE DISPONIBLES (RALLONGES, TÉS, COUDES, MANCHONS DE COMPENSATION...) : voir liste des accessoires en fin de chapitre.

Attention : configuration interdite dans les ERP !

1 Configuration C_{13} - Ventouse horizontale concentrique

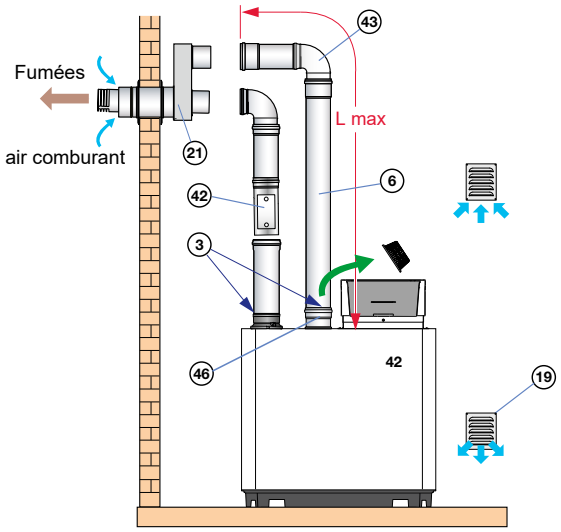

Ø 160 mm	Lmax (m)
C 230 EVO-85	60
C 230 EVO-130	60
C 230 EVO-170	44
C 230 EVO-210	24

ACCESSOIRES DE FUMISTERIE PPs
NÉCESSAIRES AU MINIMUM POUR LE RACCORDEMENT À UNE VENTOUSE HORIZONTALE

Ø DE RACCORDEMENT		VENTOUSE HORIZONTALE (1)	PIÈCE DE RACCORDEMENT D'AIR	ADAPTATEUR
Ø 160/220 mm (PPs)	Colis n°	DY827	DY830	DY825
	Réf.	100002401	100002404	100002399
	Prix HT (€)	**1 051,00**	**160,00**	**155,00**

(1) Pour les murs d'une épaisseur > 400 mm, une rallonge est livrable en option

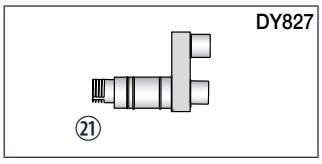





㉑ Terminal horizontal
㊻ Pièce de raccordement air
③ Adaptateur Ø160/Ø150

Attention : en cas d'installation en ERP, cette configuration n'est autorisée que si la chaudière est installée au dernier niveau

2 Configuration C_{33} - Ventouse verticale concentrique

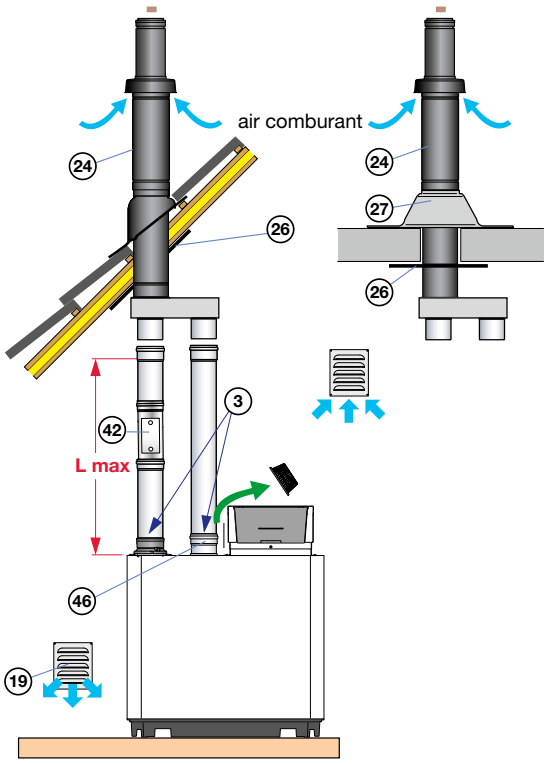

Ø 160 mm	Lmax (m)
C 230 EVO-85	60
C 230 EVO-130	60
C 230 EVO-170	44
C 230 EVO-210	24

ACCESSOIRES DE FUMISTERIE PPs
NÉCESSAIRES AU MINIMUM POUR LE RACCORDEMENT À UNE VENTOUSE VERTICALE

Ø DE RACCORDEMENT		VENTOUSE VERTICALE	PIÈCE DE RACCORDEMENT D'AIR	ADAPTATEUR
Ø 160/220 mm (PPs)	Colis n°	DY826	DY830	DY825
	Réf.	100002400	100002404	100002399
	Prix HT (€)	**1 214,00**	**160,00**	**155,00**

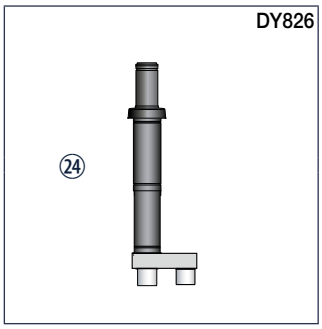





㉔ Terminal vertical
㊻ Pièce de raccordement air
③ Adaptateur Ø160/Ø150

AUTRES ACCESSOIRES DE FUMISTERIE DISPONIBLES :
voir liste des accessoires en fin de chapitre.

ÉCO-PARTICIPATION : voir liste des accessoires en fin de chapitre.

6 Configuration B_{23P} - Cheminée

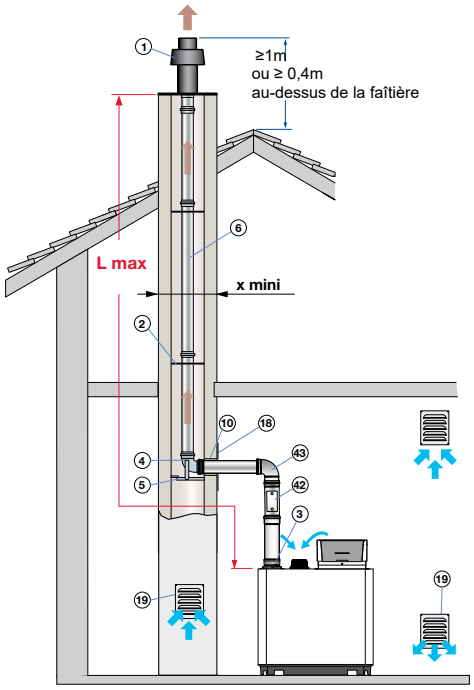

		L_{MAX} (m)			
		Ø 110 mm PPs	Ø 130 mm PPs	Ø 160 mm PPs	Ø 180 mm PPs
C 230 EVO-85		35	50	50	50
C 230 EVO-130		20	48	50	50
C 230 EVO-170		8	22	45	50
C 230 EVO-210		-	14	31	50
x mini	⍁	170	170	170	220
	∅	190	190	190	240

RAPPEL : Pour les configurations de type B_{23} et B_{23P} la mixité des matériaux est interdite.

ACCESSOIRES DE FUMISTERIE PPs
NÉCESSAIRES AU MINIMUM POUR LE RACCORDEMENT À UNE CHEMINÉE

Ø DE RACCORDEMENT		KIT DE RACCORDEMENT CHEMINÉE OU TERMINAL AVEC SOLIN	KIT DE RACCORDEMENT CHEMINÉE OU COUDE 87° + SUPPORT	PLAQUE DE FINITION	FOURREAU LG 500 MM	ADAPTATEUR
Ø 110 mm (PPs)	Colis n°	DY177		DY879	-	DY915 Ø 150 sur 110 mm
	Réf.	84887577		100010270	-	100017634
	Prix HT (€)	**345,00**		**57,50**	**-**	**145,00**
Ø 110 mm (PPs Flex)	Colis n°	DY888		DY879	-	DY915 Ø 150 sur 110 mm
	Réf.	100015287		100010270	-	100017634
	Prix HT (€)	**473,00**		**57,50**	**-**	**145,00**
Ø 160 mm (PPs)	Colis n°	DY837	DY836	DY838	DY773	DY825 Ø 150 sur 160 mm
	Réf.	100002475	100002474	100002476	84887773	100002399
	Prix HT (€)	**276,00**	**284,00**	**61,60**	**53,30**	**155,00**

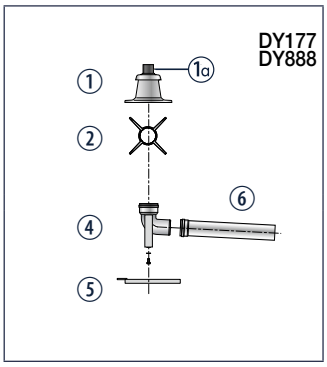

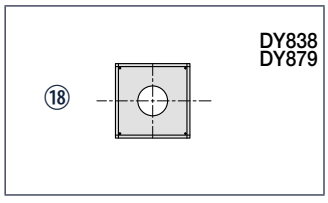

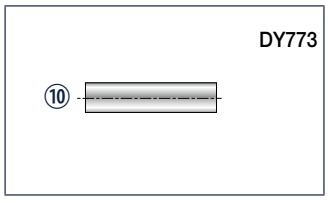

1 Terminal avec solin
1a Tube de finition PPs noir, lg 0,345 m
2 Étoiles de centrage
4 Coude simple 90°
5 Rail support
6 Rallonge simple 0,5 m
10 Fourreau galvanisé, L = 0,5 m
18 Plaque de finition cheminée
3 Adaptateur

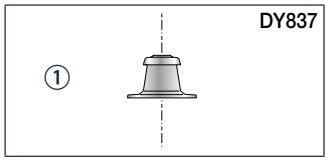

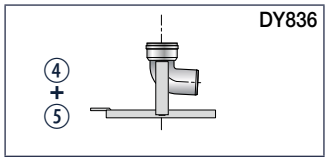





AUTRES ACCESSOIRES DE FUMISTERIE DISPONIBLES : voir liste des accessoires en fin de chapitre.

ÉCO-PARTICIPATION : voir liste des accessoires en fin de chapitre.

7 Configuration B_{23P} pour installation en cascade

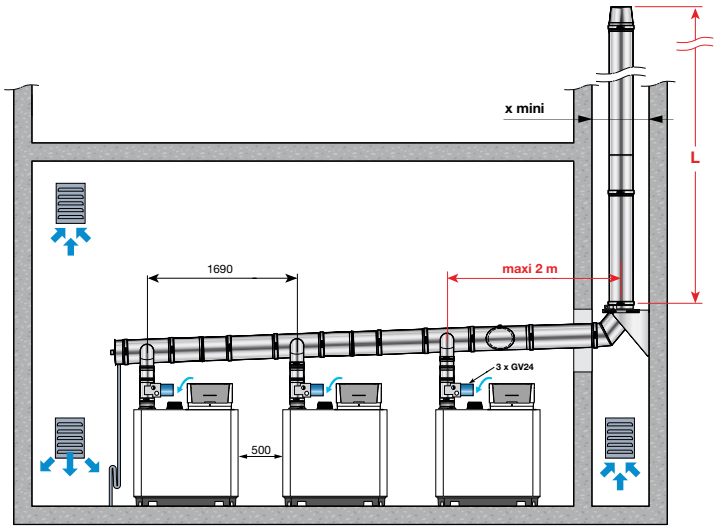

x mini	⍁ (mm)	D + 60
	Ø (mm)	D + 80

RAPPEL : Pour les configurations de type B_{23} et B_{23P} la mixité des matériaux est interdite.

LONGUEUR MAXIMALE L (EN M) ADMISSIBLE EN FONCTION DU Ø DU CONDUIT D (EN MM) POUR DIFFÉRENTES COMBINAISONS “CASCADE”
(Ces longueurs ont été définies en tenant compte des contraintes dimensionnelles données sur le schéma ci-dessus. Pour des contraintes dimensionnelles différentes, nous consulter).

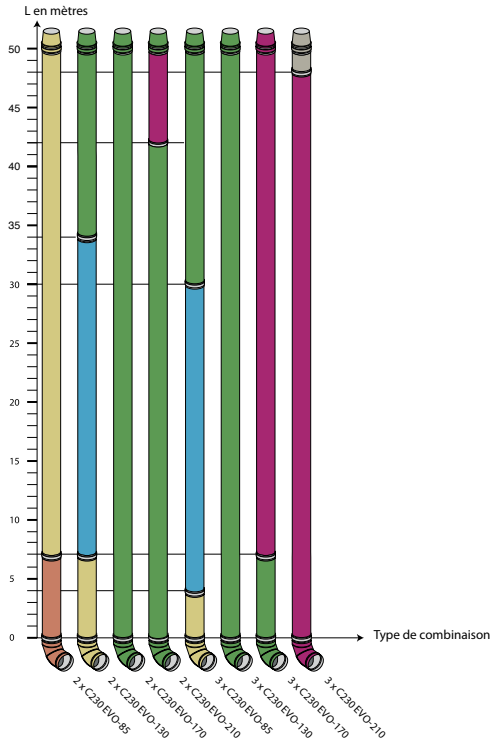

L max en fonction du Ø du conduit D pour différentes combinaisons « cascade » C 230



- **Chaudières C 230 EVO-…, fonctionnement 40/30 °C**
- **Système de clapet d’isolement à commander séparément (colis GV24)**

NOTA : Ces longueurs sont données à titre indicatif. La responsabilité de De Dietrich ne peut en aucun cas être engagée.
Pour des configurations différentes, veuillez nous consulter pour un calcul spécifique.

AUTRES ACCESSOIRES DE FUMISTERIE DISPONIBLES (RALLONGES, TÉS, COUDES, MANCHONS DE COMPENSATION…) : voir liste des accessoires en fin de chapitre.

6 7 Configuration B_{23P} - Cheminée

CHAUDIÈRE SEULE

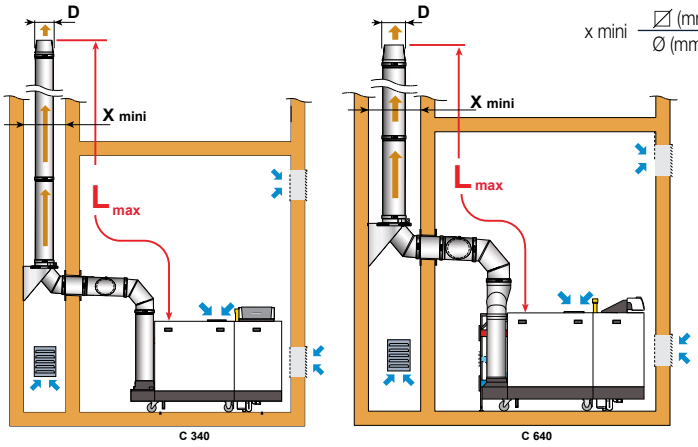

x mini	▱ (mm)	D + 60
	Ø (mm)	D + 80

TYPE DE CHAUDIÈRE C 340	Lmax (m) Ø 180 mm	Ø 200 mm	Ø 250 mm
280	50 m	50 m	50 m
350	30 m	50 m	50 m
430	22 m	39 m	50 m
500	18 m	32 m	50 m
570	13 m	24 m	50 m
650	10 m	18 m	50 m

TYPE DE CHAUDIÈRE C 640	Lmax (m) Ø 250 mm	Ø 300 mm	Ø 350 mm
560	50 m	50 m	50 m
700	31 m	50 m	50 m
860	20 m	50 m	50 m
1000	11 m	39 m	50 m
1140	5 m	26 m	50 m
1300	3 m	19 m	50 m

(1) Calculé avec tube rigide et débouché sans chapeau

INSTALLATION EN CASCADE

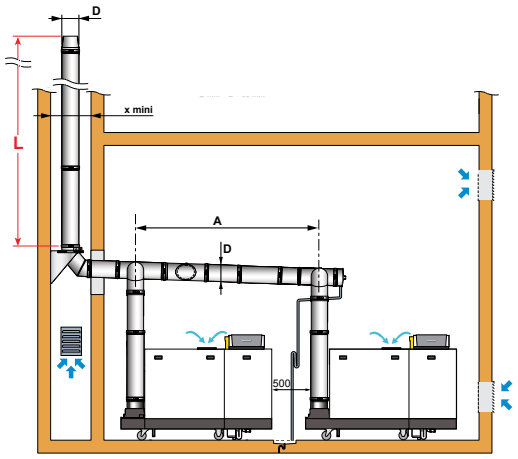

x mini	▱ (mm)	D + 60
	Ø (mm)	D + 80

	A (mm)
C 340-280, C 340-350, C 640-560, C 640-700	2100
C 340-430, C 340-500, C 340-570, C 340-650 C 640-860, C 640-1000, C 640-1140, C 640-1300	2490

NOTA : pour les longueurs des conduits cascade des chaudières C340 et C640, nous consulter.

AUTRES ACCESSOIRES DE FUMISTERIE DISPONIBLES (RALLONGES, TÉS, COUDES, MANCHONS DE COMPENSATION…) : voir liste des accessoires en fin de chapitre.

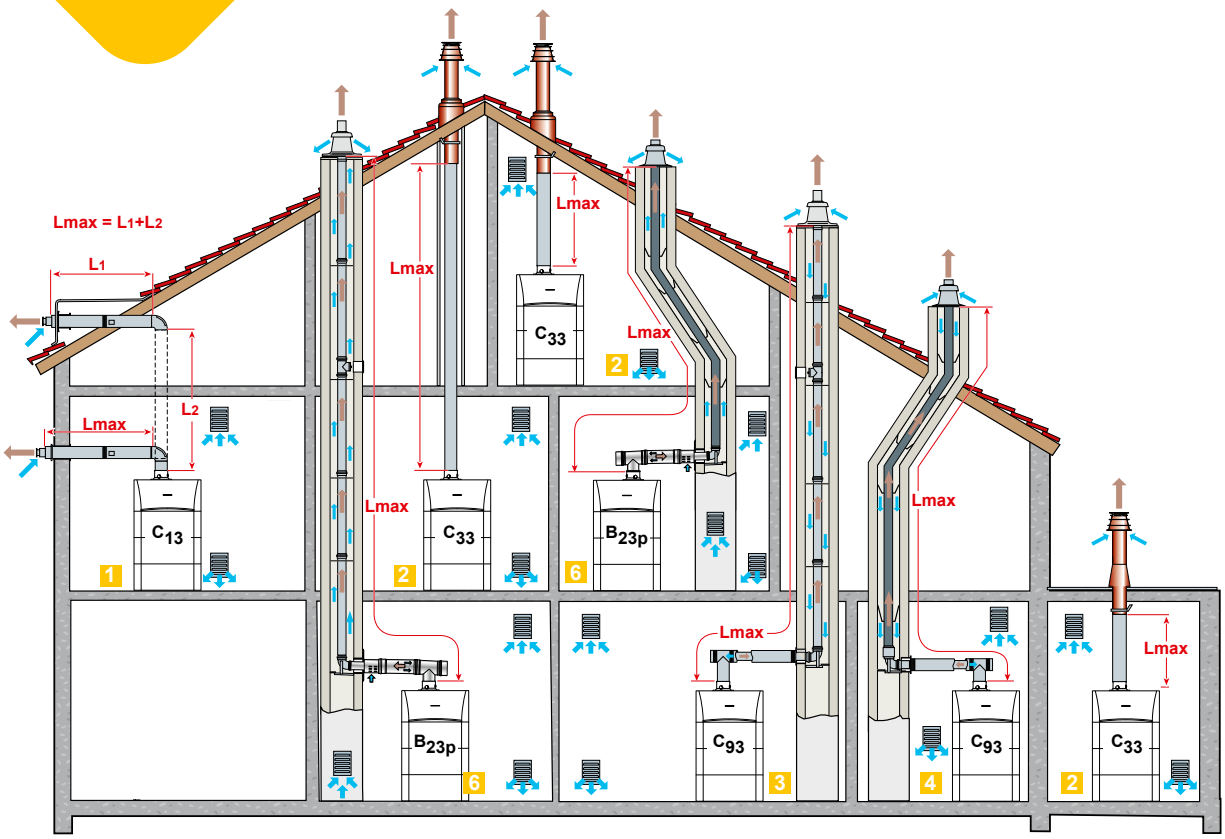

CLASSIFICATION

1 Configuration C_{13} : Raccordement air/fumées par l'intermédiaire de conduits concentriques à un terminal horizontal (dit ventouse).
2 Configuration C_{33} : Raccordement air/fumées par l'intermédiaire de conduits concentriques à un terminal vertical (sortie de toiture).
3 Configuration C_{93} : Raccordement air/fumées par conduits concentriques en chaufferie, et simples, en cheminée (air comburant en contre-courant dans la cheminée).
ou
4 Raccordement air/fumées par conduits concentriques en chaufferie et simples "flex" en cheminée (air comburant en contre-courant dans la cheminée).
6 Configuration B_{23P} : Raccordement à une cheminée (air comburant pris dans la chaufferie).

TABLEAUX DES LONGUEURS DES CONDUITS AIR/FUMÉES MAXIMALES ADMISSIBLES EN FONCTION DU TYPE DE CHAUDIÈRE

TYPE DE RACCORDEMENT AIR/FUMÉES			L_{max} : LONGUEUR MAXIMALE ÉQUIVALENTE DES CONDUITS DE RACCORDEMENT EN M AFC-S		
			18	24	30
Conduits concentriques raccordés à un terminal horizontal (PPs)	C_{13}	Ø 80/125 mm	10	9	8
Conduits concentriques raccordés à un terminal vertical (PPS)	C_{33}	Ø 80/125 mm	11	10	8
Conduits : • concentriques en chaufferie • simples "rigides" en cheminée (air comburant en contre-courant) (PPs)	C_{93}	Ø 80/125 mm Ø 80 mm	24	22	18
Conduits : • concentriques en chaufferie • simples "flex" en cheminée (air comburant en contre-courant) (PPs)	C_{93}	Ø 80/125 mm Ø 80 mm	18	16	15
Conduits simples en cheminée (rigide ou flex) (air comburant pris dans le local) (PPs)	B_{23P}	Ø 80 mm (rigide) Ø 80 mm (flex)	24 18	22 16	18 15

NOTA : L_{MAX} se mesure en additionnant les longueurs des conduits air/fumées droits et les longueurs équivalentes des autres éléments :
- Ø 80/125 mm (PPs) : coude à 87° = 1,5 m, coude à 45° = 1 m, té de visite 2,7 m, tube de visite droit = 0,6 m, coude de visite = 2 m
- Ø 80 mm (PPs) : coude à 87° = 1,9 m, coude à 45° = 1,2 m, coude visite = 1,9 m, tube de visite = 0,3 m, té de visite = 4,2 m, 1 tube de visite pour conduit flex = 0,3 m

IMPORTANT : Nos chaudières ont été mises au point, testées et homologuées avec les conduits de fumée proposés dans notre tarif, conformément aux exigences des normes en vigueur. Nous garantissons la sécurité et le bon fonctionnement de nos chaudières dès lors que celles-ci sont installées avec la fumisterie homologuée et dans les conditions préconisées dans nos documentations techniques.

Attention : ce type de configuration est couvert par le DTA 14/13-1939

1 Configuration C_{13} - Ventouse horizontale concentrique (raccordement sur mur extérieur ou en sortie de toiture)

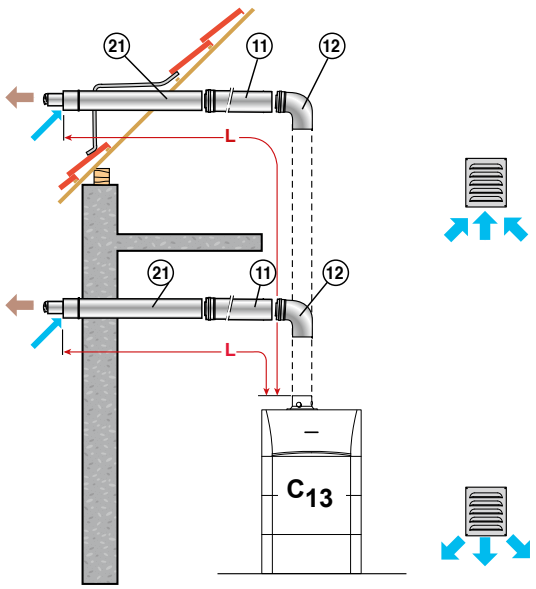

TYPE DE CHAUDIÈRE	Lmax (m) Ø 80/125 mm
AFC-S 18	10
AFC-S 24	9
AFC-S 30	8

ACCESSOIRES DE FUMISTERIE PPs
LIVRÉS AVEC LES CHAUDIÈRES HOR.

Ventouse horizontale Ø 80/125 mm	Colis n°	FM183
	Réf.	100007638
	Prix HT (€)	**136,00**
Coude à 87°	Colis n°	DY131
	Réf.	84887531
	Prix HT (€)	**71,40**

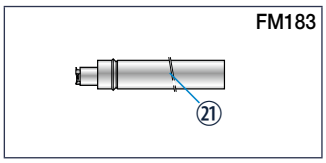

21 Terminal horizontal

Attention : ce type de configuration est couvert par le DTA 14/13-1939

2 Configuration C_{33} - Ventouse verticale concentrique (raccordement sur toit en pente ou toit plat)

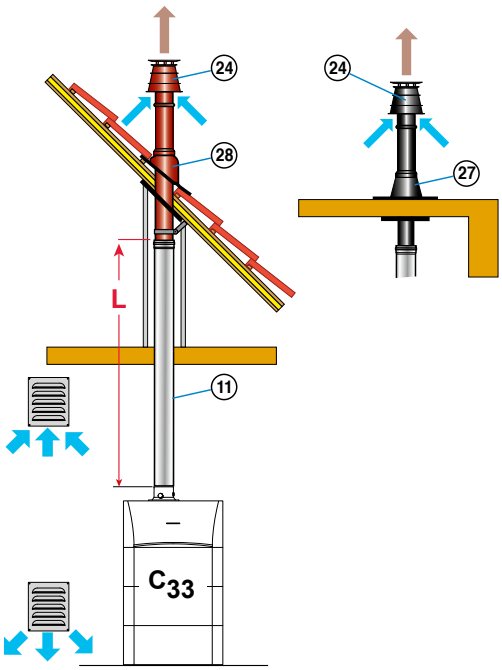

TYPE DE CHAUDIÈRE	Lmax (m) Ø 80/125 mm
AFC-S 18	11
AFC-S 24	10
AFC-S 30	8

ACCESSOIRES DE FUMISTERIE PPs
LIVRÉS AVEC LES CHAUDIÈRES VER.

Ventouse verticale	noire	Colis n°	DY843
		Réf.	100002732
		Prix HT (€)	**187,00**
	ou		
	rouge	Colis n°	DY844
		Réf.	100002733
		Prix HT (€)	**187,00**

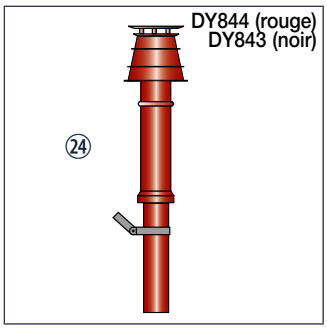

24 Terminal vertical

AUTRES ACCESSOIRES DE FUMISTERIE DISPONIBLES (RALLONGES, TÉS, COUDES, MANCHONS DE COMPENSATION…) :
voir liste des accessoires en fin de chapitre.

ÉCO-PARTICIPATION : voir liste des accessoires en fin de chapitre.

Attention : ce type de configuration est couvert par le DTA n° 14/13-1939

3 4 **Configuration C_{93}**
- conduits concentriques en chaufferie
- conduits simples en cheminée
  (air comburant en contre-courant)

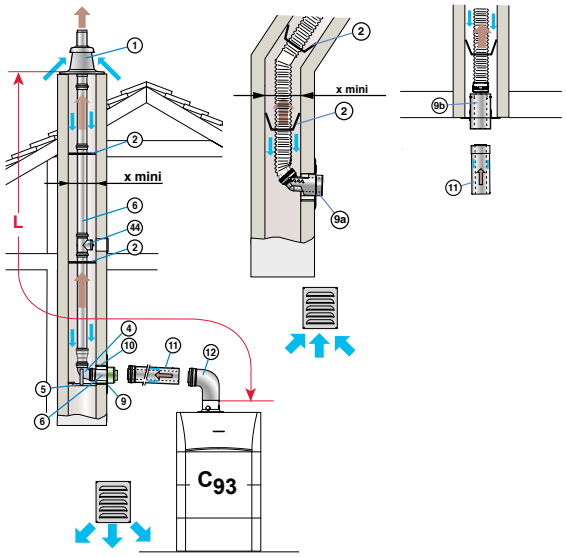

EN CHAUFFERIE (MM)		Lmax (m) Ø 80/125 mm	
EN CHEMINÉE (MM)		Ø 80 mm RIGIDE	Ø 80 mm FLEX
AFC-S 18		24	18
AFC-S 24		22	16
AFC-S 30		18	15
x mini	⊠	140	140
	∅	160	160

NOTA : Les longueurs maximales (Lmax) indiquées dans le tableau sont valables pour des conduits dont les tronçons horizontaux n'excèdent pas au total 1 mètre. Pour chaque mètre de conduit horizontal supplémentaire, retirer 1,2 m à la longueur verticale Lmax indiquée dans le tableau ci-dessus.

ACCESSOIRES DE FUMISTERIE PPs

NÉCESSAIRES AU MINIMUM POUR LE RACCORDEMENT AIR/FUMÉES AVEC DES CONDUITS CONCENTRIQUES EN CHAUFFERIE, SIMPLE RIGIDES OU FLEX EN CHEMINÉE

TYPE DE CHAUDIÈRE	Ø DE RACCORDEMENT		KIT DE RACCORDEMENT CHEMINÉE	PLAQUE DE FINITION	FOURREAU	COUDE À 87°	CONDUIT FLEX
AFC-S	Ø 80/125 mm en chaufferie Ø 80 mm (rigide) en cheminée	Colis n°	DY717	DY758	DY763	DY131	-
		Réf.	84887717	84887758	84887763	84887531	-
		Prix HT (€)	**210,00**	**83,80**	**34,60**	**71,40**	
	Ø 80/125 mm en chaufferie Ø 80 mm (flex) en cheminée	Colis n°	DY925 (perpendiculaire)	-	-	-	DY897 (12,5 m) (1)
		Réf.	7650958	-	-	-	100015327
		Prix HT (€)	**615,00**				**473,00**
		ou Colis n°	DY927 + DY899 (télescopique, sous conduit)	-	-	-	DY897 (12,5 m) (1)
		Réf.	7650964 + 100015329	-	-	-	100015327
		Prix HT (€)	**280,00** **237,00**				**473,00**

(1) D'autres longueurs de conduit flex sont disponibles

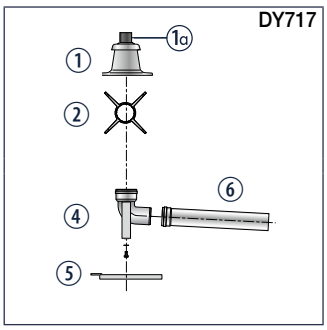

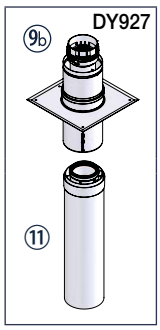

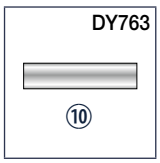

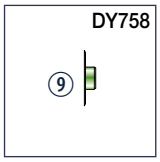

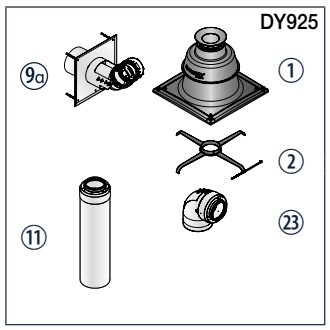



AUTRES ACCESSOIRES DE FUMISTERIE DISPONIBLES (RALLONGES, TÉS, COUDES, MANCHONS DE COMPENSATION…) :
voir liste des accessoires en fin de chapitre.

ÉCO-PARTICIPATION : voir liste des accessoires en fin de chapitre.

① Terminal avec solin
⑩ Tube de finition PPs noir
② Étoiles de centrage
④ Coude 87° simple
④a Pièce d'adaptation
⑤ Rail support
⑥ Rallonge 0,5 m
⑨ Plaque de finition cheminée

⑨a Plaque de finition cheminée Ø 80/125 mm (avec coude) pour conduit Flex
⑨b Plaque de finition cheminée Ø 80/125 mm (sans coude) pour conduit Flex
⑩ Fourreau galvanisé, L = 0,5 m
⑪ Rallonge concentrique 0,5 m
㉓ Coude de visite concentrique

Attention : ce type de configuration est couvert par le DTA n° 14/13-1939 + 14/13-1939 Add

6 Configuration B_{23P} - Raccordement à une cheminée (air comburant pris en chaufferie)

• avec sortie fumées sur le dessus

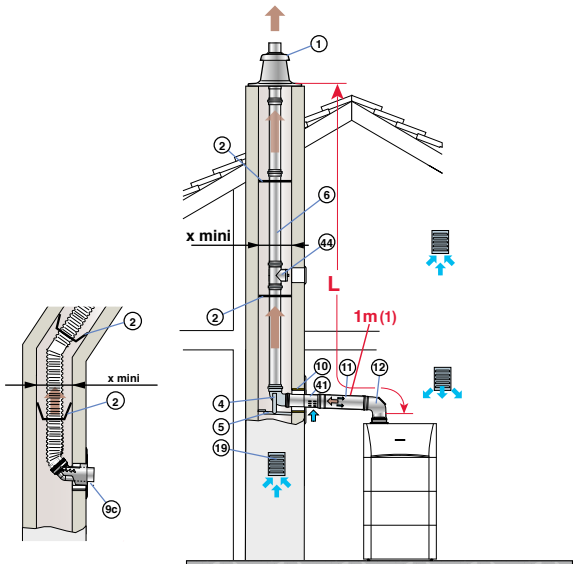

		Lmax (m) Ø 80 mm RIGIDE	Ø 80 mm FLEX
AFC-S 18		24	18
AFC-S 24		22	16
AFC-S 30		18	15
x mini	⊿	140	140
	∅	160	160

Attention : pour éviter la transmission de bruit, ne pas maçonner le conduit dans la cheminée

(1) Pour chaque mètre de conduit horizontal supplémentaire, retirer 1,2 m à la longueur verticale Lmax indiquée.

NOTA : Les longueurs maximales (Lmax) indiquées dans le tableau sont valables pour des conduits dont les tronçons horizontaux n'excèdent pas au total 1 mètre.

ACCESSOIRES DE FUMISTERIE PPs
NÉCESSAIRES AU MINIMUM POUR LE RACCORDEMENT À UNE CHEMINÉE

	TYPE DE CHAUDIÈRE	Ø DE RACCORDEMENT		KIT DE RACCORDEMENT CHEMINÉE	KIT ENTRÉE D'AIR Ø 80/125 mm	COUDE Ø 80/125 mm	CONDUITE FLEX
AVEC SORTIE FUMÉE SUR LE DESSUS	AFC-S	- Ø 80 mm (rigide)	Colis n°	DY717	MY924	DY131	-
			Réf.	84887717	7763952	84887531	-
			Prix HT (€)	**210,00**	**99,10**	**71,40**	
		- Ø 80 mm (flex)	Colis n°	DY895	MY924	DY131	DY897 (12,5 m) (1)
			Réf.	100015325	7763952	84887531	100015327
			Prix HT (€)	**316,00**	**99,10**	**71,40**	**473,00**

(1) D'autres longueurs de conduit flex sont disponibles

DY717

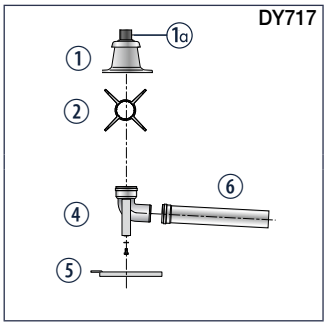

MY924



① Terminal avec solin
①ₐ Tube de finition PPs noir
② Étoiles de centrage
④ Coude 87° simple paroi
⑤ Rail support
⑥ Rallonge 0,5 m
⑨c Plaque de finition cheminée Ø 80 mm (avec coude) pour conduit Flex
⑩ Fourreau galvanisé, L = 0,5 m
⑪ Rallonge concentrique 0,5 m
⑫ Coude concentrique à 87°, Ø 80/125 mm
⑱ Plaque de finition cheminée
⑲ Grille d'aération
㊶ Kit entrée d'air Ø 80/125 mm

AUTRES ACCESSOIRES DE FUMISTERIE DISPONIBLES (RALLONGES, TÉS, COUDES, MANCHONS DE COMPENSATION…) : voir liste des accessoires en fin de chapitre.

ÉCO-PARTICIPATION : voir liste des accessoires en fin de chapitre.

ÉQUIPEMENTS DE FUMISTERIE

CFU C PLUS

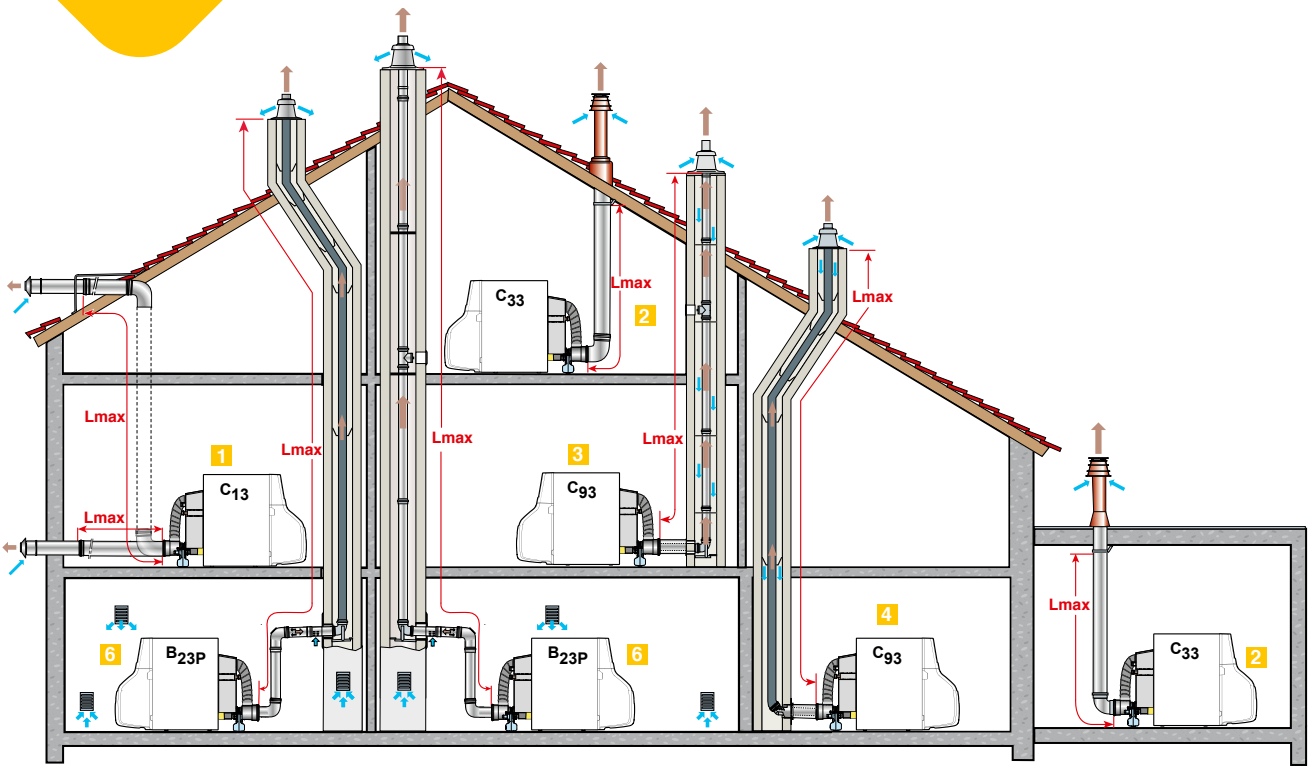

CLASSIFICATION

1 Configuration C_{13} : Raccordement air/fumées par l'intermédiaire de conduits air et fumées séparés à un terminal horizontal concentrique (dit ventouse)
2 Configuration C_{33} : Raccordement air/fumées par l'intermédiaire de conduits air et fumées séparés à un terminal vertical concentrique (sortie de toiture).
3 Configuration C_{93} : Raccordement air/fumées par conduits concentriques en chaufferie, et simples, en cheminée (air comburant en contre-courant dans la cheminée).
ou
4 Raccordement air/fumées par conduits concentriques en chaufferie et simples "flex" en cheminée (air comburant en contre-courant dans la cheminée).
6 Configuration B_{23P} : Raccordement à une cheminée (air comburant pris dans la chaufferie).

TABLEAUX DES LONGUEURS DES CONDUITS AIR/FUMÉES MAXIMALES ADMISSIBLES EN FONCTION DU TYPE DE CHAUDIÈRE

TYPE DE RACCORDEMENT AIR/FUMÉES			L_{max} : LONGUEUR MAXIMALE ÉQUIVALENTE DES CONDUITS DE RACCORDEMENT EN M CFU C 24 ET 32 PLUS
Conduits concentriques raccordés à un terminal horizontal (PPs)	C_{13}	Ø 80/125 mm	12 (2)
Conduits concentriques raccordés à un terminal vertical (PPs)	C_{33}	Ø 80/125 mm	12
Conduits : • concentriques en chaufferie • simples "rigides" en cheminée (air comburant en contre-courant) (PPs)	C_{93}	Ø 80/125 mm Ø 80 mm	15 (1)
Conduits : • concentriques en chaufferie • simples "flex" en cheminée (air comburant en contre-courant) (PPs)	C_{93}	Ø 80/125 mm Ø 80 mm	15 (1)
Conduits simples en cheminée (rigide ou flex) (air comburant pris dans le local) (PPs)	B_{23P}	Ø 80 mm (rigide) Ø 80 mm (flex)	15 15 (1)

(1) 12 m avec 3 coudes
(2) avec un conduit horizontal n'excédant pas 8m

NOTA : L_{MAX} se mesure en additionnant les longueurs des conduits air/fumées droits et les longueurs équivalentes des autres éléments :
- Ø 80/125 mm et Ø 80 mm (PPs) : coude à 87° = 2,0 m, coude à 45° = 1,0 m, coude visite = 2,0 m, tube de visite = 0,3 m, té de visite = 2,5 m, 1 tube de visite pour conduit flex = 0,3 m
- Ø 110 mm (PPs) : coude à 87° = 2 m, coude à 45° = 1,1 m, coude visite = 4,8 m, té de visite = 5,6 m, 1 tube de visite pour conduit flex = 0,5 m

IMPORTANT : Nos chaudières ont été mises au point, testées et homologuées avec les conduits de fumée proposés dans notre tarif, conformément aux exigences des normes en vigueur. Nous garantissons la sécurité et le bon fonctionnement de nos chaudières dès lors que celles-ci sont installées avec la fumisterie homologuée et dans les conditions préconisées dans nos documentations techniques.

AUTRES ACCESSOIRES DE FUMISTERIE DISPONIBLES (RALLONGES, TÉS, COUDES, MANCHONS DE COMPENSATION…) : voir liste des accessoires en fin de chapitre.

Attention : ce type de configuration est couvert par le DTA 14/13-1939

1 **Configuration C_{13} - Ventouse horizontale concentrique (raccordement sur mur extérieur ou en sortie de toiture)**

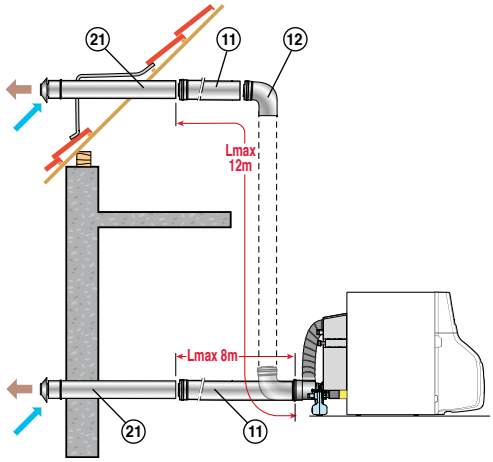

TYPE DE CHAUDIÈRE	Lmax (m) Ø 80/125 mm
CFU C 24 et 32 PLUS	12 (1)

(1) Avec un conduit horizontal n'excédant pas 8 m

ACCESSOIRES DE FUMISTERIE PPs
EN OPTION POUR LES CHAUDIÈRES CFU C... PLUS FF HOR.

Ventouse horizontale Ø 80/125 mm	Colis n°	FM183
	Réf.	100007638
	Prix HT (€)	**136,00**

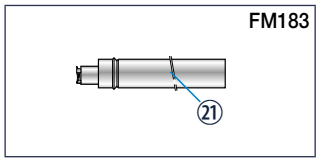

21 Terminal horizontal

Attention : ce type de configuration est couvert par le DTA 14/13-1939

1 **Configuration C_{33} - Ventouse verticale concentrique (raccordement sur toit en pente ou toit plat)**

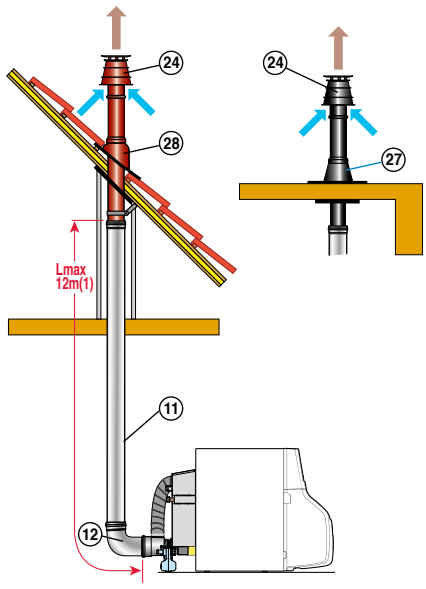

(1) Pour chaque mètre de conduit horizontal supplémentaire, retirer 1,2 m à la longueur verticale L_{max} indiquée

TYPE DE CHAUDIÈRE	Lmax (m) Ø 80/125 mm
CFU C 24 et 32 PLUS	12

ACCESSOIRES DE FUMISTERIE PPs
EN OPTION POUR LES CHAUDIÈRES CFU C... PLUS FF VER.

Ventouse verticale		Colis n°	DY843
	noir	Réf.	100002732
		Prix HT (€)	**187,00**
	ou		
		Colis n°	DY844
	rouge	Réf.	100002733
		Prix HT (€)	**187,00**
Coude à 87°		Colis n°	DY131
		Réf.	84887531
		Prix HT (€)	**71,40**

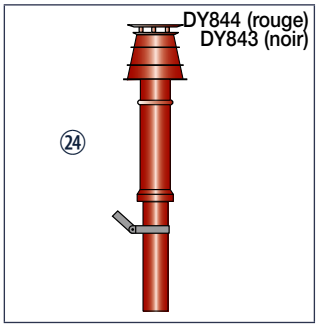

24 Terminal vertical

AUTRES ACCESSOIRES DE FUMISTERIE DISPONIBLES (RALLONGES, TÉS, COUDES, MANCHONS DE COMPENSATION...) :
voir liste des accessoires en fin de chapitre.

ÉCO-PARTICIPATION : voir liste des accessoires en fin de chapitre.

Attention : ce type de configuration est couvert par le DTA n° 14/13-1939

3 4 **Configuration C_{93}**
- conduits concentriques en chaufferie
- conduits simples en cheminée
(air comburant en contre-courant)

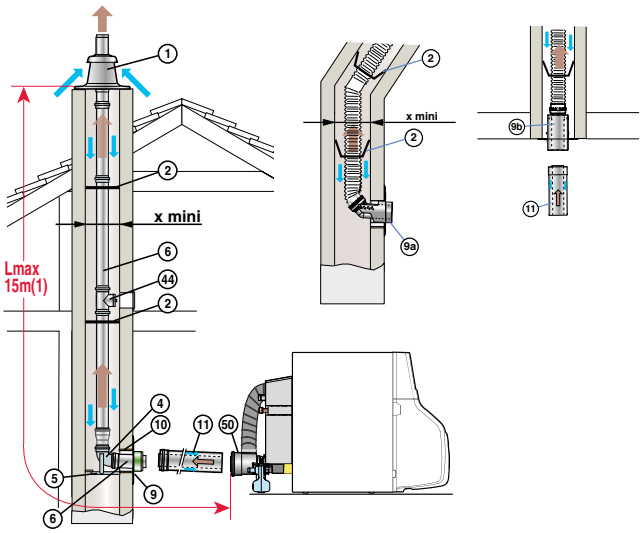

		Lmax (m)	
EN CHAUFFERIE (MM)		Ø 80/125 mm	
EN CHEMINÉE (MM)		Ø 80 mm RIGIDE	Ø 80 mm FLEX
CFU C 24 et 32 PLUS		15	15
x mini	⍁	140	140
	∅	160	160

(1) Pour chaque mètre de conduit horizontal supplémentaire, retirer 1,2 m à la longueur verticale Lmax indiquée.



(50) Kit FF (intégré d'usine dans la chaudière)

ACCESSOIRES DE FUMISTERIE PPs

NÉCESSAIRES AU MINIMUM POUR LE RACCORDEMENT AIR/FUMÉES AVEC DES CONDUITS CONCENTRIQUES EN CHAUFFERIE, SIMPLE RIGIDES OU FLEX EN CHEMINÉE

TYPE DE CHAUDIÈRE	Ø DE RACCORDEMENT			KIT DE RACCORDEMENT	PLAQUE DE FINITION	FOURREAU	COUDE À 87°	CONDUIT FLEX
CFU C 24 et 32 PLUS	- Ø 80/125 mm en chaufferie - Ø 80 mm (rigide) en cheminée		Colis n°	DY717	DY758	DY763	-	-
			Réf.	84887717	84887758	84887763	-	-
			Prix HT (€)	**210,00**	**83,80**	**34,60**		
	- Ø 80/125 mm en chaufferie - Ø 80 mm (flex) en cheminée		Colis n°	DY925 (perpendiculaire)	-	-	-	DY897 (12,5 m) (1)
			Réf.	7650958	-	-	-	100015327
			Prix HT (€)	**615,00**				**473,00**
		ou	Colis n°	DY927 + DY899 (télescopique, sous conduit)	-	-	DY131	DY897 (12,5 m) (1)
			Réf.	7650964 + 100015329	-	-	84887531	100015327
			Prix HT (€)	**280,00**	**237,00**		**71,40**	**473,00**

(1) D'autres longueurs de conduit flex sont disponibles

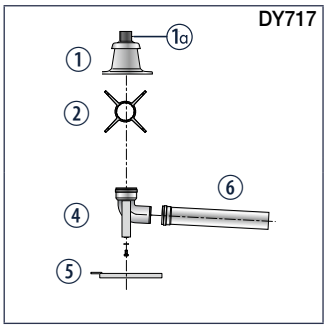

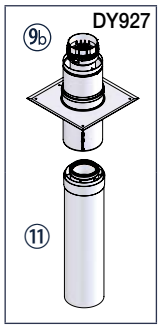



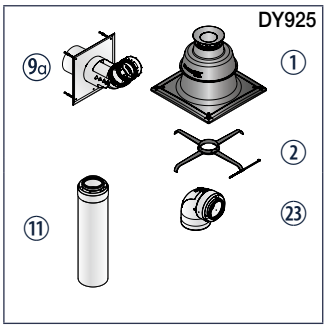

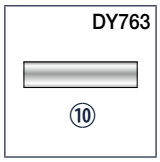

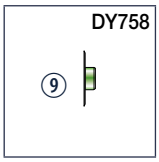

(1) Terminal avec solin
(1a) Tube de finition PPs noir, lg 0,345 m
(2) Étoiles de centrage
(4) Coude 90° simple
(4a) Pièce d'adaptation
(5) Rail support
(6) Rallonge 0,5 m
(9) Plaque de finition cheminée
(9a) Plaque de finition cheminée Ø 80/125 mm (avec coude) pour conduit Flex
(9b) Plaque de finition cheminée Ø 80/125 mm (sans coude) pour conduit Flex
(10) Fourreau galvanisé, L = 0,5 m
(11) Rallonge concentrique 0,5 m
(23) Coude de visite concentrique

AUTRES ACCESSOIRES DE FUMISTERIE DISPONIBLES (RALLONGES, TÉS, COUDES, MANCHONS DE COMPENSATION…) : voir liste des accessoires en fin de chapitre.

ÉCO-PARTICIPATION : voir liste des accessoires en fin de chapitre.

Attention : ce type de configuration est couvert par le DTA n° 14/13-1939 + 14/13-1939 Add

6 Configuration B_{23P} - Raccordement à une cheminée (air comburant pris en chaufferie)

		L_{MAX} (m) Ø 80 mm	
		RIGIDE	FLEX
CFU C 24 et 32 PLUS		15	15*
x mini	⊠	140	140
	⌀	160	160

* 12 m avec 3 coudes

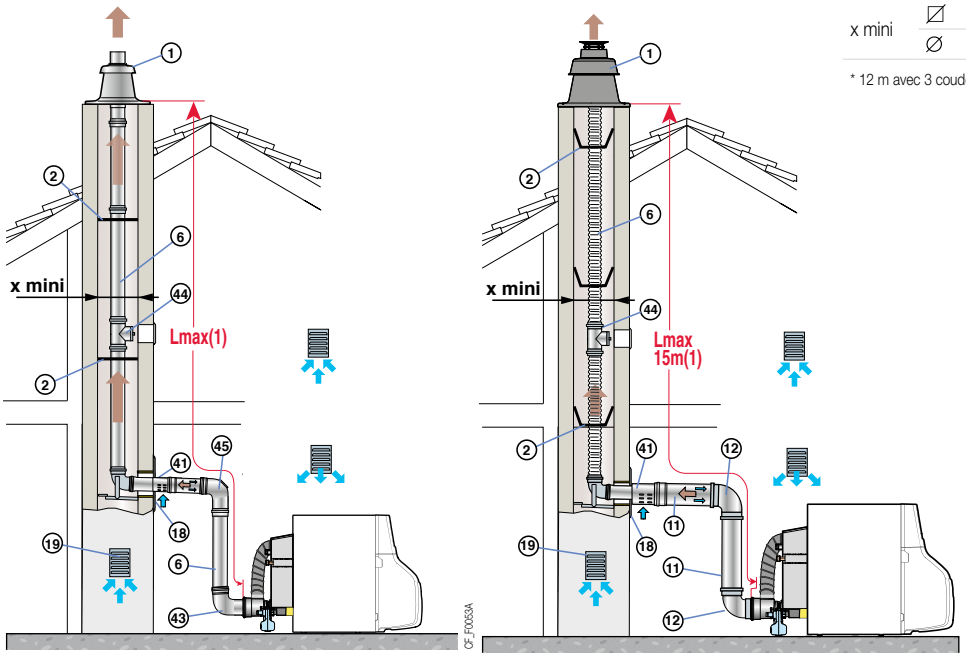



50 Kit FF (intégré d'usine dans la chaudière)

Attention : pour éviter la transmission de bruit, ne pas maçonner le conduit dans la cheminée

(1) Pour chaque mètre de conduit horizontal supplémentaire, retirer 1,2 m à la longueur verticale Lmax indiquée.

ACCESSOIRES DE FUMISTERIE PPs
NÉCESSAIRES AU MINIMUM POUR LE RACCORDEMENT À UNE CHEMINÉE

TYPE DE CHAUDIÈRE	Ø DE RACCORDEMENT			KIT DE RACCORDEMENT CHEMINÉE	KIT ENTRÉE D'AIR Ø 80/125 mm	CONDUIT FLEX
CFU C 24 et 32 PLUS	- Ø 80 mm (rigide)		Colis n°	DY717	MY924	-
			Réf.	84887717	7763952	-
			Prix HT (€)	**210,00**	**99,10**	
	- Ø 80 mm (flex)	Quick Kit	Colis n°	DY895	MY924	DY897 (12,5 m) (1)
			Réf.	100015325	7763952	100015327
			Prix HT (€)	**316,00**	**99,10**	**473,00**

(1) D'autres longueurs de conduit flex sont disponibles

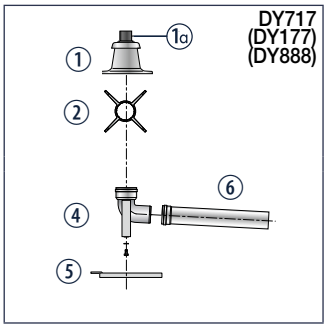

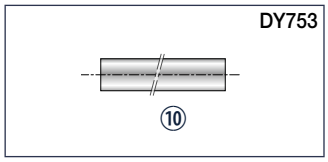

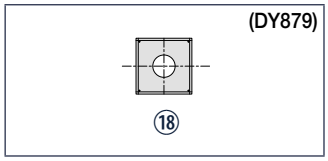



1 Terminal avec solin
1a Tube de finition PPs noir, pour DY895 et DY888
2 Étoiles de centrage
4 Coude 87° simple
5 Rail support
6 Rallonge simple 0,5 m
9 Plaque de finition cheminée Ø 80 mm (avec coude) pour conduit Flex
10 Fourreau galvanisé, L = 0,5 m
11 Rallonge concentrique 0,5 m
18 Plaque de finition cheminée
19 Grille d'aération
41 Kit entrée d'air Ø 80/125 mm

AUTRES ACCESSOIRES DE FUMISTERIE DISPONIBLES (RALLONGES, TÉS, COUDES, MANCHONS DE COMPENSATION…) : voir liste des accessoires en fin de chapitre.

ÉCO-PARTICIPATION : voir liste des accessoires en fin de chapitre.

Attention : les configurations ci-dessous sont couverts par l'Avis Technique n° 14/12-1821

1 Configuration C_{13} - Ventouse horizontale concentrique

	Lmax (m)
	Ø 80 ou 125 mm
CFU 22-29 FF HOR	12 (1) (2)

(1) Avec un conduit horizontal n'excédant pas 8 m.

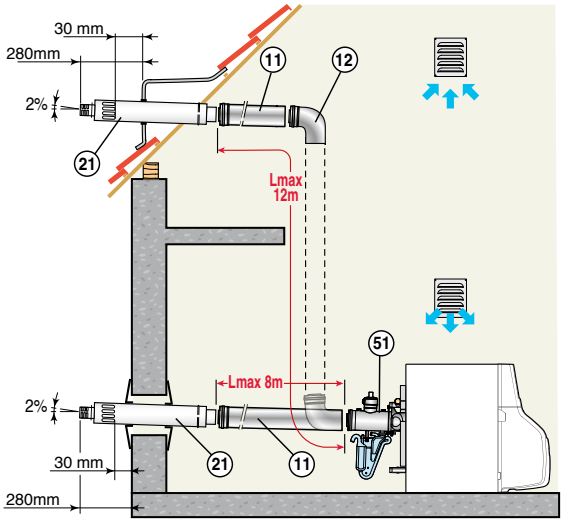

(1) Pour chaque mètre de conduit horizontal supplémentaire, retirer 1,2 m à la longueur verticale Lmax indiquée.

ACCESSOIRES DE FUMISTERIE
EN OPTION POUR LES CHAUDIÈRES HOR

Terminal horizontal Ø 80/125 mm (télescopique de 600 à 900 mm)	Colis n°	DB90
	Réf.	81998533
	Prix HT (€)	**302,00**
Kit FF CFU 22-29 kW	Colis n°	MY921
	Réf.	7742057
	Prix HT (€)	**658,00**

2 Configuration C_{33} - Ventouse verticale concentrique

	Lmax (m)
	Ø 80 ou 125 mm
CFU 22-29 FF VER	12 (2)

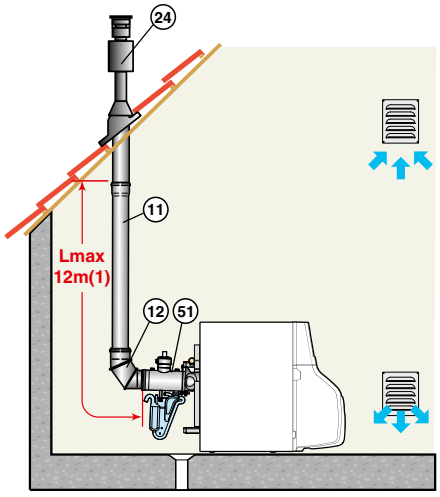

(1) Pour chaque mètre de conduit horizontal supplémentaire, retirer 1,2 m à la longueur verticale Lmax indiquée.

ACCESSOIRES DE FUMISTERIE
EN OPTION POUR LES CHAUDIÈRES VER

Terminal vertical Ø 80/125 mm	noire	Colis n°	DB91
		Réf.	81998534
	ou	Prix HT (€)	**269,00**
	rouge	Colis n°	DB89
		Réf.	81998543
		Prix HT (€)	**257,00**
Coude à 90°		Colis n°	DB96
		Réf.	81998539
		Prix HT (€)	**152,00**
Kit FF CFU 22-29 kW		Colis n°	MY921
		Réf.	7742057
		Prix HT (€)	**658,00**

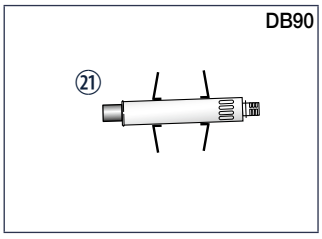

21 Terminal horizontal

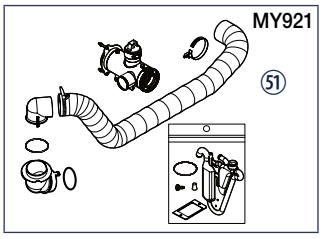

51 Kit FF

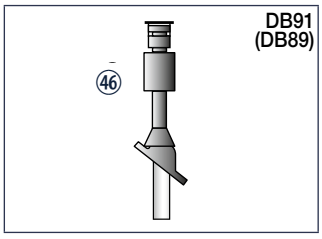

24 Terminal vertical

(2) - Lmax se mesure en additionnant les longueurs de conduits air/fumées droits et des longueurs équivalentes des autres éléments concentriques (1 coude à 90° = 1,3 m, 1 coude à 45° = 0,8 m, 1 coude de visite à 90° = 1,4 m, 1 manchon de visite = 0,3 m).
- Cette longueur correspond à la longueur maxi pouvant être installée jusqu'à 2000 m d'altitude. Pour une chaudière installée à une altitude supérieure, cette longueur maxi ainsi que la puissance nominale utile de la chaudière seront réduites.
- L'utilisation de la cartouche silencieux (livrable en option) amène une perte de charge supplémentaire équivalente à 2 m.

NOTA : Un panier de protection est nécessaire pour coiffer la sortie de la ventouse horiz. lorsque celle-ci débouche à moins de 1,80 m au-dessus du sol.

AUTRES ACCESSOIRES DE FUMISTERIE DISPONIBLES (RALLONGES, TÉS, COUDES, MANCHONS DE COMPENSATION…) : voir liste des accessoires en fin de chapitre.

ÉCO-PARTICIPATION : voir liste des accessoires en fin de chapitre.

ÉQUIPEMENTS DE FUMISTERIE

CFU ECONOX

ACCESSOIRES INOX

RÉF.	DÉSIGNATION	PRIX HT (€)	EP HT (€)*
▶ Ø 80/125 mm			
81998544	TERMINAL HORIZONTAL LONG - DB87	**302,00**	0,01
	RALLONGE:		
81998535	LG 1 M - DB92	**146,00**	0,01
81998536	LG 0,5 M - DB93	**106,00**	0,01
81998537	LG 0,25 M - DB94	**91,40**	0,01
81998538	MANCHON DE COMPENSATION DE 0,39 À 0,64 M - DB95	**227,00**	0,01
81998539	COUDE À 90° - DB96	**152,00**	0,01
81998540	JEU DE 2 COUDES À 45° - DB97	**219,00**	0,01
81998548	MANCHON DE VISITE LG 0,25 M - DB85	**201,00**	0,01
81998549	COUDE DE VISITE 90° - DB86	**293,00**	0,01
81998533	TERMINAL HORIZONTAL Ø 80/125 MM (TÉLESCOPIQUE DE 70 À 90 MM) - DB90	**302,00**	0,01
	TERMINAL VERTICAL Ø 80/125 MM:		
81998534	NOIRE - DB91	**269,00**	0,01
81998543	ROUGE - DB89	**257,00**	0,01

ACCESSOIRES

RÉF.	DÉSIGNATION	PRIX HT (€)	EP HT (€)*
▶ Accessoires communs			
84837779	COLLIER DE FIXATION Ø 125 MM PATTE LONGUE - CX79	**23,20**	0,01
84837118	COLLIER DE FIXATION Ø 125 MM PATTE COURTE - CX118	**15,20**	0,01
84837729	SORTIE DE TOIT EN PENTE 40 À 60° (UNIQUEMENT POUR TUILES MÉCANIQUES) - CX49	**240,00**	0,01
84887411	SORTIE DE TOIT EN PENTE 30 À 45° - DY11	**240,00**	0,01
81998542	PANIER DE PROTECTION EN INOX - DB99	**172,00**	0,01
Tuile à douille:			
84837121	5 À 25° NOIRE - CX121	**150,00**	0,10
84837732	25 À 45° NOIRE - CX52	**104,00**	0,10
84837734	35 À 55° NOIRE - CX63	**131,00**	0,11
84837120	5 À 25° ROUGE - CX120	**150,00**	0,10
84837783	25 À 45° ROUGE - CX83	**104,00**	0,10
84837784	35 À 55° ROUGE - CX84	**131,00**	0,10
84837731	EMBASE D'ÉTANCHÉITÉ POUR TOIT PLAT - CX51	**57,50**	0,01
84837741	PLATINE DE FINITION INTÉRIEURE - CX72	**24,80**	0,01

ÉQUIPEMENTS DE FUMISTERIE

AUTRES ACCESSOIRES

CONDUITS

RÉF.	DÉSIGNATION	PRIX HT (€)	EP HT (€)*
► Ø 80 mm			
100002361	ADAPTATEUR Ø 80/125 SUR 2 X 80 MM - DY819	67,40	0,01
100005825	ADAPTATEUR Ø 60/100 SUR 2 X 80 MM (MCX) - DY868	83,80	0,01
S100762	ADAPTATEUR BI-FLUX Ø 80/125 SUR 2 X 80 MM (INNOVENS PRO) - DY906	97,00	0,01
► Ø 150 mm			
100002470	TÉ DE VISITE - DY832	342,00	0,01
84887645	RALLONGE LG 500 MM - DY645	70,30	0,01
84887646	RALLONGE LG 1 000 MM - DY646	122,00	0,01
84887647	RALLONGE LG 1 950 MM - DY647	210,00	0,01
84887650	COUDE À 45° (2 PIÈCES) - DY650	245,00	0,01
84887648	ÉTOILE DE CENTRAGE (2 PIÈCES) - DY648	83,00	0,01
100017634	ADAPTATEUR Ø 150 SUR 110 MM - DY915	145,00	0,01
100002399	ADAPTATEUR Ø 150 SUR 160 MM - DY825	155,00	0,01
► Ø 150/220 mm			
100004243	RALLONGE POUR VENTOUSE HORIZONTALE - DY864	457,00	0,01
100002473	VENTOUSE VERTICALE - DY835	1 275,00	0,01

ACCESSOIRES

RÉF.	DÉSIGNATION	PRIX HT (€)	EP HT (€)*
Sortie de toit (chien-assis) pour Ø 60/100 mm, 80/125 mm ou 100/150 mm :			
84887411	POUR PENTE DE 30 À 45° - DY11	240,00	0,01
84837729	POUR PENTE DE 40 À 55° - CX49	240,00	0,01
Tuile à douille Ø 60/100 ou 80/125 mm :			
84837121	NOIRE POUR PENTE 5 À 25° - CX121	150,00	0,10
84837732	25 À 45° NOIRE - CX52	104,00	0,10
84837734	35 À 55° NOIRE - CX63	131,00	0,11
84837120	5 À 25° ROUGE - CX120	150,00	0,10
84837783	25 À 45° ROUGE - CX83	104,00	0,10
84837784	35 À 55° ROUGE - CX84	131,00	0,10

ACCESSOIRES

RÉF.	DÉSIGNATION	PRIX HT (€)	EP HT (€)*
Embase d'étanchéité pour toit plat :			
84837731	EMBASE D'ÉTANCHÉITÉ POUR TOIT PLAT - CX51	57,50	0,01
Platine de finition intérieure :			
84837741	PLATINE DE FINITION INTÉRIEURE - CX72	24,80	0,01
Autres accessoires			
84837118	COLLIER DE FIXATION Ø 125 MM PATTE LONGUE - CX118	15,20	0,01
84837779	COLLIER DE FIXATION Ø 125 MM PATTE COURTE - CX79	23,20	0,01
84887435	GRILLE D'AÉRATION EXTÉRIEURE - DY35	27,20	0,01
84887436	GRILLE D'AÉRATION INTÉRIEURE - DY36	31,70	0,01
100005002	PANIER DE PROTECTION INOX Ø 80/125 MM - DY865	233,00	0,01
100005004	PANIER DE PROTECTION INOX Ø100/150 MM - DY866	242,00	0,01
100002402	SOLIN POUR TOIT PLAT Ø 160/220 MM - DY828	113,00	0,02
100002403	SOLIN POUR TOIT INCLINÉ Ø 160/220 MM - DY829	244,00	0,33
100002693	COLLIER DE FIXATION Ø 160 MM - DY842	20,70	0,01
100002692	COLLIER DE FIXATION Ø 150 MM - DY841	18,60	0,01
100002700	PLATINE DE FINITION INTÉRIEURE - DY840	53,10	0,01
84887438	PRISE D'AIR EXTÉRIEUR Ø 80 MM - DY38	133,00	0,01

CX151 (CX 103)

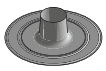

DY36

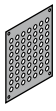

DY35



DY865 (DY866)

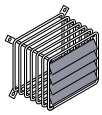

DY926



CX72 (CX115)

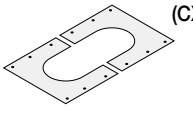

DY849

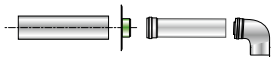

DY850

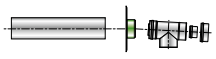

DY11 (CX49)

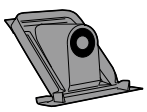

CX79



CX118



Grille de protection inox pour sortie de toiture



DY895 (DY888)

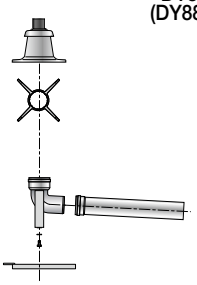

CX83 (CX84) (CX120)

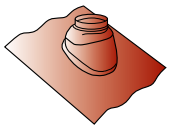

CX52 (CX63) (CX121)

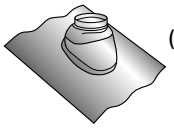

DY901 (DY894)



* ÉCO-PART incluse ou ÉCO-PART en sus
Les montants des éco-participations sont susceptibles d'évoluer en cas de modification du barème par notre organisme collecteur.

De Dietrich

ÉQUIPEMENTS DE FUMISTERIE

AUTRES ACCESSOIRES

RÉF.	DÉSIGNATION	PRIX HT (€)	EP HT (€)*
CONDUITS			
► Ø 60/100 mm			
100008296	VENTOUSE HORIZONTALE AVEC COUDE - DY871	128,00	0,04
100013756	VENTOUSE HORIZONTALE AVEC COUDE DE VISITE - HR48	244,00	0,06
100011888	VENT. HORIZONTALE AVEC COUDE DE RECENTRAGE - DY885	207,00	0,06
100013303	VENT. REHAUSSÉE AVEC COUDE DE RECENTRAGE - DY886	207,00	0,05
100017526	VENTOUSE HORIZONTALE "RETROFIT" Ø 60/95 MM - DY912	154,00	0,01
100019963	VENTOUSE HORIZONTALE SANS COUDE - DY920	104,00	0,03
7650968	VENTOUSE VERTICALE NOIRE - DY928	198,00	0,08
7650969	VENTOUSE VERTICALE ROUGE - DY929	198,00	0,08
84887702	KIT DE RACCORDEMENT CHAUDIÈRE - DY702	243,00	0,06
84887681	RALLONGE LG 500 MM - DY681	54,30	0,02
84887682	RALLONGE LG 1 000 MM - DY682	72,90	0,04
84887683	RALLONGE LG 1 950 MM - DY683	138,00	0,08
84887684	COUDE À 90° - DY684	57,90	0,02
84887685	COUDE À 45° (2 PIÈCES) - DY685	110,00	0,02
84887686	COUDE À 30° (2 PIÈCES) - DY686	214,00	0,02
84887687	COUDE À 15° (2 PIÈCES) - DY687	214,00	0,02
100018253	COUDE À 90° RÉDUIT (EGC) - JA43	112,00	0,03
S101712	COUDE À 90° RÉDUIT (PMC-M) - HR67	37,20	0,01
84887688	MANCHON DE COMPENSATION - DY688	93,40	0,01
84887737	TÉ DE VISITE - DY737	178,00	0,02
► Ø 80/125 mm			
100011365	VENTOUSE HORIZONTALE AVEC COUDE DE VISITE - DY882	276,00	0,12
100007638	VENTOUSE HORIZONTALE - FM183	136,00	0,07
	VENTOUSE VERTICALE :		
100002732	NOIRE - DY843	187,00	0,07
100002733	ROUGE - DY844	187,00	0,12
84887716	KIT DE RACCORDEMENT CHAUDIÈRE - DY716	191,00	0,08
100017527	KIT DE RACCORDEMENT CHAUDIÈRE EN B23P - DY913	223,00	0,11
100003271	KIT DE RACCORD. CHAUDIÈRE PERPENDICULAIRE - DY849	301,00	0,10
100003272	KIT DE RACCORDEMENT CHAUDIÈRE SOUS CONDUIT - DY850	226,00	0,04
84887708	ADAPTATEUR Ø 60/100 SUR 80/125 MM - DY708	77,80	0,01
84887526	RALLONGE LG 250 MM - DY126	53,70	0,01
84887527	RALLONGE LG 500 MM - DY127	65,30	0,03
84887528	RALLONGE LG 1 000 MM - DY128	91,80	0,05
84887529	RALLONGE LG 1 950 MM - DY129	163,00	0,11
84887525	TÉ DE VISITE - DY125	172,00	0,03
84887524	TUBE DE VISITE DROIT - DY124	145,00	0,01
100008311	COUDE DE VISITE - DY875	155,00	0,02
84887531	COUDE À 87° - DY131	71,40	0,02
84887532	COUDE À 45° (2 PIÈCES) - DY132	105,00	0,03
84887530	MANCHON DE COMPENSATION - DY130	95,70	0,02
84887758	PLAQUE DE FINITION Ø 125 MM AVEC EMBOUT - DY758	83,80	0,01
84887763	FOURREAU Ø 141 MM - DY763	34,60	0,03
100014000	KIT DE RACCORDEMENT SUR CONDUIT 3 CE - DY887	202,00	0,05
100020019	KIT DE RACCORDEMENT SUR CONDUIT 3 CE - DY921	196,00	0,06
► Ø 110/150 mm			
100011364	VENTOUSE HORIZONTALE - DY881	607,00	0,19
100002734	VENTOUSE VERTICALE NOIRE - DY845	359,00	0,20
100002360	KIT DE RACCORDEMENT CHAUDIÈRE - DY818	454,00	0,09
100017529	KIT DE RACCORDEMENT CHAUDIÈRE EN B23P - DY914	377,00	0,13
100002357	ADAPTATEUR Ø 100/150 SUR 110/150 MM - DY817	170,00	0,01
100002351	RALLONGE LG 500 MM - DY811	105,00	0,05
100002352	RALLONGE LG 1 000 MM - DY812	156,00	0,08

RÉF.	DÉSIGNATION	PRIX HT (€)	EP HT (€)*
CONDUITS			
100002356	TÉ DE VISITE - DY816	290,00	0,04
100002355	TUBE DE VISITE DROIT - DY815	202,00	0,04
100002353	COUDE À 87° - DY813	190,00	0,06
100002354	COUDE À 45° (2 PIÈCES) - DY814	333,00	0,07
► Ø 110/160 mm			
7715060	RALLONGE LG 500 MM - DY421	141,00	0,03
7715063	RALLONGE LG 1 000 MM - DY422	206,00	0,04
7715064	RALLONGE LG 2 000 MM - DY423	410,00	0,04
7715066	COUDE À 90° - DY425	201,00	0,04
7715065	COUDE À 45° - DY424	173,00	0,04
7715075	ADAPTATEUR Ø 110/160 MM - DY434	202,00	0,02
7715067	TRAPPE DE VISITE Ø 110/160 MM - DY426	224,00	0,04
7715068	T DE VISITE Ø 110/160 MM - DY427	314,00	0,04
7715072	ROSACE DE FINITION Ø 160 MM - DY431	82,20	0,04
► Ø 160/220 mm			
100004040	RALLONGE POUR VENTOUSE HORIZONTALE - DY857	392,00	0,18
100002401	VENTOUSE HORIZONTALE - DY827	1 051,00	0,26
100002400	VENTOUSE VERTICALE - DY826	1 214,00	0,57
► Ø 60 mm			
84887700	KIT DE RACCORDEMENT CHEMINÉE Ø 60 MM - DY700	302,00	0,08
84887741	TÉ DE VISITE - DY741	95,70	0,01
84887698	TUBE DE VISITE DROIT - DY698	84,90	0,01
84887690	RALLONGE LG 500 MM (2 PIÈCES) - DY690	54,00	0,01
84887691	RALLONGE LG 1 000 MM (2 PIÈCES) - DY691	66,70	0,03
84887692	RALLONGE LG 1 950 MM (2 PIÈCES) - DY692	104,00	0,04
84887693	COUDE À 87° (1 PIÈCE) - DY693	29,00	0,01
84887694	COUDE À 45° (2 PIÈCES) - DY694	70,30	0,01
► Ø 80 mm			
100015318	ADAPT. Ø 80/110 MM EXCENTRÉ - DY902	72,90	0,01
100002361	ADAPTATEUR Ø 80/125 SUR 2 X 80 MM - DY819	67,40	0,01
100005825	ADAPTATEUR Ø 60/100 SUR 2 X 80 MM (MCR/MCX) - DY868	83,80	0,01
S100762	ADAPTATEUR BI-FLUX Ø 80/125 SUR 2 X 80 MM (EVODENS PRO) - DY906	97,00	0,01
84887701	KIT DE RACCORD. CHEMIN. AVEC ADAPTEUR Ø 80 SUR 60 MM - DY701	363,00	0,09
84887717	KIT DE RACCORDEMENT CHEMINÉE RIGIDE - DY717	210,00	0,09
84887585	TERMINAL AVEC SOLIN (CONDUIT RIGIDE) - DY185	198,00	0,03
84887563	TÉ DE VISITE - DY163	76,50	0,01
100008301	COUDE DE VISITE - DY877	54,30	0,01
84887613	RALLONGE LG 250 MM (2 PIÈCES) - DY613	51,00	0,01
84887614	RALLONGE LG 500 MM (2 PIÈCES) - DY614	48,00	0,02
84887615	RALLONGE LG 1 000 MM (2 PIÈCES) - DY615	72,90	0,04
84887550	RALLONGE LG 1 950 MM (2 PIÈCES) - DY150	105,00	0,07
84887552	COUDE À 87° (1 PIÈCE) - DY152	23,20	0,01
84887554	COUDE À 45° (2 PIÈCES) - DY154	42,40	0,01
100015319	MANCHON Ø 80 MM AVEC PRISE DE MESURE - DY903	65,20	0,01
84887551	ÉTOILE DE CENTRAGE (2 PIÈCES) - DY151	21,00	0,01
► Ø 80 mm (flex)			
7650954	KIT CHEMINÉE B_{23} - DY923	400,00	0,15
7650956	KIT CHEMINÉE B_{33} - DY924	539,00	0,17
7650958	KIT CHEMINÉE C_{93} - DY925	615,00	0,15
7650964	B_{93} (SOUS CONDUIT) TÉLESCOPIQUE - DY927	280,00	0,07
7650963	TERMINAL MITRON NOIR - DY926	177,00	0,02
100015325	KIT DE RACCORDEMENT CHEMINÉE FLEX - DY895	316,00	0,11
100015329	TERMINAL AVEC SOLIN POUR FLEX - DY899	237,00	0,05
100015327	CONDUIT FLEX (12,5 M) - DY897	473,00	0,31

* ÉCO-PART incluse ou ÉCO-PART en sus
Les montants des éco-participations sont susceptibles d'évoluer en cas de modification du barème par notre organisme collecteur.

ÉQUIPEMENTS DE FUMISTERIE

AUTRES ACCESSOIRES

RÉF.	DÉSIGNATION	PRIX HT (€)	EP HT (€)*
CONDUITS			
► Ø 80 mm (flex) suite			
100015326	CONDUIT FLEX (50 M) - DY896	**1 658,00**	1,00
100015328	PIÈCE DE COUPLAGE POUR CONDUIT FLEX - DY898	**94,80**	0,01
100015330	TUBE DE VISITE POUR CONDUIT FLEX - DY900	**172,00**	0,01
100015331	OUTIL D'AIDE À L'INSERTION DU CONDUIT FLEX - DY901	**237,00**	-
100015880	PIÈCE D'ADAPTATION POUR CONDUIT FLEX - DY904	**55,40**	0,01
84887618	ÉTOILE DE CENTRAGE (5 PIÈCES) - DY618	**47,50**	0,01
► Ø 110 mm			
100002357	ADAPTATEUR Ø 100/150 SUR 110/150 MM - DY817	**170,00**	0,01
100017634	ADAPTATEUR Ø 150 SUR 110 MM - DY915	**145,00**	0,01
	KIT DE RACCORD. CHEMINÉE AVEC ADAPTATEUR		
100008312	KIT DE RACCORD. CHEMINÉE AVEC ADAPTATEUR Ø 80 SUR 100 MM - DY876	**278,00**	0,10
84887577	KIT DE RACCORDEMENT CHEMINÉE (RIGIDE) - DY177	**345,00**	0,09
84887589	TERMINAL AVEC SOLIN (CONDUIT RIGIDE) - DY189	**306,00**	0,03
84887588	COUDE DE VISITE - DY188	**96,00**	0,01
84887580	RALLONGE LG 500 MM - DY180	**38,60**	0,02
84887579	RALLONGE LG 1000 MM - DY179	**53,70**	0,04
84887578	RALLONGE LG 1950 MM - DY178	**96,00**	0,07
84887581	COUDE À 87° - DY181	**44,30**	0,01
84887582	COUDE À 45° - DY182	**67,10**	0,01
84887587	COLLIER DE CENTRAGE (2 PIÈCES) - DY187	**20,20**	0,01

RÉF.	DÉSIGNATION	PRIX HT (€)	EP HT (€)*
CONDUITS			
100010270	PLAQUE DE FINITION CHEMINÉE - DY879	**57,50**	0,02
► Ø 110 mm (flex)			
100015287	KIT DE RACCORDEMENT CHEMINÉE (CONDUIT FLEX) - DY888	**473,00**	0,10
100015322	TERMINAL AVEC SOLIN (POUR CONDUIT FLEX) - DY892	**348,00**	0,08
100015288	CONDUIT FLEX (15 M) - DY889	**710,00**	0,33
100015289	CONDUIT FLEX (25 M) - DY890	**1 183,00**	0,71
100015321	PIÈCE DE COUPLAGE POUR CONDUIT FLEX - DY891	**221,00**	0,01
100015323	TUBE DE VISITE Ø 110 MM POUR FLEXIBLE PPS	**316,00**	0,01
100015324	OUTIL D'AIDE À L'INSERTION DU CONDUIT FLEX - DY894	**363,00**	-
► Ø 160 mm			
100002471	TUBE DE VISITE DROIT, LG 300 MM - DY833	**240,00**	0,01
100002472	COUDE DE VISITE - DY834	**282,00**	0,03
100002396	RALLONGE LG 500 MM - DY822	**130,00**	0,04
100002395	RALLONGE LG 1000 MM - DY821	**185,00**	0,08
100002397	COUDE À 87° (1 PIÈCE) - DY823	**151,00**	0,02
100002398	COUDE À 45° (2 PIÈCES) - DY824	**275,00**	0,04
100002474	COUDE À 87° AVEC SUPPORT - DY836	**284,00**	0,05
100002475	TERMINAL AVEC SOLIN - DY837	**276,00**	0,10
100002476	PLAQUE DE FINITION CHEMINÉE - DY838	**61,60**	0,01
100002540	ÉTOILE DE CENTRAGE (2 PIÈCES) - DY839	**86,10**	0,01
100002399	ADAPTATEUR Ø 150 SUR 160 MM - DY825	**155,00**	0,01

* ÉCO-PART incluse ou **ÉCO-PART en sus**
Les montants des éco-participations sont susceptibles d'évoluer en cas de modification du barème par notre organisme collecteur.

Offres de formation

Profitez de nos différentes formations certifiantes ou qualifiantes !

Des professionnels prêts à vous former

- 1 site internet dédié
- 7 centres de formation proches de chez vous
- Un accompagnement sur-mesure selon vos besoins



De Dietrich

Plus d'infos page 19

La température parfaite à la rencontre de l'extraordinaire.

Trouvons la vôtre.



De Dietrich

INDEX

ACCESSOIRES POUR INSTALLATIONS SOLAIRES COLLECTIVES	Solaire	477 - 478
ACCESSOIRES POUR INSTALLATIONS SOLAIRES DOMESTIQUES	Solaire	454
ACCESSOIRES RADIATEURS HORIZONTAUX 4T	Radiateurs	514 - 515
ACCESSOIRES RADIATEURS HORIZONTAUX 6T	Radiateurs	512 - 513
ACCESSOIRES RADIATEURS VERTICAUX 4T ET 6T	Radiateurs	510 - 511
ALEZIO M COMPACT R290 DE 4 À 13 KW	Pompe à chaleur individuelle	30 - 37
ALEZIO M CONTROL R290 DE 4 À 13 KW	Pompe à chaleur individuelle	46 - 53
ALEZIO M HYBRID R290 CFU C DE 4 À 11 KW	Hybride	128
ALEZIO M HYBRID R290 DE 4 À 11 KW	Hybride	130 - 137
ALEZIO M HYBRID R290 MCR 2 DE 4 À 8 KW	Hybride	124
ALEZIO M HYBRID R290 MPX 2 DE 4 À 8 KW	Hybride	126
ALEZIO M MAX R290 DE 4 À 13 KW	Pompe à chaleur individuelle	22 - 28
ALEZIO M R290 DE 4 À 13 KW	Pompe à chaleur individuelle	38 - 45
ALEZIO S R32 DE 6 À 16 KW	Pompe à chaleur individuelle	70 - 77
ALEZIO S R32 HYBRID GAZ DE 6 À 8 KW	Hybride	138 - 145
ALEZIO S V200 R32 DE 6 À 16 KW	Pompe à chaleur individuelle	62 - 69
AMC PRO EVO DE 9,1 À 109,7 KW	Gaz Collectif	244 - 253
B ET RSB	Eau chaude sanitaire	412 - 423
BALLONS ÉLECTRO-SOLAIRES TOUT ÉQUIPÉS UNO E	Solaire	448
BALLONS SOLAIRES COMBI QUADRO	Solaire	450
BALLONS SOLAIRES TOUT ÉQUIPÉS UNO	Solaire	446
BEPC 300	Eau chaude sanitaire	411
BMR 80, SRB 130, BEPC 300, BLC ET BPB	Eau chaude sanitaire	404 - 410
BRÛLEUR FIOUL DE 16 A 65 KW	Fioul	372
BRÛLEURS DE REMPLACEMENT POUR CHAUDIÈRES GT 220	Gaz Collectif	312
BRÛLEURS G 110 N DE 17 À 79 KW	Fioul	380 - 381
BRÛLEURS GAZ DE 17 A 79 KW	Fioul	378
BRÛLEURS M 100 3S ET M100 3S F30 DE 16 À 65 KW	Fioul	376 - 377
BRÛLEURS M 211-4 X ET M 211-4X F30 DE 18 À 46 KW	Fioul	374 - 375

INDEX

BT ET PSB	Eau chaude sanitaire	436 - 439
C 230 EVO DE 18 À 217 KW	Gaz Collectif	294 - 299
C 340 ET C 640 DE 56 À 651 KW	Gaz Collectif	300 - 307
CES MURAUX VERTICAUX OU À POSER	Eau chaude sanitaire	398 - 401
CESI ELECTRO-SOLAIRE UNO AVEC KITS TOIT D 230 TB OU DH 200 SL	Solaire	449
CESI SOLAIRES UNO AVEC KITS TOIT D 230 TB OU DH 200 SL	Solaire	447
CESL-C	Eau chaude sanitaire	403
CFU C PLUS F30 DE 23,2 À 31 KW	Fioul	350 - 357
CFU ECONOX F30 DE 22,4 À 46,4 KW	Fioul	358 - 365
CLIM COMBINAISONS ENTRE UNITÉS INTÉRIEURES ET EXTÉRIEURES	Climatisation	172 - 173
CLIM'UP CONSOLE DE 3,5 À 5 KW	Climatisation	160 - 163
CLIM'UP EVO DE 2,5 À 7 KW	Climatisation	148 - 153
CLIM'UP MULTI DE 4 A 12 KW	Climatisation	164 - 171
CLIM'UP SMART DE 2,5 À 5 KW	Climatisation	154 - 159
COR-EMAIL	Eau chaude sanitaire	394 - 397
COR-EMAIL BLOC	Eau chaude sanitaire	402
D 230 TB	Solaire	459 - 431
DH 200 SL	Solaire	456 - 458
DIEMABOX	Eau chaude sanitaire	432 - 435
EGC EVO DE 2,4 À 35 KW	Gaz Individuel	220 - 228
EGC EVO HYBRID M DE 2,4 À 24 KW	Hybride	116 - 123
ELENSIO 200, 250 ET 250H	Eau chaude sanitaire	388 - 389
ELENSIO ESSENTIEL 250	Eau chaude sanitaire	391
ELENSIO ET ELENSIO ESSENTIEL	Eau chaude sanitaire	386 - 391
ELIDENS C140-45/65 DE 13,7 À 61,5 KW	Gaz Collectif	286 - 293
EQUIPEMENTS & FUMISTERIE	Fumisterie	534 - 582
FWS, FWM PRO, FWM ET LSR	Eau chaude sanitaire	424 - 430
G 200 N DE 50 A 123 KW	Gaz Collectif	336 - 337
G 300 N DE 55 A 405 KW	Gaz Collectif	338 - 339

INDEX

GT 220 DE 40 À 100 KW	Gaz Collectif	308 - 312
GT 330, GT 430, GT 530 DE 55 A 1450 KW	Gaz Collectif	314 - 319
GT 430 DE 250 À 700 KW	Gaz Collectif	320 - 323
GT 530 DE 754 À 1450 KW	Gaz Collectif	324 - 329
INNOVENS PRO MCA 160 DE 34,7 À 161,6 KW	Gaz Collectif	254 - 262
IX 145	Gaz Collectif	264 - 274
IX 245	Gaz Collectif	275 - 285
IX-M EVO DE 5,4 À 150,9 KW	Gaz Collectif	234 - 243
M 200 S DE 55 A 125 KW	Gaz Collectif	332 - 333
M 300 S DE 75 A 430 KW	Gaz Collectif	334 - 335
MCR 2 BIC DE 3 À 35 KW	Gaz Individuel	190 - 195
MCR 2 DE 2,4 À 24 KW	Gaz Individuel	202 - 209
MCR 2 MI DE 3 À 35 KW	Gaz Individuel	196 - 201
MCR 2 XL DE 3,0 À 35 KW	Gaz Individuel	182 - 189
MCR 2 XL HYBRID M R290 DE 4 À 8 KW	Hybride	108 - 115
MCR 2 XL MI DE 3 À 35 KW	Gaz Individuel	176 - 181
MHTC PRO DE 50 A 170 KW	Pompe à chaleur Collectif	88 - 95
MHTC R290 DE 20 A 30 KW	Pompe à chaleur Collectif	80 - 87
MMTC PRO DE 50 À 200 KW	Pompe à chaleur Collectif	104 - 105
MMTC R32 DE 20 À 40 KW	Pompe à chaleur Collectif	96 - 103
MODULENS O® AFC-S 18-30 F30 DE 10,6 À 30 KW	Fioul	342 - 349
MPX 2 DE 3 À 35 KW	Gaz Individuel	210 - 215
MPX 2 MI COMPACT DE 4,5 À 35 KW	Gaz Individuel	216 - 219
POWER HP	Solaire	474 - 476
PREMYS CA, PREMYS CA PLUS DE 21 A 35 KW	Fioul	366 - 371
PRÉPARATEURS SOLAIRES NON ÉQUIPÉS BSL .... N ET BESL ... N	Solaire	452
PRÉPARATEURS SOLAIRES NON ÉQUIPÉS BSL .... N ET BESL ... N	Solaire	453
PRO C 250 HLT	Solaire	467 - 469
PRO C 250 TB	Solaire	470 - 473

INDEX

PRO C 250 VLT	Solaire	464 - 466
RADIATEURS ACIER	Radiateurs	482
REGULATION CHAUFFERIES COLLECTIVES	Régulation	522
REGULATION DIEMACONTROL ET DIEMACONTROL PRO	Régulation	527
REGULATION MURALE VM DIEMATIC EVOLUTION	Régulation	528
REGULATION MURALE VM DIEMATIC ISYSTEM	Régulation	529
REGULATION MURALE VM HSM	Régulation	530
SAMBA 4T 10 NU ET 20 NU	Radiateurs	507
SAMBA 6T 11HB - CENTRAL	Radiateurs	492
SAMBA 6T 11HB - LATÉRAL DROIT	Radiateurs	496
SAMBA 6T 11HB - LATÉRAL GAUCHE	Radiateurs	495
SAMBA 6T 21HB - CENTRAL	Radiateurs	493
SAMBA 6T 21HB - LATÉRAL RÉVERSIBLE (GAUCHE/DROITE)	Radiateurs	497
SAMBA 6T 22HB - CENTRAL	Radiateurs	494
SAMBA 6T 22HB - LATÉRAL RÉVERSIBLE (GAUCHE/DROITE)	Radiateurs	498
SAMBA 6T 33HB - LATÉRAL RÉVERSIBLE (GAUCHE/DROITE)	Radiateurs	499
SAMBA CLASSIQUE 4T 11HB	Radiateurs	502
SAMBA CLASSIQUE 4T 21HB	Radiateurs	503
SAMBA CLASSIQUE 4T 22HB - RÉVERSIBLE	Radiateurs	504
SAMBA CLASSIQUE 4T 33HB - RÉVERSIBLE	Radiateurs	505
SAMBA CLASSIQUE PURE 4T 21HB	Radiateurs	488
SAMBA CLASSIQUE PURE 4T 22HB	Radiateurs	489
SAMBA MATERNELLE 6T 32 - DROITE	Radiateurs	509
SAMBA MATERNELLE 6T 32 - GAUCHE	Radiateurs	508
SAMBA PROGRESS 4T 20V	Radiateurs	506
SAMBA PROGRESS 4T 21VHB	Radiateurs	501
SAMBA PROGRESS 6T 21 VRE	Radiateurs	500
SAMBA PROGRESS PURE 4T 21V HB	Radiateurs	490
SAMBA PROGRESS PURE 6T 21VRE	Radiateurs	491

SAMBA PURE 6T 11HB - CENTRAL	Radiateurs	485
SAMBA PURE 6T 21HB - CENTRAL	Radiateurs	486
SAMBA PURE 6T 22HB - CENTRAL	Radiateurs	487
SOLAIRE THERMIQUE	Solaire	444
SOLAIRE THERMIQUE	Solaire	462
SOLUTIONS CONNECTÉES	Régulation	520
SONDES ET THERMOSTATS D'AMBIANCE	Régulation	521
STRATEO R32 DE 6 À 8 KW	Pompe à chaleur individuelle	54 - 61
SYSTÈME SOLAIRE COMBI SSC DIETRISOL QUADRO	Solaire	451
TABLEAU DE COMMANDE DIEMATIC 3 ET DIEMATIC M3	Régulation	525
TABLEAU DE COMMANDE DIEMATIC EVOLUTION	Régulation	524
TABLEAU DE COMMANDE E-PILOT	Régulation	523
TABLEAU DE COMMANDE IX 145 - IX 245	Régulation	526

NOTES

NOTES

NOTES

NOTES

La température parfaite à la rencontre de l'extraordinaire.

Trouvons la vôtre.



Pompe à chaleur air/eau monobloc

ALEZIO M MAX R290

www.dedietrich-thermique.fr

De Dietrich

La température parfaite à la rencontre de l'extraordinaire.

Trouvons la vôtre.



Chaudière murale gaz
à condensation

MCR 2

www.dedietrich-thermique.fr

De Dietrich

EXTRAIT DES CONDITIONS GÉNÉRALES DE VENTE

Applicables au 1er janvier 2026

Nos Conditions Générales de Ventes sont disponibles dans leur intégralité sur le site de la marque : dedietrich-thermique.fr

Dans les présentes Conditions Générales de Vente est entendu par “BDR”, la société BDR THERMEA France, Société par Actions Simplifiée au capital de 229 288 696 € immatriculée au registre du commerce et des sociétés de Strasbourg sous le numéro RCS B 833 457 211, dont le siège social est sis 57 rue de la gare 67580 MERTZWILLER – FRANCE.

2. Commandes

2.1 Les commandes doivent être datées, numérotées et transmises par écrit. On entend par « écrit » au sens des présentes Conditions Générales de Vente tout document établi sur support papier à entête de la société émettrice, électronique (notamment EDI), par télécopie ou nos sites e-commerce. Toute commande rédigée avec des prix ou tout autre élément non conforme ne sera pas prise en compte. Toutes clauses figurant dans la commande de l’Acheteur ou dans un document d’ordre général émanant de l’Acheteur ne sont pas opposables à BDR sauf acceptation expresse, préalable et écrite de notre part. Il est impératif de séparer les **produits finis** et les **pièces de rechange** dans deux (2) commandes distinctes.

2.3 La confirmation de commande précise les conditions effectives applicables à la commande, notamment la désignation, la quantité, le prix convenu, les conditions de paiement et de règlement ainsi que le délai de livraison. La validation finale de la commande est subordonnée à l’acceptation expresse ou tacite des conditions figurant sur la confirmation de commande. Sauf objection écrite de l’Acheteur dans un délai de vingt-quatre (24) heures à compter de la réception de la confirmation de commande, celle-ci sera réputée acceptée en toutes ces dispositions. En cas de commande expresse (commande urgente ou nécessitant une expédition immédiate), l’acceptation de la confirmation de commande est considérée comme immédiate et sans réserve dès la transmission de celle-ci à l’Acheteur.

3. Prix et franco

3.1 BDR vendra à l’Acheteur les Produits au tarif en vigueur au moment de la passation de la commande dans la mesure où le délai entre la commande et la livraison effective est inférieur à **deux (2) mois**. Si, pour des raisons extérieures à BDR telles que l’augmentation du coût des matières premières, ou encore des raisons tenant à l’Acheteur, la livraison effective ne peut intervenir dans le délai de **deux (2) mois** précité, BDR se réserve le droit de soumettre un nouveau tarif en émettant une nouvelle confirmation de commande soumis à l’approbation de l’Acheteur.

3.3 Une participation forfaitaire aux frais de gestion administrative sera demandée selon le barème suivant :

- Commande de produits finis : 30 euros HT si la commande < 1 000 euros HT
- Commande de pièces de rechange : 15 euros HT si la commande < 150 euros HT

4. Transport et livraison

4.1 Les délais de livraison annoncés sont purement indicatifs.
Un retard quelconque dans la livraison ne peut donner lieu ni au refus de la marchandise ni à des pénalités de retard. En cas de refus de réception d’une commande expédiée conformément à la commande validée, les produits seront réputés livrés et acceptés à la date d’expédition. Une décote forfaitaire de 50% du montant HT de la marchandise sera alors appliqué. Le solde de 50% restera exigible à titre d’indemnité forfaitaire sans préjudice au droit de BDR à réclamer la réparation intégrale de son préjudice si celui-ci excède ce montant.

4.7 En cas de perte, avarie ou retard dans le transport, toutes les réclamations incombent à l’Acheteur qui est tenu de faire valoir ses droits auprès du transporteur et notamment :

- Émettre des réserves précises et circonstanciées sur la lettre de voiture
- En application de l’article L. 133-3 du Code de commerce, envoyer **un recommandé AR au transporteur dans les 72 heures** qui suivent la réception

L’Acheteur doit informer immédiatement le service Administration des Ventes et lui adresser aussitôt copie (ou photocopie) des documents comportant les observations ayant reçu le visa du transporteur.
Sauf constat et réserves effectuées comme ci-dessus, le matériel est réputé livré complet, conforme et en bon état. **Sans réserves immédiates, précises et circonstanciées** sur le bon de transport, ni notre société, ni le transporteur, ne pourront être tenus responsables des dégâts et des manquants constatés à postériori sur les appareils livrés. Par conséquent, toute demande d’avoir ou remplacement de matériel lié à une casse, un manquant, une erreur de préparation ne sera pas recevable.
Les exemples de mentions citées ci-dessous, n’ont aucune valeur légale et ne permettent aucun recours ultérieur : « sous réserve de déballage », « abîmé », « coup de fourche », « emballage endommagé », « palette cassée », « colis ouvert », la mention « emballage en bon état » dégage le transporteur de toute responsabilité.

7. Annulation de commande

7.1 Après réception de la confirmation de commande, toute commande est ferme et ne peut donner lieu à l’annulation totale ou partielle sans notre accord préalable, exprès et écrit, lequel est purement discrétionnaire.

7.2 L’annulation peut être acceptée à condition que celle-ci parvienne à BDR avant la mise en fabrication et à charge pour l’Acheteur de payer à BDR une indemnité forfaitaire égale à **30 % du montant hors taxes** de la commande.

10. Garantie fabricant

10.7 Notre garantie est strictement limitée à la fourniture gratuite, en nos usines, de la pièce remplaçant celle reconnue défectueuse ou en cas d’impossibilité, d’une pièce répondant au même usage, à l’exclusion des frais de main-d’oeuvre, des frais de déplacement, des frais de transport des produits, de dépose et de repose, ou d’aucuns autres dommages et intérêts notamment pour privation de jouissance.

10.8 Dans le cas de pièces reconnues défectueuses par BDR, à notre charge, mais réparables (exception faite de ce qui serait imputable à une mauvaise conception imposée par l’Acheteur), la réparation ne peut être exécutée à nos frais, lorsque l’Acheteur s’en charge, qu’après accord préalable entre l’Acheteur et BDR sur le montant de la dépense à engager.

12. Responsabilité

12.1 Nos produits doivent être installés et mis en oeuvre conformément aux règles de l’art et normes en vigueur et dans la stricte observance des prescriptions figurant dans nos notices, catalogues et autres documents fournis par BDR.

La responsabilité de BDR ne peut se trouver engagée que si ces prescriptions sont strictement respectées.

12.5 La responsabilité de BDR est strictement limitée aux obligations ainsi définies et il est de convention expresse que BDR ne sera tenu, en aucune circonstance, d’indemniser les dommages immatériels et/ou indirects dont l’Acheteur (ou un éventuel sous-acquéreur) pourrait se prévaloir, ceci quels qu’en soient la cause et le fondement.

12.6 BDR ne sera, en conséquence, en aucun cas tenu d’indemniser notamment les pertes d’exploitation, pertes de profit, frais ou dépenses quelconques notamment en cas d’indisponibilité du matériel concerné, ainsi que les dommages subis par des tiers et, plus généralement, tous préjudices indemnisables de nature autre que corporelle ou matérielle.

13. Clause de réserve de propriété

13.1 Conformément à l’article L624-16 du Code de commerce, les marchandises livrées restent notre propriété jusqu’au paiement intégral du prix facturé. À cet égard, ne constitue pas le paiement envisagé, la remise de traites ou de titres créant une obligation de payer. Le paiement ne sera considéré comme effectif qu’après encaissement par BDR de la totalité du prix et de ses accessoires.

13.2 A défaut de paiement total ou partiel de la marchandise, BDR pourra, par simple lettre recommandée, mettre en demeure l’Acheteur de retourner la marchandise aux frais, risques et périls de ce dernier dans le délai de quarante-huit (48) heures.

Dans l’hypothèse où cette mise en demeure resterait infructueuse, BDR serait en droit d’opérer la reprise physique des biens vendus, aux frais de l’Acheteur. En cas de difficulté quelconque, soit de reprise, soit de restitution de la marchandise, l’Acheteur pourra y être contraint par simple ordonnance de référé ou sur requête, rendue par le Président du Tribunal compétent du siège social de BDR, autorisant ce dernier à appréhender la marchandise en n’importe quel lieu, étant précisé que les produits trouvés en possession de l’Acheteur seront réputés impayés.

13.3 L’Acheteur devra informer BDR immédiatement de toute menace, action, saisie, réquisition, confiscation ou toute autre mesure pouvant mettre en cause notre droit de propriété sur les fournitures.

Ces marchandises doivent être immédiatement restituées à BDR en cas de liquidation ou redressement judiciaire, ou toute autre circonstance pouvant soit mettre en péril, soit retarder le paiement.

16. Tribunal compétent

De convention expresse entre les parties, tout litige relatif à la formation, la validité, l’interprétation ou l’exécution des présentes Conditions Générales de Vente ainsi qu’à toute difficulté liée aux relations commerciales entre les parties est de la compétence exclusive du Tribunal Judiciaire du siège social de BDR. La loi française est seule applicable, à l’exclusion de toute autre.

INFORMATIONS UTILES

Garantie Pièces

Tous nos matériels sont garantis contre tout défaut de fabrication pendant une durée de deux (2) ans à compter de la date de facturation à l'utilisateur final, sans que cette durée n'excède 30 mois à compter de la date de fabrication de l'appareil, ceci pour toutes pièces, sauf dérogations prévues dans le tableau ci- dessous.

Durées de Garantie

Chaudières murales et chaudières au sol	**2 ans**
Concernant les corps de chauffe des chaudières, les durées de garantie détaillées ci-après sont subordonnées au contrôle annuel de la qualité de l'eau de chauffage suivant les recommandations spécifiées dans la notice d'installation et d'entretien de la chaudière.	
• Corps de chauffe INIDENS, MPX 2, INITIA+, ACCEA	3 ans
• Corps de chauffe MCR2, MCR2 XL, EGC EVO, KLISTA NOVA	7 ans
• Corps en laiton MCR2, MCR2 XL, INIDENS, EGC EVO, KLISTA NOVA, MPX2, INITIA +	5 ans
• Corps de chauffe d'une chaudière au sol Fioul à condensation, y compris, le cas échéant, le condenseur associé	3 ans
• Corps de chauffe d'une chaudière au sol basse-température	3 ans
• Cuve d'eau chaude sanitaire intégrée < 50 litres	3 ans
Pompes à chaleur air/eau, eau/eau, air/air	**2 ans**
Concernant les compresseurs, les durées de garantie détaillées ci-après sont subordonnées à la mise en service obligatoire et l'entretien annuel de la pompe à chaleur par une société qualifiée.	
• Compresseur d'une pompe à chaleur hors MMTC et MHTC. Extension de garantie possible sur les MMTC et MHTC dans le cadre d'un Pack Starter ou d'un Pack Sérénité	5 ans

Chauffe-eau thermodynamiques y compris compresseurs Préparateurs d'eau chaude sanitaire, chauffe-eau électriques et solaires. Préparateurs d'eau chaude sanitaire intégrés dans une chaudière	**2 ans**
Elensio Essentiel	5 ans
Concernant les cuves en acier émaillé (ou vitrifié), les conditions de garantie détaillées ci- après sont subordonnées à la vérification annuelle de l'anode anti-corrosion et remplacée le cas échéant.	
• Cuve d'un volume ≤ 50 litres	3 ans
• Cuve d'un volume > 50 litres	5 ans
Panneaux solaires	
• Panneau solaire thermique	3 ans
Radiateurs	
• Étanchéité d'un radiateur panneau en acier	10 ans
• Étanchéité d'un sèche serviette	5 ans
Pièces détachées	**1 an**
La durée minimale de disponibilité des pièces se rapportant aux appareils est de 10 années, à compter de la date de publication du dernier Catalogue Tarif sur lequel figure l'appareil concerné sauf évènement indépendant de notre volonté.	
Pièces d'usure	**-**
Les pièces d'usure, comme les électrodes, gicleurs, thermocouples, fusibles, joints, anodes, réfractaires, pièces en contact avec la flamme, filtres (gaz, eau, fioul, air) ne sont pas garanties.	

Gazole non routier

COMPATIBILITÉ DE NOS BRÛLEURS FIOUL AVEC LE GAZOLE NON ROUTIER
Nous préconisons l'utilisation du gazole non routier avec nos chaudières et brûleurs uniquement dans le cas d'une installation neuve et dans le respect des recommandations ci-dessous :

1. Recommandation brûleur

- N'utiliser que des brûleurs avec réchauffeur.

2. Recommandation liée au combustible

- N'utiliser que du GONR de qualité supérieure, afin de garantir la stabilité du combustible dans le temps

3. Recommandations liées au circuit de distribution du fioul domestique

- En alimentation bitube : les tuyauteries et composants en cuivre doivent être remplacés par des aciers inoxydables ou matériaux synthétiques type polyéthylène réticulé (PEX). En effet, si le cuivre est conservé, les oxydes de cuivre seront ramenés à la cuve de stockage, accélérant la dégradation du GONR.
- En alimentation monotube, le cuivre reste adapté.
- Les joints en élastomère des organes présents sur la ligne d'alimentation en combustible ainsi que la membrane du système antisiphon doivent être remplacés par des éléments en Viton ou en matière métallique.
- Les additifs utilisés ne doivent pas contenir de métaux susceptibles de générer des encrassements du brûleur lors de la combustion.
- Les autres éléments de la ligne de distribution (préfiltre, purge automatique et vanne d'arrêt) sont compatibles avec l'utilisation de GONR et ne nécessitent pas de modification particulière.

4. Recommandations liées au stockage du gazole non routier

- Respecter la réglementation (arrêté du 01/07/04) concernant les cuves neuves
- Réduire les volumes de stockage : il est recommandé de limiter la période de stockage du produit à 6 mois. Par conséquent, en cas de remplacement de cuve pour l'usage du Gazole Non Routier, il est conseillé de réduire la capacité initiale de stockage.
- La Tenue aux UV : la stabilité du produit et notamment la tenue aux ultra violets du Gazole Non routier nécessite les mêmes précautions d'usages que pour le Fioul Domestique. Afin d'éviter une altération prématurée, du fait de la photosensibilité du combustible, les cuves en polyéthylène haute densité (PEHD) translucides doivent être placées à l'abri des UV.

La température parfaite à la rencontre de l'extraordinaire.

Trouvons la vôtre.

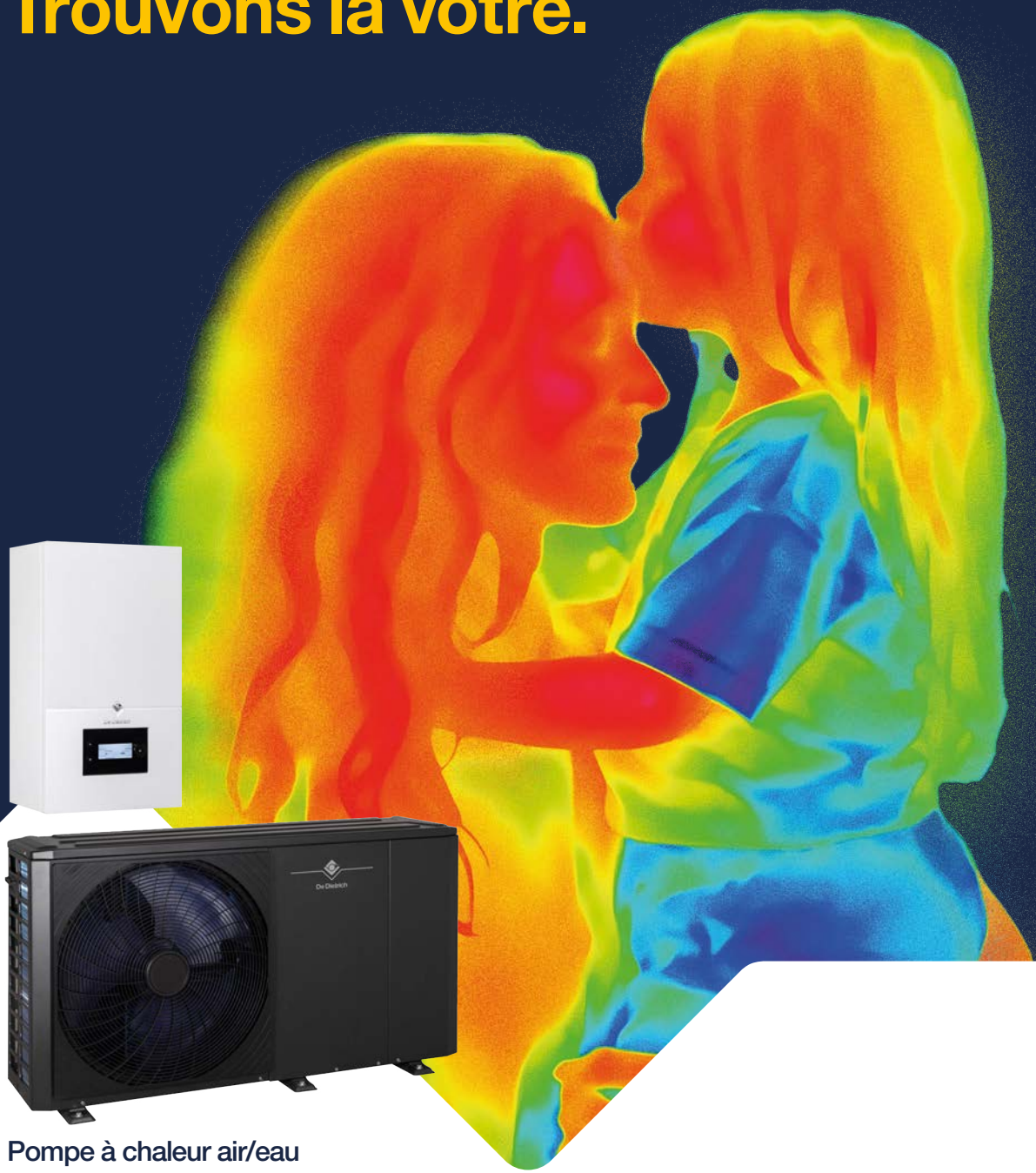

Pompe à chaleur air/eau

ALEZIO M R290

www.dedietrich-thermique.fr

De Dietrich

1 programme fidélité, 5 raisons d'adhérer

VIP c'est CARRÉ !

Nouvelle formule !

Carré VIP, c'est le programme Fidélité dédié à tous les installateurs De Dietrich et Chappée. Quelle que soit la marque, quel que soit le produit, dès votre premier produit déclaré… vous êtes VIP !



1 Gagnez du temps

Vous êtes prioritaire lorsque vous nous appelez

Pour accéder à nos principaux services

VIP Assistance
01 78 91 71 72
(Service gratuit + prix appel)

2 Gagnez en prestige

Vous êtes notre invité toute l'année

Profitez des **événements VIP** nationaux et régionaux et des ateliers "La Parole est aux clients".



Un Welcome Pack Premium OFFERT
à la clôture de l'opération pour récompenser les + belles progressions

3 Gagnez des ventes

pour booster votre chiffre d'affaires

Accédez à **Evo'Lead** et profitez de contacts qualifiés dans votre secteur.

4 Gagnez en efficacité

pour la gestion des dossiers d'aides à la rénovation énergétique

Accédez au dispositif **PIVOT** et profitez d'une réponse sur mesure.

5 Gagnez des points

dès votre 1er achat

Accédez à des **récompenses**, des avantages et à la **e-boutique cadeaux dès le 1er produit déclaré !**

Pour découvrir et adhérer gratuitement :

carre-vip.bdrthermea.fr

De Dietrich

TOP 14 RUGBY

De Dietrich

FOURNISSEUR OFFICIEL

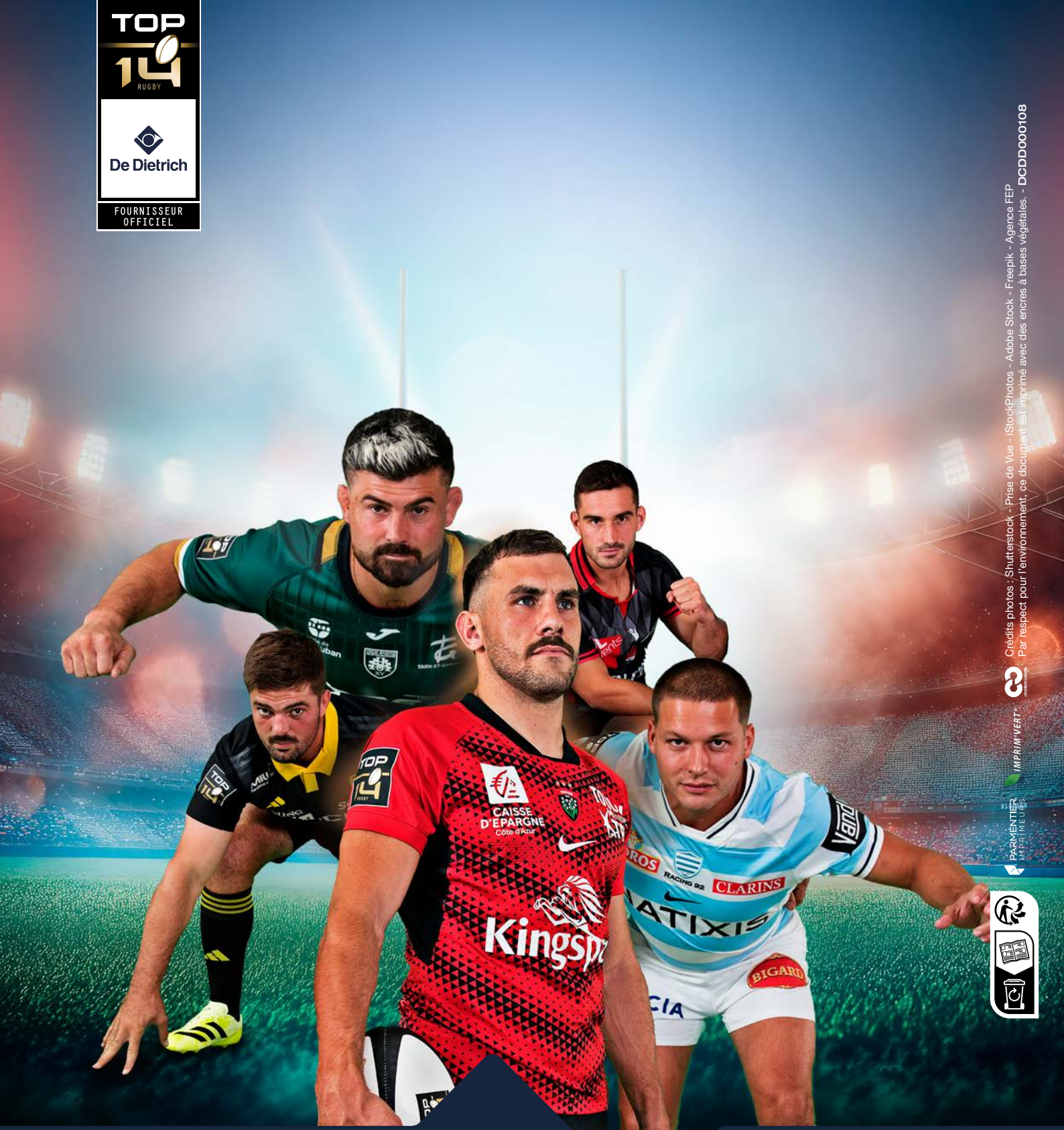

Crédits photos : Shutterstock - Prise de Vue - iStockPhotos - Adobe Stock - Freepik - Agence FEP
Par respect pour l'environnement, ce document est imprimé avec des encres à bases végétales. - DCDD000108
IMPRIM'VERT
PARMENTIER IMPRIMEURS

PASSION
EXCELLENCE
RESPECT
PARTAGE

De Dietrich